CAMPING PROFI

ZUBEHÖRKATALOG

2026



Der Fachhandels-Katalog der großen Marken



MADE IN GERMANY

Ein Meisterwerk der Coolness.

Leise. Leicht. Leistungsstark.
Dachklimaanlagen Aventa 2. Generation.



truma.com

truma

CAMPING PROFI



Willkommen in der Welt des Campings 2026!

Camping bedeutet Freiheit. Einsteigen. Losfahren. Ankommen, wo es schön ist. Draußen sein. Zeit spüren. Ruhe finden. Abenteuer erleben. Gemeinsam lachen. Neue Orte entdecken. Bekannte Wege neu sehen. Genau dafür ist dieser Katalog.

Hier finden Sie alles, was das Reisen mit Wohnmobil, Caravan oder Campingbus leichter macht. Und schöner. Unser Sortiment begleitet Sie durch das ganze Jahr. Auf jeder Fahrt. In jeder Region. Bei Sonne. Bei Regen. Beim kurzen Wochenendtrip. Und auf großer Tour. Sie haben die Wahl aus rund 10.000 Produkten. Von allen namhaften Herstellern. Von kleinen Helfern für den Alltag. Bis zu großen Lösungen für lange Reisen. Viele Artikel sind neu. Viele sind Klassiker. Alles ist für Menschen gemacht, die ihr Leben gern unterwegs verbringen.

Vielleicht planen Sie einen Urlaub an der Sonne. Dann finden Sie hier Vorzelte, Markisen, Stühle, Tische, Sonnenschutz und Klimaanlagen. Vielleicht zieht es Sie aber auch eher in wechselhaftere Klimazonen. Dann warten starke Heizer und robuste Outdoor-Ausrüstung. Vielleicht möchten Sie frei stehen und flexibel bleiben. Dann entdecken Sie autarke Stromversorgungen, Gas- und Wassertechnik und komfortable Sanitärprodukte. Ob auf dem Campingplatz oder in der freien Natur. Mit Multimedia, Sat-TV-Anlagen und moderner LTE-Technik bleiben Sie immer gut informiert.

Dieser Katalog ist Werkzeug, Begleiter und Inspiration. Eine Einladung, Neues zu probieren. Zu verbessern. Zu träumen. Er zeigt alles auf einen Blick. Schnell gefunden. Für unsere Fachhandels-Partner, über die wir unsere Produkte ausschließlich vertreiben. Und für Camper, die Problemlöser und Alltagsbereicherung suchen.

Camping verbindet Menschen. Es verbindet Natur und Komfort. Es schenkt Freiraum. Genau diesen Freiraum möchten wir mit unseren Produkten unterstützen.

Wir wünschen viel Freude beim Stöbern. Beim Planen. Beim Reisen. Und bei allen Momenten, die unterwegs entstehen.

Herzlichst
Ihr **CAMPING-PROFI Team**

Unser Katalog steht Ihnen auch online unter www.camping-profi.de zur Verfügung

Alle Produkte online im Überblick

Entdecken Sie unser komplettes Sortiment jederzeit bequem online. Dort erhalten Sie ausführliche Produktinformationen, spannende Neuheiten und einen umfassenden Überblick über unser gesamtes Angebot.

Finden Sie den Händler in Ihrer Nähe

In unserer praktischen Händlersuche können Sie ganz einfach Ihre Postleitzahl eingeben und sofort den Händler in Ihrer Nähe finden. So entdecken Sie schnell den passenden Ansprechpartner vor Ort, der Sie persönlich beraten kann. Schauen Sie vorbei und finden Sie Ihren nächstgelegenen Fachhändler mit nur wenigen Klicks.



Trotz größter Sorgfalt bei der Erstellung dieses Katalogs können Änderungen oder Abweichungen nicht ausgeschlossen werden. Für mögliche Fehler oder Aktualisierungen während seiner Gültigkeit übernehmen wir keine Haftung. Druckfehler, Irrtümer und Änderungen sind vorbehalten. Bitte beachten Sie, dass einige Abbildungen Dekorationen oder optionales Zubehör zeigen können, die nicht im Lieferumfang enthalten sind.

CAMPING PROFI TOP-HIT-Selection



Heckzelt FUJI

Innovatives Design speziell für die Montage am Heck entwickelt. Heckklappe kann weiterhin geöffnet und geschlossen werden

- Mit einer Tiefe von 4 m ist das freistehende Heckzelt sowohl geräumig als auch komfortabel
- Große Klarsichtfenster mit Innenklappen
- Trenntür zwischen Schleuse und Wohnraum
- Speziell für Fahrzeuge mit Heckklappe und Heckflügeltüren entwickelt
- Permanente Belüftung unter dem Vordach

Weitere Infos auf Seite 23

Travellife



Klappsessel BARLETTA

Unseren promobil Testsieger Travellife Barletta Comfort L gibt es jetzt auch in den modernen Farben braun und grün.

- Bezug 2D-Mesh (100 % Polyester)
- Integriertes Kopfkissen
- Rückenlehne in 7 Positionen verstellbar

Weitere Infos auf Seite 114

mestic



Mestic inverter MI 1000 - 3000 W

Die neue Serie von reinen Sinuswechselrichtern bietet eine kostengünstige Alternative zur bisherigen MI-Serie.

- Reiner Sinuswechselrichter mit Bypass-Funktion
- Integriertes Display
- USB-A und USB-C Anschlüsse
- Mit Fernbedienung: LCD-Display mit 5-m-Kabel und Ein/Aus-Funktion
- Steuerbar über Mestic Smart App mit Bluetooth und Wi-Fi

Weitere Infos auf Seite 446

 **Zelte und Markisen** ab Seite 7

 **Campingmöbel** ab Seite 109

 **Outdoor und Freizeit** ab Seite 161

 **Grillen, Kochen und Haushalt** ab Seite 177

 **Kühlen und Heizen** ab Seite 267

 **Gasversorgung** ab Seite 323

 **Wasser und Sanitär** ab Seite 343

 **Elektro und Multimedia** ab Seite 421

 **Fahrzeugtechnik** ab Seite 555







Zelte und Markisen

Caravanvorzelte & Teilzelte
Seite 8 - 13

Sonnenvordächer
Seite 14 - 15

Bus- & Kastenwagenvorzelte
Seite 16 - 21

Heck- & Heckklappenzelte
Seite 22 - 23

Küchen- & Gerätezelte
Seite 24

Iglu- & Campingzelte
Seite 25 - 29

Pavillons
Seite 30 - 31

Zusatzstangen & Zeltaufbau-zubehör
Seite 32 - 35

Zelt- & Vorzeltzubehör
Seite 36 - 57

Thule Markisen & Zubehör
Seite 58 - 77

Dometic Markisen
Seite 78 - 79

Fiamma Markisen & Zubehör
Seite 80 - 101

Vorder- und Seitenwände für Markisen
Seite 102 - 103

Pflege- & Reinigungsmittel
Seite 104 - 108

Caravanvorzelt OCEAN



Größe	Umlaufmaß (cm)	Gewicht (kg)	Nr.	Preis
735	700 - 735	30,6	**11958**	**779,—**
770	736 - 770	33,4	**11971**	**829,—**
800	771 - 805	33,8	**11972**	**839,—**
830	806 - 840	35,6	**11973**	**875,—**
860	841 - 875	36,3	**11974**	**879,—**
900	876 - 910	37,1	**11975**	**889,—**
930	911 - 945	37,6	**11976**	**899,—**
960	946 - 980	44,8	**11977**	**979,—**
1000	981 - 1015	45,7	**11978**	**999,—**
1030	1016 - 1050	46,0	**11979**	**1.015,—**
1075	1051 - 1090	46,2	**11980**	**1.025,—**
1100	1091 - 1130	46,5	**11959**	**1.035,—**

Ausstattung:
- Zelttiefe ca. 250 cm, Vordachtiefe ca. 30 cm
- 2 Vorderwand- und 2 Seitenwandteile (herausnehmbar mit Reißverschluss)
- Gardinen-Set
- Dauer-Giebelhochentlüftung
- Justierfalte zum Ausgleich der Bugschrägen
- DPS-System (innen und außen abspannbar)
- Sturmbänder (Abspanngurte 100 % Polyester)

Material:
- Dach: TRIGAROOF TEX 280, beschichtetes Polyestergewebe 280 g/m² (100 % Polyester)
- Seitenwände: TRIGATEX 220, Polyester mit Acrylbeschichtung 220 g/m² (100 % Polyester)
- Erdstreifen: TRIGARESIST 480, PVC-beschichtetes Polyestergewebe 480 g/m² (100 % Polyester)

Gestänge:
- Stahlrohr ø 25 mm mit Schnellspannvorrichtung, 5 Dachstangen und 3 Senkrechtstützen
- ab Größe 960 mit 2 zusätzlichen Dachstangen und 2 zusätzlichen Senkrechtstützen

Lieferumfang: Zelthaut, Stahlrohr-Gestänge mit Schnellspannvorrichtung, Heringe, Gardinen-Set, Rad- und Windblende, 2 Sturmabspannungen.

Caravanvorzelt GOA



Entdecken Sie das Vorzelt GOA, ein Reisevorzelt für den saisonellen Gebrauch, das alle Ihre Erwartungen erfüllt. Die Tiefe von 270 cm ist ein entscheidender Vorteil. Der Stoff TRIGATEX 220 reduziert Kondenswasserbildung maßgeblich. Im Wohnraum ist es bei jedem Wetter angenehm, dank der perfekten Luftzirkulation, die durch die beiden abdeckbaren Hochentlüftungen unter dem Dachüberstand gewährleistet wird. Dieses Vorzelt ist ein wandlungsfähiges und widerstandsfähiges Modell, das über zahlreiche Optionen verfügt und für sein ausgezeichnetes Preis-Leistungs-Verhältnis geschätzt wird.

Größe	Umlaufmaß (cm)	Gewicht (kg)	Nr.	Preis
770	735 - 770	35,0	**13420**	**979,—**
800	771 - 805	35,4	**13421**	**1.005,—**
830	806 - 840	37,4	**13422**	**1.039,—**
860	841 - 875	38,2	**13423**	**1.055,—**
900	876 - 910	38,8	**13425**	**1.085,—**
930	911 - 945	39,5	**13426**	**1.129,—**
960	946 - 980	46,9	**13428**	**1.199,—**
1000	981 - 1015	47,5	**13431**	**1.229,—**
1030	1016 - 1050	47,8	**13456**	**1.249,—**
1075	1051 - 1090	48,6	**13460**	**1.279,—**
1100	1091 - 1130	49,3	**13500**	**1.325,—**

Ausstattung:
- Zelttiefe ca. 270 cm, Vordachtiefe ca. 30 cm
- 2 Vorderwand- und 2 Seitenwandteile (herausnehmbar mit Reißverschluss)
- Gardinen-Set
- Justierfalte zum Ausgleich der Bugschrägen
- Sturmbänder (Abspanngurte 100 % Polyester)

Material:
- Dach: TRIGAROOF TEX 280, beschichtetes Polyestergewebe 280 g/m² (100 % Polyester)
- Seitenwände: TRIGATEX 220, Polyester mit Acrylbeschichtung 220 g/m² (100 % Polyester)
- Erdstreifen: TRIGARESIST 480, PVC-beschichtetes Polyestergewebe 480 g/m² (100 % Polyester)

Gestänge:
- Stahlrohr ø 25 mm mit Schnellspannvorrichtung, 5 Dachstangen und 3 Senkrechtstützen
- ab Größe 960 mit 2 zusätzlichen Dachstangen und 2 zusätzlichen Senkrechtstützen

Lieferumfang: Zelthaut, Stahlrohr-Gestänge mit Schnellspannvorrichtung, Gardinen-Set, Rad- und Windblende, 2 Sturmabspannungen.

Und so bestimmen Sie Ihre Vorzelt-Größe:

Messen Sie das Umlaufmaß Ihres Caravans auf ebener Fläche und waagrecht stehendem Fahrzeug, indem Sie eine Kordel vom Erdboden **(A)** durch die Kederleiste wieder zum Erdboden **(B)** führen.
Beachten Sie bitte, dass die verschiedenen Vorzelthersteller unterschiedliche Größeneinteilungen haben. Für eine exakte Passform des Vorzeltes ist also ausschließlich das gemessene Umlaufmaß ausschlaggebend.
Wichtiger Hinweis, gültig für Vorzelte aller Fabrikate: Bei extremen Wetterverhältnissen wie Sturm, Starkregen und Schneefall oder bei Dauercamping sind Zusatzgestänge (siehe Seite 32) unbedingt zu verwenden, um Schäden am Zelt zu vermeiden.

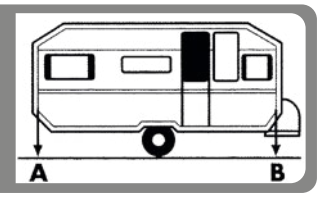

Caravanvorzelt ATLANTIK



Größe	Umlaufmaß (cm)	Gewicht (kg)	Nr.	Preis
770	735 - 770	35,0	**11712**	**1.059,—**
800	771 - 805	35,4	**11713**	**1.095,—**
830	806 - 840	37,4	**11714**	**1.119,—**
860	841 - 875	38,2	**11715**	**1.139,—**
900	876 - 910	38,8	**11716**	**1.169,—**
930	911 - 945	39,5	**11717**	**1.185,—**
960	946 - 980	46,9	**11718**	**1.275,—**
1000	981 - 1015	47,5	**11719**	**1.305,—**
1030	1016 - 1050	47,8	**11733**	**1.345,—**
1075	1051 - 1090	48,6	**11734**	**1.359,—**
1100	1091 - 1130	49,3	**11679**	**1.389,—**
Empfohlenes Zubehör				
Sturmabspannungen (2 Stück)			**11751**	**32,95**

Ausstattung:
- Zelttiefe ca. 270 cm, Vordachtiefe ca. 30 cm
- 2 Vorderwand- und 2 Seitenwandteile (herausnehmbar mit Reißverschluss)
- Im Giebel Lüftung mit Reißverschluss
- Justierfalte zum Ausgleich der Bugschrägen
- DPS-System (innen und außen abspannbar)

Material:
- Dach: TRIGAROOF TEX 280, beschichtetes Polyestergewebe 280 g/m² (100 % Polyester)
- Seitenwände: TRIGACRYL 220, Polyester mit Acrylbeschichtung 220 g/m² (100 % Polyester)
- Erdstreifen: TRIGARESIST 480, PVC-beschichtetes Polyestergewebe 480 g/m² (100 % Polyester)

Gestänge:
- Stahlrohr ø 25 mm mit Schnellspannvorrichtung, 5 Dachstangen und 3 Senkrechtstützen
- ab Größe 960 mit 2 zusätzlichen Dachstangen und 2 zusätzlichen Senkrechtstützen

Lieferumfang: Zelthaut, Stahlrohr-Gestänge mit Schnellspannvorrichtung, Heringe, Gardinen-Set, Rad- und Windblende.

Caravanvorzelt AUSTRAL



Größe	Umlaufmaß (cm)	Gewicht (kg)	Nr.	Preis
770	735 - 770	38,8	**11985**	**1.085,—**
800	771 - 805	40,0	**11986**	**1.099,—**
830	806 - 840	41,4	**11987**	**1.159,—**
860	841 - 875	41,8	**11988**	**1.179,—**
900	876 - 910	42,4	**11989**	**1.209,—**
930	911 - 945	43,3	**11990**	**1.239,—**
960	946 - 980	50,1	**11991**	**1.355,—**
1000	981 - 1015	50,5	**11992**	**1.375,—**
1030	1016 - 1050	51,1	**11993**	**1.415,—**
1075	1051 - 1085	51,8	**11994**	**1.429,—**
1100	1091 - 1130	53,9	**11995**	**1.465,—**
Empfohlenes Zubehör				
Sturmabspannungen (2 Stück)			**11751**	**32,95**

Das **AUSTRAL** ist ein außergewöhnliches Vorzelt für die saisonale Nutzung. Mit einer Tiefe von 300 cm bietet es ein unübertroffenes Innenraumvolumen. Der besonders atmungsaktive Stoff TRIGACRYL 280 ist ideal für warmes Wetter und verringert die Kondensation.

Ausstattung:
- Zelttiefe ca. 300 cm, Vordachtiefe ca. 30 cm
- 2 Vorderwand- und 2 Seitenwandteile (herausnehmbar mit Reißverschluss)
- Im Giebel Lüftung mit Reißverschluss
- Justierfalte zum Ausgleich der Bugschrägen
- DPS-System (innen und außen abspannbar)

Material:
- Dach: TRIGAROOF TEX 280, beschichtetes Polyestergewebe 280 g/m² (100 % Polyester)
- Seitenwände: TRIGACRYL 280, Polyester mit Acrylbeschichtung 280 g/m² (100 % Polyester)
- Erdstreifen: TRIGARESIST 480, PVC-beschichtetes Polyestergewebe 480 g/m² (100 % Polyester)

Gestänge:
- Stahlrohr ø 25 mm mit Schnellspannvorrichtung, 5 Dachstangen und 3 Senkrechtstützen
- ab Größe 960 mit 2 zusätzlichen Dachstangen und 2 zusätzlichen Senkrechtstützen

Lieferumfang:
Zelthaut, Stahlrohr-Gestänge mit Schnellspannvorrichtung, Heringe, Gardinen-Set, Rad- und Windblende.



Anbauten Trigano-Vorzelte. Passen zu allen Modellen auf dieser Doppelseite. Gestänge Stahlrohr ø 19 mm.

1. Anbau STORAGE. Dach beidseitig PVC-beschichtet, Trennwand-Vorhänge mit Moskitonetz. Abmessungen 200 x 150 cm. Gewicht 12 kg.
Nr. 12004 415,—

2. Anbau COMFORT KABINE. Außenzelt aus beschichtetem Polyestergewebe, 2 Dach-Spannstangen, Moskitonetz und Innenkabine aus Baumwolle mit eingenähtem PVC-Zeltboden. Abmessungen 190 x 130 cm. Gewicht 10 kg. **Nr. 12000 499,—**

3. Anbau SCHLAFKABINE. Dach beschichtetes Polyestergewebe, Moskitonetz und eingenähter PVC-Zeltboden. Abmessungen 190 x 140 cm. Gewicht 8,5 kg. **Nr. 12001 375,—**

Reisevorzelt PRINZ PLUS



PVC-Vorzelt zum Einsteigerpreis. Zeltmodell für alle Jahreszeiten.

Ausstattung und Materialien:

- **Zelttiefe:** ca. 240 cm + 20 cm Vordach (PRINZ PLUS 240), ca. 300 cm + 20 cm Vordach (PRINZ PLUS 300)
- **Material:** Dach, Vorder- und Seitenwände aus hochwertigem, beidseitig PVC-beschichtetem Polyestergewebe (100 % Polyester), wetterecht und komplett abwaschbar. Die Fensterfolien absorbieren ca. 90 % der UV-Strahlung.
- **Vorderwand:** teilbar und herausnehmbar, hochrollbare Tür links der Mitte, Fenster mit Gardinen ausgestattet, waagrechte Hohlsäume unter den Fenstern zur Aufnahme von Sturmgestänge oder Verandastangen, bei Größe 16-18 linkes Vorderwandfenster in zwei Fenster unterteilt.
- **Seitenwände:** herausnehmbar, Eingangstür seitlich wegrollbar, waagrechte Hohlsäume unter den Fenstern zur Aufnahme von Sturmgestänge, große Ventilationsfenster mit Prägefolienklappe, durch Reißverschluss zu schließen.
- **Gestänge PRINZ PLUS 240:** 25 x ø 1 mm Stahl, wir empfehlen ab Größe 11 zwei zusätzliche Dachstangen, ab Größe 13 zwei zusätzliche Orkanstangen (siehe Seite 32).
- **Gestänge PRINZ PLUS 300:** 28 x ø 1 mm Stahl, ab Größe 18 mit zwei zusätzlichen Orkanstützen.
- **PRINZ PLUS 240 inkl. SPAR-PAKET PRO 25**, bestehend aus: 2 Firststangen (Stahl 25 x 1 mm) + 2 Orkanstangen (Stahl 22 x 1 mm) + Gestängespanner + Sicherheitsgurt Plus. **Sie sparen 203,– €**
- **PRINZ PLUS 300 inkl. SPAR-PAKET PRO 28**, bestehend aus: 2 Firststangen (Stahl 28 x 1 mm) + 2 Orkanstangen (Stahl 25 x 1 mm) + Gestängespanner + Sicherheitsgurt Plus. **Sie sparen 228,– €**

PRINZ PLUS 240				
Größe	Umlaufmaß (cm)	Gewicht (kg)	Nr.	Preis
9	791 - 820	36,0	**10600**	**1.259,—**
10	821 - 850	38,0	**10601**	**1.345,—**
11	851 - 880	40,0	**10602**	**1.419,—**
12	881 - 910	41,0	**10603**	**1.479,—**
13	911 - 940	42,0	**10604**	**1.495,—**
14	941 - 970	43,0	**10674**	**1.555,—**
15	971 - 1000	44,0	**10676**	**1.595,—**
16	1001 - 1030	46,0	**10677**	**1.639,—**
17	1031 - 1060	47,0	**10678**	**1.665,—**

PRINZ PLUS 300				
Größe	Umlaufmaß (cm)	Gewicht (kg)	Nr.	Preis
10	821 - 850	40,0	**10011**	**1.495,—**
11	851 - 880	41,0	**10012**	**1.605,—**
12	881 - 910	42,0	**10013**	**1.665,—**
13	911 - 940	44,0	**10014**	**1.735,—**
14	941 - 970	45,0	**10015**	**1.779,—**
15	971 - 1000	46,0	**10016**	**1.835,—**
16	1001 - 1030	48,0	**10017**	**1.885,—**
17	1031 - 1060	49,0	**10018**	**1.909,—**
18	1061 - 1090	51,0	**10040**	**2.029,—**

Winter- und Ganzjahresvorzelt CORTINA II



Insbesondere Fans des Wintercampings wird das Modell CORTINA II begeistern: Über das glatt abschließende Dach (ohne Überstand) rutscht der Schnee einfach ab. Äußerst strapazierfähige Materialien und das durchdachte Konzept machen das Vorzelt zum perfekten Urlaubsdomizil – an 365 Tagen im Jahr.
Für Wohnwagen mit einer Kederschienenhöhe von 240 bis 258 cm.
Für die Hubbett Caravans wählen Sie bitte CORTINA II Gr. 1 AP PLUS.
Allgemeine Ausstattung: innen bzw. außen mit flexiblen Abspannleitern abspannbar, geöster Erdstreifen.

Material: alle Teile aus hochwertigem, beidseitig kunststoffbeschichtetem Polyestergewebe (100 % Polyester), wetterecht, lackiert und komplett abwaschbar, die verarbeitete Fensterfolie absorbiert 90 % der UV-Strahlung.
Gestänge: 25 x 1 mm Stahl, galvanisch verzinkt und chromatisiert, Größe 1 und 2 mit zwei Standbeinen, Größe 3 - 6 mit drei Standbeinen.
Seitenwände: Eingangstür mit Stalltür-Effekt und abgedeckten Reißverschlüssen in jeder Wand, abnehmbare Schaumstoffwulste mit Klettband.
Vorderwand: senkrecht für optimale Raumausnutzung, bei Größe 3 und 4 hochrollbar, bei Größe 5 und 6 komplett herausnehmbar, Traufenkeder zum Anbringen einer Regenrinne, Sturmabspannmöglichkeiten unter den Fenstern und an den Dachecken.
Lieferumfang: Zelthaut, Gestänge, Gardinen, Abspannmaterial und Packsack.

Größe	Maße (cm)	Gewicht (kg)	Nr.	Preis
1	200 x 150	19,0	**12232**	**595,—**
2	220 x 180	20,0	**12233**	**679,—**
3	250 x 200	26,0	**12234**	**799,—**
4	300 x 200	28,0	**12235**	**839,—**
5	350 x 210	30,0	**12236**	**919,—**
6	400 x 210	32,0	**12237**	**959,—**
1 AP PLUS	200 x 150	20,0	**12331**	**665,—**
Andruckstange (pro Stück)			**12115**	**25,50**
Rad- und Windblende (Satz)			**12189**	**49,95**

Reisevorzelt PRIME AIR II



Für Einsteiger zum Vorzugspreis. Das preislich attraktive Reisezelt liegt farblich voll im Trend. Einsatz von hochwertigem HQ-Gewebe und die Variabilität der Eingangsmöglichkeiten in der Vorder- und Seitenwand zeichnen PRIME AIR II ganz besonders aus. Aufgrund der einfachen Handhabung ein idealer Reisebegleiter.

Ausstattung und Materialien:

- **Zelttiefe:** ca. 240 cm + 20 cm Vordach
- **Material:** Dach und Wände aus Texolan 150 HQ (High Quality), PU-beschichtet, Luftschläuche aus hochwertigem TPU-Material, hochgezogener Spritz- und Erdstreifen aus beidseitig kunststoffbeschichtetem Polyestergewebe, wetterecht und komplett abwaschbar.
- **Vorderwand:** teilbar und herausnehmbar, Rundbogentür mit Stalltür-Effekt links der Mitte, seitlich wegroll- oder hochrollbar, Fenster rechts der Mitte zusätzlich als Eingang hochrollbar, Fenster mit Gardinen ausgestattet, verschließbare Giebelhochentlüftung, abgedeckte Reißverschlüsse.
- **Seitenwände:** herausnehmbar, Eingangstür seitlich wegrollbar, große Lüftungsfenster aus Moskitogaze mit verschließbarer Klarfolienklappe durch Reißverschluss, Lüftungsfenster mit Gardinen ausgestattet, abgedeckte Reißverschlüsse.
- **Konstuktion:** Air-In-System mit einem Luftschlauch-Durchmesser von 10 cm, zusätzliche Air-In Luftschläuche im Dach und in der Vorderwand. Höhen-Ausgleichs-Blocks für Größenanpassung und unebene Flächen.
- **Allgemeine Ausstattung:** innen abspannbar, abgeschweißte Nähte, Sturmabspannmöglichkeit unter den Fenstern, Steckkastenteile zur Aufnahme von einem Sicherheitsgurt (3-er Set).
- **Lieferumfang:** Zelthaut mit Air-In-System, Gardinen für Vorder- und Seitenwand, Rad- und Windblende, Höhen-Ausgleichs-Blocks, Abspannmaterial inklusive 3 Spanngurte, Luftpumpe und Tragetaschen.

Größe	Umlaufmaß (cm)	Gewicht (kg)	Nr.	UVP	Sonderpreis
31	906 - 930	40,0	**11190**	**1.835,—**	**1.639,—**
41	931 - 955	41,0	**11191**	**1.910,—**	**1.705,—**
51	956 - 980	42,0	**11192**	**1.950,—**	**1.739,—**
61	981 - 1005	43,0	**11193**	**1.995,—**	**1.779,—**
71	1006 - 1030	44,0	**11194**	**2.035,—**	**1.815,—**

Reisevorzelt SUMBA AIR CAMP



Das SUMBA ist ein aufblasbares Vorzelt und erstreckt sich über die gesamte Länge des Caravans. Es vereint alle Vorteile traditioneller Vorzelte mit denen aufblasbarer Modelle: ein großer Wohnraum und ein schneller Auf- und Abbau. Das zentrale AIR CAMP-Gestängesystem ermöglicht das Aufblasen des Vorzelts über ein einziges Ventil. Das SUMBA ist mit den TRIGANO-Anbauten (siehe Seite 9) kompatibel.

Ausstattung:

- Zelttiefe ca. 270 cm, Vordachtiefe ca. 30 cm
- 2 Vorderwand- und 2 Seitenwandteile (herausnehmbar mit Reißverschluss)
- Gardinen-Set
- Dauer-Giebelhochentlüftung
- Justierfalte zum Ausgleich der Bugschrägen
- DPS-System (innen und außen abspannbar)
- Sturmbänder (Abspanngurte 100 % Polyester)

Material:

- Dach: TRIGAROOF TEX 280, beschichtetes Polyestergewebe 280 g/m² (100 % Polyester)
- Seitenwände: TRIGATEX 220, Polyester mit Acrylbeschichtung 220 g/m² (100 % Polyester)
- Erdstreifen: TRIGARESIST 480, PVC-beschichtetes Polyestergewebe 480 g/m² (100 % Polyester)

Gestänge:

- AIR CAMP-Technologie, Luftschläuche aus hochwertigem TPU-Material, ø 15 cm

Lieferumfang: Zelthaut, Heringe, Gardinen-Set, Rad- und Windblende, Luftpumpe und Tragetaschen.

Größe	Umlaufmaß (cm)	Gewicht (kg)	Nr.	Preis
840	840 - 874	43,0	**11220**	**1.599,—**
875	875 - 909	44,0	**11221**	**1.645,—**
910	910 - 944	45,0	**11222**	**1.663,—**
945	945 - 979	46,0	**11223**	**1.699,—**
980	980 - 1014	47,0	**11224**	**1.729,—**
1015	1015 - 1049	48,0	**11225**	**1.769,—**

Aircamp-Vorzelt LAGOON

TRIGANO







Unser Preis
409,—

Mit einem aufblasbaren Bogenmodell entscheiden Sie sich für ein leicht transportierbares Vorzelt. Nutzen Sie die Aircamp-Technologie, eine Innovation von Trigano, die das Aufstellen vereinfacht und gleichzeitig Platz spart. Die Frontseite ist abnehmbar und kann aufgerollt werden, wodurch die Fläche des Wohnraums vergrößert wird. Die beiden Seitentüren mit Moskitonetzen geben diesem Vorzelt mit seiner Tiefe von 250 cm eine praktische Note. Um Ihre Privatsphäre abends oder auch am Tag zu wahren, sind die Fenster von innen mit Verdunklungsklappen ausgestattet.
Das Vorzelt LAGOON ist äußerst robust, insbesondere der Stoff, der mit einer sehr strapazierfähigen Beschichtung ausgestattet ist.
Für Wohnwagen mit einer Höhe von 235 - 250 cm.
Besonderheiten: außenliegende Aufblasstellen für schnellen Zugang • Moskitonetze an Seitentüren • 2 Stahl-Teleskopstangen hinten • Hochdruckpumpe mit integriertem Manometer.

Material: CAMPTEX, Polyester Ripstop 210D, PU-beschichtet 5.000 mm.

Lieferumfang: Vorzelt, Hochdruckpumpe, Gummispanner, Heringe, Teleskopstangen hinten, Bodenschürze und Radkastenabdeckung, Tragetasche.

Größe	Gewicht	Nr.	Preis
325 x 250 cm	19,0 kg	**12309**	**409,—**

Schnellaufbauzelt FORTUNA AIR

dwt ZELTE



Unser Preis
749,—

Das moderne Air-In Modell ermöglicht einen schnellen Aufbau. Leicht im Gewicht und ein kleines Packmaß zeichnen Fortuna Air besonders aus. Das Distanzpolster oder der Alu-Spannstab im Dach stabilisieren zusätzlich die Dachfläche.
Für Wohnwagen mit einer Kederschienenhöhe von 240 - 255 cm.
Dacheinzug: ca. 270 cm
Material: Texolan 30, PU-beschichtet
Dach: mit 7 mm (Kederschiene Wohnwagen) und 6 mm Keder (Anbau an Markisen) ausgestattet.
Allgemeine Ausstattung: innenseitig abgeschweißte Nähte
Vorderwand: Klarfolienfenster inklusive Gardine als Tür hochrollbar oder als Sonnendach ausstellbar. Dahinter befindet sich ein hochrollbarer Gazeeinsatz, der durch Reißverschluss verschließbar ist und vor Insekten schützt.
Seitenwände: Beide Seitenwände mit großem und kleinem Klarfolienfenster inklusive Gardine und einer seitlich wegrollbaren Tür. Hinter der Tür zusätzlich ein seitlich wegrollbarer Gazeeinsatz, der durch Reißverschluss verschließbar ist und vor Insekten schützt. In beiden Seitenwänden eine abgedeckte Hochentlüftung. Bei Regenwetter bietet die Hochentlüftung Schutz und sorgt für eine Dauerbelüftung im Zelt.
Konstruktion: Air-In-System mit einem Luftschlauch Durchmesser von 10 cm, eine Kammer und zusätzlichem Distanzpolster im Dach zur Aussteifung der Dachfläche. Es besteht die Möglichkeit das Distanzpolster gegen einen Alu-Spannstab zu tauschen. Das Zelt ist in der Höhe verstellbar durch mitgelieferte Fußadapter.
Lieferumfang: Zelthaut inklusive Gardinen, zwei Aufstellstangen, Alu-Spannstab, Abspannmaterial, zwei Fußadapter, Doppelhubpumpe und Tragetasche.

Größe	Gewicht	Nr.	Preis
300 x 280 cm	ca. 14 kg	**13135**	**749,—**
Empfohlene Sonderausstattung:			
Spezial-Andruckstange Alu (pro Stück)		**12147**	**32,50**
Schaumstoffwulst (pro Stück)		**12146**	**22,50**
Luftpolster Air-In (pro Stück)		**12158**	**54,95**
Distanzkissen (für Markisen-Montage)		**13136**	**34,95**
Rad- und Windblende (Satz)		**10406**	**49,95**

Aircamp-Vorzelt ARUBA

TRIGANO



Das aufblasbare Vorzelt ARUBA wird in drei Größen angeboten und ist mit der Aircamp-Technologie ausgestattet, wodurch es schnell und problemlos aufgestellt werden kann. Sein neues Design verleiht ihm ein modernes Aussehen. Es passt hervorragend zu den unterschiedlichen Wohnwagen-Modellen, die auf dem Markt zu finden sind. Dank seiner großen Fenster können Sie den ganzen Tag die Helligkeit von draußen genießen.

Für Wohnwagen mit einer Höhe von 235 - 250 cm.
Besonderheiten: Außenliegende Aufblasstellen für schnellen Zugang • Moskitonetze an allen Türen • Hochdruckpumpe mit integrierter Anzeige.
Material: CAMPTEX, Polyester Ripstop 210D, PU-beschichtet 5.000 mm.
Lieferumfang: Vorzelt, Hochdruckpumpe, Gummispanner, Heringe, 2 Teleskopstangen hinten, Schürze und Radkastenabdeckung, Tragetasche.

Größe	Gewicht	Nr.	Preis
280 x 240 cm	24,0 kg	**12314**	**699,—**
320 x 240 cm	24,7 kg	**12326**	**799,—**
390 x 240 cm	28,6 kg	**12327**	**849,—**

Aircamp-Vorzelt LIMA

TRIGANO



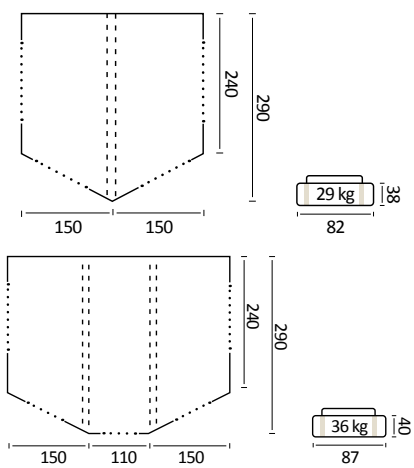

Erleben Sie mit dem Vorzelt LIMA einen Urlaub der anderen Art! Sein elegantes, originelles Design sorgt für maximale Bodenfläche. Die großen Fenster gewährleisten eine Rundumsicht und die Moskitonetze an den Öffnungen schützen Sie vor lästigen Insekten. Das aufblasbare Vorzelt LIMA mit der Aircamp-Technologie verfügt über einen besonders beneidenswerten Vorzug: den Stoff CAMPCLIMATE, der unter allen Umständen für Komfort und Atmungsaktivität sorgt. Außerdem ist dieser Stoff sehr leicht, wasserabweisend und extrem robust. Für einen optimalen Wärmekomfort ist das Vorzelt serienmäßig mit einem Innenhimmel ausgestattet.
Für Wohnwagen mit einer Höhe von 235 - 250 cm.
Besonderheiten: Externer Aufblaspunkt für schnellen Zugang • Sturmabspanngurte • seitliche Lüftungsklappen • Moskitonetze an allen Türen • Isotherm-Innenhimmel • Dachauflagestangen (Anti-Wassersack) • 2 Teleskopstangen hinten • Hochdruckpumpe mit integrierter Anzeige.
Material:
CAMPCLIMATE, Polycotton Ripstop 260 g/m².

Lieferumfang:
Vorzelt, Hochdruckpumpe, Dachauflagestangen (Anti-Wassersack), Gummispanner, Heringe, Spanngurte, Innenhimmel, Teleskopstangen hinten, Schürze und Radkastenabdeckung, Tragetasche.

Größe	Gewicht	Nr.	Preis
300 x 290 cm	29,0 kg	**10038**	**1.049,—**
410 x 290 cm	36,0 kg	**10039**	**1.279,—**

Sonnenvordach TRIGANO

TRIGANO



TOP HIT

Unser Preis
69,95

Einfaches Sonnensegel inklusive Aufstellstangen.
Dachtiefe: 220 cm
Breite: 300 cm
Material: Polyester Oxford 150D (100 % Polyester)
Gestänge: 3 Stahl-Aufstellstangen
Farbe: Dunkelgrau

Nr. 15100 **69,95**

Sonnendach TRAVELLIFE LED

Travellife





Unser Preis
62,95

Befestigen Sie das Sonnendach einfach an Ihrem Wohnwagen oder Wohnmobil. Die 130 LED-Leuchten an den Rändern verbreiten eine gemütliche Atmosphäre. Das robuste Polyestergewebe schützt tagsüber vor UV-Strahlung und ist dank der Teflon- und PU-Beschichtung wasserabweisend.

- Schützt vor UV-Strahlen und Schmutz
- 130 LED-Leuchten an den Rändern
- Wasserabweisend dank Teflon- und PU-Beschichtung
- Inklusive Teleskop-Aufstellstangen, Abspannleinen, Spannern und Aufbewahrungstasche
- Abmessungen 400 x 250 cm
- Gewicht 2,5 kg

Nr. 15199 **62,95**

Sonnendach TRAVELLIFE TEXEL AIR

Travellife







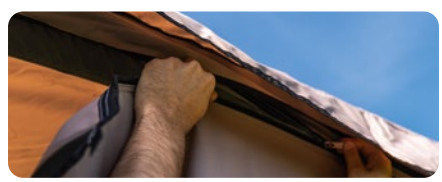

Suchen Sie ein einfach aufzustellendes Sonnendach für den Wohnwagen? Dann sollten Sie sich für das TRAVELLIFE TEXEL AIR entscheiden. Das aufblasbare Sonnendach ist einfach aufzustellen. Es lässt sich an einer Stelle aufblasen. Dazu dient die mitgelieferte Handpumpe. Mit dieser Doppelhubpumpe steht das Vordach im Handumdrehen.
Das aufblasbare Sonnendach besteht aus beschichtetem Polyester und wiegt nur 9 kg.

Passend für die meisten Wohnwagen.
Das aufblasbare Sonnendach TRAVELLIFE TEXEL AIR wurde vom Designer des Beachy Caravans entworfen. Das Sonnendach passt perfekt auf den Beachy 420 und 450, ist aber auch für viele andere Wohnwagen geeignet. Voraussetzung ist eine Höhe von 240 - 260 cm und eine Wohnwagenschiene (gerades Stück) von mindestens 360 cm Länge. Mit den Seitenteilen wird das Vordach komplett und schafft ein besonderes Outdoorfeeling. Die Seitenteile lassen sich mit Reißverschlüssen am Sonnendach befestigen und sind als 2er-Set optional erhältlich.

- Passend für viele Wohnwagen einschließlich Beachy 420 und 450
- UV-beständig und wasserdicht
- Aufblasbar: Inklusive manueller Doppelhubpumpe
- Einfaches Aufstellen mit einer Aufpumpstelle
- Sehr stabil dank verstellbarer Abspannseile
- Material 100 % Polyester-Gewebe, beschichtet
- Abmessungen (HxBxT) 251 x 360 x 254 cm

Sonnendach TRAVELLIFE TEXEL AIR.
Lieferumfang inklusive Handpumpe, Tragetasche, Gurte und Heringe. Gewicht 9,1 kg.
Nr. 15151 **599,—**

Seitenwand-Set TRAVELLIFE TEXEL AIR.
Linke und rechte Seite, inklusive Abspannmaterial. Gewicht 4,6 kg. **Nr. 15152** **279,—**

Sonnensegel SKIA CAMPERVAN/CARAVAN



Unser Preis
169,—

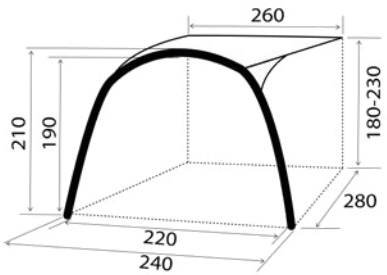



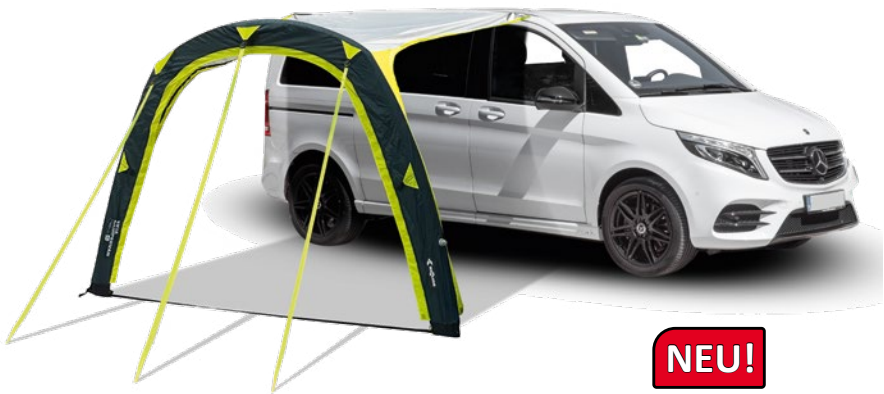

NEU!

Sekundenschnell einsatzbereites Sonnensegel für Caravans und Campingbusse mit aufblasbarem Gerüst (A.I.R. Tech Technologie).
Einfacher Aufbau mittels mitgelieferter Luftpumpe. Die Luftschläuche verhindern auch bei stärkerem Wind eventuelle Beschädigungen am Fahrzeug. Mit Befestigungsmöglichkeit von optionalen Seitenteilen. Inklusive Montagezubehör.

Verbindungsvarianten zum Fahrzeug:
• Doppelkeder 5/7 mm
• Magnetadapter-Set (optional)
Material: 150D Oxford Polyester PU (100 % Polyester)
Gestänge: Airtube
Abmessungen: 240 x 280 x H190/210 cm
Packmaß: 65 x ø 20 cm
Gewicht: 6,9 kg **Nr. 15153 169,—**

Seitenwände SKIA. Zweiteiliges Seitenwandset aus 150D Oxford Polyester PU (100 % Polyester).
Nr. 15154 54,95

Magnetadapter-Set. Zum Anschluss an Fahrzeuge ohne Dachrinne. Der Adapter haftet auf ebenen Blechdächer. Die Verbindung erfolgt mit Keder und Doppel-U-Profil. **Nr. 13123 51,95**

Sonnenvordach SUNNY VAN ROOF









NEU!



Sonnenvordach für Busse. Die Befestigung am Fahrzeug erfolgt entweder über die Kederschiene oder den mitgelieferten Schleusenstab.
Serienmäßiges Zubehör:
• Heringe
• Spannleinen
• Aufstellstäbe aus Stahl
• Schleusenstab mit Klemmschellen
Material: Oxford Polyester PVC beschichtet (100 % Polyester)
Gestänge: Stahl ø 22/19 mm

Sonnenvordach SUNNY VAN ROOF 260.
Abmessungen: 260 x 240 cm
Packmaß: 90 x 18,5 x 10 cm
Gewicht: 5,2 kg
Nr. 13253 139,—

Sonnenvordach SUNNY VAN ROOF 300.
Abmessungen: 300 x 240 cm
Packmaß: 90 x 20 x 12 cm
Gewicht: 6 kg
Nr. 13254 149,—

Seitenwandset SUNNY VAN ROOF. Seitenwandset für Bus-Sonnenvordach SUNNY VAN ROOF mit großem Panoramafenster. Einfache Montage. Material Oxford Polyester PVC beschichtet (100 % Polyester). Abmessungen 300 x 240 cm. Gewicht 1,6 kg.
Nr. 13255 64,95

Busvorzelt BIVOUAC CAR

TRIGANO



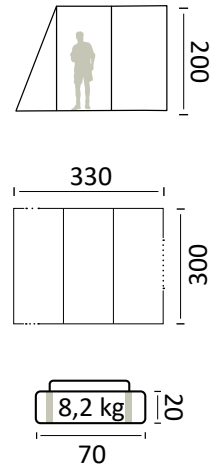

Das BIVOUAC CAR eignet sich für Reisecamper mit Bus. Das praktische Vorzelt ist einfach auf- und abzubauen und bietet uneingeschränkte Freiheit, wenn Sie unterwegs sind. Es bietet eine Seitentür und ist freistehend. Das Vorzelt in Form eines Tunnelzelts wird dank der Glasfaserstruktur für seine Leichtheit geschätzt.
Das BIVOUAC CAR bietet sehr komfortable Abmessungen mit einer Tiefe von 330 cm. Es beansprucht sehr wenig Platz, ist zusammengefaltet äußerst kompakt und kann leicht im Gepäck verstaut werden.

Besondere Merkmale:
- Am Vorzelt hochziehbare Eingangstür
- Zwei seitliche Moskitonetze mit Klappen
- Dachvorsprung hinten dient als Tunnelabdichtung am Fahrzeug
- Anpassungsschürze, die das Dach des Fahrzeugs abdeckt und durch Abspannung am Heck des Fahrzeugs gehalten wird
- Ein Seiteneingang
- Trenntür zwischen Fahrzeug und Wohnraum

Für Busse mit Regenrinnenhöhe von 180 - 220 cm.
Material: Polyester Ripstop 190T PU-beschichtet, Wassersäule 3.000 mm.
Gestänge: Fiberglas ø 11 mm.
Lieferumfang: Zelthaut, Gestänge, Aufstellstangen, Heringe, Packsack.
Abmessungen: 330 x 300 x H 200 cm.
Packmaß ca. 70 x ø 20 cm. Gewicht ca. 8,2 kg.

Nr. 13218 **233,—**

Busvorzelt BEYOND

BRUNER



Freistehendes Buszelt mit ausgezeichnetem Preis-Leistungsverhältnis. Große Fenster an beiden Seiten und der Vordereingang mit seitlich wegrollbarer Tür sorgen für gute Belüftung und viel Helligkeit im Inneren des Zeltes. Alle Fenster (vorne und seitlich) sind verdunkelbar. Zum Lieferumfang gehören außerdem zwei Dachspannstangen und eine verschließbare Rückwand.
Verbindungsmöglichkeiten zum Fahrzeug: Mit Keder, mit Schleusenstab an der Regenrinne, mit Klettbändern an der Reling oder Hohlsaum als Vorbereitung für ein optionales Kederadapterset.
Für Busse mit Regenrinnenhöhe von 180 - 220 cm.
Material: 100 % Polyester-Gewebe, PU-beschichtet, Wassersäule 3.000 mm.
Gestänge: außenliegendes Fiberglas ø 12,7 mm.
Lieferumfang: Zelthaut, Gestänge, Schleusenstab, Spannleinen, Heringe, Packsack.
Abmessungen: 340 x 240 x H 210 cm. Packmaß ca. 75 x ø 25 cm. Gewicht ca. 12 kg.

Nr. 13225 **299,—**

Schlafzelt BEYOND. Das optionale Innenzelt bietet Platz für zwei Personen. Abmessungen 140 x 220 x H 175 cm. Gewicht ca. 1 kg. **Nr. 13211** **39,95**





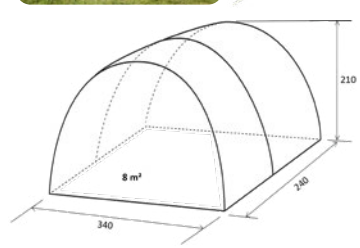

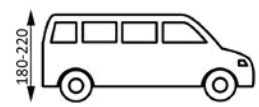

Bus- und Kastenwagenvorzelt SANTA CLARA

TRIGANO



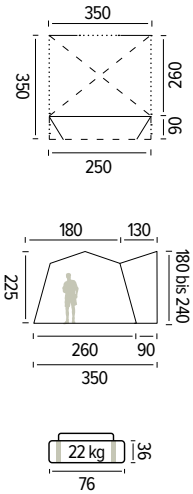

Unser Preis
689,—

Ideales Vorzelt für Reisecamper oder diejenigen, die ihre Zeit im Urlaub lieber mit anderen Dingen verbringen als mit dem Aufbau eines Vorzelts. Tatsächlich gefällt das SANTA CLARA Vorzelt wegen seines einfachen und schnellen Aufbausystems. Es ist freistehend, d. h. es kann vor Ort stehen bleiben, wenn der Kastenwagen oder Van vom Stellplatz wegfährt. Das große Fenster an der 350 cm breiten Frontseite sorgt dafür, dass Sie es tagsüber schön hell und freundlich haben. Dieses Vorzelt ist leicht, robust und zugleich modern. **Für Fahrzeuge mit einer Anschlusshöhe von 180 - 240 cm.**
Besondere Merkmale: in Wohnraum eingenähter Zeltboden, Moskitonetze an allen Türen, Trenntür zwischen Schleuse und Wohnraum, Belüftung oben, zwei Eingänge und zwei Seitenfenster.
Material: Camptex Light (100 % Polyester), Polyester 190T 75D, PU-beschichtet, Wassersäule 3.000 mm.
Gestänge: Fiberglas.
Lieferumfang: Vorzelt, Verbindungsstange am Fahrzeug, Saugnäpfe, Tragetasche.
Abmessungen: 350 x 260 + 90 x 225 cm. Packmaß 36 x 76 cm. Gewicht 22 kg.

Nr. 13252 **689,—**

Busvorzelt PICCO AIR

dwt ZELTE



Unser Preis
549,—

Zeltmodell mit Luftschlauch-Konstruktion. Schnell und einfach aufgebaut.
Für Busse mit Regenrinnenhöhe von 180 - 220 cm.
Zeltbreite: ca. 320 cm **Zelttiefe:** ca. 150 + 100 cm
Ausstattung: innenseitig verschweißte Nähte, fest eingenähter Boden.
Material: Texolan 30, PU-beschichtet.
Vorderwand: zwei Klarfolienfenster, mit Gardinen ausgestattet, Eingang hochroll- und als Sonnendach ausstellbar, oberhalb der Eingangstür Gazeeinsatz mit ausstellbarer Lüftungshaube, unterhalb seitlich wegrollbarer Gazeeinsatz, der durch Reißverschluss verschließbar ist und vor Insekten schützt.
Seitenwände: links mit Lüftungsfenster (Gaze/Klarfolie), mit Stoffklappe und Reißverschluss verschließbar, rechts mit hochrollbarem Eingang und eingearbeitetem Lüftungsfenster (Gaze/Klarfolie), darunter seitlich wegrollbarer Gazeeinsatz, der durch Reißverschluss verschließbar ist, Eingang zusätzlich als Sonnendach ausstellbar.
Rückwand: hochrollbar, Verbindungsschleuse mit Hohlsaum für den Schleusenstab und Vorbereitung zur optionalen Anbringung von Keder- oder Magnetadapter.
Gestänge: Air-In-System mit einem Luftschlauch-Durchmesser von 10 cm, 2 Kammern, 3 Air-In Distanzpolster zur Aussteifung der Zelttiefe.
Lieferumfang: Zelthaut, Gardinen, Abspannmaterial, Schleusenstab, 2 Aufstellstangen, Tragetasche, Zeltboden und Doppelhubpumpe.
Packmaß: ca. 75 x 23 cm
Gewicht: ca. 12 kg

Nr. 13100 **549,—**

Busvorzelt TROUPER AIR 2.0



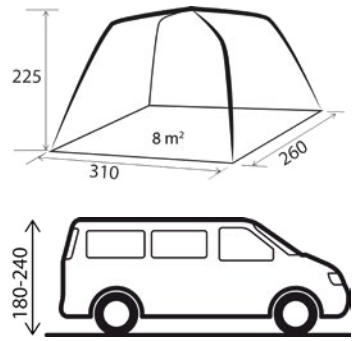

Unser Preis
599,—

Die Version 2.0 präsentiert sich mit einem neuen Luftrahmen, der die Raumausnutzung bei gleicher Standfläche optimiert. Alle restlichen, einzigartigen Eigenschaften der A.I.R. Tech Zelt- und Vorzeltkollektion bleiben unverändert erhalten.
Mit einer Verbindungsschleuse, die einen Höhenbereich von 180 - 240 cm abdeckt, ist das Trouper 2.0 auch für den Einsatz an mittelgroßen Minibussen geeignet.

Eigenschaften:
- Geräumiges Mobilzelt
- Freistehende Konstruktion
- Mit Crossbeam-Technologie
- Neuer A.I.R. Tech Luftrahmen
- Eingangstüren mit Moskitonetz
- Inklusive Doppelhubpumpe mit Überdruckventil
- Mit rundum eingenähtem Zeltboden
- Große Panoramafenster
- Zusätzliche Dachlüftung
- Zahlreiche Abspannpunkte

Verbindungsmöglichkeiten zum Fahrzeug:
- Mit Keder 5/7 mm
- Mit Schleusenstab
- Mit Klettband an der Reling

Anschlusshöhe (Fahrzeug/Regenrinne): 180 - 240 cm
Material: 150D Oxford Polyester, Wassersäule 3.000 mm (100 % Polyester).
Gestänge: TPU Airtube + Fiberglas-Gestänge.
Lieferumfang: Außenzelt mit Boden, Gestänge, Schleusenstab, Spannleinen, Heringe, Packsack.
Abmessungen: 310 x 260 x H 225 cm.
Packmaß 80 x ø 35 cm. Gewicht ca. 20,5 kg.
Nr. 13212 **599,—**

Schlafzelt TROUPER.
Abmessungen 140 x 220 x H 155 cm.
Nr. 13213 **45,95**

Busvorzelt TROUPER AUTO-UP



Unser Preis
689,—

Die TROUPER AUTO-UP Busvorzelte sind die natürliche Weiterentwicklung der A.I.R.Tech Technologie und ermöglichen die Montage, das Aufblasen und die Verankerung in nur wenigen Minuten und in absolutem Komfort durchzuführen.
Gleichzeitig entfällt die Notwendigkeit, traditionelle Metall- oder Glasfaserstangen zu verwenden.

Eigenschaften:
- Automatisches Aufblasen dank integrierter elektrischer Pumpe mit wiederaufladbarem Akku
- Schnell und einfach aufbaubar
- Inklusive Tasche und Aufbauzubehör
- Ventilationsöffnung
- Verstellbare Verankerungspunkte
- 2 Eingänge
- Panorama-Fenster
- Eingenähter Zeltboden
- **Packsack**

Verbindungsmöglichkeiten zum Fahrzeug:
- Mit Keder 5/7 mm
- Mit Schleusenstab

Anschlusshöhe (Fahrzeug/Regenrinne): 180 - 240 cm

Material: 150D Oxford Polyester, Wassersäule 3.000 mm (100 % Polyester).
Gestänge: TPU Airtube + Fiberglas-Gestänge.
Lieferumfang: Außenzelt mit Boden, Gestänge, Schleusenstab, Spannleinen, Heringe, Packsack.
Abmessungen: 310 x 260 x H 225 cm.
Packmaß 80 x ø 35 cm. Gewicht ca. 19,2 kg.
Nr. 13251 **689,—**

Schlafzelt TROUPER.
Abmessungen 140 x 220 x H 155 cm.
Nr. 13213 **45,95**

THE FUTURE IS HERE

AUTO-UP SYSTEM

Revolutionär und bahnbrechend - das A.I.S. integrierte Aufblasesystem für Zelte, Vorzelte und Pavillons mit Luftgestänge ermöglicht eine schnelle, mühelose und komfortable Installation. Dieses System benötigt weder zusätzliche Handluftpumpen noch elektrische Kompressoren. Stattdessen arbeitet es mit einem wiederaufladbaren LiOn-Akku, der für ultimative Bewegungsfreiheit sorgt. Die innovative Technologie nutzt die Kraft der Luft, um Ihr Outdoor-Erlebnis zu revolutionieren. Egal ob beim Camping, auf Festivals oder bei Outdoor-Veranstaltungen - mit dem A.I.S. System wird der Aufbau von Zelten, Vorzelten und Pavillons so einfach wie noch nie zuvor. Sparen Sie Zeit, Energie und Ressourcen und genießen Sie ein stressfreies Outdoor-Erlebnis. Das A.I.S. System - die Zukunft des Campings.

Bus-/Reisemobilvorzelt A.I.R TECH TRAILS

Freistehendes Bus-/Reisemobilvorzelt mit aufblasbarem A.I.R. Tech Luftgerüst (2 Bögen). Verbindungsschleuse mit direktem Zugang zum Fahrzeug.

Eigenschaften:

- Alle Fenster sind verdunkelbar
- Vorder- und Seiteneingang mit Moskitogaze
- Schutzdach an der Vorderseite
- Große Verbindungsschleuse mit Eingangstür
- Mittels Reißverschluss herausnehmbare Verbindungsschleuse
- Verschließbare Rückwand
- Dauerbelüftung
- Kabelzugang
- Eingenähter Zeltboden
- Zahlreiche Abspannpunkte
- Hohe Stabilität
- Inklusive Montagematerial und Packtasche

Verbindungsmöglichkeiten zum Fahrzeug:

- Mit Keder
- Mit Schleusenstab
- Dachreling



Unser Preis
ab 679,—



Material: Oxford-Polyester (100 % Polyester), PU-beschichtet, Wassersäule 3.000 mm.

Gestänge: AIRTUBE

Serienmäßiges Zubehör: 2 Aufstellstangen, Schleusenstab, Spannleinen, Heringe, Packtasche, Doppelhubpumpe.

Abmessungen Zelt: 320 x (220 + 100) x H 215 cm. Packmaß 80 x ø 40 cm. Gewicht ca. 18 kg.

Busvorzelt AIR TECH TRAILS LC. Für Fahrzeuge mit einer Anschlusshöhe von 180 - 220 cm.
Nr. 13216 **679,—**

Reisemobilvorzelt AIR TECH TRAILS HC. Für Fahrzeuge mit einer Anschlusshöhe von 245 - 280 cm.
Nr. 13217 **749,—**

Wichtiges Zubehör für alle Bus- und Reisemobilvorzelte

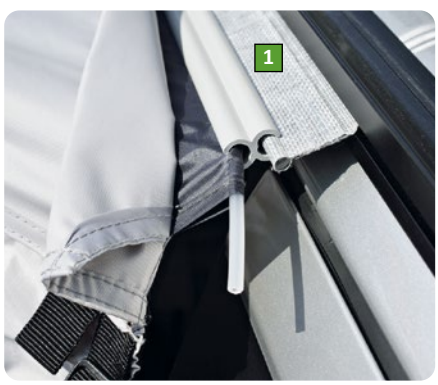

1. Kederadapter-Set. Zur Befestigung des Busvorzeltes bei Fahrzeugen ohne Regenrinne. Für die Kederstärken 5 und 7 mm. **Nr. 13144** **36,50**

2. Magnetadapter-Set für Busvorzelte. Bietet eine noch schnellere Möglichkeit der Anbindung ans Fahrzeug. Er haftet auf ebenen Blechdächern. An dem textilummantelten Magnetstreifen ist einseitig ein Keder angenäht, der mit dem Zelt über eine beiliegende Doppelkederschiene verbunden wird.
Nr. 13123 **51,95**

3. Klappsauger. Zur Befestigung des Schleusenstabes auch ohne Regenrinne oder Kederschiene: Schleusenstab einfach in den Klappsauger klemmen und diesen auf dem trockenen, sauberen Fahrzeugdach

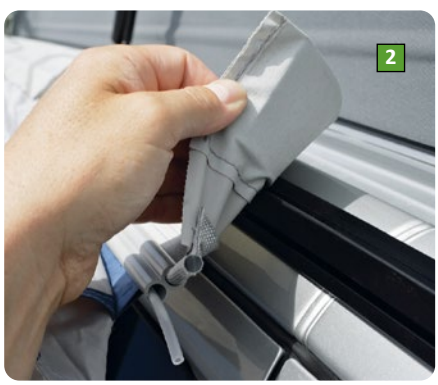

befestigen. Metallkörper ø 5,5 cm. Preis pro Stück.
Nr. 13230 **11,95**

4. Befestigungs-Saugnapf mit Haken. Lackschonende Anbringung von Vorzelten oder Sonnendächern mittels Unterdruck-Befestigungssaugnapf an Fahrzeugen ohne Regenrinne (z. B. VW T4).
ø 10 cm - belastbar bis max. 10 kg
Nr. 13167 **13,95**
ø 12 cm - belastbar bis max. 15 kg
Nr. 13232 **14,95**

5. Befestigungs-Saugnapf mit Ring + S-Haken. Schraubenlose Befestigung von Vorzelten/Buszelten, Sonnendächern, Sonnensegeln u. v. m. Der Saugnapf wird einfach auf einer glatten, sauberen und



trockenen Fahrzeugfläche angesetzt und der Hebel umgelegt, dadurch wird ein sehr starkes Vakuum erzeugt. Klappsauger (ø 11,5 cm) aus Kunststoff mit stabilem Kunststoffhebel. Inklusive zwei S-Haken. Belastbar bis max. 10 kg. **Nr. 13231** **13,95**

Schleusenstab. (o. Abb.) Zur Anbringung des Busvorzeltes an der Regenrinne. Länge 280 cm, mit 3 Klemmschellen. **Nr. 13122** **27,95**

Kastenwagenvorzelt FORTUNA AIR



Das moderne Air-In Modell ermöglicht einen schnellen Aufbau. Leicht im Gewicht und ein kleines Packmaß zeichnen Fortuna Air besonders aus. Das Distanzpolster oder der Alu-Spannstab im Dach stabilisieren zusätzlich die Dachfläche. Für Fahrzeuge mit einer Kederschienenhöhe von 240 - 255 cm.
Dacheinzug: ca. 270 cm
Material: Texolan 30, PU-beschichtet
Dach: mit 7 mm (Kederschiene Wohnwagen) und 6 mm Keder (Anbau an Markisen) ausgestattet.
Allgemeine Ausstattung: innenseitig abgeschweißte Nähte
Vorderwand: Klarfolienfenster inklusive Gardine als Tür hochrollbar oder als Sonnendach ausstellbar. Dahinter befindet sich ein hochrollbarer Gazeeinsatz, der durch Reißverschluss verschließbar ist und vor Insekten schützt.
Seitenwände: Beide Seitenwände mit großem und kleinem Klarfolienfenster inklusive Gardine und einer seitlich wegrollbaren Tür. Hinter der Tür zusätzlich ein seitlich wegrollbarer Gazeeinsatz, der durch Reißverschluss verschließbar ist und vor Insekten schützt. In beiden Seitenwänden eine abgedeckte Hochentlüftung. Bei Regenwetter bietet die Hochentlüftung Schutz und sorgt für eine Dauerbelüftung im Zelt.
Konstruktion: Air-In-System mit einem Luftschlauch Durchmesser von 10 cm, eine Kammer und zusätzlichem Distanzpolster im Dach zur Aussteifung der Dachfläche. Es besteht die Möglichkeit das Distanzpolster gegen einen Alu-Spannstab zu tauschen. Das Zelt ist in der Höhe verstellbar durch mitgelieferte Fußadapter.

Lieferumfang: Zelthaut inklusive Gardinen, zwei Aufstellstangen, Alu-Spannstab, Abspannmaterial, zwei Fußadapter, Doppelhubpumpe und Tragetasche.

Größe	Gewicht	Nr.	Preis
300 x 280 cm	ca. 14 kg	**13135**	**749,—**
Empfohlene Sonderausstattung			
Spezial-Andruckstange Alu (pro Stück)		**12147**	**32,50**
Schaumstoffwulst (pro Stück)		**12146**	**22,50**
Luftpolster Air-In (pro Stück)		**12158**	**54,95**
Windschutz-Schlauch 300 cm		**68148**	**185,—**
Windschutz-Schlauch 400 cm		**68149**	**209,—**
Windschutz-Schlauch 500 cm		**68150**	**245,—**

Bus-, Kastenwagen- und Reisemobilvorzelt SANTA CRUZ V3




Erkeranbau


Schlafkabine

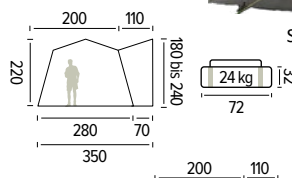

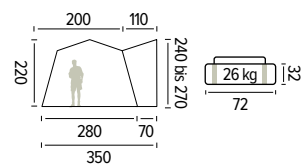

Das SANTA CRUZ bietet eine wunderbare Kombination von Design und Komfort. Das freistehende Vorzelt ist für eine perfekte Feuchtigkeitsisolierung und zum Schutz vor Insekten mit einem im Wohnraum eingenähten Zeltboden ausgestattet. Die Moskitonetze an den Türen sorgen für eine tadellose Belüftung. Die Trenntür zwischen der Schleuse und dem Wohnraum sorgt für eine gute Abtrennung.
Besondere Merkmale: in Wohnraum eingenähter Zeltboden, Moskitonetze an allen Türen, Trenntür zwischen Schleuse und Wohnraum, Belüftung oben, schnelle Montage, zwei Seitenwände abnehmbar und austauschbar.
Material: CAMPTEX PRO (100 % Polyester), Polyester Oxford Ripstop 300D PU, Wassersäule 5.000 mm.
Gestänge: AIR FRAME
Lieferumfang:
Vorzelt, Hochdruckpumpe mit Anzeige, Verbindungsstange am Fahrzeug, Saugnäpfe, Heringe, Tragetasche.
Abmessungen: 300 x 280 + 70 x 220 cm.
Packmaß 32 x 72 cm.

Bus- und Kastenwagenvorzelt SANTA CRUZ V3. Für Fahrzeuge mit einer Anschlusshöhe von 180 - 240 cm. Gewicht 24 kg. **Nr. 13247 1.065,—**
Reisemobilvorzelt SANTA CRUZ V3. Für Fahrzeuge mit einer Anschlusshöhe von 240 - 270 cm. Gewicht 26 kg. **Nr. 13248 1.065,—**
Erkeranbau SANTA CRUZ V3.
Abmessungen 230 x 200 x H 150-160 cm.
Nr. 13249 405,—
Schlafkabine SANTA CRUZ V3. Schlafkabine für den Erkeranbau. **Nr. 13250 73,50**

Kastenwagen-Vorzelt YAK - Raumgewinn ist keine Glückssache



Machen Sie sich richtig lang - inmitten des großzügigen **YAK**. Durch sein geringes Packmaß lässt es allein schon beim Transport genügend Platz für die wichtigen Dinge des Camperlebens. Dank superleichtem LightTex-Material ist der Auf- und Abbau sogar für Zartbesaitete ein Kinderspiel. Sonne? Regen? Kein Problem! Das beschichtete Dach hält UV-Strahlen zuverlässig draußen - und alles andere im Trockenen.
Highlights: Geringes Packmaß und Gewicht, beschichtetes Dach, super leichtes LightTex-Material, getönte Fensterfolie.
Materialien: Vorder- und Seitenwand LightTex-Leichtgewebe, Dach LightTex, Spritzwand und Faulstreifen aus beidseitig beschichtetem PVC-Gewebe, Fenster aus getönter Fensterfolie.
Lieferumfang: 3 Dachstangen (28 mm), 3 Aufstellstangen, Kederschiene (Kederleiste wird am Markisenkasten montiert), Alustangen mit Power Grip, Spanngurt Set (5 Gurte).



Kastenwagen-Vorzelt YAK.
Abmessungen 360 x 260 cm. Gewicht 19 kg.
Nr. 13300 **929,—**

Kastenwagen-Vorzelt YAK XL.
Abmessungen 380 x 260 cm. Gewicht 20 kg.
Nr. 13400 **959,—**

Kastenwagen-Vorzelt CAMOU - mit auffallend guter Tarnung



Das **CAMOU** ist ein Fall für sich. Und das sieht man ihm schon von weitem an. Sofern man es von dort erspäht - denn sein auffälliges Camouflage-Muster dient dem Zweck nach eigentlich der Tarnung. So oder so: Falls Sie an Ihrer Lieblings-Beachfront modische Akzente setzen möchten oder sich stattdessen nahtlos in die umliegenden Wälder einfügen wollen, dann ist mit diesem extravaganten Vorzelt alles drin.
Highlights: Geringes Packmaß und Gewicht, beschichtetes Dach, super leichtes LightTex-Material, getönte Fensterfolie.
Materialien: Vorder- und Seitenwand LightTex-Leichtgewebe, Dach LightTex, Spritzwand und Faulstreifen aus beidseitig beschichtetem PVC-Gewebe, Fenster aus getönter Fensterfolie.
Lieferumfang: 3 Dachstangen (28 mm), 3 Aufstellstangen, Kederschiene (Kederleiste wird am Markisenkasten montiert), Alustangen mit Power Grip, Spanngurt Set (5 Gurte).

Kastenwagen Zelt CAMOU.
Abmessungen 360 x 260 cm. Gewicht 19 kg.
Nr. 13405 **1.039,—**



Kastenwagen Zelt CAMOU XL.
Abmessungen 380 x 260 cm. Gewicht 20 kg.
Nr. 13410 **1.059,—**

Heckklappenzelt PILOTE CADDY 4



Speziell entwickeltes, rahmenloses Heckklappenzelt zum Befestigen an der Heckklappe des VW Caddy. Ideal um zusätzlichen Raum im Heckbereich des Fahrzeugs zu schaffen und im Innenbereich etwas mehr Bewegungsfreiheit zu erlangen. Schnelle und einfache Montage. Eine große Eingangstür ermöglicht gute Belüftung und angenehmes Raumklima. Mit Befestigungsmaterial und Tragetasche.
Material: 150D Oxford Polyester (100 % Polyester), Wassersäule 3.000 mm.
Abmessungen: 135 x 135 x H170/200 cm. Packmaß 50 x ø 12 cm. Gewicht 2,5 kg. **Nr. 13102** **109,—**

Aufstellstangen PILOTE. Optionale Aufstellstangen (2 Stück, ø 16 mm, 195 cm lang) passend für Heckklappenzelt PILOTE.
Nr. 13104 **14,95**

Heckklappenzelt PILOTE CADDY 5



Das weiterentwickelte, rahmenlose Heckklappenzelt zur Befestigung an der Heckklappe des neuen VW Caddy 5. Mit diesem sehr gut ausgestatteten Zelt wird der Innenraum des Caddy um einen komfortablen Ess- bzw. Stauraum erweitert. Mit stabilen Gurten wird das Zelt an die Heckklappe des Fahrzeuges befestigt. Die Seiten werden regendicht am Fahrzeug fixiert. Im unteren Bereich wird das Zelt dicht am Wagen abgespannt. Der außenliegende Faulstreifen läßt große Wassermengen weit abfließen. Die Vorderwand läßt sich hochrollen oder als Sonnendach aufstellen. Die beiden großen Gazefenster an der rechten Zeltseite und in der Vorderwand ermöglichen einen sehr guten Luftdurchzug. Abspanngurte und zahlreiche Abspannleinen geben dem Zelt eine hohe Stabilität.
Material: 150D Oxford Polyester (100 % Polyester), Wassersäule 3.000 mm.
Abmessungen: 140 x 190 x H200 cm. Packmaß 64 x ø 16 cm. Gewicht 4,76 kg.
Nr. 13407 **139,—**

Heckklappenzelt COMET



Einfache Montage, rahmenlose Konstruktion und eine sehr kompakte Stauraumgröße machen das COMET Heckklappenzelt zur perfekten Wahl für alle VW T5/T6 Besitzer. Es schafft zusätzlichen Platz im Heck, damit Sie Ihre Fahrräder aufbewahren, kochen oder schlafen können. Eine perfekte Möglichkeit, Ihrem Fahrzeug etwas mehr Bewegungsfreiheit zu verleihen. Schnelle und einfache Montage. Platzieren Sie das COMET über die Heckklappe Ihres VWs. Es wird kein Rahmen benötigt. Zwei große Eingangstüren ermöglichen eine gute Belüftung und ein angenehmes Raumklima. Mit Befestigungsmaterial und Tragetasche.
Material: 150D Oxford Polyester PU (100 % Polyester), Wassersäule 3.000 mm.
Gestänge: 2 Aufstellstangen ø 16 mm, 210 cm lang.
Abmessungen: 200 x 200 x H205 cm. Packmaß 63 x 18 cm. Gewicht 5,1 kg. **Nr. 13101** **159,—**

Heckklappenzelt ESCAPE



Das neu entwickelte Heckklappenzelt Escape passt an verschiedene baugleiche Fahrzeugmodelle: Peugeot Traveller, Citroën Spacetourer und Toyota Proace. Die Montage ist kinderleicht. Das Zeltdach wird einfach über die Heckklappe gelegt. Im unteren Bereich wird die Zelthaut mit zahlreichen, auswechselbaren Abspannleitern abgespannt. Durch diese Technik ist eine Montage ohne Werkzeug innerhalb weniger Minuten durchgeführt. Die große Vorderwand kann komplett hochgerollt oder als Sonnendach aufgestellt werden. In dieser Wand ist ein großes Gazefenster (verschließbar, mit getönter Folie, innen mit Verdunkelung) eingenäht. Beide Seitenfenster sind aus getönter Fensterfolie mit Verdunkelung. Der großzügige außenliegende Faulstreifen hält das Regenwasser fern. Stabile Abspanngurte und zahlreiche Abspannseile machen das Zelt sehr windstabil.
Material: 150D Oxford Polyester (100 % Polyester), Wassersäule 3.000 mm.
Abmessungen: 160 x 210 x H195 cm. Packmaß 64 x ø 17 cm. Gewicht 4,88 kg.
Nr. 13408 **159,—**

Heckzelt FUJI

TRIGANO





TOP HIT

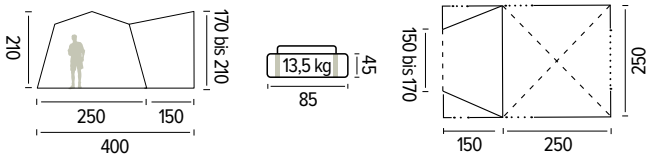

Dank dieses Heckzelts werden Ihre Reisen bald wesentlich komfortabler und praktischer. Dieses innovative Design wurde speziell für die Montage am Heck eines Fahrzeugs entwickelt. Die Heckklappe des Fahrzeugs kann weiterhin geöffnet und geschlossen werden. Mit einer Tiefe von 4 m ist das freistehende Heckzelt sowohl geräumig als auch komfortabel. Große Klarsichtfenster mit Innenklappen sorgen dafür, dass Sie es tagsüber schön hell und freundlich haben. Die Trenntür zwischen der Schleuse und dem Wohnraum erlaubt, je nach Belieben zwei verschiedene Bereiche zu schaffen.

- Speziell für Fahrzeuge mit Heckklappe und Heckflügeltüren entwickelt
- Permanente Belüftung unter dem Vordach

Material: Camptex Light - Polyester 190T 75D PU-beschichtet (100 % Polyester), Wassersäule 3.000 mm.
Gestänge: Fiberglas
Abmessungen: 400 x 250 x H210 cm. Packmaß 85 x ø 45 cm. Gewicht 13,5 kg.
Lieferumfang: Zelthaut, Gestänge, Tragetasche und Heringe.

Nr. 13256 **329,—**

Heckzelt INDIPENDENCE

BRUNNER



Schnelle Aufblasventile

Oneflate-System

Das Brunner **INDIPENDENCE** ist ein freistehendes Universal-Heckzelt, das für die Heckklappen von Minibussen und Vans entwickelt wurde. Dank des innovativen aufblasbaren Rahmens kann es im Handumdrehen ohne traditionelles Gestänge montiert werden. Nach dem Aufbauen wird es über eine Verbindungsschleuse, der perfekt über die offene Heckklappe passt, mit dem Fahrzeug verbunden. Das **INDIPENDENCE** verfügt über einen aufblasbaren Rahmen mit A.I.R.Tech-Technologie und ein effizientes Oneflate-Einzelventil-Aufblassystem. Es beinhaltet zudem zwei geräumige Eingänge, die mit Fenster-Moskito-Netzen ausgestattet sind, sowie eine Verbindungsschleuse, die für Fahrzeuge mit einer Anschlusshöhe von 190 cm geeignet ist.

EIGENSCHAFTEN:
- Aufblasbares Zelt mit A.I.R.Tech-Rahmen (Kreuzkuppel)
- Oneflate-System
- Verbindungstunnel zum Befestigen an der Heckklappe: Anbauhöhe 190 cm
- Passend für die meisten gängigen Vans und Busse
- Vorderwand mit Tür, komplett aufrollbar, mit großem Gazefenster
- Vorderwand als Sonnendach zu öffnen
- Rechte Seitenwand mit Tür und großem Gazefenster, gleiche Ausstattung wie Vorderwand
- Gute Belüftung des Innenraums
- Linke Seitenwand mit getöntem Fenster
- Mit Bodenteppich
- Rundum Erdstreifen mit Ösen
- Kunststoffheringe 30 cm
- Mit Aufblaspumpe
- Inklusive Tragetasche und 2 Aufstellstangen

Material: 150D Oxford Polyester (100 % Polyester), Wassersäule 3.000 mm.
Gestänge: Airtube
Abmessungen: 280 x 250 + 140 x 190/220 cm. Packmaß 75 x ø 28 cm.
Gewicht 16,6 kg.

Nr. 13257 **579,—**





BRUNNER







1. Küchenzelt GUSTO NG. Küchenzelt mit einfachem Pultdach. Eigenschaften: große verschließbare Gazefenster, umlaufender Erdstreifen, mit vergrößerter Eingangstür und zusätzlichen Lichtfenstern, Montagematerial und Tragetasche.
Material: PVC / Polyester Oxford / PVC (100 % Polyester). Gestänge Stahlrohr ø 19 mm.
Grundfläche 150 x 150 cm. Höhe 195/215 cm.
Gewicht ca. 15 kg.

Farbe Blau	**Nr. 14141**	**234,—**
Farbe Grau	**Nr. 14192**	**234,—**

Grundfläche 200 x 150 cm. Höhe 195/215 cm.
Gewicht ca. 16,5 kg.

Farbe Blau	**Nr. 14144**	**254,—**
Farbe Grau	**Nr. 14193**	**254,—**

Grundfläche 200 x 200 cm. Höhe 195/215 cm.
Gewicht ca. 18 kg.

Farbe Blau	**Nr. 14148**	**274,—**
Farbe Grau	**Nr. 14194**	**274,—**

Badekabine CABINA. Kabinenzelt für Camping und Strand. Perfekt zum Duschen, Umziehen oder Kochen geeignet. Einfacher Aufbau. Mit RV-Tür, Schmutzstreifen und geräumigem Innenraum. Montagematerial und Tragetasche sind im Lieferumfang enthalten.
Material: 100 % Polyester, UV-resistent. Wassersäule 1.000 mm. **Gestänge:** Fiberglasgestänge.
2. CABINA II NG. Grundfläche 140 x 140 cm. Höhe 205 cm. Packmaß ca. 67 x 23 cm. Gewicht ca. 2,65 kg. **Nr. 14182** **89,95**

3. CABINA MAXI NG. Grundfläche 180 x 160 cm. Höhe 205 cm. Packmaß ca. 70 x 27 cm. Gewicht ca. 4 kg. **Nr. 14187** **99,95**

4. Mehrzweckzelt SANITY. Vielseitig einsetzbares Sanitär- und Mehrzweckzelt mit stabilem Stahlgestänge, herausnehmbarem Boden und verschließbarem Gazefenster. Inklusive verschiedener funktioneller Detaillösungen und einer praktischen Packtasche.
Material: Polyester 68D 190T PU (100 % Polyester), Wassersäule 2.000 mm.
Gestänge: Stahl ø 16 mm.
Grundfläche 140 x 140 cm. Höhe 205 cm.
Packmaß ca. 80 x 41 cm. Gewicht ca. 6 kg.
Nr. 14100 **99,95**







5. Pop-Up Umkleidezelt. Multifunktionelles Pop-Up Umkleide-/Duschzelt. Sehr leichter Aufbau, kleines Packvolumen, inklusive Tragetasche.
Material: Polyester 190T (100 % Polyester).
Gestänge: Fiberglas. Grundfläche 120 x 120 cm, Höhe 190 cm. Gewicht ca. 1,7 kg.
Nr. 14366 **31,95**

6. Abstellzelt BIKE SHELTER. Abstellzelt, das anhand eines Keders einfach in die vorhandene Kederleiste über dem Heckfenster eingezogen wird. Der ideale Platz, um z. B. Ihr Fahrrad ungesichtet abzustellen.
Material: 100 % Polyester. Farbe Grau.
Abmessungen (BxH) 150 x 190 cm. Gewicht ca. 0,5 kg. **Nr. 14107** **56,50**

7. Schlafzelt DREAM für Vorzelte. Leichtes Zeltgewebe, wasserdichte Bodenwanne aus beidseitig beschichtetem Bändchengewebe (100 % Polyester), verstellbare Bindebänder, Innentasche zur Aufbewahrung von Kleinteilen.
Abmessungen 140 x 200 cm. Gewicht 2,2 kg.
Nr. 10792 **79,95**



Unser Preis
25,50

Kuppelzelt CAMP ACTIVE.
Dieses auffällige Kuppelzelt für 2 Personen ist ideal für Festivals und Campingreisen geeignet. Durch das einwandige System, extrem schnell auf- und abgebaut. Inklusive Montagezubehör und Packsack. Sortierte Farben.
Personen: 2
Wassersäule: 2.000 mm
Überzelt: 170T 100 % Polyester
Räume: 1 Schlafkabine
Gestänge: Außenliegendes Fiberglas-Gestänge
Abmessungen: 200 x 120 x 100 cm
Packmaß: 11 x 11 x 58 cm
Gewicht: ca. 1,2 kg

Nr. 14973 **25,50**



Igluzelt STRATO 2.
Einlagiges Zelt mit Kuppelbelüftung.
Inklusive Montagezubehör und Packsack.
Personen: 2
Wassersäule: 1.000 mm
Überzelt: 100 % Polyester, PU-beschichtet
Räume: 1 Schlafkabine
Gestänge: Außenliegendes Fiberglas-Gestänge
Boden: 100 % Polyethylen
Abmessungen: 205 x 150 x H 105 cm
Packmaß: 64 x 14 cm
Gewicht: ca. 2,1 kg

Nr. 14309 **39,95**



Unser Preis
29,95

2-Personen Kuppelzelt DUNLOP.
Die Vorteile dieses Kuppelzelts liegen klar auf der Hand. Es ist mit nur 2,7 kg sehr leicht und hat ein geringes Packmaß. Dank der einfachen und kompakten Bauweise ist es schnell auf- und abgebaut.
Personen: 2
Wassersäule: 800 mm
Räume: 1 Schlafkabine + 1 Vorraum
Gestänge: Fiberglas (2 x 8 mm ø + 1 x 7 mm ø)
Außenzelt: 190T, 100 % Polyester, PU-beschichtet
Innenzelt: 170T, 100 % Polyester
Abmessungen: 210 x 150 x 120 cm
Packmaß: 60 x 12 x 12 cm
Gewicht: ca. 2,7 kg
Nur solange Vorrat reicht. **Nr. 14354** **29,95**



Unser Preis
34,50

3-Personen Kuppelzelt DUNLOP.
Dieses robuste Kuppelzelt mit praktischem Vordach überzeugt nicht nur durch das coole Design, sondern bietet zudem dank Fiberglasgestänge ein sicheres Aufstellen. Das wettergeschützte Außenzelt mit abgedichteten Nähten sorgt für einen trockenen Boden, während das Innenzelt aus atmungsaktivem Polyestergewebe gute Luftzirkulation fördert.
Personen: 3
Wassersäule: 2.000 mm
Räume: 1 Schlafkabine + 1 Vorraum
Gestänge: Fiberglas (2 x 8,5 mm ø + 1 x 8 mm ø)
Außenzelt: 190T, 100 % Polyester, PU-beschichtet
Innenzelt: 170T, 100 % Polyester
Boden: 170T, 100 % Polyester
Abmessungen: 210 x 220 x 130 cm
Packmaß: 61 x 12,5 x 12,5 cm
Gewicht: ca. 3,2 kg
Nur solange Vorrat reicht. **Nr. 14353** **34,50**



Unser Preis
74,95

4-Personen Kuppelzelt DUNLOP.
Dieses robuste Kuppelzelt mit praktischem Vordach überzeugt nicht nur durch das coole Design, sondern bietet zudem dank Fiberglasgestänge ein sicheres Aufstellen. Das wettergeschützte Außenzelt mit abgedichteten Nähten sorgt für einen trockenen Boden, während das Innenzelt aus atmungsaktivem Polyestergewebe gute Luftzirkulation fördert.
Personen: 4
Wassersäule: 2.000 mm
Räume: 1 Schlafkabine + 1 Vorraum
Gestänge: Fiberglas (2 x 8,5 mm ø + 1 x 8 mm ø)
Außenzelt: 190T, 100 % Polyester, PU-beschichtet
Innenzelt: 170T, 100 % Polyester
Boden: 170T, 100 % Polyester
Abmessungen: 210 x 250 x 130 cm
Packmaß: 66,5 x 16,5 x 16 cm
Gewicht: ca. 3,5 kg
Nur solange Vorrat reicht. **Nr. 14130** **74,95**

Unser Preis
78,50



3-Personen Zelt CALVI.
Das CALVI bietet Platz für bis zu 3 Personen und eignet sich perfekt für Übernachtungen während einer mehrtägigen Wanderung. Es besteht aus einem Außenzelt, einem Innenzelt und zwei Fiberglasstangen, die einen schnellen Aufbau gewährleisten.
Eigenschaften:
- Apsis
- Struktur mit 2 Stangen
- Nicht selbsttragend

Personen: 3
Wassersäule: 2.000 mm
Räume: 1 Schlafkabine
Gestänge: Fiberglas-Gestänge (ø 8 mm)
Außenzelt: Polyester 190T/68D (100 % Polyester)
Innenzelt: atmungsaktives Polyester 190T/68D (100 % Polyester)
Boden: 100 % Polyester 190T/68D
Abmessungen: 290 x 190 x 125 cm
Packmaß: 67 x 16 cm
Gewicht: 3,4 kg

Nr. 13515 **78,50**

Tipi CHEROKEE 350



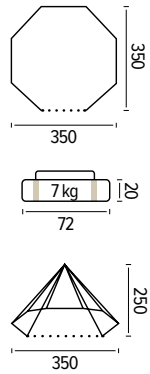

Tipi CHEROKEE 350. Mit dem Familien-Tipi CHEROKEE können Sie die ganze Familie oder die Kinder im Garten unterbringen. Dank seines sehr schnellen Auf- und Abbaus ist es ideal für eine tageweise Nutzung geeignet. Nicht zur Dauernutzung geeignet.

Eigenschaften:

- Großer Wohnbereich
- Große Eingangstür mit Moskitonetz
- Eingenähter Zeltboden
- Belüftungsfenster mit Moskitonetz

Wassersäule: 3.000 mm
Gestänge: zentraler Stahlmast (ø 25 mm)
Außenzelt: 190T/68D PU-beschichtet (100 % Polyester)
Boden: Polyethylen 130 g/m²
Lieferumfang: Zelt, Gestänge, Heringe, Tragetasche
Abmessungen: 350 x 350 x 250 cm
Packmaß: 72 x 20 cm
Gewicht: 7 kg

Nr. 14373 **159,—**

Tipi CHEROKEE 500



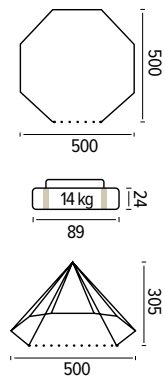

Tipi CHEROKEE 500. Mit dem Familien-Tipi CHEROKEE können Sie die ganze Familie oder die Kinder im Garten unterbringen. Dank seines sehr schnellen Auf- und Abbaus ist es ideal für eine tageweise Nutzung geeignet. Nicht zur Dauernutzung geeignet.

Eigenschaften:

- Großer Wohnbereich
- Große Eingangstür mit Moskitonetz
- Eingenähter Zeltboden
- Belüftungsfenster mit Moskitonetz
- **Wassersäule:** 3.000 mm
- **Gestänge:** zentraler Stahlmast (ø 25 mm)
- **Außenzelt:** 190T/68D PU-beschichtet (100 % Polyester)
- **Boden:** Polyethylen 130 g/m²

Lieferumfang: Zelt, Gestänge, Heringe, Tragetasche
Abmessungen: 500 x 500 x 305 cm
Packmaß: 89 x 24 cm
Gewicht: 14 kg

Nr. 14374 **239,—**

Luftzelt DIABLO 3

Unser Preis
285,—



Das aufblasbare Zelt DIABLO 3 ist für die Unterbringung von bis zu 3 Personen konzipiert. Es bietet außergewöhnlichen Komfort, schnelle Installation und lange Haltbarkeit. Die Tür ist mit einem Moskitonetz ausgestattet, um Sie vor Insekten zu schützen und gleichzeitig eine optimale Luftzirkulation zu ermöglichen. Das Schnellaufblassystem des DIABLO 3 verfügt über zwei externe Aufblaspunkte, was den Aufbau in Rekordzeit erleichtert.
Inklusive Tragetasche.
Personen: 3
Räume: 1 Schlafkabine
Struktur: Tunnel
Gestänge: Luftschläuche
Außenzelt: Polyester 190T, PU-beschichtet
Innenzelt: Polyester 68 D 190 T PU-beschichtet
Boden: PE 140 g/m², mit Außenzelt vernäht
Wassersäule: 3.000 mm
Abmessungen: 310 x 180 x 140 cm
Packmaß: 75 x ø 32 cm
Gewicht: 6,5 kg

Nr. 14364 **285,—**

Campingzelt OTTAWA

TRIGANO



Unser Preis
259,—

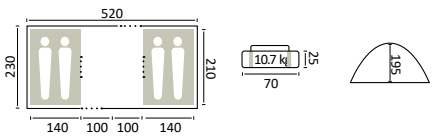

Geräumiges Familienkuppelzelt, das mit viel Platz unter der hohen Schräge für ein verbessertes Schlaferlebnis sorgt. Es verfügt über große und effektive Belüftungsöffnungen. Inklusive Tragetasche.

Personen: 4
Räume: 2 Schlafkabinen, 1 Wohnraum

Fläche: Schlafraum 5,9 m², Wohnraum 4,6 m², Total 12 m²
Gestänge: Fiberglas ø 11 mm, ø 9,5 mm
Außenzelt: Polyester 190T/68D PU-beschichtet
Innenzelt: Atmungsaktives Polyester 190T/68D
Boden: PE 10 x 10 120 g/m²
Wassersäule: 3.000 mm

Abmessungen: 520 x 230 x 195 cm
Packmaß: 70 x ø 25 cm
Gewicht: 10,7 kg

Nr. 14365 **259,—**

Familienzelt KALINDA 5

BRUNNER







Creanox Innenzelt

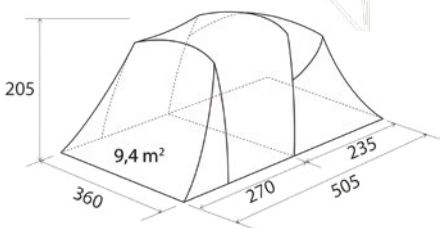

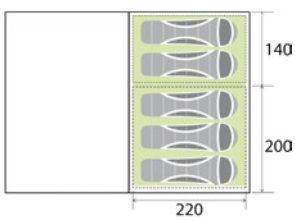



Klassisches Familienzelt (3 Fiberglas-Bögen) mit voll eingenähter Bodenwanne aus robustem PE-Material.
Eigenschaften:

- Ideales Familienzelt
- Creanox Innenzelt (innovatives neues Verdunkelungs-System)
- Rundum eingenähte Bodenwanne
- 1 Eingang
- 2 getrennte Schlafkabinen
- Panorama Fenster
- Sehr gute Innenbelüftung
- Vordereingang als Sonnendach aufstellbar
- Inklusive Aufstellstangen
- Innenzelt Trennwände
- Reflektierende Spannleinen

Personen: 5
Räume: 2 Schlafkabinen, 1 Wohnraum
Gestänge: Fiberglas/Stahl
Außenzelt: 150D Oxford Polyester PU-beschichtet (100 % Polyester)
Innenzelt: Atmungsaktives Polyester
Boden: PE
Wassersäule: 3.000 mm
Abmessungen: 360 x 505 (270+235) x H205 cm
Packmaß: 80 x ø 30 cm
Gewicht: 20 kg

Nr. 14184 **399,—**

Coleman FastPitch Swagger 3



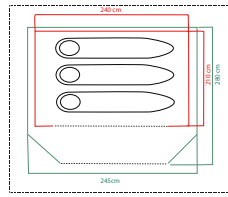

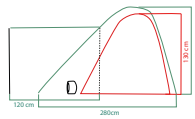

Personen: 3
Aufbau: FastPitch
Struktur: Kabine
Gestänge: Stahl, Gestänge komplett in einem aufbaubar
Boden: PE, verschweißt, vollständig integriert
Außenzelt: Polyester, PU überzogen, feuerhemmend
Innenzelt: Atmungsaktives Polyester, Moskitonetz
Nähte: Abgeklebt
Wassersäule: 3.000 mm
Tragetasche: inklusive
Fläche: Schlafraum 5 m², Total 6,8 m²
Packmaß: 118 x 22 x 22 cm
Gewicht: 10,1 kg

Nr. 14327 **259,—**

Coleman FastPitch Forest Lodge 4



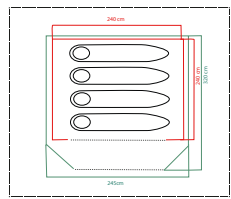

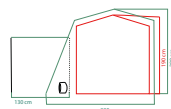

Personen: 4
Aufbau: FastPitch
Struktur: Kabine
Gestänge: Stahl, Gestänge komplett in einem aufbaubar
Boden: PE, verschweißt, vollständig integriert
Außenzelt: Polyester, PU überzogen, feuerhemmend
Innenzelt: Atmungsaktives Polyester, Moskitonetz
Nähte: Abgeklebt
Wassersäule: 3.000 mm
Tragetasche: inklusive
Fläche: Schlafraum 5,75 m², Total 7,85 m²
Packmaß: 110 x 23 x 23 cm
Gewicht: 12,5 kg

Nr. 14343 **329,—**

Coleman Darwin 3 Plus BlackOut



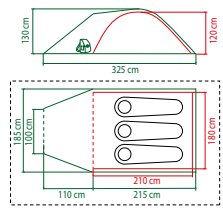

Personen: 3
Aufbau: Innenzelt zuerst
Struktur: Kuppel
Gestänge: Fiberglas
Boden: Herausnehmbarer PE-Boden (Wohnraum) / PE, verschweißt, vollständig integriert (Schlafbereich)
Außenzelt: Polyester, PU überzogen, feuerhemmend
Innenzelt: Atmungsaktives Polyester, PU überzogen, Moskitonetz
Nähte: Abgeklebt
Wassersäule: 4.500 mm
Tragetasche: inklusive
Fläche: Schlafraum 3,8 m², Total 5,5 m²
Packmaß: 57 x 19 x 19 cm
Gewicht: 5,2 kg

Nr. 14357 **199,—**

Coleman Darwin 4 Plus BlackOut



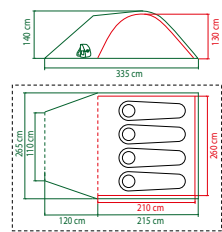

Personen: 4
Aufbau: Innenzelt zuerst
Struktur: Kuppel
Gestänge: Fiberglas
Boden: Herausnehmbarer PE-Boden (Wohnraum) / PE, verschweißt, vollständig integriert (Schlafbereich)
Außenzelt: Polyester, PU überzogen, feuerhemmend
Innenzelt: Atmungsaktives Polyester, PU überzogen, Moskitonetz
Nähte: Abgeklebt
Wassersäule: 4.500 mm
Tragetasche: inklusive
Fläche: Schlafraum 5,5 m², Total 7,9 m²
Packmaß: 60 x 21 x 21 cm
Gewicht: 6,7 kg

Nr. 14361 **229,—**

Coleman Octagon 8 BlackOut



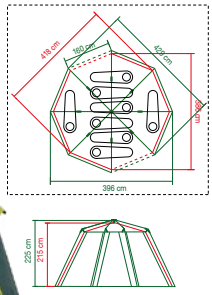

Eines der beliebtesten Produkte von Coleman gibt es auch mit der patentierten BlackOut Bedroom™ Technologie. Das Octagon BlackOut bietet einen vollen 360° Blick auf deine Umgebung. Reichlich Wohnraum und die geniale D-Tür, die sich wie eine herkömmliche Türe öffnen lässt, verleihen heimelige Atmosphäre auf dem Campingplatz. Dieses geräumige Zelt bietet eine Vielzahl von Möglichkeiten: als Luxus Glamping Schlafraum, als Spielzimmer für die Kinder oder als komfortables Zelt für Festivals und andere Veranstaltungen. Das Außenzelt kann entfernt werden und das Octagon Blackout verwandelt sich in ein Insektenfreies Outdoor-Zimmer für den Garten. Das Zelt wird in einer Tasche mit Rollen geliefert, um den Transport und die Lagerung zu erleichtern.

Personen: 8
Aufbau: Innenzelt zuerst
Struktur: Octagon
Gestänge: Fiberglas & Stahl
Boden: PE, verschweißt, vollständig integriert
Außenzelt: 100 % Polyester, PU überzogen, feuerhemmend
Innenzelt: 100 % Polyester, Moskitonetz
Nähte: Abgeklebt
Wassersäule: 4.500 mm
Tragetasche: inklusive
Fläche: Schlafraum 15,7 m², Total 15,7 m²
Packmaß: 85 x 30 x 30 cm
Gewicht: 20,7 kg

Nr. 14356 **549,—**

Coleman Oak Canyon 4 BlackOut



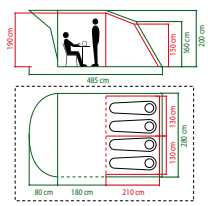

Der ultimative Begleiter für jeden Familien-Campingausflug. Einfach aufzubauen, mit großem Wohnbereich und Türeinsätzen aus Moskitonetz für besonders gute Ventilation. Für einen guten und erholsamen Schlaf sorgt die patentierte Coleman® BlackOut Bedroom Technologie. Die Hybrid-Konstruktion verleiht dem Zelt Stabilität und hält Packgröße und Gewicht trotzdem auf einem Minimum.

Personen: 4
Aufbau: Alles in einem
Struktur: Tunnel
Gestänge: Fiberglas, Stahl
Boden: PE, verschweißt, vollständig integriert
Außenzelt: Polyester, PU überzogen, feuerhemmend
Innenzelt: Atmungsaktives Polyester, PU überzogen, Moskitonetz
Nähte: Abgeklebt
Wassersäule: 4.500 mm
Tragetasche: inklusive
Fläche: Schlafraum 5,8 m², Wohnraum 7,3 m², Total 13,1 m²
Packmaß: 74 x 34 x 34 cm
Gewicht: 18,3 kg

Nr. 14362 **599,—**

Coleman Rocky Mountain 5 BlackOut



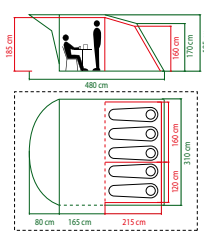

Dieses Zelt bietet das perfekte Gleichgewicht zwischen großzügigem Komfort und schmalem Packmaß. Die praktische Tunnelkonstruktion erfreut sich, vor allem dank des einfachen und schnellen Aufbaus, nach wie vor größter Beliebtheit. Um sich von den Abenteuern des Tages in der Nacht erholen zu können, verfügt das Rocky Mountain über die patentierte BlackOut Bedroom Technologie von Coleman®.

Personen: 5
Aufbau: Alles in einem
Struktur: Tunnel
Gestänge: Fiberglas
Boden: PE, verschweißt, vollständig integriert
Außenzelt: Polyester, PU überzogen, feuerhemmend
Innenzelt: Atmungsaktives Polyester, PU überzogen, Moskitonetz
Nähte: Abgeklebt
Wassersäule: 4.500 mm
Tragetasche: inklusive
Fläche: Schlafraum 6 m², Wohnraum 5,1 m², Total 11,1 m²
Packmaß: 74 x 29 x 29 cm
Gewicht: 16,4 kg

Nr. 14363 **599,—**

Event Shelter



Die charakteristische, einfache und dennoch solide Struktur des Event Shelters bietet Schutz sowohl vor der Sonne als auch vor leichtem Regen und ist schnell und einfach aufgebaut. Mit dem Coleman® UV Guard für erhöhten Schutz vor UV-Strahlen ist das Event Shelter ein zuverlässiger Begleiter auf allen Festivitäten. Inkusive Tragetasche.
Außenzelt: Polyester PU beschichtet, 1.000 mm WS, abgeklebte Nähte / **Gestänge:** 19 mm Stahlgestänge

Event Shelter M. Größe 300 x 300 cm. Grundfläche 9 m². Höhe 218/179 cm. Packmaß 83 x 23 x 30 cm. Gewicht 15,5 kg. **Nr. 24220 229,—**
Event Shelter L. Größe 365 x 365 cm. Grundfläche 13,32 m². Höhe 218/179 cm. Packmaß 87 x 23 x 30 cm. Gewicht 17 kg. **Nr. 24221 249,—**
Event Shelter XL. Größe 450 x 450 cm. Grundfläche 20,25 m². Höhe 228/190 cm. Packmaß 100 x 22 x 35 cm. Gewicht 22 kg. **Nr. 24222 299,—**

Event Shelter Sunwall Silver





Erweitert das Event Shelter um eine Seitenwand. Kann an jeder beliebigen Seite des Pavillons eingehängt werden. Mit oder ohne Eingang erhältlich. Material 150D Polyester.
Event Shelter Sunwall Silver M.
Größe 300 x 300 cm. Gewicht 0,7 kg.
Nr. 24181 27,95
Event Shelter Sunwall Silver XL.
Größe 450 x 450 cm. Gewicht 0,9 kg.
Nr. 24169 44,95
Event Shelter Sunwall Silver Door M.
Größe 300 x 300 cm. Gewicht 0,7 kg.
Nr. 24213 34,95
Event Shelter Sunwall Silver Door L.
Größe 365 x 365 cm. Gewicht 0,75 kg.
Nr. 24212 42,95
Event Shelter Sunwall Silver Door XL.
Größe 450 x 450 cm. Gewicht 0,9 kg.
Nr. 24168 47,95

Shelter Connector



Verbindet das Event Shelter (Pro) und Vans mit und ohne Reling. Die einfach zu montierende Verbindung wird mit einer Kederschiene und Sturmgurten geliefert. Material: Polyester 150D PU beschichtet, 1.000 mm Wassersäule, abgeklebte Nähte.
Breite 150 cm. Höhe ca. 180/185 cm.
Shelter Connector M. Länge 305 cm.
Gewicht 2,05 kg. **Nr. 24214 115,—**
Shelter Connector L. Länge 365 cm.
Gewicht 2,1 kg. **Nr. 24215 149,—**

Pavillon AQUAMAR



Pavillon AQUAMAR. Aufblasbarer Outdoor-Pavillon mit Crossbeam-Luftschlauch-Technologie.
Eigenschaften:
- Einfacher, schneller Auf- und Abbau
- Mit Stabilisierungsstangen an allen 4 Seiten
- Inklusive Doppelhubpumpe
- Mit Tragetasche
- Mit Montagematerial
- Ein 2-er Set mit Seitenwänden ist optional erhältlich
- UPF-Schutz 50+

- Material: 190T Polyester 75D Polyester PU (100 % Polyester)
- Farbe Grün/Grau
- Abmessungen 300 x 300 x H 220/190 cm
- Packmaß ca. 75 x ø 29 cm
- Gewicht 12 kg **Nr. 24114 299,—**

Seitenwandset AQUAMAR. Zweiteiliges Seitenwandset für den Pavillon AQUAMAR. Idealer Schutz vor Wind und als Sichtschutz. Material: 100 % Polyester.
Nr. 24117 34,95

Pavillon AQUAMAR 250 AUTO-UP



Pavillon AQUAMAR 250 AUTO-UP. Mit der neuen Generation der aufblasbaren Strand- und Outdoor-Pavillons AQUAMAR setzt Brunner neue Maßstäbe. Ausgestattet mit einem völlig neuen automatischen integrierten Aufblas-System erleichtert der Aufbau Ihnen das Leben und bietet unvergleichlichen Komfort. Dank dieser innovativen Technologie ist nun kein manuelles Aufpumpen mehr erforderlich. Stattdessen können Sie den Pavillon in kürzester Zeit mit minimaler Anstrengung aufstellen. Egal ob am Strand, im Garten oder beim Camping - der Aquamar ist der ideale Begleiter für alle Outdoor-Aktivitäten. Er ist robust, wetterbeständig und bietet ausreichend Platz für Sie und Ihre Familie. Genießen Sie die Sonne und entspannte Stunden im Schatten des AQUAMAR Pavillons.
Eigenschaften:
- Material: 150D Polyester PU (100 % Polyester)
- UPF-Schutz 50+
- Abmessungen 250 x 250 x H165/220 cm
- Packmaß ca. 70 x ø 21 cm
- Gewicht 8,7 kg

Nr. 24100 279,—

Seitenwandset AQUAMAR 250. Zweiteiliges Seitenwandset für den Pavillon AQUAMAR 250. Idealer Schutz vor Wind und als Sichtschutz. Material: 100 % Polyester. **Nr. 24101 29,95**

AUTO-UP SYSTEM

Revolutionär und bahnbrechend - das A.I.S. integrierte Aufblasesystem für Zelte, Vorzelte und Pavillons mit Luftgestänge ermöglicht eine schnelle, mühelose und komfortable Installation. Dieses System benötigt weder zusätzliche Handluftpumpen noch elektrische Kompressoren. Stattdessen arbeitet es mit einem wiederaufladbaren LiOn-Akku, der für ultimative Bewegungsfreiheit sorgt. Die innovative Technologie nutzt die Kraft der Luft, um Ihr Outdoor-Erlebnis zu revolutionieren. Egal ob beim Camping, auf Festivals oder bei Outdoor-Veranstaltungen - mit dem A.I.S. System wird der Aufbau von Zelten, Vorzelten und Pavillons so einfach wie noch nie zuvor. Sparen Sie Zeit, Energie und Ressourcen und genießen Sie ein stressfreies Outdoor-Erlebnis. Das A.I.S. System - die Zukunft des Campings.



Pavillon-Serie ZEBO ENJOY 2.0

ZEBO Faltpavillons als Freizeitzelte, Campingzelte, Eventzelte und Verkaufszelte. Seit mittlerweile über 20 Jahren bietet die Firma Brunner hochwertige Faltpavillons für die verschiedensten Einsatzbereiche an. Das erfahrene Produktentwicklungsteam hat sich in diesem Zeitraum stets für die Verbesserung in den Bereichen Material und Fertigung bemüht. Alle Materialien werden sorgfältig selektiert und unter realen Bedingungen getestet, um im Gebrauch den Erwartungen des Käufers zu entsprechen und die gewünschte Zuverlässigkeit und Langlebigkeit zu garantieren.

ZEBO Faltpavillons werden gerne im Freizeit- und Campingbereich eingesetzt, sind aber auch für Events, Präsentationen oder Feste bestens geeignet. Sie sind schnell und problemlos auf- und abbaubar, lassen sich zudem kompakt verstauen und bequem transportieren. Wichtig: Alle Bauteile sind servicefreundlich verschraubt und lassen sich daher problemlos ersetzen.


1


2


3









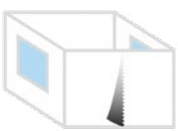
4

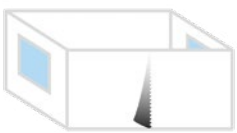
5

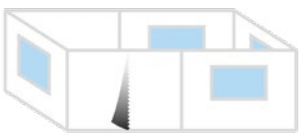
6







ZEBO ENJOY 2.0. Praktischer Faltpavillon mit zentraler Dachstange für eine maximale Dachneigung, die den Wasserabfluss begünstigt. Stabiler, pulverbeschichteter Stahlrahmen mit höhenverstellbaren Standbeinen. Dach aus 100 % Polyester mit wasserdichter PVC-Beschichtung (290 g/m²). Verschweißte Nähte. Zum Lieferumfang gehört eine praktische Transporttasche mit Rollen, Abspannleinen und Heringe. Einfaches und schnelles Auf- und Abbauen. Einsatzgebiete: Camping, Partys, Events und Messen.

Eigenschaften:

- Strukturtyp: automatisch-faltbar
- Standbeine: pulverbeschichteter Stahl 40 x 40 mm, höhenverstellbar
- Alle Bauteile sind eingeschraubt und austauschbar
- Gestänge 40 x 40 / 35 x 35 / 15 x 30 mm

1. ZEBO ENJOY 2.0 - 3x3.
Abmessungen 300 x 300 x 210/335 cm.
Packmaß 155 x 24 x 24 cm. Gewicht 25,5 kg.
Nr. 24228 249,—

2. ZEBO ENJOY 2.0 - 3x4,5.
Abmessungen 300 x 450 x 210/335 cm.
Packmaß 155 x 32 x 22 cm. Gewicht 32,2 kg.
Nr. 24229 299,—

3. ZEBO ENJOY 2.0 - 3x6.
Abmessungen 300 x 600 x 210/335 cm.
Packmaß 155 x 42 x 22 cm. Gewicht 43,7 kg.
Nr. 24230 349,—

Sidewall Set ZEBO ENJOY 2.0. Nützliche Seitenwandsets für ZEBO ENJOY-Faltpavillons. Seitenwände komplettieren jedes Faltpavillon und machen es wetterfest und winddicht. Alle Seitenwände werden einfach mittels vormontiertem Klettverschluss innen an der Pavillonbordüre befestigt und bei Bedarf mittels Reißverschluss miteinander zu einer Einheit verbunden. Inklusive Aufbewahrungstasche. Material 210 PU Polyester (100 % Polyester).
4. Größe 3x3. Bestehend aus einer Seitenwand mit Reißverschluss, zwei Seitenwänden mit Fenster und einer Seitenwand ohne Fenster. Gewicht 4 kg.
Nr. 24234 129,—
5. Größe 3x4,5. Bestehend aus einer Seitenwand mit Reißverschluss, zwei Seitenwänden mit Fenster und einer Seitenwand ohne Fenster. Gewicht 4,8 kg.
Nr. 24235 139,—
6. Größe 3x6. Bestehend aus einer Seitenwand mit Reißverschluss, vier Seitenwänden mit Fenster und einer Seitenwand ohne Fenster. Gewicht 5,6 kg.
Nr. 24236 189,—

Qualitäts-Vorzelt-Zusatzstangen

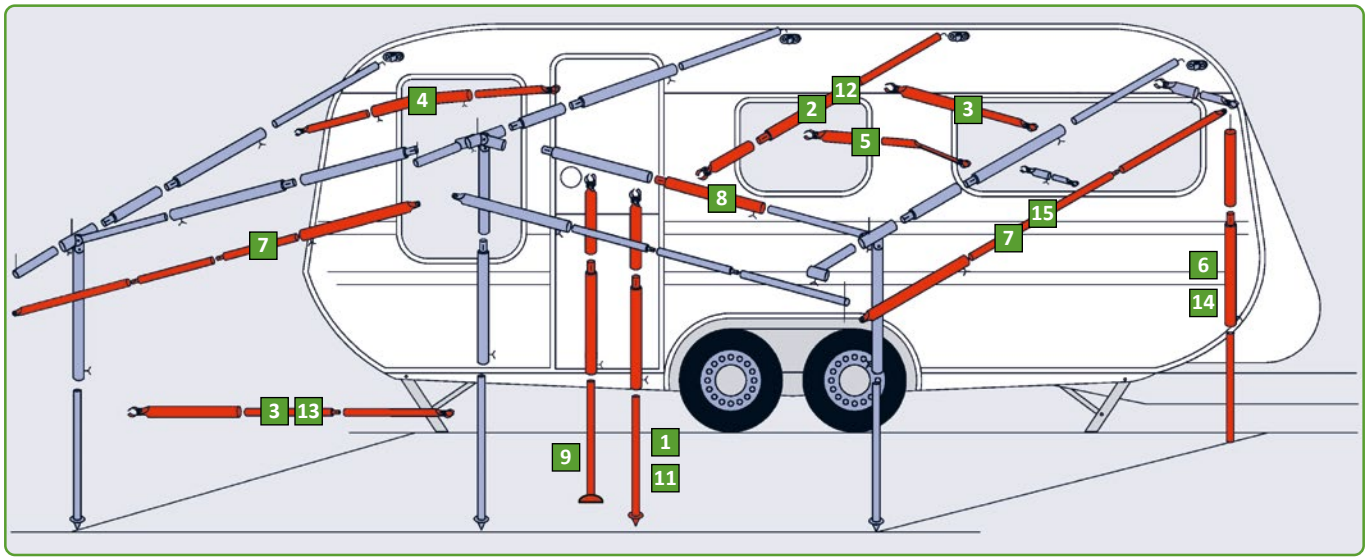





1. Orkanstütze. Mit Rohrschelle und Bodenspitze.
Größe 1: Länge 115 - 200 cm

Stahlrohr ø 22 mm	**Nr. 18500**	**17,50**

Größe 2: Länge 170 - 250 cm

Stahlrohr ø 22 mm	**Nr. 18504**	**21,50**
Stahlrohr ø 25 mm	**Nr. 18501**	**24,50**
Aluminiumrohr ø 25 mm	**Nr. 18502**	**34,50**

2. Dachhakenstange. Mit gebogenem Haken und Rohrschelle. Länge 170 - 250 cm.

Stahlrohr ø 22 mm	**Nr. 18510**	**21,50**
Stahlrohr ø 25 mm	**Nr. 18511**	**24,50**
Stahlrohr ø 32 mm	**Nr. 18513**	**43,50**
Aluminiumrohr ø 25 mm	**Nr. 18512**	**25,50**

3. Veranda-/Dachauflagestange. 2 Rohrschellen.
Stahlrohr ø 22 mm.

Länge 29 - 42 cm	**Nr. 18516**	**9,80**
Länge 70 - 120 cm	**Nr. 18520**	**13,95**
Länge 120 - 200 cm	**Nr. 18521**	**17,50**
Länge 170 - 280 cm	**Nr. 18522**	**22,50**

Stahlrohr ø 25 mm.

Länge 170 - 280 cm	**Nr. 18517**	**25,95**

Stahlrohr ø 32 mm.

Länge 200 - 280 cm	**Nr. 18518**	**46,50**

Aluminiumrohr ø 25 mm.

Länge 115 - 200 cm	**Nr. 18528**	**22,50**
Länge 170 - 260 cm	**Nr. 18523**	**23,50**

4. Dachauflagestange, abgewinkelt.
2 Rohrschellen.
Stahlrohr ø 22 mm.

Länge 110 - 180 cm	**Nr. 18524**	**23,50**
Länge 160 - 260 cm	**Nr. 18525**	**24,50**

5. Dachauflagestange gebogen, mit Federstahlende. Teleskopierbar, beidseitig Rohrschellen.
Stahlrohr ø 22 mm.

Länge 145 - 205 cm	**Nr. 18526**	**31,50**
Länge 205 - 255 cm	**Nr. 18527**	**35,50**

Aluminiumrohr ø 25 mm.

Länge 205 - 255 cm	**Nr. 18529**	**29,50**

6. Aufstellstab. Länge 110 - 200 cm.
Stahlrohr ø 22 mm. Mit Stift und Bodengleiter.

	Nr. 18530	**19,95**

Aluminiumrohr ø 25 mm. Mit Stift und Bodenspitze.

	Nr. 18531	**15,95**

7. Spann- und Firststab. Enden flachgedrückt. Zur Aussteifung von Vordächern. Stahlrohr ø 22 mm.

Länge 110 - 200 cm	**Nr. 18536**	**20,50**
Länge 200 - 280 cm	**Nr. 18539**	**25,50**
Länge 280 - 360 cm	**Nr. 18544**	**29,95**

Aluminiumrohr ø 25 mm.

Länge 100 - 200 cm	**Nr. 18537**	**17,95**
Länge 200 - 280 cm	**Nr. 18548**	**20,95**
Länge 280 - 360 cm	**Nr. 18549**	**24,50**

8. Gestänge-Zwischenstücke. Zur Verlängerung von Giebel und First. Länge 80 cm. 2-er Pack.

Stahlrohr ø 19 mm	**Nr. 18457**	**11,50**
Stahlrohr ø 22 mm	**Nr. 18450**	**16,50**
Stahlrohr ø 25 mm	**Nr. 18452**	**14,95**
Aluminiumrohr ø 22 mm	**Nr. 18459**	**12,95**
Aluminiumrohr ø 25 mm	**Nr. 18454**	**22,95**
Aluminiumrohr ø 28 mm	**Nr. 18456**	**13,95**

9. Orkanstütze mit Bügelfuß. Stahlrohr ø 25/32 mm.

25 mm - Länge 170 - 260 cm	**Nr. 18503**	**24,50**
32 mm - Länge 170 - 260 cm	**Nr. 18505**	**39,50**

10. Andruckstange gebogen, mit Bügelfuß. Stahlrohr ø 22 mm. Länge 170 - 250 cm. **Nr. 12115** **25,50**

Vorzelt-Zusatzstangen SMARTPOLE. Alle Zusatzstangen SMARTPOLE sind bereits mit SMARTLOCK (siehe Seite 37) ausgestattet.

11. Orkanstütze SMARTPOLE. Mit Bodenspitze.
Länge 170 - 260 cm.

Stahlrohr ø 22 mm	**Nr. 19650**	**17,95**
Aluminiumrohr ø 25 mm	**Nr. 19651**	**21,95**

12. Dachhakenstange SMARTPOLE. Mit Haken und Rohrschelle. Länge 170 - 260 cm.

Stahlrohr ø 22 mm	**Nr. 19652**	**17,95**
Aluminiumrohr ø 25 mm	**Nr. 19653**	**22,95**

13. Dachauflagestange SMARTPOLE. Rohrschellen beidseitig. Stahlrohr ø 22 mm.

Länge 115 - 200 cm	**Nr. 19654**	**16,95**
Länge 170 - 260 cm	**Nr. 19655**	**18,95**

Aluminiumrohr ø 25 mm.

Länge 115 - 200 cm	**Nr. 19656**	**19,95**
Länge 170 - 260 cm	**Nr. 19657**	**23,95**

14. Aufstellstab SMARTPOLE. Mit Bodenspitze.
Stahlrohr ø 22 mm.

Länge 110 - 200 cm	**Nr. 19658**	**14,95**
Länge 165 - 250 cm	**Nr. 19659**	**16,95**

Aluminiumrohr ø 25 mm.

Länge 110 - 200 cm	**Nr. 19660**	**18,95**
Länge 165 - 250 cm	**Nr. 19661**	**21,95**

15. Spannstab SMARTPOLE. Enden flachgedrückt.
Stahlrohr ø 22 mm.

Länge 110 - 200 cm	**Nr. 19662**	**12,95**
Länge 200 - 280 cm	**Nr. 19663**	**16,95**

Aluminiumrohr ø 25 mm.

Länge 110 - 200 cm	**Nr. 19664**	**16,95**
Länge 200 - 280 cm	**Nr. 19665**	**22,95**

Das einzigartige Stabsystem und Zeltgestänge von alu-line

Die einmalige und patentierte Teleskoptechnik des Easy-Systems sorgt immer für den perfekten Sitz und optimale Spannung Ihres Vorzeltes. Einmal ausgezogen, arretieren die Stäbe des Easy-Systems von alleine. Mittels einfachem Knopfdruck lassen sich diese dann wieder problemlos zusammenschieben.



Einfaches, stufenloses Ausziehen



Arretiert automatisch

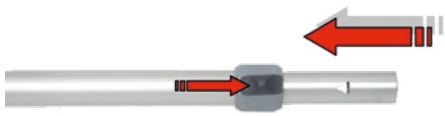

Auf Knopfdruck löst sich die Arretierung wieder

Durch das leichte Gewicht des Aluminiumgestänges und dem sehr schnell vonstatten gehenden Aufbau, eignet sich das Easy-System-Gestänge besonders für Sonnendächer sowie leichte und mittelschwere Reisevorzelte.



Durch die Reduzierung auf 3 komplette Baugruppen und die selbstarretierenden Teleskopstangen, kann das Easy-System-Gestänge sogar von nur einer einzigen Person auf- bzw. abgebaut werden.

Die Endstücke für die Zeltzusatzstangen sind untereinander frei kombinierbar. Hierbei ist allerdings darauf zu achten, dass der Rohrdurchmesser dem Durchmesser des gewünschten Endstückes entspricht.

Easy System Stab Alu 2-teilig, Länge 120 - 200 cm



ø 22/19 mm	**Nr. 19130**	**24,50**
ø 25/22 mm	**Nr. 19132**	**25,50**
ø 28/25 mm	**Nr. 19134**	**26,50**

Easy System Stab Alu 3-teilig, Länge 115 - 270 cm



ø 25/22/19 mm	**Nr. 19150**	**36,50**
ø 28/25/22 mm	**Nr. 19152**	**36,50**



Easy System Gehäuse komplett



ø 22/19 mm	**Nr. 19569**	**8,50**
ø 25/22 mm	**Nr. 19574**	**8,50**
ø 28/25 mm	**Nr. 19577**	**8,50**

Stab-Endteile Easy-System

Bodenspitze



ø 19 mm	**Nr. 19200**	**3,95**
ø 22 mm	**Nr. 19202**	**3,95**
ø 25 mm	**Nr. 19204**	**3,95**

Bodengleiter



ø 22 mm	**Nr. 19212**	**3,45**
ø 25 mm	**Nr. 19214**	**3,80**
ø 28 mm	**Nr. 19216**	**4,10**

Bügelfuß



ø 19 mm	**Nr. 19230**	**9,80**
ø 22 mm	**Nr. 19232**	**9,90**
ø 25 mm	**Nr. 19234**	**10,50**

Stift



ø 19 mm	**Nr. 19220**	**3,75**
ø 22 mm	**Nr. 19222**	**3,95**
ø 25 mm	**Nr. 19224**	**4,15**
ø 28 mm	**Nr. 19226**	**4,25**

Haken



ø 19 mm	**Nr. 19240**	**3,65**
ø 22 mm	**Nr. 19242**	**3,95**
ø 25 mm	**Nr. 19244**	**4,10**
ø 28 mm	**Nr. 19246**	**4,25**

Öse



ø 19 mm	**Nr. 19250**	**4,15**
ø 22 mm	**Nr. 19252**	**4,25**
ø 25 mm	**Nr. 19254**	**4,35**
ø 28 mm	**Nr. 19256**	**4,55**

Öse mit Schelle



ø 19/19-22 mm	**Nr. 19260**	**7,60**
ø 19/25-28 mm	**Nr. 19262**	**7,95**
ø 22/19-22 mm	**Nr. 19264**	**7,95**
ø 22/25-28 mm	**Nr. 19266**	**8,20**
ø 25/19-22 mm	**Nr. 19268**	**8,20**
ø 25/25-28 mm	**Nr. 19270**	**8,60**
ø 28/19-22 mm	**Nr. 19272**	**8,60**
ø 28/25-28 mm	**Nr. 19274**	**9,30**

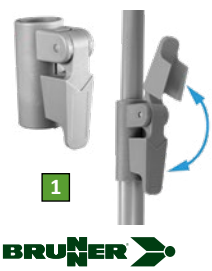

1. SMARTLOCK. Kunststoff-Rohrfeststeller, die den Zeltaufbau erheblich erleichtern und beschleunigen. Ein Austausch der üblichen Rohrklemmen ist problemlos möglich. Weitere Smartlock-Vorteile sind eine einfache Nachrüstung, schraubenloser Klemmmechanismus ohne Metallteile, keine Beschädigung oder Verformung der Zeltstange, für Stahl- und Aluminiumrohre geeignet. **3-er Pack.**
Passend für:

ø 22/19 mm-Gestänge	**Nr. 19357**	**9,90**
ø 25/22 mm-Gestänge	**Nr. 19358**	**11,50**
ø 28/25 mm-Gestänge	**Nr. 19359**	**11,50**



2. Alu-Teleskopstab. 3-teilig, aus eloxiertem Aluminium ø 31/26/21 mm. Mit Stift und Bodenspitze.

Länge 80 - 190 cm	**Nr. 18472**	**18,95**
Länge 95 - 230 cm	**Nr. 18473**	**22,95**

3. POLE KIT. Reparaturset für Fiberglas-Zeltgestänge, bestehend aus: 4 x Gestängesegmente, 1 x Gummilitze und 2 x Gestängeendstücke mit Spitze. Passend für fast alle Igluzelte.



ø 7,9 mm - 4 x 65 cm	**Nr. 19403**	**7,90**
ø 11,0 mm - 4 x 75 cm	**Nr. 19434**	**13,95**
ø 12,7 mm - 4 x 75 cm	**Nr. 19439**	**15,95**

4. REPAIR KIT. Zelt-Reparaturset bestehend aus: Fiberglasgestänge, Gummikordel, Zeltstoff und Gewebekleber.

ø 8,5/9,5 mm	**Nr. 19378**	**14,95**





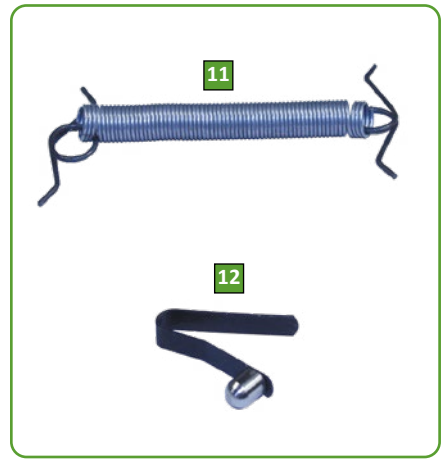

1. Rohrschellen. 2-teilig, mit Schraube und Flügelmutter. 5-er Pack. Passend für Gestänge:

ø 22 - 25 mm	**Nr. 18615**	**6,30**
ø 25 - 28 mm	**Nr. 18616**	**6,80**
ø 28 - 32 mm	**Nr. 18617**	**6,80**

2. Rohrschellen. Wie zuvor, jedoch mit Gummieinlage, dadurch kein Verrutschen der Klemmschelle mehr. 5-er Pack. Passend für Gestänge:

ø 22 - 25 mm	**Nr. 18817**	**10,50**
ø 25 - 28 mm	**Nr. 18819**	**11,95**

3. Doppelrohrschellen. 2-teilig, mit Schrauben und Flügelmuttern. 2-er Pack. Passend für Gestänge:

ø 22 - 25 mm	**Nr. 18624**	**4,60**
ø 28 - 32 mm	**Nr. 18625**	**5,50**

4. Eck-Rohrschellen. 2-teilig, mit Schrauben, Flügelmuttern und Feststellschraube. 2-er Pack. Passend für Gestänge:

ø 22 - 25 mm	**Nr. 18620**	**10,50**
ø 28 - 32 mm	**Nr. 18621**	**11,50**

5. Rohrklemmen. 5-er Pack. Passend für Gestänge:

ø 18 mm	**Nr. 18628**	**5,10**
ø 22 mm	**Nr. 18629**	**5,10**
ø 25 mm	**Nr. 18630**	**5,30**
ø 28 mm	**Nr. 18631**	**5,30**

6. Bodengleiter. Aus Kunststoff. 10-er Pack. Passend für Gestänge:

ø 18 mm	**Nr. 18635**	**3,35**
ø 22 mm	**Nr. 18636**	**3,35**
ø 25 mm	**Nr. 18637**	**3,60**

7. Kunststoff-Bodenspitzen. 5-er Pack. Passend für Gestänge:

ø 22 mm	**Nr. 18641**	**3,35**
ø 25 mm	**Nr. 18642**	**3,50**

8. Kunststoffteile mit gebogenem Haken. 5-er Pack. Passend für Gestänge:

ø 22 mm	**Nr. 18646**	**5,30**
ø 25 mm	**Nr. 18647**	**5,60**

9. Edelstahl-Feststellschrauben. Gestänge-Ersatzschrauben mit M6-Gewinde. 5-er Pack.
Nr. 18882 **3,60**

10. Zeltdach-Befestiger. Für den stabilen Aufbau eines Zeltdachs. Verhindern das Flattern der Zelthaut bei starkem Wind. Einfach an Kunststoff-Zeltdächer ankleben und das Gestänge mittels Klettverschluss befestigen. Packung mit sechs Stück und einer Tube Spezialkleber.
Passend für Gestänge von ø 18 bis 32 mm.

Farbe Braun	**Nr. 18610**	**7,95**
Farbe Grau	**Nr. 18611**	**7,95**

11. Verbindungsfedern für Zeltstangen.
Länge 85 mm. 5-er Pack.
Passend für Gestänge-ø 18 - 28 mm.
Nr. 18561 **4,55**

12. Arretierungsfedern. 5-er Pack.
Passend für Gestänge-ø 18 - 25 mm.
Nr. 18593 **3,35**

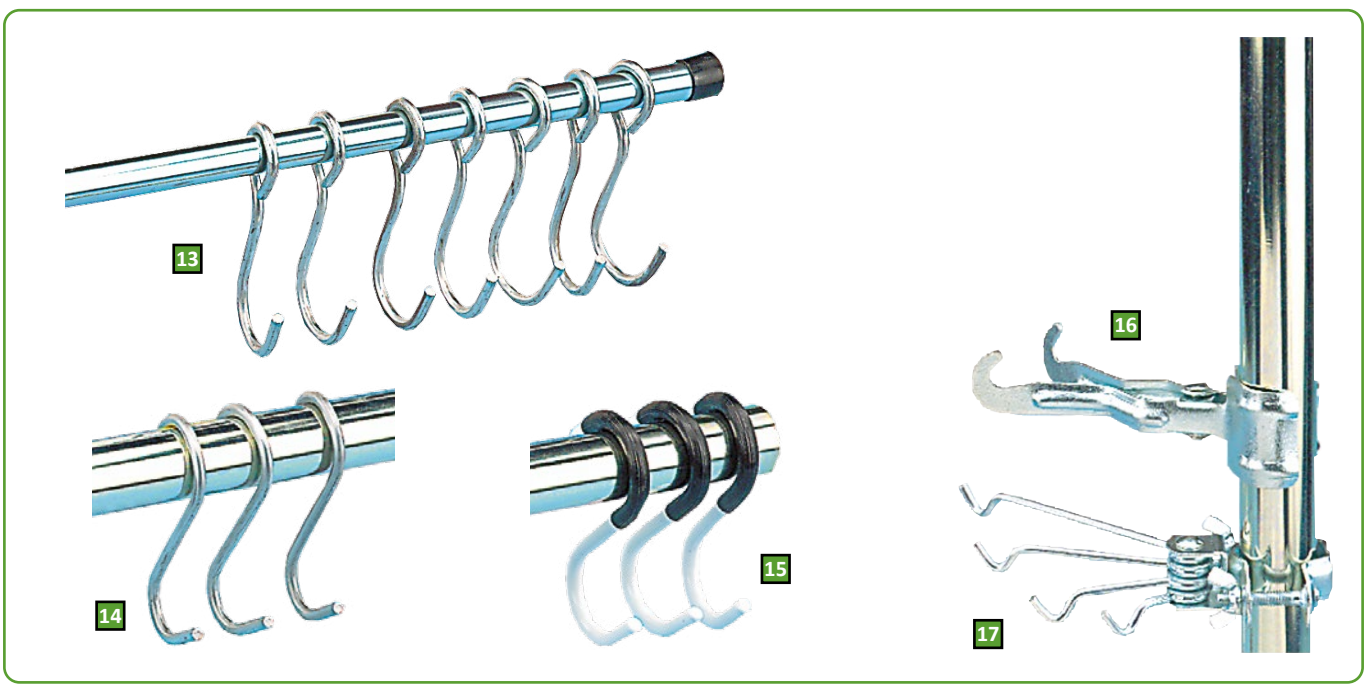

13. Zeltgarderobe. Anbringung am Zeltgestänge. Mit sieben frei beweglichen Haken. Länge 40 cm.
Nr. 18781 **4,95**

14. S-Haken. Vielseitig einsetzbar, aus verzinktem Stahl, ca. 8,5 cm lang. 5er Pack.
Nr. 18775 **2,65**

15. S-Haken gesintert. Mit hochwertigem, rutschhemmendem Kunststoffüberzug. Vielseitig einsetzbar. Länge ca. 8,9 cm. 3er Pack.
Nr. 18778 **6,40**

16. Klemmhaken. Mit zwei Aufhängern und kräftiger Klemmfeder. Sicherer Halt am Zeltgestänge. Gesamtlänge ca. 11 cm. **Nr. 18784** **2,95**

17. Schraubkleiderhaken. Einfache Befestigung am Zeltgestänge durch Rohrschelle mit Flügelschrauben. Mit vier einzeln schwenkbaren Haken (4, 6, 8 und 10 cm). Gesamtlänge ca. 12,5 cm.
Nr. 18787 **4,70**

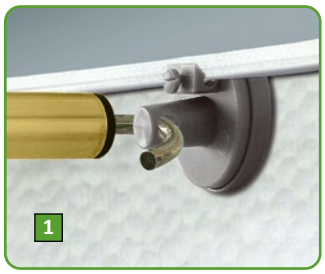







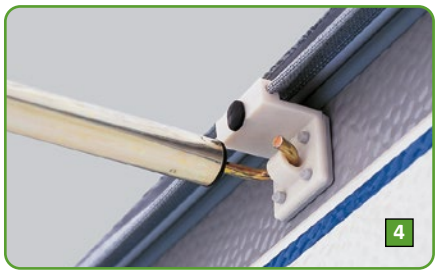

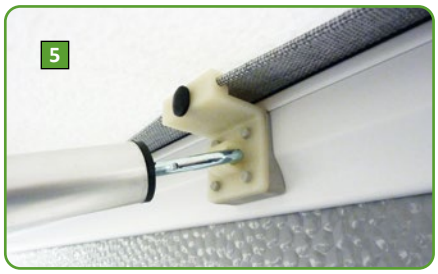

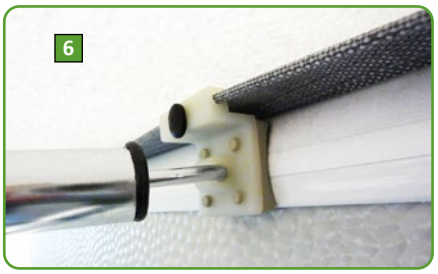

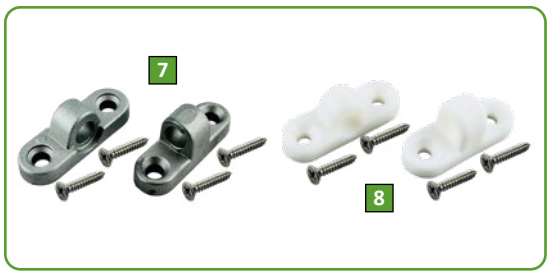



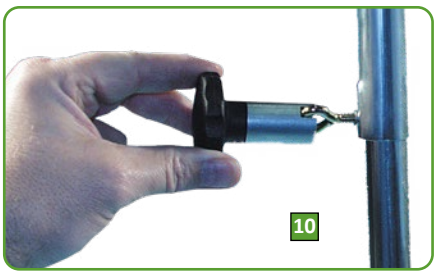







1. SHS-Beschlag. Schraubenloses Haltersystem SHS. Ermöglicht die variable Platzierung von Dachstangen ohne die Verwendung von Schrauben. Passend für alle Vorzelte sowie Sonnendächer mit Doppelkeder. 3-er Pack. **Nr. 10855 9,90**

2. Stopper SHS. Der Stopper SHS ist für alle modernen Wohnwagenvorzelte mit Doppelkeder entwickelt worden, um die Anbringung von geschraubten Gestängehaltern vermeiden zu können. Hergestellt aus stabilem Kunststoff mit rutschfester Gummibasis. 3-er Pack. **Nr. 10438 11,95**

3. Vorzelt Clip. Ein schraubenloses Haltersystem zum Montieren von extra Dachhakenstangen. Geeignet für fast alle Zelte und Sonnendächer mit Doppelkeder. Hergestellt aus stabilem Kunststoff. 3-er Pack. **Nr. 18009 12,50**

4. Vario-Clip Standard (Typ S). Sparen das Schrauben und sorgen für Gebrauchskomfort und Sicherheit. Der spezielle Dachkeder ist serienmäßig vorgerüstet. 3-er Pack. **Nr. 18461 20,95**

5. Vario-Clip Hobby (Typ H). Vario-Clip Hobby (Typ H) für die Montage der Dachstangen an Hobby-Wohnwagen ab Baujahr 2009-2014 und teilweise Fendt ab Baujahr 2011. 3-er Pack. **Nr. 18474 25,50**

6. Vario-Clip Knaus/Tabbert/Wilk (Typ KG). Vario-Clip Knaus/Tabbert/Wilk (Typ KG) für die Montage der Dachstangen an Knaus- und Wilk-Wohnwagen ab Baujahr 2011 und Kabe ab Baujahr 2001/2002. 3-er Pack. **Nr. 18484 25,50**

7. Wandösen, aus Alu-Zinkdruckguss. 3-er Pack.
waagrechte Befestigung **Nr. 18600 5,95**
senkrechte Befestigung **Nr. 18601 5,95**

8. Wandösen, aus Kunststoff. 3-er Pack.
waagrechte Befestigung **Nr. 18602 2,95**
senkrechte Befestigung **Nr. 18603 2,95**

9. Regenhütchen. Regenabweiser mit Dornschutz. Aus Kunststoff. Farbe Grau. 10-er Pack. **Nr. 18607 3,85**

10. Universal-Steckschlüssel. Zum Festziehen und Lösen von Schrauben bei Zeltgerüsten und Zeltstäben. **Nr. 18540 5,95**

11. Gestängespanner. Ideal zum guten und einfachen Spannen des Zeltrahmens. Passend für alle horizontalen und vertikalen Gestängearten mit einem Durchmesser von 22 bis 28 mm. Fronthaken mit Schutzgummi zur Vermeidung von Schäden. **Nr. 18012 16,50**

12. Gestängespanner III. Leichte Handhabung und große Wirkung lässt sich mit diesem Helfer erzielen. Der Haken klemmt am Rohr und mit dem Rastmechanismus lässt sich der Gestängestab mit dem gewünschten Druck spannen. **Nr. 18904 39,95**



1. Zeltspannring. Reißfester Kunststoff. 50 mm ø, 5 mm stark. 10-er Pack. **Nr. 18700** **3,50**

2. Zeltspannhaken. Elastisch, mit je einem Haken und Lasche. Sortierte Farben. Länge 15 cm. 4-er Pack. **Nr. 18703** **4,25**

Leiter-Abspannelemente mit Nietkopf. Aus elastischem Kunststoff. Zum Abspannen von Vorzelten. Farbe Grau. 5-er Pack.
3. Länge 10,5 cm **Nr. 18713** **3,95**
4. Länge 23,5 cm **Nr. 18715** **5,50**

5. Leiter-Abspannelemente. Aus elastischem Kunststoff. Zum Abspannen von Vorzelten. Farbe Grau. 5-er Pack. **Nr. 18710** **3,95**

6. Heringslasche. Zum Selbstherstellen von Spannleinen und Sturmverspannungen. Aus robustem Aluminium. 10-er Pack. **Nr. 18716** **3,70**

7. Drei-Loch-Spanner. Zum Selbstherstellen von Spannleinen. Aus Aluminium. 10-er Pack.
5,3 mm ø **Nr. 18719** **3,10**
6,0 mm ø **Nr. 18720** **3,10**

8. Ankerhaken. Aus Kunststoff, 2 mm stark. Farbe Grau. 10-er Pack. **Nr. 18722** **2,90**

9. Innenzelt-Abspanngummi, vierkant. 10-er Pack. **Nr. 18729** **3,95**

10. Innenzelthaken, aus Kunststoff. Wird in Verbindung mit einem Innenzelt-Abspanngummi zur elastischen Innenzelt-Aufhängung. Länge 40 mm. 10-er Pack. **Nr. 18727** **3,50**

11. Zeltleine. 100 % Polypropylen, geflochten.
3 mm ø - Länge 20 m **Nr. 18734** **4,10**
3 mm ø - Länge 50 m **Nr. 18735** **6,80**
5 mm ø - Länge 10 m **Nr. 18736** **5,30**
5 mm ø - Länge 30 m **Nr. 18737** **12,95**

12. Zeltleine. 100 % Polypropylen. Länge 20 m.
4 mm ø - Farbe Neongrün **Nr. 19985** **10,50**

13. Zeltleine „glow in the dark". 100 % Polyamid mit phosphoreszierendem Material (leuchtet im Dunkeln). Farbe Grün. 4 mm ø.
Länge 10 m **Nr. 68184** **7,40**
Länge 20 m **Nr. 68185** **9,70**
Länge 30 m **Nr. 68186** **11,95**

14. Zeltleine. 100 % Polyamid. Ideal zur Abspannung von Zelten und für viele andere Zwecke. Farbe Gelb.
3 mm ø - Rollenlänge 50 m. **Nr. 18751** **14,95**

15. Zeltleine. 100 % Polypropylen, geflochten. Mit 3-Loch-Spanner. 4 m lang, 4 mm ø. 4-er Pack.
Farbe Weiß **Nr. 19986** **6,95**
Farbe Gelb **Nr. 19987** **6,95**

16. Sicherheits-Zeltleine in Neonfarben. 100 % Polypropylen. 4 m lang, 2,5 mm ø. 4-er Pack.
Farbe Neongelb **Nr. 18744** **6,80**
Farbe Neonpink **Nr. 18745** **6,80**

17. Zeltleine. 100 % Polypropylen, geflochten. Mit 3-Loch-Spanner und Alu-Heringslasche. 4 m lang, 3 mm ø. 4-er Pack. **Nr. 18728** **6,10**

18. Sicherheits-Zeltleine schwarz reflektierend. 100 % Polypropylen. Mit 3-Loch-Spanner und Heringslasche. 4 m lang, 4,0 mm ø. 4-er Pack. **Nr. 19459** **10,50**

Zeltspanner elastisch. Elastische Zeltspanner mit Kunststoffball zum einfachen Abspannen von Zelten. Können auch zum Befestigen von Planen oder Netzen am Anhänger verwendet werden. Farbe Schwarz.
19. Länge 15 cm. 10-er Pack. **Nr. 18095** **7,40**
20. Länge 25 cm. 5-er Pack. **Nr. 18096** **6,30**

21. EMUK-Heringshut. Deckt die Bodenverankerungen ab und schützt so vor gefährlichen Stolperfallen. Aus dem Boden herausragende Zeltheringe können vor allem im Campingbereich, wo häufig barfuß gegangen wird, die Füße und Zehen gefährden. Aber auch an Räder und Reifen von Fahrzeugen können scharfkantige Heringsköpfe Schaden anrichten. Weiches Material, UV-beständig, wasserfest, Öl- und Säurebeständig, Signalfarbe auch bei Nacht. Set mit 4 Stück. **Nr. 19494** **23,50**



Unser Preis
19,95







NEU!

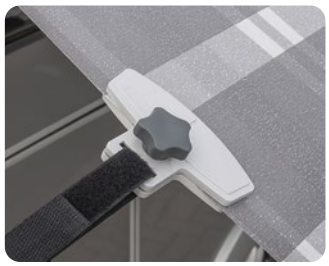





BRUNNER





Travellife



Travellife



1. Abspannband Tie Down Kit. Universal Sturm-Abspannband, bestehend aus zwei Gurten (100 % Polyester) mit 12 m und 1,5 m Länge, einer Spiralfeder (15 cm) und zwei Stahl-Heringen (38 cm). Optimal zur sturmsicheren Verankerung von Markisen und Vorzelten. **Nr. 16407** **19,95**

2. Schutz-Set für Abspannbänder. Vehindert bei starkem Wind ein Scheuern der Gurte auf dem Dach. Material 100 % Polyester. Set für 3 Gurte. **Nr. 18889** **8,95**

3. Abspannband FLUO. Einstellbares Dachhalteband mit fluoreszierenden Enden. Bestehend aus zwei Gurten (100 % Polyester) mit 11 m und 1,5 m Länge, einer Spiralfeder und zwei Heringen. Optimal zur sturmsicheren Verankerung von Vorzelten und Markisen bis 7,5 m Länge. **Nr. 16462** **23,50**

4. Dachhalteband für Markisen. Bestehend aus zwei Stahl-Heringen, zwei Federn, zwei Spannbändern mit Haken und zwei Kederstücken. Passend für Markisenkeder mit 7 mm ø. **Nr. 68293** **20,95**

5. Anti-Flatter-Set. Stabilisierungsklemme für Zelte und Vorzelte. Verhindert Gewebeschäden durch Flatterbewegungen bei starkem Wind. Gehäuse aus Kunststoff. Abmessungen 120 x 45 mm. 2-er Set. **Nr. 13178** **17,95**

6. Sturmsicherung PROP. Sturmsicherungs-Set für Vorzelte und Sonnendächer. Das Set besteht aus zwei robusten Abspannbändern (2 x 50 cm + 3 m) und zwei robusten T-Eisenheringen (2 x 30 cm). Mit praktischem Packbeutel. **Nur solange Vorrat reicht.** **Nr. 19980** **28,50**

TRAVELLIFE Storm Strap Kit. Sturmsicherungs-Kit, bestehend aus extralangem Gurt (13 m x 50 mm), Spiralfeder (15 cm) und zwei Heringen (38 cm). Optimal zur sturmsicheren Verankerung von Markisen und Vorzelten. Passend für

7. Vorzelte **Nr. 19313** **20,95**
8. Thule-Markisen **Nr. 68126** **21,95**
9. Fiamma-Markisen **Nr. 68127** **21,95**





Unser Preis
48,95



Sicherheitsgurt Plus

Für mehr Stabilität! Die Steckschnalle ist bei allen **dwt** Ganz- und Teilzelten vorgerüstet. Die Abspannung erfolgt über eine stabile Zugfeder, welche die Spannung des Gurts reguliert. Ein Eisenhering gibt den nötigen Halt.
Bei Sturmdächern ohne Überstand wird die Öse des Gurtbandes (100 % Polyester) über den Dorn des Zeltgestänges gelegt. Ein Scheuerschutz zwischen Öse und Gewebe schützt das Dach vor mechanischer Beschädigung.
Im Set: 2 geöste Gurtbänder je 270 cm Länge, 2 Entlastungsfedern, Schnallen, Scheuerschutz und 2 Heringe. **Nr. 10030** **48,95**



NEU!

TOX GERMANY

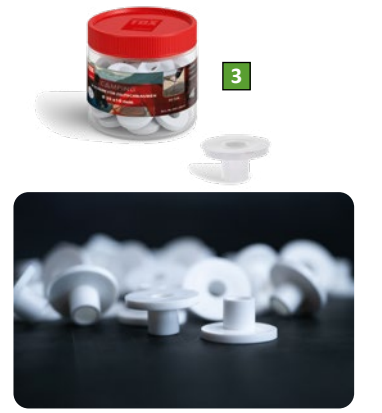



1. TOX L-Boxx Mini Camping-Set. Camping-Set in der praktischen L-BOXX Mini für stärkeren Halt im Vergleich zu gewöhnlichen Heringen - Zeltschrauben in zwei Längen für unterschiedliche Verankerungstiefen. Verzinkte Bodenschrauben mit Torx-Antrieb für einfaches Eindrehen und einem flachen Tellerkopf für einen bündigen Abschluss im Boden. Set mit Bit TX40, bequemen Montagehandschuhen und Unterlegscheiben sorgen für gute Sichtbarkeit und schützen die Schlaufen und Ösen. Vielseitig anwendbare Schraubheringe - zur Sicherung von Zelten, Pavillons, Markisen, Volleyball-Netzen, Trampolinen oder Planen, ob in durchwurzeltem, steinigem, gefrorenem oder lehmigem Boden.
Lieferumfang: 8 x Zeltschrauben 8x160 mm, 10 x Zeltschrauben 8x220 mm, 18 x weiße Kunststoff-Unterlegscheiben ø 35 mm, 2 x Bit TX40, 1 Paar Montagehandschuhe, 1 x L-BOXX Mini.
Nr. 68294 **34,95**

2. TOX L-Boxx Mini Abspann-Set. Alles, was Sie zur Sicherung Ihres Zeltes oder Vorzeltes benötigen, in der handlichen L-BOXX Mini für eine bequeme Unterbringung in Ihrem Reisegepäck. Die verzinkten Zeltschrauben bieten starken Halt, müssen nicht mühsam eingeschlagen werden und verhindern durch ihre bündige Befestigung Unfälle durch Stolpern. Passende Unterlegscheiben aus weißem Kunststoff schützen die Schlaufen vor Beschädigung und sorgen zusammen mit den reflektierenden Zeltschnüren für eine gute Sichtbarkeit. Die langen Schrauben eignen sich für tiefe Bodenverankerungen mit hoher Belastbarkeit in durchwurzelten, steinigen, gefrorenen oder lehmigen Böden.
Lieferumfang: 6 x Zeltschrauben 8x220 mm, 6 x Zeltschnur (4 m, ø 4 mm) schwarz/reflektierend mit Alu-Dreilochspanner + Heringslasche, 6 x weiße Kunststoff-Unterlegscheiben ø 35 mm, 1 x Bit TX40, 1 x L-BOXX Mini. **Nr. 68295** **33,95**

3. TOX Camping U-Scheiben. Die weißen TOX-Unterlegscheiben mit Bund aus hochwertigem HDPE schützen empfindliche Materialien wie Planen, Schlaufen und Ösen zuverlässig vor Abrieb und Beschädigung. Sie sind gut sichtbar, versinken nicht zu tief im Erdreich und lassen sich mühelos wieder entfernen - perfekt für temporäre Befestigungen im Außenbereich. Das Material überzeugt durch eine hohe Schlagfestigkeit sowie durch Beständigkeit gegenüber Chemikalien und Witterung und bietet dadurch auch unter anspruchsvollen Bedingungen zuverlässigen Halt. Nach dem Einsatz lassen sich die U-Scheiben sauber in der bruchsicheren und wasserdichten TOX-Runddose verstauen. Inhalt 30 Stück.
Nr. 68296 **15,95**

TOX Camping Micro Zeltschraubenset. Die verzinkten Zeltschrauben haben gegenüber gewöhnlichen Heringen den Vorteil, dass sie stärkeren Halt bieten, nicht mühsam eingeschlagen werden müssen und durch ihre bündige Befestigung im Boden Unfälle durch Stolpern verhindern. Die weißen Unterlegscheiben aus Kunststoff sorgen außerdem für eine gute Sichtbarkeit und schützen die Schlaufen vor Beschädigung durch Reibung. Verwenden Sie die Schrauben 8x220 mm für tiefere Bodenverankerungen in steinigen, lehmigen oder durchwurzelten Böden und die Schrauben 8x160 mm für geringere Belastungen und kleinere Ösen. Die Camping Schrauben können einfach und schnell mittels Akkuschrauber (oder per Hand) mit passendem Bit TX40 eingedreht und wieder gelöst werden - das spart Zeit und Energie!
4. TOX Camping Micro Zeltschraubenset 8x160. Lieferumfang: 10 x Zeltschrauben 8x160 mm, 10 x weiße Kunststoff-Unterlegscheiben ø 35 mm, 1 x Bit TX40, 1 x L-BOXX Micro. **Nr. 68297** **13,95**
5. TOX Camping Micro Zeltschraubenset 8x220. Lieferumfang: 10 x Zeltschrauben 8x220 mm, 10 x weiße Kunststoff-Unterlegscheiben ø 35 mm, 1 x Bit TX40, 1 x L-BOXX Micro. **Nr. 68298** **14,95**

TOX Camping Micro Felsbodenheringset. Die verzinkten Zeltheringe sind korrosionsbeständig, robust und praktisch für jeden Boden geeignet – ob für Rasen, Wald- und Schotterböden oder sogar steinige Böden auf Campingplätzen. Ihre flexible Einsetzbarkeit bei Wind und Wetter macht diese Heringe zum idealen Zubehör für Camping und weitere Outdoor-Aktivitäten. Die scharfe Nagelspitze sorgt für leichtes Eindringen in den Boden und die Querstrebe für sicheren Halt der Spannleine ohne Abrutschen und schnelles Herausziehen des Herings beim Abbau. Um Beschädigungen zu verhindern, sollte der Hering neu ausgerichtet werden, falls beim Eintreiben mit dem Hammer Widerstand auftritt.
6. TOX Camping Micro Felsbodenheringset 6x170. Lieferumfang: 10 x Felsbodenhering 6x170 mm aus verzinktem Stahl, für weiche bis harte Böden, mit verschweißter Querstrebe und scharfer Nagelspitze, 1 x L-BOXX Micro. **Nr. 68299** **13,95**
7. TOX Camping Micro Felsbodenheringset 6x230. Lieferumfang: 10 x Felsbodenhering 6x230 mm aus verzinktem Stahl, für weiche bis harte Böden, mit verschweißter Querstrebe und scharfer Nagelspitze, 1 x L-BOXX Micro. **Nr. 68300** **14,95**



Heringe-Box Meteor.
Inhalt: 20 Felsnägel, 20,3 cm lang, ø 7,3 mm, gehärteter Stahl. Für harte oder sehr steinige Böden. Inklusive Kunststoffkoffer.

Nr. 19983 **20,95**



Heringe-Box Comet.
Inhalt: 20 Schraubheringe, 18,3 cm lang, ø 7,3 mm, gehärteter Stahl. Für steinige Böden. Inklusive Kunststoffkoffer.

Nr. 19671 **19,95**



Zeltzubehöhr-Set TRAVELLIFE.
34-teiliges Zeltzubehöhr-Set, ideal um Ihr Zelt auf unterschiedlichen Oberflächen zu befestigen. Enthält Heringe für harte und weiche Böden, Zelt-Spanngummis und 20 m Zeltschnur. Inklusive handlicher Tragetasche.

Nr. 19314 **14,95**

Heringe-Box Rock.
Inhalt: 20 Felsbodenheringe mit Stift, 23 cm lang, ø 6 mm, für harte und steinige Böden. Inklusive Kunststoffkoffer.

Nr. 19323 **19,95**



Heringe-Box Titan.
Inhalt: 20 Felsnägel mit Haken, 20,3 cm lang, ø 6,5 mm. Für harte Böden. Inklusive Kunststoffkoffer.

Nr. 18357 **17,95**



Heringe-Box Lunar.
Inhalt: 20 Felsnägel mit fluoreszierenden Haken, 20,3 cm lang, ø 6,5 mm. Für harte Böden. Inklusive Kunststoffkoffer.

Nr. 19324 **19,95**







1. Erdnagel.
Stahl, ø 4 mm.
Länge 20 cm. 10 Stück. **Nr. 68046** **3,95**
Eisen verzinkt, ø 4,3 mm.
Länge 22 cm. 10 Stück. **Nr. 18660** **4,95**
Länge 30 cm. 10 Stück. **Nr. 18661** **5,95**

2. Erdnagel mit Haken. Eisen verzinkt, ø 7 mm.
Länge 21 cm. 5 Stück. **Nr. 18664** **5,60**

3. Felsbodenhering TARZAN.
Für harte bis sehr harte Böden. Aus verzinktem Stahl, mit T-Profil, ø 6 mm.
Länge 17 cm. 5 Stück. **Nr. 18597** **3,85**
Länge 23 cm. 5 Stück. **Nr. 18598** **4,25**

4. Dreikant-Erdnagel. Eisen verzinkt, ø 7 mm.
Länge 23 cm. 5 Stück. **Nr. 18667** **5,10**
Länge 30 cm. 5 Stück. **Nr. 18668** **5,95**

5. Titan-Hering. Für harte Böden. Felsnagel mit Haken, ø 6,5 mm.
Länge 20,3 cm. 5 Stück. **Nr. 68041** **5,90**

6. Meteor-Hering.
Für harte oder sehr steinige Böden. Felsnagel aus gehärtetem Stahl, ø 7,3 mm.
Länge 20,3 cm. 5 Stück. **Nr. 68042** **6,10**

7. Lunar-Hering.
Felsnagel mit fluoreszierenden Haken, ø 6,5 mm.
Für harte Böden.
Länge 20,3 cm. 5 Stück. **Nr. 68043** **5,10**

8. Alu-Erdnagel.
Leicht, stabil und nicht rostend.
Länge 18 cm. 5 Stück. **Nr. 18659** **6,80**

9. Zelthering TIROL.
Eisen verzinkt.
Länge 30 cm. 10 Stück. **Nr. 18686** **8,50**

10. T-Eisen-Hering.
Hering mit Stift, verzinkt, extra stark.
Breite ca. 20 mm.
Länge 30 cm. 2 Stück. **Nr. 18872** **7,90**
Länge 40 cm. 2 Stück. **Nr. 18873** **9,95**

11. Zeltnagel mit Öse. Stahl verzinkt.
Länge 24 cm. 5 Stück. **Nr. 19509** **2,95**

12. Zeltnagel für Teppiche.
Mit horizontaler Öse, ø 4,3 mm.
Länge 20 cm. 10 Stück. **Nr. 19518** **3,25**

13. Zeltboden-Nagel.
Aus hochwertigem Kunststoff.
Zum Befestigen von Zeltteppichen, Planen, Zeltunterlagen usw.
Länge 9 cm. 5 Stück. **Nr. 68040** **3,85**

14. Erdnagel gewellt. Verzinkter Stahl, ø 4,3 mm, gewellte Ausführung, rund.
Länge 22 cm. 10 Stück. **Nr. 19514** **5,50**
Länge 30 cm. 10 Stück. **Nr. 19529** **5,80**

15. Zelthering halbrund.
Verzinkter Stahl.
Länge 22 cm. 8 Stück. **Nr. 18678** **5,90**
Länge 30 cm. 8 Stück. **Nr. 18679** **6,80**
Länge 50 cm. 4 Stück. **Nr. 18680** **10,95**





1. Spezialhering Kunststoff.
Aus hochwertigem Kunststoff.
Farbe rot.
Länge 19 cm. 5 Stück. **Nr. 68044** **1,55**

2. Spezialhering SUPER.
Hochbiegsamer und UV-beständiger Kunststoff.
Farbe rot.
Breite ca. 22 mm.
Länge 23 cm. 5 Stück. **Nr. 18674** **4,25**
Länge 30 cm. 5 Stück. **Nr. 18675** **4,80**

3. Kunststoff-Hering „glow in the dark".
Aus hochwertigem Kunststoff, mit phosphoreszierendem Material.
Länge 22 cm. 4 Stück. **Nr. 68304** **8,50**

4. Schraubhering Kunststoff.
Mit der speziellen Kopfform kann der Schraubhering ohne Werkzeug komfortabel eingeschraubt werden. Farbe gelb.
Länge 20 cm. 5 Stück. **Nr. 68048** **2,95**

5. Aluminium-Sandhering.
Aluminium-Hering speziell für nachgiebigen Boden, der eine große Auflagefläche verlangt. Breite oben ca. 90 mm, unten ca. 40 mm.
Länge 32 cm. 2 Stück. **Nr. 18683** **10,95**

6. Holzhering.
Ideal für Sandböden und zum sturmsicheren Abspannen.
Länge 30 cm. 4 Stück. **Nr. 18552** **4,95**

7. Zelthering MAMMUT.
Für harte bis sehr harte Böden. Aus verzinktem Stahl, mit Loch.
Länge 30 cm. 2 Stück. **Nr. 18692** **5,95**
Länge 40 cm. 2 Stück. **Nr. 18694** **6,95**

8. Schraub-Zeltanker.
Verchromtes Metall, 8 mm ø. Mit angeschraubter Öse, um z. B. eine Hundeleine zu befestigen.
Länge ca. 40 cm. **Nr. 18698** **4,95**

9. Heringsauszieher mit Teleskoprohr.
Praktischer und robuster Zeltheringsauszieher. Ergonomisch geformter Kunststoff-Handgriff für einen optimalen Halt. Der Heringsauszieher ist teleskopierbar von 45 bis 60 cm. Gewicht ca. 450 g.
Nr. 19882 **11,95**

10. Heringsauszieher extra stark.
Stahl ø 7 mm. Ergonomisch geformter Kunststoffgriff.
Länge 15,5 cm. **Nr. 68049** **3,50**

11. Heringsauszieher mit Holzgriff.
Aus verzinktem Stahl. Länge ca. 11 cm.
Nr. 18919 **3,10**

12. Heringsauszieher mit Kunststoffgriff.
Aus verzinktem Stahl. Länge ca. 17 cm.
Nr. 18695 **2,50**

Peggy Peg das innovative Befestigungssystem!



- Fünfmal leichter als ein herkömmlicher Metallhering, aber zehnmal besserer Halt!
- Ideal für weiche, sandige Böden durch komprimierendes Gewinde!
- Ebenso einsetzbar in harten, steinigen Böden durch höhenverstellbaren Haken!
- Sehr robust, da aus glasfaserverstärktem, UV-beständigem Polyamid bzw. aus Aluminium!
- Schnell und bequem in der Handhabung!
- Wenn es Zeit ist zu gehen, einfach rausschrauben!

1. Peggy Peg Schraubheringe StartKit. Der glasfaserverstärkte, höhenverstellbare Universal-Schraubhering für Vorzelte, Leinen und Zelte etc. Ausreichend für Vorzelt (4,5 - 5 m Aufbaulänge). Inhalt: 30 Peggys N 20 cm lang mit 30 Haken, 20 Peggys S 12 cm plus Kombi Tool mit Alu-Adapter, 2 Pre-Drills 6/10 mm und Aufbewahrungstasche (100 % Polyester). **Nr. 19540** **83,50**

2. Peggy Peg Aufbewahrungstasche. Abmessungen 36 x 11 x 12 cm. Material: 100 % Polyester. **Nr. 19676** **10,50**

3. Hardcore Peggy Kombi Tool, 2-teilig. Kombiniert Handschlüssel und einen Adapter aus Aluminium für handelsübliche Akkuschrauber. Inhalt: 1 Aluminium-Adapter, 1 Handgriff, Schlüsselweite je 17 mm, Adapter Drehmoment max. 35 Nm. **Nr. 68120** **11,95**

4. Hardcore Peggy Alu-Tool. Ein Adapter aus Aluminium passend für alle PP-Heringe. Kompatibel mit dem T-Griff des Kombi-Tools aus Polyamid. Inhalt: 1 Adapter, Schlüsselweite 17 mm, Drehmoment max. 60 Nm. **Nr. 19689** **8,20**

5. 270° Markisenset. Markisenset zur Absicherung von 270° Markisen bei aufkommenden Winden zu allen Jahreszeiten und verschiedensten Bodenbeschaffenheiten (nasse, trockene, harte, steinige, sandige und weiche Böden werden abgedeckt). Inhalt: 3 Peggys N 20 cm, 3 HC Peggys 15 cm, 3 Peggys L 31 cm, 3 Crocodile Peggys, je 3 L- u. N-Haken, je 3 U- u. T-Connectors, Kombi Tool mit Aluadapter und Aufbewahrungstasche. **Nr. 68124** **109,—**

6. PP Signal Sturmgurt. Sturm- und Abspannband mit Signaleffekt. Inhalt: 1 Band 13 m + 1 Spiralfeder aus Stahl - verstellbar. **Nr. 19832** **21,95**

7. PetPeg 2.0. Stabiler Erdbodenanker aus recyceltem Edelstahl mit integriertem Stoßdämpfer zum sicheren Anleinen von Hunden, Katzen, etc. Für viele Bodenarten geeignet. Dank flexibler Höhenverstellung wirkt die Zugkraft immer in Bodennähe. Der PetPeg 2.0 ist geeignet für Tiere bis ca. 45 kg. Der Ruckdämpfer verhindert, dass sich das angeleinte Tier durch die eigene Kraft verletzt. **Hinweis:** die endgültige Aufsichtspflicht obliegt und verbleibt beim Tierhalter. Inhalt: 1 PetPeg aus Aluminium mit Ruckdämpfer und Karabiner aus Stahl 33 cm, Schlüsselweite 17 mm. Gewicht 865 g. **Nr. 68306** **35,50**

8. HeavyDuty Markisen Set. Entwickelt für härteste Bedingungen: Die bewährte Fix&Go Ankerplatte 2.0 trifft auf superstarke Peg&Stop Heavy Duty Schraubheringe aus recyceltem Edelstahl, somit auch ideal für kompakte, steinige oder extrem harte Böden. Die Kontermutter 2.0 sorgt für stufenlose Fixierung, selbst wenn der Hering nicht vollständig eingeschraubt werden kann. Mit Impact Adapter für den Schlagschrauber. Inhalt: 6 Peg&Stop Heavy Duty 20 cm aus Edelstahl, 6 Kontermuttern 2.0, 2 Long Aluminium Schraubheringe 31 cm, 2 Haken L, 2 Fix&Go Ankerplatten 2.0, 2 Sturmhaken, 1 Impact Adapter Stahl und Aufbewahrungstasche. **Nr. 68307** **125,—**

9. Peggy Long Alu. Höhenverstellbarer Schraubhering aus Aluminium für Groß- und Mannschaftszelte, Leinen und Zelte, etc. Baugleich mit Peggy Peg Long, allerdings auch bei festeren Böden verwendbar. Inhalt: 2 Peggys LA 31 cm mit 2 Haken, Schlüsselweite 17 mm, Drehmoment max. 70 Nm. **Nr. 19541** **26,50**

10. Peggy Long. Glasfaserverstärkter, höhenverstellbarer Schraubhering für weiche, sandige Böden. Für Vorzelte, Leinen und Zelte, Sturmverspannung. Inhalt: 2 Peggys L 31 cm lang mit 2 Haken, Schlüsselweite 17 mm, Drehmoment max. 30 Nm. **Nr. 19546** **17,95**

11. Peggy Normal. Glasfaserverstärkter, höhenverstellbarer Universal-Schraubhering für Vorzelte, Leinen und Zelte. Inhalt: 12 Peggys N 20 cm lang mit 12 Haken, Schlüsselweite 17 mm, Drehmoment max. 25 Nm. **Nr. 19542** **24,50**

12. Hardcore Peggy Peg&Stop Heavy Duty. Superstabiler und stahlharter Schraubhering aus recyceltem Marineedelstahl für verdichteten, extrem harten und steinigen Untergrund. Zum Einschrauben in einen solchen Boden wird unbedingt ein leistungsfähiger Schlagschrauber benötigt. Durch die höhenverstellbare Kontermutter 2.0 muss der Schraubhering nicht immer ganz eingeschraubt werden. Inhalt: 4 Peg&Stop Heavy Duty 20 cm mit 4 x Kontermutter 2.0, Schlüsselweite 17 mm. **Nr. 68121** **44,95**

Peggy Peg&Stop. Glasfaserverstärkter, stufenlos höhenverstellbarer Schraubhering mit Kontermutter als Ergänzungsprodukt zur Fix&Go Ankerplatte 2.0 (Nr. 19579/19548). Der Schraubhering wird via Akkuschrauber oder

Peggy Peg das innovative Befestigungssystem!

Handbedienung eingeschraubt, nur so lange bis ausreichend Halt vorhanden ist und die Schraube keinen Vortrieb mehr hat. Genau an diesem Punkt genügt ein Griff zur Stopmutter und eine Rechtsdrehung baut den Konterdruck zur Platte auf, somit ist diese unverzüglich und stufenlos fixiert. Schlüsselweite 17 mm, Drehmoment max. 25 Nm.

13. Peggy Peg&Stop S. Inhalt: 6 Peggys P&S 16 cm lang mit 6 Stopmuttern.
Nr. 19296 **15,95**

14. Peggy Peg&Stop N. Inhalt: 4 Peggys P&S 20 cm lang mit 4 Stopmuttern.
Nr. 68122 **13,95**

15. Hardcore Peggy Schlag-Schraubhering. Zum Einschlagen mit dem Hammer. Leichter als ein herkömmlicher Metallhering, aber x-mal besserer Halt! Für harte Böden. Der runde Kopf ermöglicht es beim Einschlagen die Richtung der Spitze zu ändern. Höhenverstellbarer Haken.
Inhalt: 4 Hardcore Peggys 15 cm lang mit 4 Haken, Schlüsselweite 17 mm, Drehmoment max. 75 Nm. **Nr. 19688** **20,50**

16. Peggy Small. Glasfaserverstärkter, kleiner Schraubhering für Trekkingzelte und Zeltschürzen, Uniplatte, Ankerplatte u.v.m. Inhalt: 12 Peggys S 12 cm lang, Schlüsselweite 17 mm, Drehmoment max. 5 Nm. **Nr. 19544** **17,95**

17. Peggy Peg Kontermutter 2.0. Höhenverstellbare Kontermutter 2.0 (mit Haken) zum Nachrüsten für Peg&Stop Schraubheringe mit durchgängigem Gewinde. Dadurch muss der Schraubhering nicht immer ganz eingeschraubt werden. Der Peggy kann durch ein bis zwei Rechtsdrehungen mit der Kontermutter nicht nur die Ankerplatten super mit Gegendruck befestigen, sondern auch Zelte und Sturmleinen sicher abspannen. 3er Set. **Nr. 68123** **6,50**

18. Peggy Peg PreDrills. Spezielle PP-Steinbohrer zum Vorbohren bei extrem harten Böden in 6 mm für Schraubhering S, in 10 mm für Schraubhering N und HC.
Inhalt: 2 Steinbohrer 20 cm lang ø 6/10 mm. **Nr. 19839** **10,95**

19. Peggy Peg Haken. Einzelne Haken zu Schraubheringen.
Haken N (für Peggy Normal). 6er Set. **Nr. 19830** **4,50**
Haken L (für Peggy Long, Peggy Long Alu, Hardcore Peggy). 4er Set.
Nr. 19831 **4,95**

20. SiliconStrap. Der SiliconStrap ist das Ersatzteil für die Fix&Go AntiFlap Befestigung. Man kann damit aber auch schnell mal ein Kabel zusammen fassen etc. Ein nützlicher kleiner Helfer aus dem Peggy Peg System. **Nr. 68083** **6,95**

21. SunBreak. Modularer Schutz, genau da, wo er gerade gebraucht wird: Das SunBreak wird einfach in die Markisenleiste eingeführt, der Reißverschluss geöffnet und das Panel stufenlos ausgezogen. So entsteht durch das feinmaschige, luftdurchlässige Mesh (30 % Polyester/70 % PVC) genau der Sicht- oder Sonnenschutz, den man sich wünscht. Dank des cleveren Designs kann das SunBreak-Panel schnell und ohne großen Aufwand angepasst werden, wenn sich zum Beispiel der Sonnenstand ändert. Per im Lieferumfang enthaltener Abspannung lässt sich das SunBreak spannen, damit es bei leichtem Wind nicht flattert. Durch die einfach handzuhabende Einhängung gleitet das Panel leicht in jede gewünschte Position. Wird mehr Sonnenschutz gewünscht, können weitere SunBreak in der Markisenleiste nebeneinander per Magnetverschluss zusammengefügt werden.
Das SunBreak ist in Schwarz und Weißgrau erhältlich. Modulbreite 110 cm, Ausrolllänge ca. 200 cm, Keder 5 mm, Leinenlänge ca. 200 cm. Inhalt: 1 x SunBreak Rollo, 2 x Peg&Stop S 16 cm, 2 x Kontermutter 2.0, 2 x Führungsschnüre, 2 x Mini TieStraps, 2 x T-Connectoren in schwarz, Schutzhülle. Gewicht 2,85 kg.
Farbe Schwarz **Nr. 15466** **119,—**
Farbe Weißgrau **Nr. 15467** **119,—**

22. Fix&Go Ankerplatte 2.0. Für Markisen, Zeltstangen oder Sturmgurte aller Art. Markisenfüße oder Zeltgestänge sind sicher fixiert und können nicht im weichen Boden versinken oder abheben. Ein höhenverstellbarer Haken fixiert die Platte, auch wenn der Hering nicht ganz eingeschraubt werden kann. Das Einfahren von Markisen ist durch einfaches Öffnen der Schieber möglich.
Inhalt: 1 Fix&Go Ankerplatte 2.0. **Nr. 19548** **14,95**

23. PP Fix&Go-Adapter Puffer. Praktischer Adapter zur Verbindung runder Stangen von Sonnensegeln oder 180°/270°-Markisen mit der Fix&Go Ankerplatte 2.0. Der Fix&Go Adapter wird anstelle des oftmals verwendeten Blindstopfens am Stangenende eingesetzt und passt sich per Handdrehung an den Innendurchmesser der Rohre von 18 bis 27 mm an. Kompatibel mit gängigen Zeltstangen, kompakt genug zum Verbleib in der Stange. Der Fix&Go Adapter ist so klein und kompakt, dass er in der Regel an der Stange verbleiben kann und so alles problemlos, zum Beispiel in den Sack einer Markise passt. Die Stangen lassen sich auf fast allen Böden sicher befestigen und auch schnell wieder entnehmen, wenn sich das Wetter einmal ändert. 2er Pack. **Nr. 68198** **9,95**

24. Peg&Stop / Fix&Go Markisenset. Zur Befestigung von Markisen oder Sturmbänder etc. Für harte und weiche Böden komplett sortiert. Empfohlene Ergänzung: Peggy Peg TieStrap und Fix&Go Bridge.
Inhalt: 6 Peg&Stop mit Kontermutter 16 cm, 4 Schlagschraubheringe HC 15 cm, 2 Peggys L 31 cm plus Kombi Tool mit Aluadapter und 1 Paar Fix&Go Ankerplatte 2.0 mit Sturmhaken inkl. Aufbewahrungstasche (100 % Polyester), ohne Band.
Nr. 19579 **83,50**





Peggy Peg das innovative Befestigungssystem!

- Fünfmal leichter als ein herkömmlicher Metallhering, aber zehnmal besserer Halt!
- Ideal für weiche, sandige Böden durch komprimierendes Gewinde!
- Ebenso einsetzbar in harten, steinigen Böden durch höhenverstellbaren Haken!
- Sehr robust, da aus glasfaserverstärktem, UV-beständigem Polyamid bzw. aus Aluminium!
- Schnell und bequem in der Handhabung!
- Wenn es Zeit ist zu gehen, einfach rausschrauben!

1. Fix&Go AntiFlap. Fix&Go AntiFlap Markisenklemme reduziert das nervige „Flappergeräusch" fast gänzlich. Weit ausladende Markisen lassen sich durch mehrere AntiFlaps pro Seite noch besser abspannen. Fix&Go AntiFlap ist mit fast allen Markisensystemen kompatibel, egal ob mit runden, ovalen oder eckigen Rafterstangen. Benötigt 2 Rafter des Markisenherstellers.
Inhalt: 2 Fix&Go AntiFlap.
Optional: TieStrap Peggy Peg. **Nr. 19974** **39,95**

2. Peggy Peg TieStraps. Zur ergänzenden Abspannung von Markisen bei schlechtem Wetter. Wird durch mitgeliefertem Croc-Adapter in der Kederschiene an der Markise befestigt. Dank Signal-Effekt ist es auch in der Dämmerung gut erkennbar. Geeignet für die Schraubheringe N, L, LA, HC und Ankerplatten. Empfohlenes optionales Zubehör: Peg&Stop / Fix&Go Markisenset.
Inhalt: 1 Croc-Adapter, 1 Band 1,5 - 3 m verstellbar, 1 Entlastungsfeder (für eine Markise benötigt man in der Regel zwei TieStraps).
Nr. 19838 **14,95**

3. Croc Adapter. Lässt sich in Markisen- und Caravan-Kederschienen einziehen. Zusammen mit dem Crocodile Peggy kann z. B. universell ein Spanngurt angebracht werden. Inhalt: 4 Stück. **Nr. 19833** **7,50**

4. U-Connector. Mit dem U-Connector lässt sich der TieStrap mit dem Crocodile Peggy verbinden. Dadurch können auch Planen oder Ähnliches mit dem TieStrap zum Boden gespannt werden.
Ebenso lassen sich z. B. zwei TieStraps miteinander verbinden und dadurch verlängern. **Nr. 68084** **7,95**

5. Crocodile Peggy. Multifunktionale, stufenlos verstellbare, kraftvolle Schnellspannklemme aus glasfaserverstärktem, UV-beständigem Polyamid. Unzählige Verwendungsmöglichkeiten, die weit über das Gurte spannen hinaus gehen. Kompatibel mit PP-Schraubheringen.
Inhalt: 4 Stück. **Nr. 19675** **15,95**

6. Peggy Peg UniPlatte. Zur Befestigung von Zeltteppichen, Folien und Auslegeware. Hält sie am Boden fest, ohne zu durchlöchern.
Inhalt: 4 Platten. **Nr. 19547** **10,95**

7. Peggy Peg Ankerplatte 1.0, 6-teilig. Die universelle Befestigungsplatte für gängige Markisen sowie für alle gängigen Zeltgestänge, verhindert unter anderem das Einsinken.
Inhalt: 2 Anker-, 2 Uniplatten, 2 Sturmhaken. **Nr. 19545** **18,95**

8. Flexibler Ballasttank. Fix&Go Tube ist die ideale Erweiterung der Fix&Go Ankerplatte zum Aufstellen der Markise auf Pflaster, Beton oder Asphalt. Mit dieser Systemerweiterung wird ein kompaktes und leichtes Transportvolumen zu einem 10 kg schwerem Zusatzgewicht.
Mit insgesamt 20 kg Ballast (eine Fix&Go Tube pro Seite) lässt sich die Markise auch bei leichtem Wind verwenden.
Achtung: Die Entscheidung, wann der Wind für das vorhandene Gewicht zu stark wird, obliegt dem Benutzer.
Fix&Go Tube ersetzt keine Markisenbefestigung am Boden!
Nr. 68085 **19,95**

9. Fix&Go Bridge. Durch den optionalen Einsatz der Fix&Go Bridge erhöht sich der Abstand der Ankerplatte zum Boden um 2 cm. Durch die brückenartige Konstruktion kann Wasser weitgehend ungehindert fließen und Schmutzteilchen werden einfach ausgespült.
Bei Bedarf lassen sich die Fix&Go Bridges auch ineinander stapeln und der Bodenabstand damit vergrößern, natürlich auch bei feinsandigen Oberflächen.
Inhalt: 2 Fix&Go Bridges. **Nr. 19549** **8,40**

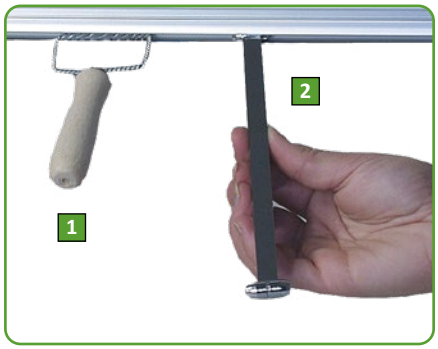







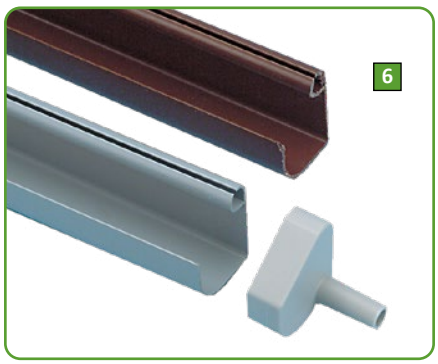









1. Kederbürste. Beseitigt gründlich Schmutz und Korrosions-Rückstände aus der Vorzelt-Einzugsschiene und sorgt damit für leichten Einzug des Vorzeltes.
Nr. 18749 **11,95**

2. Kederdorn 7/9 mm. Öffnet gequetschte Kederschienen auf richtigen Durchmesser und beseitigt Verformungen. **Nr. 18746** **13,50**

3. Multifunktions-Keder. Grauer Textilkeder (100 % Polyester) mit Kunststoffösen, ø 7 mm. Länge 200 cm. **Nr. 19670** **22,50**

4. Garderobenleiste für Kederschiene. Die Garderobe aus Kunststoff lässt sich problemlos in die Kederschiene einschieben. Abmessungen (LxHxT) 15,3 x 7,5 x 0,9 cm. Gewicht ca. 460 g. Farbe Grau.
Nr. 68303 **2,95**

5. Doppel-Kederschiene. Zur Verbindung von zwei Kederprofilen. 100 % Polyvinylchlorid. Farbe Grau.
Länge 3 x 80 cm **Nr. 68301** **4,85**
Länge 200 cm **Nr. 19667** **8,95**
Länge 250 cm **Nr. 18279** **10,95**

6. Vorzelt-Regenrinnen. Aus schlag- und wetterfestem Kunststoff. Abmessungen 37,5 x 47 x 1,5 mm. Länge 260 cm.
Farbe Braun **Nr. 18752** **23,50**
Farbe Grau **Nr. 18753** **23,50**

Abschlusskappen-Set. Passend für Vorzelt-Regenrinnen. 4-teilig mit zwei geschlossenen Kappen und zwei Kappen mit Ablauföffnung. Farbe Grau.
Nr. 18757 **6,80**

7. Vorzeltkeder. Textilummantelt mit Polyestergewebe für Reparaturen an Vorzelten und Bodenschürzen. Stoffe können mit normalen Nähmaschinen angenäht werden. Abgelängt in SB-Verpackung.
Zeltkeder: Wulst 7,0 mm, Fahne 25 mm lang.
Farbe Weiß. Länge 3 m. **Nr. 19221** **15,95**
Farbe Grau. Länge 3 m. **Nr. 19227** **15,95**
Markisenkeder: Wulst 5,0 mm, Fahne 22 mm lang.
Farbe Weiß. Länge 6 m. **Nr. 19231** **24,95**
Textilkeder. Als Meterware. Preis per lfm.
Farbe Weiß. Größe 5 x 22 mm. **Nr. 18219** **4,75**
Farbe Weiß. Größe 7 x 25 mm. **Nr. 18220** **4,75**
Farbe Grau. Größe 7 x 25 mm. **Nr. 18221** **4,75**

8. PVC-Doppelkeder. Aus 100 % Polyvinylchlorid. Größe 7 x 30 mm. Preis pro lfm. **Nr. 18228** **2,50**

9. Haftverschlussband. Qualitativ hochwertiges Haftverschlussband aus 100 % Polyamid. Farbe Weiß. 20 mm breit, 60 cm lang. Selbstklebend
Nr. 18231 **4,95**

10. Gardinenkeder. Polyestergewebe. Größe 4 x 20 mm. Preis per lfm.
Nr. 18222 **1,25**

11. Spannfix-Gardinenspirale. Kunststoffummantelter Spiraldraht. Vielfältig verwendbar. Ideal zur Befestigung von Gardinen. Farbe Weiß.
Länge 3 m **Nr. 18030** **5,10**
Länge 5 m **Nr. 18270** **8,50**
Länge 10 m **Nr. 18035** **16,95**

Spannfix-Hakenschrauben. (o. Abb.)
10er Pack. **Nr. 18272** **2,75**

Spannfix-Ösenschrauben. (o. Abb.)
10er Pack. **Nr. 18273** **2,75**

12. Spannfix-Montagesatz. Montagesatz für Spannfix mit Wandbefestigung per Schrauben. Spirale nur noch einhängen, jederzeit und schnell abnehmbar. Farbe Grau, 2er Pack. **Nr. 18274** **3,60**


1


2


3


4

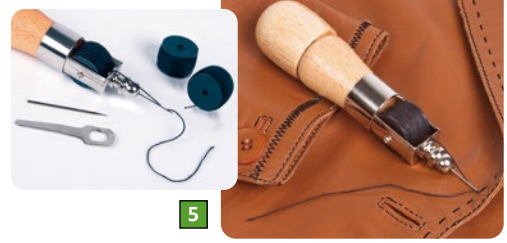
5


6


7


8




9


10


11


12


13


14


15


16


17

1. PRYM Nähfrei-Druckknöpfe. Nähfreie Druckknöpfe für feste Stoffe im Camping- und Sportbereich. Aus Messing, vernickelt. 4-teilig. 10er Pack.
Nr. 18285 **12,40**
PRYM Nähfrei-Druckknöpfe. Wie zuvor, aber mit anschraubbaren Unterteilen. 4-teilig. 10er Pack.
Nr. 18286 **12,40**

2. PRYM Nähfrei-Ösen. Ösen mit Scheiben für Bekleidung, Wohndeko oder Bastelarbeiten. Inklusive Werkzeug zur leichten Anwendung.
2-teilig. Aus Messing.
Innen-ø 8 mm, 24er Pack. **Nr. 18290** **10,70**
Innen-ø 11 mm, 15er Pack. **Nr. 18291** **10,70**
Innen-ø 14 mm, 10er Pack. **Nr. 18292** **13,50**

3. PRYM Nähfrei-Drehverschlüsse. 3-teilig, mit Blechschrauben. 4er Pack. **Nr. 18295** **17,40**

4. PRYM Vario-Zange. Zum Verarbeiten aller PRYM-Druckknöpfe und PRYM-Ösen. **Nr. 18280** **17,40**

5. Profi-Nähahle. Steppstiche wie eine Nähmaschine. Inklusive Nadel, Lochstanze, Schraubenschlüssel und 3 Garnspulen. **Nr. 18260** **12,95**

6. Steckschnalle stark 25 mm. Zur Herstellung oder Reparatur von Rucksäcken. Auch als Verschluss und zur Längenverstellung von Gurten. Bruchfester, schwarzer Kunststoff. **Nr. 18297** **3,65**

7. Handwerker-Nadeln. Set mit 5 Nadeln.
Nr. 18298 **5,50**

8. PRYM Nähfrei-Nieten. 2-teilig. Mit Verarbeitungswerkzeug. 9 mm ø. 24er Pack. **Nr. 18296** **12,95**

9. EasyClip-Set. Schraubenlose Thermomattenbefestigung - ideal zum Nachrüsten an allen Thermomatten und Planen mit 10 mm Ringösen (Innen-ø). Leicht zu montieren - kann nahezu rückstandslos entfernt werden. 2er Set. **Nr. 19588** **19,95**

10. Kunststoffösen-Set. Innen-ø 10 mm, Außen-ø 28 mm. 10er Pack. **Nr. 18100** **3,15**

11. Camping Nylon. Selbstklebender Camping Nylon-Flicken (100 % Polyamid) zum schnellen Reparieren von Zelten, Camping- und Freizeitartikeln aller Art. Größe 2 x 12 x 20 cm = 240 cm².
Farbe Hellgrau **Nr. 18240** **7,20**
Farbe Atlantikblau **Nr. 18241** **7,20**
Farbe Braun **Nr. 18242** **7,20**
Farbe Schwarz **Nr. 18254** **7,20**
Farbe Khaki **Nr. 19990** **7,20**

12. Camping-Bügelstoff. Zum Reparieren von Zelten und Campingartikeln. Wasserdicht und farbecht.
Farbe Sand **Nr. 18249** **7,20**
Farbe Anthrazit **Nr. 19991** **7,20**
Farbe Rohweiss **Nr. 19992** **7,20**

13. Naht-Abdichtband. Wasserdicht, extra stark und selbstklebend - zum schnellen Abdichten von Nähten, z. B. an Zelten. Material: 42 % PVC, 35 % Polyester, 23 % PU. Länge 300 cm, Breite 2 cm.
Farbe Hellgrau **Nr. 18245** **12,50**
Farbe Weiß **Nr. 18247** **12,50**

14. Outdoor-Patches. Selbstklebend, extra stark und wasserfest. Besonders zum Reparieren und Ausbessern von Camping- und Freizeitartikeln geeignet. Material: 42 % PVC, 35 % Polyester, 23 % PU. Größe 2 x 6,5 x 12 cm = 156 cm².
Farbe Dunkelblau **Nr. 19971** **7,30**
Farbe Schwarz **Nr. 19972** **7,30**
Farbe Hellgrau **Nr. 19973** **7,30**

15. Multi Solution Tape - Reparaturset für Zelte. Selbstklebend, transparent, beliebig schneidbar. Mit Verstärkungsschnur für Risse. Auch für PVC/Vinyl geeignet. Größe 28 x 7,6 cm. **Nr. 19677** **7,95**

16. Reparaturklebeband STRATOS. Mit Gewebeverstärkung. Nützlich bei Reparaturen, Verschönerungen oder Instandsetzungen. Breite 50 mm.
25 m-Rolle. Farbe Silber. **Nr. 19680** **11,95**

17. Isolierband 18 mm x 10 m. Einfaches Reparieren von beschädigten Isolationen. Auch zum Umwickeln von Kabelenden und Abzweigungen sowie zur Bündelung von Kabelsätzen geeignet. Breite 18 mm.
10 m-Rolle. Farbe Schwarz. **Nr. 68190** **1,50**



1





2





3





4





5



6



6

tesa Extra Power® Perfect. Das hochwertige tesa extra Power® Perfect Gewebeband (Gafferband) ist ein überaus nützlicher Alltagshelfer, der im Innen- und Außenbereich eingesetzt werden kann. Dank der überlegenen tesa®-Klebetechnologie ist das Gafferband besonders belastbar. Es ist zwar enorm reißfest, kann aber mit wenig Kraftaufwand auch per Hand abgerissen werden - die Schere kann in der Schublade bleiben. Aufgrund der hohen Witterungsbeständigkeit eignet es sich auch für den Outdoor-Einsatz. Generell ist das Gafferband eine clevere und saubere Klebelösung bei Reparaturen, Verschönerungen oder Instandsetzungen.

1. tesa Extra Power® Perfect schwarz. Länge 2,75 m,

Breite 19 mm	**Nr. 68170**	**3,95**
Breite 38 mm	**Nr. 68171**	**7,50**

2. tesa Extra Power® Perfect weiß. Länge 2,75 m,

Breite 19 mm	**Nr. 68172**	**3,95**
Breite 38 mm	**Nr. 68173**	**7,50**

3. tesa Extra Power® Perfect grün. Länge 2,75 m,

Breite 19 mm	**Nr. 68174**	**3,95**
Breite 38 mm	**Nr. 68175**	**7,50**

4. tesa® PRO Mounting transparent. Flache Gegenstände im Innen- und Außenbereich fixieren: ideal für den Einsatz auf Glas, Fliesen, behandeltem Holz und vielen Kunststoffarten. Das kristallklare und extra dünne Montageband widersteht Temperaturen bis zu 100 °C. Es ist beständig gegen Feuchtigkeit, (bestimmte) Chemikalien, Weichmacher und UV-Strahlung. Ein 10 cm langer Streifen trägt bis zu 2 kg - die perfekte Lösung zur Befestigung von Objekten auf transparenten, festen Oberflächen. In senkrechten Streifen auf voller Länge des Objekts fixieren und für mindestens fünf Sekunden fest andrücken.

Breite 19 mm, Länge 1,5 m.	**Nr. 68176**	**4,25**
Breite 19 mm, Länge 5 m.	**Nr. 68177**	**8,50**

5. tesa® Ultra Power Under Water Tape. Abenteurer und Backpacker sollten sich stets gut auf kleinere Notfälle und Pannen vorbereiten. Ob beim Kajakfahren ein Paddel bricht oder andere Schäden auftreten, mit dem tesa® Ultra Power Under Water Reparaturband können solche Reparaturen schnell erledigt werden - und das sogar unter Wasser. Das Klebeband ist wasserfest und hält daher zuverlässig auf trockenen und feuchten Oberflächen. Es passt sich flexibel allen Formen und Gegenständen an. Zu den häufigsten Anwendungsgebieten zählen das Ausbessern von Löchern, Spalten, Lücken und Rissen, das Reparieren von Dachrinnen und das Abdichten von Swimmingspools oder Wasserrohren. Dank der hohen UV- und Temperaturbeständigkeit kann es auch bei extremen Wetterbedingungen und Temperaturen von -55 °C bis +93 °C eingesetzt werden. tesa® Ultra Power Under Water ist ideal für anspruchsvolle Anwendungen im Outdoor-Bereich, erledigt aber auch im heimischen Haushalt unzählige Reparaturaufgaben mühelos. Breite 50 mm, Länge 1,5 m. **Nr. 68178** **16,95**

6. tesa® Ultra Power Clear. Als leidenschaftlicher Abenteurer und Backpacker muss bei extremen Wetterbedingungen mit kleineren Pannen und Notfällen aller Art gerechnet werden. Ob eine lockere Autolampe fixiert oder ein undichtes Zelt repariert werden soll, mit dem transparenten tesa® Ultra Power Clear sind Sie für solche Herausforderungen bestens gerüstet. Es hält u.a. auf glatten, rauen und textilen Oberflächen und eignet sich besonders zum dezenten Ausbessern von Löchern und Rissen. Die Verarbeitung ist dabei sehr bequem. Das Abrollen des Reparaturbandes ist spielend einfach, da es von Hand einreißbar ist. tesa® Ultra Power Clear wurde für Anwendungen im Innen- und Außenbereich entwickelt. Dank der hohen UV- und Temperaturbeständigkeit kann es auch bei extremen Wetterbedingungen und Temperaturen von -10 °C bis +90 °C eingesetzt werden. Das transparente Reparaturband ist ideal für Outdoor-Aktivitäten, leistet aber selbstverständlich auch im heimischen Haushalt wertvolle Unterstützung bei (temporären) Reparaturen.

Breite 48 mm, Länge 10 m.	**Nr. 68179**	**10,50**
Breite 48 mm, Länge 20 m.	**Nr. 68180**	**15,95**



1. Klappspaten. Pulverbeschichtetes Metall, Griff aus Holz, zwei Einstellmöglichkeiten. Auch als Hacke verwendbar. Gesamtlänge ca. 64 cm, geklappt 45 cm. Gewicht ca. 700 g. **Nr. 18800** **12,95**



2. Klappspaten TRIFOLD. Klappbare Schaufel/Hacke aus geschmiedetem Metall. Mit gezacktem Blatt und rohrförmigem Stiel, der durch einen integrierten Stift verriegelt wird. Komplett mit Tasche. Gesamtlänge 58 cm, geklappt 23,5 cm. Gewicht 1,25 kg. **Nr. 68302** **19,95**



3. Camping-Werkzeug-Set. Bestehend aus Spaten mit Kapselheber, Axt/Hammer mit Nagelzieher und Säge. Inklusive Nylongürteltasche. Grifflänge ca. 26 cm. Gewicht ca. 825 g. **Nr. 18803** **20,50**

Travellife



4. Faltschaufel. Aus hochwertigem Stahl. Inklusive Tasche. Gesamtlänge ca. 41 cm. Gewicht ca. 500 g. **Nr. 19319** **8,95**

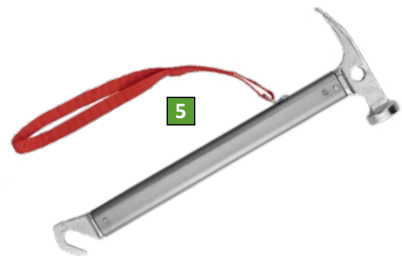

5. Zelthammer mit Heringsauszieher. Leichter Aluminiumgriff, robuster Stahlkopf, Heringsauszieher und Sicherheits-Handschlaufe. Länge ca. 31 cm. Gewicht ca. 360 g. **Nr. 18891** **17,50**



6. Klauenhammer. Ergonomischer Anti-Rutsch-Griff. Langlebiges, zuverlässiges Werkzeug. Länge ca. 31 cm. Gewicht ca. 665 g. **Nr. 19263** **10,50**



7. Gummihammer mit Stahlstiel. Mit gummiertem Anti-Rutsch-Griff. Länge 29,5 cm. Gewicht ca. 580 g. **Nr. 19989** **6,70**

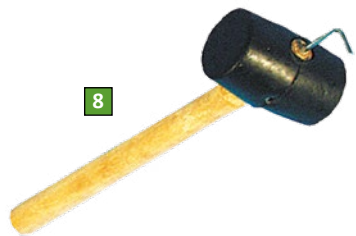

8. Gummihammer. Zelthammer mit Holzgriff und Heringsauszieher. Länge 30 cm. Gewicht ca. 340 g. **Nr. 18795** **5,95**



9. Gummihammer PROFI. Aus schlagfestem Kunststoff. Mit Heringsauszieher. Länge ca. 32,5 cm. Gewicht ca. 540 g. **Nr. 18796** **12,95**



10. Campinghammer mit Heringsauszieher. Leichtes, kompaktes Design. Aus schlagfestem Kunststoff. Mit Heringsauszieher. Länge ca. 26,5 cm. Gewicht ca. 490 g. **Nr. 68305** **9,95**



11. Camping-Beil. Sehr stabiles Stahlbeil mit rutschfestem Gummigriff, inklusive Schutztasche. Länge ca. 34 cm. Gewicht ca. 860 g. **Nr. 68252** **13,95**



12. Schraubendreher mit Bits. 20-teiliges Schraubendreher-Set. Länge ca. 21,5 cm. Gewicht ca. 233 g. **Nr. 68108** **5,90**









Travellife















1. Plane MULTICOVER. Abdeckplanen aus 100 % Polyethylen, beidseitig beschichtet. Ausgestattet mit Ösen an allen Ecken und entlang der verstärkten Ränder zur einfachen Befestigung. Ideal zum Abdecken und Schützen von Garten- und Campingmöbeln, Anhängern, Fahrrädern, Zelt- und Markisenböden und verschiedenen Ausrüstungsgegenständen. Farbe Alu/Weiß. Gewebestärke 170 g/m².

Größe 200 x 200 cm	**Nr. 19589**	**6,90**
Größe 200 x 300 cm	**Nr. 19694**	**10,50**
Größe 300 x 300 cm	**Nr. 19594**	**15,95**
Größe 300 x 400 cm	**Nr. 19695**	**20,95**
Größe 400 x 500 cm	**Nr. 19696**	**34,95**
Größe 500 x 600 cm	**Nr. 19697**	**39,95**

2. GROUNDFOIL. Abdeck- und Unterlegplane, universell verwendbar. 100 % Polyethylen. Farbe Transparent.
Nur solange Vorrat reicht.

Größe 250 x 400 cm	**Nr. 68002**	**1,85**
Größe 250 x 500 cm	**Nr. 68003**	**2,15**
Größe 300 x 500 cm	**Nr. 68007**	**2,90**
Größe 300 x 700 cm	**Nr. 68052**	**4,10**
Größe 400 x 600 cm	**Nr. 68054**	**4,65**
Größe 400 x 700 cm	**Nr. 68055**	**4,70**
Größe 400 x 800 cm	**Nr. 68056**	**6,20**

3. Aufblasbare Bodenplane. Die Bodenplane verhindert dank aufblasbarer Seitenränder das Eindringen von Wasser oder Zugluft in das Vorzelt. Das wasserdichte PVC-Material ist robust und verschleißfest und kann aufgrund der glatten Oberfläche leicht gereinigt werden. Die Ränder können einzeln aufgeblasen werden. An den Ecken befinden sich Ösen, mit denen sich die Plane einfach befestigen lässt.

Größe 250 x 400 cm	**Nr. 68114**	**79,95**
Größe 250 x 450 cm	**Nr. 68115**	**86,95**
Größe 250 x 600 cm	**Nr. 68117**	**105,—**
Größe 300 x 450 cm	**Nr. 68129**	**88,95**

4. Teppich- und Planenkralle CLAMP. Aus flexiblem Kunststoff. 4er Set. **Nr. 19698** **3,90**

5. Bodenplane ECO. Atmungsaktive und verrottungsfeste Bodenplane/Zeltunterlage aus 100 % Polypropylen. Gewebestärke 100 g/m². Farbe Schwarz.

Größe 250 x 300 cm	**Nr. 19850**	**12,95**
Größe 250 x 400 cm	**Nr. 19851**	**16,95**
Größe 250 x 500 cm	**Nr. 19852**	**19,95**
Größe 250 x 600 cm	**Nr. 19853**	**23,95**
Größe 300 x 400 cm	**Nr. 19855**	**19,50**
Größe 300 x 500 cm	**Nr. 19856**	**23,50**
Größe 300 x 600 cm	**Nr. 19857**	**27,95**
Größe 300 x 700 cm	**Nr. 68057**	**33,95**

6. Universal-Planen-Befestigungs-Ösen-Set. Aus stabilem ABS-Kunststoff. Mit Befestigungsloch ø 14 mm, Außen-ø 48 mm, Innen-ø 35 mm. 4er Set. **Nr. 18814** **4,15**

7. Befestigungsclips EXTRA STRONG. Ideal zum Befestigen von Zeltteppichen, Sonnensegeln oder Unterlegplanen. 4er Set. **Nr. 19993** **2,50**

Patio-Mat & Patio-Mat Light



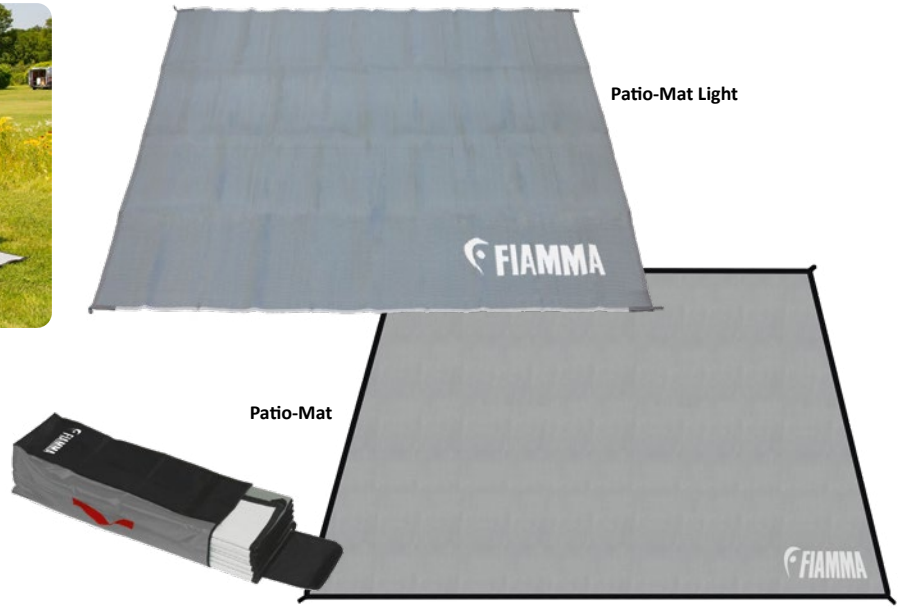



Patio-Mat. Die ideale Ergänzung für Ihre Markise und/oder Ihr Privacy Vorzelt. Hergestellt aus atmungsaktivem, UV-beständigem und schwer entflammbarem Polypropylen. Optional: die praktische Patio-Bag.

Patio-Mat Light. Leichte Version der Patio-Mat, mit einem leichteren Stoff, ohne Einfassung. Hergestellt aus atmungsaktivem, UV-beständigem und schwer entflammbarem Polypropylen. Standardmäßig mit einer Tasche ausgestattet.

	Abmessungen	Länge der Markise	Fläche	Gewicht	Nr.	Preis
Patio-Mat Light 290	290 x 250 cm	300 - 310	7,25 m²	2,2 kg	**68191**	**63,—**
Patio-Mat Light 340	340 x 250 cm	350 - 360	8,50 m²	2,6 kg	**68192**	**67,90**
Patio-Mat Light 390	390 x 250 cm	400 - 410	9,75 m²	2,9 kg	**68193**	**74,90**
Patio-Mat Light 440	440 x 250 cm	440 - 450	11,25 m²	3,3 kg	**68194**	**81,60**
Patio-Mat 260	260 x 250 cm	260 - 280	6,50 m²	2,5 kg	**68125**	**98,70**
Patio-Mat 290	290 x 250 cm	300 - 310	7,25 m²	3,2 kg	**19535**	**105,—**
Patio-Mat 340	340 x 250 cm	350 - 360	8,50 m²	3,5 kg	**19536**	**111,—**
Patio-Mat 390	390 x 250 cm	400 - 410	9,75 m²	3,8 kg	**19537**	**126,—**
Patio-Mat 440	440 x 250 cm	440 - 450	11,25 m²	4,2 kg	**19646**	**141,—**
Patio-Mat 490	490 x 250 cm	490 - 500	12,25 m²	4,6 kg	**19699**	**157,—**
Patio-Mat 540	540 x 250 cm	550	13,5 m²	5,1 kg	**68145**	**161,—**
Patio-Bag schwarz	90 x 35 x 16 cm	-	-	0,2 kg	**67495**	**18,60**

Patio-Matte







Die Patio-Matte ist das perfekte Zubehör für alle Vordächer und Markisen. Das Material ist UV-beständig, leicht zu reinigen und kann auf beiden Seiten verwendet werden. Die Patio-Matte bietet zusätzlichen Komfort beim Einsatz in Vorzelt oder Markise aber auch ideal für den Einsatz im Freien, im Garten, am Strand oder beim Campen.

- Beidseitig verwendbar
- Verstärkte Ecken mit Schlaufen, um die Matte mit Zeltheringen zu befestigen
- Schimmelresistent
- Atmungsaktiv
- UV-stabil
- 100 % Polypropylen

	Abmessungen	Gewicht	Nr.	Preis
Patio-Matte 300	300 x 250 cm	2,9 kg	**18192**	**74,95**
Patio-Matte 350	350 x 250 cm	3,7 kg	**18194**	**90,95**
Patio-Matte 400	400 x 250 cm	4,6 kg	**18195**	**99,95**
Patio-Matte 450	450 x 250 cm	4,8 kg	**18204**	**115,—**

Zeltteppiche Olvera & Bolea



Unser Preis
ab 29,95

Zeltteppich Olvera. Zeltteppich zum absoluten Schnäppchenpreis. Er ist leicht zu reinigen, schnell trocknend, atmungsaktiv, UV-beständig und leicht zusammenlegbar. Inklusive praktischer Tragetasche.
Material: HDPE (100 % Polyethylen), Gewicht 245 g/m².
Farbe grau.

Zeltteppich Olvera	Fläche	Gewicht	Nr.	Preis
250 x 300 cm	7,5 m²	1,84 kg	**19910**	**29,95**
250 x 400 cm	10 m²	2,45 kg	**19911**	**34,95**
250 x 500 cm	12,5 m²	3,06 kg	**19912**	**44,95**
250 x 600 cm	15 m²	3,68 kg	**19913**	**54,95**
300 x 500 cm	15 m²	3,68 kg	**19914**	**54,95**
300 x 600 cm	18 m²	4,41 kg	**19915**	**64,95**



Zeltteppich Bolea. Dieser Campingteppich ist strapazierfähig, praktisch, leicht zu reinigen, atmungsaktiv, UV-beständig, reißfest, pflegeleicht, zuschneidbar und sehr angenehm für die Füße. Ideal für Zelt, Vorzelt, Terrasse und Balkon. Inklusive praktischer, wiederverwendbarer Tragetasche mit Reißverschluss. Hochwertiges Material aus einer mit PVC verstärkten Polyesterfaser (100 % Polyvinylchlorid). Gewicht 480 g/m².

Zeltteppich Bolea grau	Fläche	Gewicht	Nr.	Preis
250 x 300 cm	7,5 m²	3,60 kg	**19916**	**59,95**
250 x 400 cm	10 m²	4,80 kg	**19917**	**74,95**
250 x 500 cm	12,5 m²	6,00 kg	**19918**	**89,95**
250 x 600 cm	15 m²	7,20 kg	**19919**	**109,—**
300 x 500 cm	15 m²	7,20 kg	**19920**	**109,—**
300 x 600 cm	18 m²	8,64 kg	**19921**	**135,—**



Zeltteppich Bolea. Dieser Campingteppich ist strapazierfähig, praktisch, leicht zu reinigen, atmungsaktiv, UV-beständig, reißfest, pflegeleicht, zuschneidbar und sehr angenehm für die Füße. Ideal für Zelt, Vorzelt, Terrasse und Balkon. Inklusive praktischer, wiederverwendbarer Tragetasche mit Reißverschluss. Hochwertiges Material aus einer mit PVC verstärkten Polyesterfaser (100 % Polyvinylchlorid). Gewicht 480 g/m².

Zeltteppich Bolea blau	Fläche	Gewicht	Nr.	Preis
250 x 300 cm	7,5 m²	3,60 kg	**19925**	**59,95**
250 x 400 cm	10 m²	4,80 kg	**19926**	**74,95**
250 x 500 cm	12,5 m²	6,00 kg	**19927**	**89,95**
250 x 600 cm	15 m²	7,20 kg	**19928**	**109,—**
300 x 500 cm	15 m²	7,20 kg	**19929**	**109,—**
300 x 600 cm	18 m²	8,64 kg	**19930**	**135,—**



HoldOn Teppich-Clip. Zum rutschsicheren Befestigen aller Teppiche mit Zeltnägeln. Wird einfach an den vier Ecken angeklipst und nimmt dann einen Zelthering auf. Damit wird ein Ausreißen des Teppichs verhindert. Nur solange Vorrat reicht. **4er Set.**
Nr. 19998 **8,95**

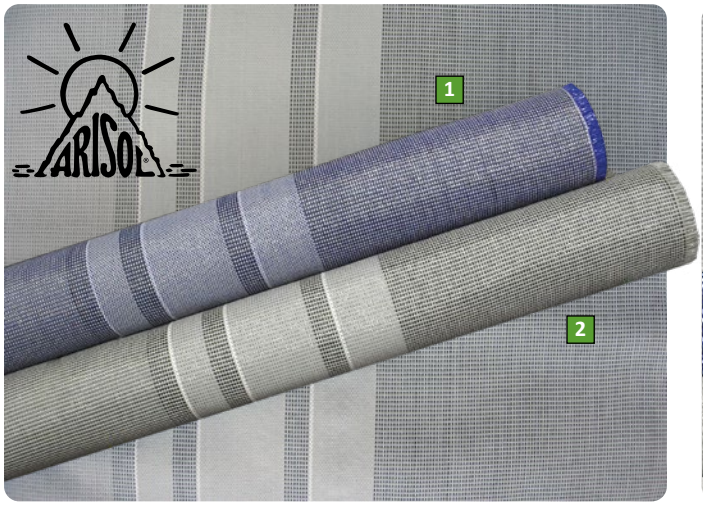

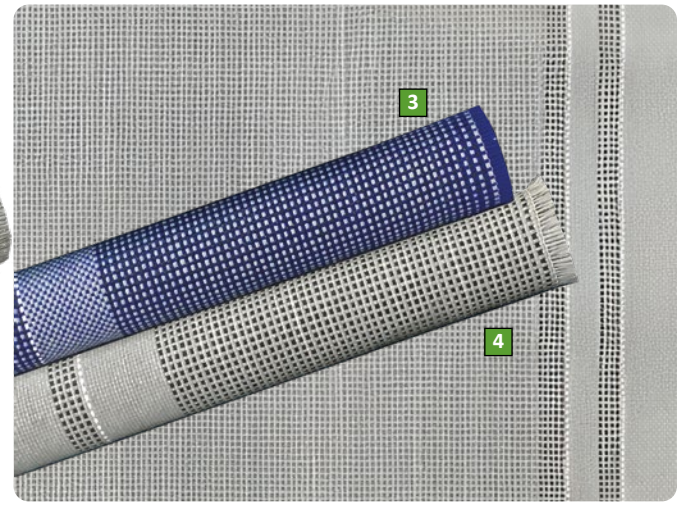

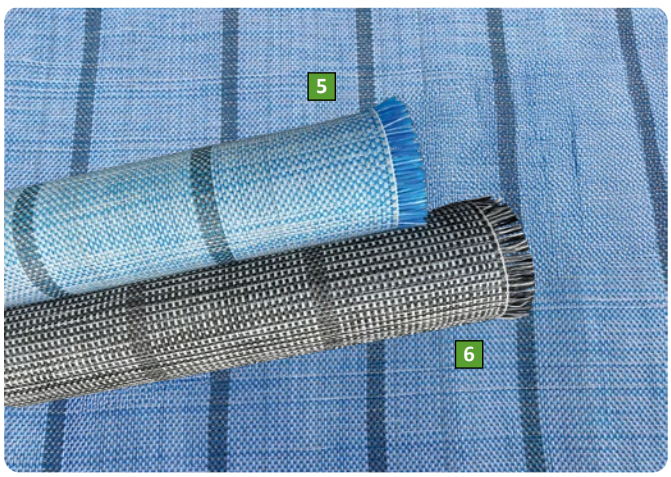

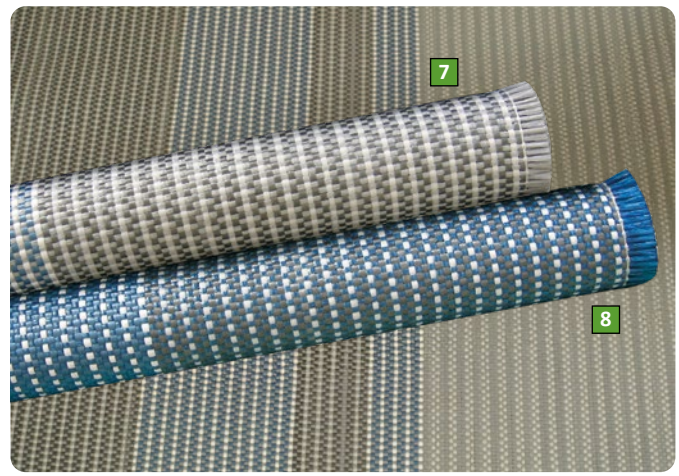



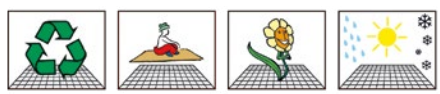





Arisol Zeltteppiche. Die idealen Teppiche für Zelte, aber auch bestens geeignet für die Terrasse oder auf dem Balkon. Die Teppiche sind atmungsaktiv, die Rasenfläche wird belüftet und stirbt somit nicht ab. Sonnen-, UV- und wasserbeständig, schimmelfest, leicht zusammenlegbar und einfach zu säubern. Material: 100 % Polypropylen.

Zeltteppich SAFARI. Aus strapazierfähiger Polypropylen-Faser. Gewicht **200 g/m²**. Inklusive praktischer Tragetasche, Heringen und Befestigungsclips.

1. Farbe Blau

250 x 300 cm	**Nr. 18239**	**35,95**
250 x 400 cm	**Nr. 18287**	**44,95**
250 x 500 cm	**Nr. 18289**	**52,95**
250 x 600 cm	**Nr. 18319**	**60,95**

2. Farbe Grau

250 x 300 cm	**Nr. 18324**	**35,95**
250 x 400 cm	**Nr. 18325**	**44,95**
250 x 500 cm	**Nr. 18326**	**52,95**
250 x 600 cm	**Nr. 18327**	**60,95**

Zeltteppich STANDARD COLOR. Aus strapazierfähiger Polypropylen-Faser. Gewicht **300 g/m²**. Inklusive praktischer Tragetasche, Heringen und Befestigungsclips.

3. Farbe Blau

250 x 300 cm	**Nr. 19909**	**43,95**
250 x 400 cm	**Nr. 19922**	**53,50**
250 x 500 cm	**Nr. 19923**	**65,50**
250 x 600 cm	**Nr. 19924**	**73,95**
300 x 300 cm	**Nr. 18143**	**54,50**
300 x 400 cm	**Nr. 18146**	**68,50**
300 x 500 cm	**Nr. 19996**	**83,50**
300 x 600 cm	**Nr. 19997**	**97,50**

4. Farbe Grau

250 x 300 cm	**Nr. 19932**	**43,95**
250 x 400 cm	**Nr. 19933**	**53,50**
250 x 500 cm	**Nr. 19934**	**65,50**
250 x 600 cm	**Nr. 19952**	**73,95**
300 x 300 cm	**Nr. 18149**	**54,50**
300 x 400 cm	**Nr. 18155**	**68,50**
300 x 500 cm	**Nr. 68000**	**83,50**
300 x 600 cm	**Nr. 68001**	**97,50**

Zeltteppich EXCLUSIVE. Aus strapazierfähiger Polypropylen-Faser. Gewicht **390 g/m²**. Inklusive praktischer Tragetasche, Heringen und Befestigungsclips.

5. Farbe Hellblau

250 x 300 cm	**Nr. 19959**	**49,95**
250 x 400 cm	**Nr. 19960**	**62,50**
250 x 500 cm	**Nr. 19961**	**73,95**
250 x 600 cm	**Nr. 19962**	**87,50**

6. Farbe Anthrazit

250 x 300 cm	**Nr. 19963**	**49,95**
250 x 400 cm	**Nr. 19964**	**62,50**
250 x 500 cm	**Nr. 19965**	**73,95**
250 x 600 cm	**Nr. 19966**	**87,50**

Zeltteppich LUX RIGATO. Besonders hochwertiges Polypropylen-Bändchengewebe mit einem Flächengewicht von **500 g/m²**. Atmungsaktiv, strapazierfähig, sonnen- und wasserbeständig. Ideal für Camping. Inklusive Tragetasche, Heringen und Befestigungsclips.

7. Farbe Grau

250 x 300 cm	**Nr. 18419**	**54,95**
250 x 400 cm	**Nr. 18424**	**68,95**
250 x 500 cm	**Nr. 18429**	**83,95**
250 x 600 cm	**Nr. 18434**	**97,95**
250 x 700 cm	**Nr. 68255**	**109,—**

8. Farbe Metallblau

250 x 300 cm	**Nr. 18307**	**54,95**
250 x 400 cm	**Nr. 18308**	**68,95**
250 x 500 cm	**Nr. 18309**	**83,95**
250 x 600 cm	**Nr. 18312**	**97,95**
250 x 700 cm	**Nr. 68254**	**109,—**

9. Befestigungsclips. Zum Befestigen des Vorzeltteppichs. 6er-Pack. **Nr. 68253** **3,90**

Zeltteppich TRAVLEY. Kompakte und leichte Mehrzweckmatte aus 100 % recycelbarem Polypropylen. Atmungsaktiv, waschbar und schimmelfest. Inklusive praktischer Tragetasche.

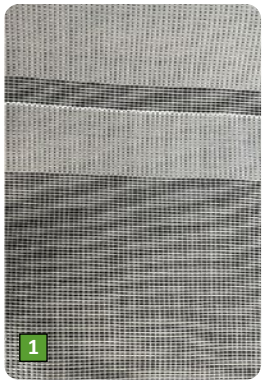

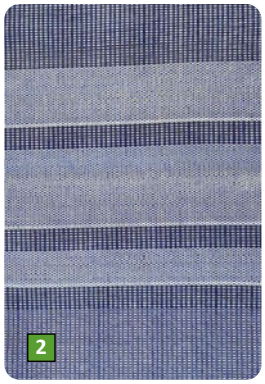



1. Farbe Grau		
250 x 260 cm	**Nr. 68256**	**35,95**
250 x 290 cm	**Nr. 68257**	**37,95**
250 x 320 cm	**Nr. 68258**	**40,95**
250 x 370 cm	**Nr. 68259**	**45,95**
2. Farbe Blau		
250 x 260 cm	**Nr. 68260**	**35,95**
250 x 290 cm	**Nr. 68261**	**37,95**
250 x 320 cm	**Nr. 68262**	**40,95**
250 x 370 cm	**Nr. 68263**	**45,95**



Zeltteppich SOFTTEX. Geschäumtes Polyestergewebe (70 % Polypropylen-Faser mit 30 % Polyester), Gewicht ca. **450 g/m²**. Sehr strapazierfähig, absolut witterungsbeständig, atmungsaktiv und leicht zu säubern. Ideal für Zelt, Vorzelt, Terrasse und Balkon. Inklusive praktischer, wiederverwendbarer Tragetasche mit Reißverschluss.



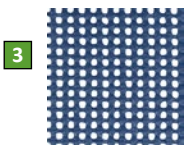

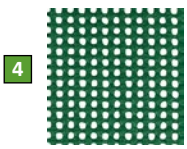

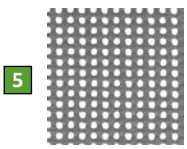

3. Farbe Blau			**4. Farbe Grün**			**5. Farbe Grau**		
250 x 300 cm	**Nr. 19415**	**46,95**	250 x 300 cm	**Nr. 19420**	**46,95**	250 x 300 cm	**Nr. 19425**	**46,95**
250 x 400 cm	**Nr. 19416**	**62,95**	250 x 400 cm	**Nr. 19421**	**62,95**	250 x 400 cm	**Nr. 19426**	**62,95**
250 x 500 cm	**Nr. 19417**	**75,95**	250 x 500 cm	**Nr. 19422**	**75,95**	250 x 500 cm	**Nr. 19427**	**75,95**
250 x 600 cm	**Nr. 19418**	**82,95**	250 x 600 cm	**Nr. 19423**	**82,95**	250 x 600 cm	**Nr. 19428**	**82,95**
250 x 700 cm *	**Nr. 19419**	**64,95**	250 x 700 cm *	**Nr. 19424**	**64,95**	*** Sonderpreis, nur solange Vorrat reicht.**		

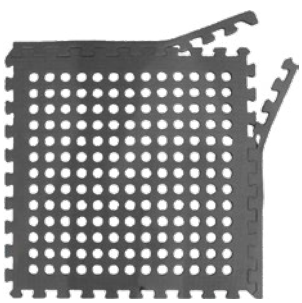

Via Mondo OUTDOOR

TOP HIT



Bodenfliesen Via Mondo.
Diese Fliesen eignen sich hervorragend für Vorzelte, Zelte und Spielbereiche. Trotz ihrer warmen, gepolsterten Oberfläche ist die Belüftung des Unterbodens gewährleistet. Auf Grund des simplen Stecksystems lassen sich die Bodenfliesen schnell und einfach montieren. Die beiden dazugehörigen Randstreifen ermöglichen beim Verlegen einen sauberen Abschluss. Gefertigt aus leichtem und langlebigem EVA-Material (Ethylen-Vinylacetat).
Größe je Platte 60 x 60 x 1,2 cm.
Farbe Dunkelgrau - 8er Set inklusive Transporttasche
Nr. 18137 **39,50**

BRUNNER

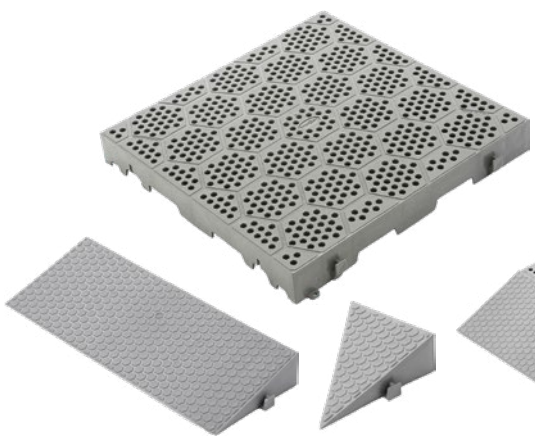

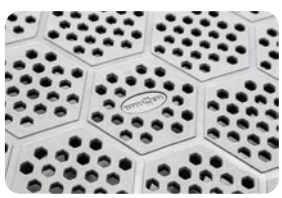

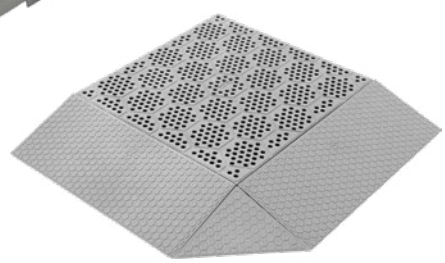

DECK-FIT Kunststoff-Bodenplatten.
Für die Realisierung von Außenbereichen verschiedenster Art. Die besondere Beschaffenheit des Unterteils ermöglicht den Durchfluss von Wasser und das Verlegen von Kabeln, die voll perforierte Oberfläche eine optimale Belüftung des darunter liegenden Bodens und verhindert lästige Wasseransammlungen. Schnelle und einfache Montage dank praktischer Verbindungshaken.
Tragfähigkeit max. 4,5 t/m². Farbe Grau.
Kunststoff-Rost DECK-FIT.
Größe 38,5 x 38,5 x H5 cm. Gewicht 1,2 kg.
Nr. 19841 **8,10**
Abschlussrampe DECK-RAMP.
Größe 38,5 x 15 x H5 cm. Gewicht 0,22 kg.
Nr. 19843 **6,60**
Eckteil DECK-CORNER.
Größe 20,5 x 15 x H5 cm. Gewicht 0,06 kg.
Nr. 19845 **3,75**



1



2



3



4



5

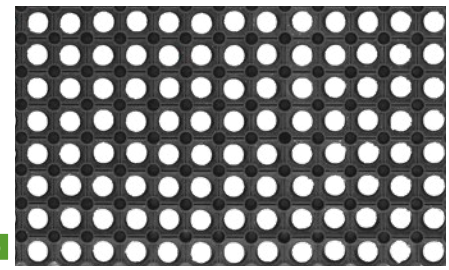

6

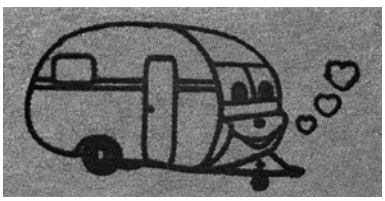





7



8



9



10

1. Schuhabstreifer Cocco Camping. Aus 100 % natürlichen Kokosfasern. Unterseite aus Vinyl.
Größe 25 x 50 cm. **Nr. 68270** **8,50**

2. Türmatte Flomat. Hergestellt aus recyceltem Gummigranulat.
Größe 25 x 50 cm **Nr. 68269** **12,95**
Größe 40 x 60 cm **Nr. 68268** **15,95**

3. Schuhabstreifer. Schuhabstreifer mit Holzgestell. Unten und seitlich angebrachte Bürsten sorgen für die gründliche Reinigung beider Schuhe.
Größe 30 x 35 x 3 cm. **Nr. 18205** **19,95**

4. Türmatte DERBY FLOCK. Material 100 % Polypropylen. Beschichtete Unterseite. Größe 25 x 50 cm.
Dessin Camper **Nr. 19669** **7,95**
Dessin Caravan **Nr. 19668** **7,95**

5. Teppich GREEN FLOCK. Hochwertige Qualität aus 100 % Polypropylen. Beschichtete Unterseite.
Größe 40 x 60 cm.
Dessin Camper **Nr. 19994** **11,95**
Dessin Caravan **Nr. 19995** **11,95**

6. Gummimatte QUADRO. Strapazierfähige Türmatte für den Außenbereich. Nimmt groben Schmutz auf, ist rutschfest und für jede Witterung geeignet.
Nutzschicht 100 % Gummi.
Größe ca. 40 x 60 cm. Höhe ca. 2 cm.
Nr. 19799 **9,40**

7. TryMat. Gummimatte für den Innenbereich. Ideal um Ihre Schuhe trocknen zu lassen und den Boden vor Verschmutzungen zu schützen.
Nutzschicht 100 % Gummi. Größe 40 x 60 x 3 cm.
Nr. 18255 **13,50**

Teppichläufer MASTER CAMP. Entworfen für die Innenräume von Wohnmobilen und Wohnwagen. Hochwertige Qualität (Material 100 % Polypropylen).

8. Farbe Dunkelgrau
Größe 50 x 100 cm **Nr. 18304** **16,95**
Größe 50 x 150 cm **Nr. 18305** **24,50**
Größe 50 x 200 cm **Nr. 18306** **32,95**

9. Farbe Beige
Größe 50 x 100 cm **Nr. 18301** **16,95**

10. Schuhabstreifer COCCO. Schuhabstreifer für den Innenbereich. Rutschfeste Unterseite (100 % Gummi), Oberseite mit Kokosborsten (100 % Kokos). Farblich sortiert. Größe 25 x 50 cm.
Nr. 19798 **8,50**













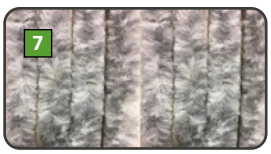







Chenille-Flauschvorhänge

Dekorativer, praktischer Türvorhang für Caravans, Reisemobile, Zelte, Vorzelte und für Zuhause. Mit dicken, flauschigen Strängen aus künstlicher Chenille (100 % recyclebares Polypropylen). Schützt sicher vor lästigen Fluginsekten, Sonneneinstrahlung und unerwünschten fremden Einblicken. Inklusive Tragetasche.

1. Farbe Grün-Gelb-Rot

Größe 56 x 185 cm	**Nr. 68273**	**26,95**
Größe 70 x 205 cm	**Nr. 68274**	**34,95**
Größe 100 x 200 cm	**Nr. 68275**	**48,95**

2. Farbe Grau-Blau-Weiß

Größe 56 x 185 cm	**Nr. 18840**	**26,95**
Größe 70 x 205 cm	**Nr. 18329**	**34,95**
Größe 100 x 200 cm	**Nr. 18832**	**48,95**

3. Farbe Hellblau-Dunkelblau

Größe 56 x 185 cm	**Nr. 18841**	**26,95**
Größe 70 x 205 cm	**Nr. 19836**	**34,95**
Größe 100 x 200 cm	**Nr. 18892**	**48,95**

4. Farbe Hellgrau-Dunkelgrau

Größe 56 x 185 cm	**Nr. 19171**	**26,95**
Größe 70 x 205 cm	**Nr. 19837**	**34,95**
Größe 100 x 200 cm	**Nr. 19173**	**48,95**

5. Farbe Grau-Blau

Größe 56 x 185 cm	**Nr. 19935**	**26,95**
Größe 70 x 205 cm	**Nr. 19936**	**34,95**
Größe 100 x 200 cm	**Nr. 19937**	**48,95**

6. Farbe Schwarz-Grau-Weiß

Größe 56 x 185 cm	**Nr. 19967**	**26,95**
Größe 70 x 205 cm	**Nr. 19968**	**34,95**
Größe 100 x 200 cm	**Nr. 19969**	**48,95**

7. Farbe Grau-Weiß-Silber

Größe 56 x 185 cm	**Nr. 68008**	**26,95**
Größe 70 x 205 cm	**Nr. 68009**	**34,95**
Größe 100 x 200 cm	**Nr. 68010**	**48,95**

8. Farbe Taupe-Weiß

Größe 56 x 185 cm	**Nr. 18321**	**26,95**
Größe 70 x 205 cm	**Nr. 18322**	**34,95**
Größe 100 x 200 cm	**Nr. 18330**	**48,95**

9. Farbe Schwarz-Grün

Größe 56 x 185 cm	**Nr. 68264**	**26,95**
Größe 70 x 205 cm	**Nr. 68265**	**34,95**
Größe 100 x 200 cm	**Nr. 68271**	**48,95**

10. Farbe Schwarz-Rosa

Größe 56 x 185 cm	**Nr. 68266**	**26,95**
Größe 70 x 205 cm	**Nr. 68267**	**34,95**
Größe 100 x 200 cm	**Nr. 68272**	**48,95**

Kordel-Vorhang SARA


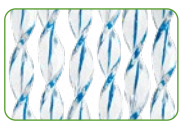
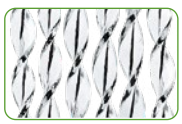

Für Caravans, Reisemobile, Vorzelte und Zuhause. Bietet Schutz vor Insekten, Sonneneinstrahlung und unerwünschten Einblicken. Hochwertiges Material (100 % recyclebares Polyvinylchlorid), abwaschbar und UV-beständig.

Farbe Hellblau-Blau

Größe 60 x 190 cm	**Nr. 19308**	**31,95**
Größe 100 x 220 cm	**Nr. 18336**	**63,95**

Farbe Grau-Schwarz

Größe 60 x 190 cm	**Nr. 18337**	**31,95**
Größe 100 x 220 cm	**Nr. 18346**	**63,95**

Kordel-Vorhang STRING




- Vorhang in modernem Design
- Leicht abwaschbar und UV-beständig
- Hochwertiges Material (100 % recyclebares Polyvinylchlorid)
- Farbe Weiß-Grau

Größe 60 x 190 cm	**Nr. 18492**	**44,95**
Größe 100 x 220 cm	**Nr. 18494**	**74,95**

Gestänge- & Zelttaschen










1. Gestängesack Round Bottom. Ein leichter Packsack aus strapazierfähigem Polyestergewebe. Die Besonderheit ist der Boden aus 2-lagiger Planenware mit zusätzlicher Verstärkung. Dadurch kann der Packsack auch stehend gelagert werden, ohne dass Spitzen den Boden beschädigen. Mit stabilem Gurtband als Trageriemen und Kordelzug. Farbe Hellgrau. Abmessungen ø 23 x 140 cm. **Nr. 14142** **38,95**

2. Mega Bag Smart L. Große und robuste Taschen. Ideal geeignet für die Aufbewahrung des Privacy Room, aber auch für die Vorder- und Seitenwände Blocker & Side. Material: 100 % Polyester. Damit können auch Skier aufgenommen und transportiert werden. Ausgestattet mit internen Kletthaken zum Blockieren der Ski und Nietenlöcher, damit kleine Wasseransammlungen entweichen können. Abmessungen 195 x 25 x 25 cm. Gewicht 1,0 kg. **Nr. 67251** **87,20**

3. Zelttragetasche dwt. Geräumige Tasche aus strapazierfähigem Polyestergewebe, an den Stirnseiten mit Moskitogaze für optimale Belüftung. Ein ausgeklügeltes Gurtsystem kann den Umfang der Tasche verkleinern, sodass auch Gestänge prima hineinpassen. Mit verstellbarem Schultergurt. Abmessungen ca. 120 x 40 cm. **Nr. 10252** **44,95**

4. Zeltgestänge-Tasche dwt. Zeltgestänge-Tasche aus robustem Oxford-Polyester, innen beschichtet. Breiter Lüftungsstreifen zur guten Belüftung. Mit verstellbarem Schultergurt. Abmessungen ca. 120 x 30 cm. **Nr. 10254** **34,95**

5. Zelt-Zubehörtasche. Aus strapazierfähigem Polyestergewebe. Zwei Tragegriffe und Schultergurt, zwei Außen- und eine Innentasche, mit Reißverschluss. Abmessungen ca. 55 x 23 x 25 cm. **Nr. 10251** **28,95**





Magnet-Windblende für Busse/Kastenwagen. Schluss mit dem unangenehmen Luftzug und Fußkälte an Ihrem Sitzplatz vor dem Fahrzeug! Gefertigt aus winterfester Planenware mit Gewebeverstärkung (100 % Polyester) und eingeschweißten Kunststoffösen am unteren Rand für die Befestigung mit Erdnägeln. Die Befestigung erfolgt an der Karosserieunterkante mit besonders kräftigen Magneten, die bereits in der Windblende wasserdicht eingeschweißt sind.
Universalgrößen, mit der Schere kürzbar.
Farbe Hellgrau. Höhe 42 cm.

Größe 2 - Länge 295 cm - 5 Magnete	**Nr. 19326**	**87,50**
Größe 3 - Länge 345 cm - 6 Magnete	**Nr. 19327**	**97,50**







1. Bodenschürze Standard. Wind- und Sichtblende am Caravan. Mit hoch belastbaren, eingeschweißten und nicht rostenden PVC-Ösen.
Gefertigt aus Weichfolie mit Leinenstruktur mit PVC-Keder.
Material: 100 % Polyester
Farben: Dunkelgrau und Hellgrau
Höhen: 50 cm und 75 cm
siehe 1. Tabelle unten

2. Bodenschürze Premium. Wind- und Sichtblende am Caravan. Mit hoch belastbaren, eingeschweißten und nicht rostenden PVC-Ösen.
Premium-Qualität aus winterfester Planenware mit Textilkeder.
Die Bodenschürzen aus hellgrauem Planenmaterial sind kompatibel zu den Passformabdeckungen sowie Caravankeller.
Material: 100 % Polyester
Farbe: Hellgrau
Höhen: 50 cm und 75 cm
siehe 2. Tabelle unten

3. Radkastenabdeckung. Aus verrottungsfester Kunststoff-Folie (100 % Polyester) mit PVC-Einzugskeder. Für Ein- und Tandemachser, 75 cm hoch, 150 cm lang, zuschneidbar. Farbe Dunkelgrau.
Nr. 18768 **22,50**

Bodenschürze Standard Länge	Höhe	Fb. Dunkelgrau	Fb. Hellgrau	Preis	Höhe	Fb. Dunkelgrau	Fb. Hellgrau	Preis
300 cm	50 cm	**19070**	**19940**	**34,95**	75 cm	**19979**	**68016**	**44,95**
400 cm	50 cm	**19071**	**19941**	**39,95**	75 cm	**19205**	**68017**	**49,95**
500 cm	50 cm	**19072**	**19942**	**44,95**	75 cm	**68013**	**68018**	**54,95**
600 cm	50 cm	**19073**	**19943**	**49,95**	75 cm	**68014**	**68019**	**59,95**
700 cm	50 cm	**19203**	**19944**	**54,95**	75 cm	**68015**	**19329**	**64,95**

Bodenschürze Premium Länge	Höhe	Fb. Hellgrau	Preis	Höhe	Fb. Hellgrau	Preis
300 cm	50 cm	**19885**	**44,95**	75 cm	**68020**	**58,95**
400 cm	50 cm	**19886**	**54,95**	75 cm	**68021**	**68,95**
500 cm	50 cm	**19887**	**64,95**	75 cm	**68022**	**78,95**
600 cm	50 cm	**19888**	**74,95**	75 cm	**68023**	**88,95**
700 cm	50 cm	**19889**	**84,95**	75 cm	**68024**	**98,95**

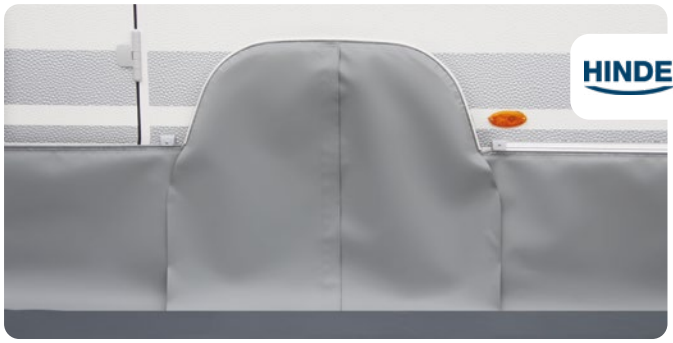

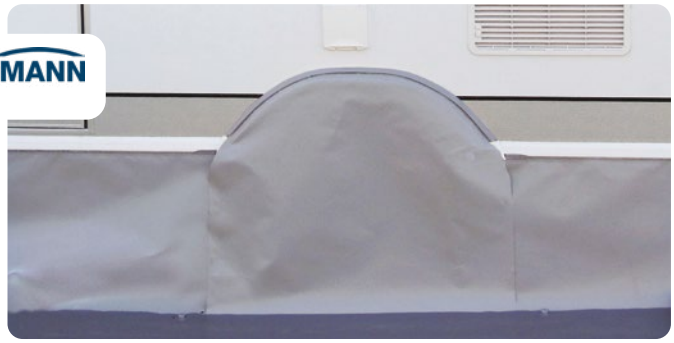

Hindermann Passformabdeckungen. Winterfestes Planenmaterial (100 % Polyester) mit angenähtem Textilkeder. Farbe Hellgrau.

Fabrikat	Fahrzeugmodell	Einachser Keder	Einachser Nr.	Einachser Preis	Tandem Keder	Tandem Nr.	Tandem Preis
BÜRSTNER	Bürstner Trecento / Premio ab 2009 Bürstner Belcanto / Averso ab 2010	7 mm	**19946**	**28,95**			
	Bürstner Averso Top/Plus / Premio Plus ab 2015	7 mm	**19947**	**28,95**			
	Bürstner Premio / Premio Life / Averso / Averso Plus ab 2017	9 mm	**19999**	**28,95**			
DETHLEFFS	Dethleffs c`go / c`trend / Camper / Nomad / Beduin / Exclusiv ab 2014	9 mm	**19938**	**28,95**			
FENDT	Fendt Saphir / Bianco / Tendenza / Opal / Diamant / Brilliant ab 2015	7 mm	**19948**	**37,50**			
HOBBY	Hobby 2002 - 2013	7 mm	**18783**	**28,95**			
	Hobby De Luxe / Excellent / La Vita 2010 - 2013	7 mm	**19159**	**28,95**			
	Hobby Prestige / Excellent 2010 - 2013				7 mm	**19161**	**44,95**
	Hobby Premium ab 2011	7 mm	**19201**	**28,95**			
	Hobby De Luxe / Prestige / Excellent ab 2014	7 mm	**19259**	**28,95**			
HYMER	Eriba Nova / Moving / Sporting bis 2014	7 mm	**18748**	**28,95**			
	Eriba Exciting 2015 - 2016	7 mm	**18428**	**28,95**			
	Eriba Nova GL / SL 2015 - 2016	9 mm	**18431**	**28,95**			
	Eriba Nova Exciting / Living ab 2017	9 mm	**18449**	**28,95**			
	Eriba Nova Light / Feeling 2017 - 2018	9 mm	**18451**	**28,95**			
	Eriba Nova GL / SL ab 2017	9 mm	**18453**	**28,95**			
LMC	LMC (TEC)	7 mm	**19215**	**28,95**			
	LMC Style ab 2015	7 mm	**68031**	**28,95**			
	LMC (TEC) Travel Active / Weltenbummler 2011 - 2013 LMC Vivo / Musica / Maestro ab 2015	7 mm	**19908**	**28,95**			
TABBERT	Tabbert Rossini / Vivaldi / Da Vinci / Puccini ab 2015 / PEP ab 2016	7 mm	**19954**	**28,95**			











Skirting. Windblende (90 % Polyvinylchlorid + 10 % Polyester), schützt vor Zugluft unter dem Fahrzeug. Kann einfach auf ein bestimmtes Maß gekürzt werden. In verschiedenen Ausführungen verfügbar.

1. Skirting Motorhome. Die Windschutzblende für Reisemobile besteht aus einem Kit mit zwei Druckknöpfen. Maße 550 x 60 cm. Gewicht 1,7 kg.
Nr. 17555 127,—

2. Skirting VW T5/T6. Das perfekte Modell für Volkswagen-Campingbusse mit Reifenabdeckung, elastischen Gurten und Magneten.
Maße 250 x 42 cm. Gewicht 0,7 kg.
Nr. 17557 129,—

3. Skirting Fiat Ducato. Komplett mit Reifenabdeckung, elastischen Gurten und Befestigungsmagneten. Geeignet für folgende Radstände: L2 (3450 mm, Fahrzeuglänge 5413 mm), L3 (4035 mm, Fahrzeuglänge 5998 mm), L4 (4035 mm, Fahrzeuglänge 6363 mm). Maße 497 x 55 cm. Gewicht 1,4 kg.
Nr. 17558 194,—

4. Windblende Campingbus. Die Windblende Campingbus wird einfach in die Radfelgen eingehängt und gespannt. Damit Sie auch im Zelt geschützt sitzen.
Material: beidseitig PVC-beschichtetes Polyestergewebe, komplett abwaschbar mit Ösen für Erdnägel und Haken am verstellbaren Gurtband. Höhe 42 cm.
Größe 1 - Länge 270 cm **Nr. 68146 94,95**
Größe 2 - Länge 300 cm **Nr. 68147 115,—**

5. Windschutz-Schlauch. Der Windschutz-Schlauch schützt vor Zugluft unterhalb des Fahrzeuges. Erhöht durch den damit geschaffenen Windschutz die Standstabilität des Zeltes und bietet eine geschützte Sitzfläche. Die Luftpumpe gehört nicht zum Lieferumfang und ist separat zu bestellen.
Material: 100 % RipStop Polyestergewebe, Schlauch-ø 40 cm.
Farbe: Grau
Länge 300 cm **Nr. 68148 185,—**
Länge 400 cm **Nr. 68149 209,—**
Länge 500 cm **Nr. 68150 245,—**

Markise OMNISTOR 5200



THULE|OMNISTOR® 5200. Der Standard für Markisen. Die Thule Omnistor 5200 passt perfekt zu fast jedem Fahrzeugtyp. Das Design und die Form entsprechen den modernen Freizeitfahrzeugen. Die Thule Omnistor 5200 ist in acht verschiedenen Längen von 260 cm bis 500 cm verfügbar. Das Markisengehäuse ist aus robusten Aluminium-Profilen gefertigt und in den Farben weiß, eloxiert und anthrazit erhältlich.



Perfekte Tuchspannung - Die robusten Federarme mit integrierten Spannarmen sorgen für einen perfekt gespannten Markisenstoff und erhöhte Windbeständigkeit. Die patentierten Spannarme sind bei Markisen ab einer Länge von 400 cm bereits integriert, bei den Längen 300 - 350 cm sind diese optional erhältlich.

Thule Zelt/LED-Montageschiene TO 5200 - Optionale Zelt-Schiene für die Thule Omnistor 5200, um die Öffnung unter der Markise abzudecken, damit die Wandadapter nicht mehr sichtbar sind. Diese Schiene hat zwei Funktionen: Installation eines Thule-Zeltes und/oder einen Thule LED-Streifen (siehe Seite 77) einzufügen. Erhältlich in weiß, eloxiert und anthrazit (siehe Tabelle rechts).

Quick-Release Stützfüße - Die Stützfüße sind sehr einfach zu entriegeln und schwenken vertikal aus der Frontleiste, um Beschädigungen an der Fahrzeugwand zu vermeiden.

Thule Pitch System - Da der Ausfallwinkel nach Belieben eingestellt werden kann, kann die Markise geöffnet und geschlossen werden, selbst wenn die Tür des Fahrzeugs offen ist.

Thule 3. Stützfuß - Alle Modelle der Thule Omnistor 5200 verfügen über eine integrierte Befestigung für einen optionalen dritten Stützfuß (siehe Seite 76).

Thule Quick-Lock-System - Hilft Ihnen, die Stützfüße auf die richtige Höhe zu justieren und anzupassen.

Einfache Reinigung - Die Thule Omnistor 5200 ist standardmäßig mit einem eigenen Entwässerungssystem für Regen ausgestattet, das auch bei der Reinigung des Tuches ein- bis zweimal im Jahr mit dem Thule PVC Cleaner sehr praktisch ist.

Länge	Auszug	Gewicht	Gehäuse	Mystic Grau (31)	Saphir Blau (32)	Uni White (22)	Preis
260 cm	200 cm	19,0 kg	weiß	66049	66054	66543	869,—
			eloxiert	66095	66096	-	894,—
			anthrazit	66166	-	-	894,—
300 cm	250 cm	22,6 kg	weiß	66069	66074	66544	949,—
			eloxiert	66099	66109	-	974,—
			anthrazit	66167	-	-	974,—
315 cm*	250 cm	23,7 kg	anthrazit	16005	-	-	1.064,—
350 cm	250 cm	25,4 kg	weiß	66077	66083	66545	1.039,—
			eloxiert	66124	66125	-	1.064,—
			anthrazit	66168	-	-	1.064,—
375 cm*	250 cm	26,3 kg	anthrazit	16021	-	-	1.104,—
400 cm	250 cm	28,0 kg	weiß	66087	66088	66546	1.119,—
			eloxiert	66128	66129	-	1.144,—
			anthrazit	66169	-	-	1.144,—
450 cm	250 cm	30,4 kg	weiß	66091	66092	66547	1.239,—
			eloxiert	66144	66149	-	1.264,—
			anthrazit	66468	-	-	1.264,—
500 cm	250 cm	32,8 kg	weiß	66469	66470	66548	1.369,—
			eloxiert	66471	66472	-	1.394,—
			anthrazit	66473	-	-	1.394,—

*keine Adapter im Lieferumfang

Nachrüst-Motorkit Omnistor 5200 - 12 V Farbe	weiß	eloxiert	anthrazit	
Zum nachträglichen Anbau - Anschluss 12 V	66723	66724	66725	540,—
Thule Zelt|LED-Montageschiene TO 5200				
Markisen Fixierung Zelt | LED - Länge 300 cm	66175	66179	66192	124,—
Markisen Fixierung Zelt | LED - Länge 350 cm	66176	66183	66193	124,—
Markisen Fixierung Zelt | LED - Länge 400 cm	66177	66184	66194	134,—
Markisen Fixierung Zelt | LED - Länge 450 cm	66178	66191	66499	139,—
Markisen Fixierung Zelt | LED - Länge 500 cm	66497	66498	66488	144,—
Optionales Zubehör für die Längen 300 cm und 350 cm			**Nr.**	
Zusatzspannarm-Set TO 5200			66337	45,—

Mit Motor oder manuell - Auf Wunsch ist die Thule Omnistor 5200 in den Längen 300 - 500 cm und der Farbe Mystic Grau (31) auch ab Werk mit eingebautem 12 V-Motor erhältlich (siehe Seite 60).

Nachrüst-Motorkit Omnistor 5200 - 12 V. Ersetzt das manuelle Getriebe der Markise. Die Bedienung erfolgt mit einem Schalter mit One-Touch-Steuerung. Motor stoppt automatisch, wenn Markise vollständig geöffnet oder geschlossen ist. Mit verdeckter Nothandbedienung für manuellen Betrieb bei Stromausfall. Motor mit Hitzeschutzabschaltung, Verpolungs- und Kurzschlussschutz.

Für bereits montierte Markisen - siehe Tabelle.

Markise OMNISTOR 8000



Länge	Auszug	Gewicht	Gehäuse	Mystic Grau (31)	Saphir Blau (32)	Uni White (22)	Preis
400 cm	275 cm	41,4 kg	weiß eloxiert	**17917** **17133**	**17918** **17134**	**66549** -	**1.429,—** **1.469,—**
450 cm	275 cm	44,6 kg	weiß eloxiert	**17465** **17135**	**17466** **17136**	**66550** -	**1.599,—** **1.639,—**
500 cm	275 cm	48,2 kg	weiß eloxiert anthrazit	**17467** **17137** **66490**	**17468** **17138** -	**66551** - -	**1.879,—** **1.919,—** **1.919,—**
550 cm	275 cm	51,8 kg	weiß eloxiert anthrazit	**17495** **17919** **66491**	**17523** **17920** -	**66552** - -	**2.029,—** **2.069,—** **2.069,—**
600 cm	275 cm	55,4 kg	weiß eloxiert anthrazit	**17524** **17921** **66492**	**17525** **17922** -	**66553** - -	**2.179,—** **2.219,—** **2.219,—**



THULE|OMNISTOR® 8000. Technologie-Spitzenreiter. **Perfekte Spannung -** Dank dem einzigartigen, in den Gelenkarm integrierten Thule Spannarm, ist das Tuch immer optimal gespannt. Die Gelenkarme mit einem verstärkten Doppelstahlseil spannen das Tuch automatisch und wirken dabei stoßdämpfend, um die Markise stabil und windfest zu halten.

Einfache Reinigung - Die Thule|Omnistor 8000 ist standardmäßig mit einem eigenen Entwässerungssystem für Regen ausgestattet, was auch bei der Reinigung des Tuches ein- bis zweimal im Jahr mit dem Thule PVC Cleaner sehr praktisch ist.

Einfach und sicher - Mit dem optionalen 230 V-Motor mit Fernbedienung können Sie die Markise ganz ohne Mühe ausfahren. Die Einstellungen sind digital programmiert, sodass die Kassette immer richtig schließt. Außerdem wurde eine Schutzvorrichtung entwickelt, um die Markise im Falle eines Stromausfalls bedienen zu können.

Mit Motor oder manuell - Sie können wahlweise die ab Werk motorisierte Markise bestellen (siehe Seite 60) oder eine bereits montierte Thule|Omnistor 8000 mit einem Motorset nachrüsten lassen.



Nachrüst-Motorkit für THULE|OMNISTOR® 8000.
Speziell für bereits montierte Thule|Omnistor 8000 entwickelt. Fernbedienung und Relais im Lieferumfang. Anschluss 230 V. Mit verdeckter Nothandbedienung für manuellen Betrieb bei Stromausfall.

Gehäuse weiß	**Nr. 17722**	**714,—**
Gehäuse eloxiert	**Nr. 17723**	**714,—**
Gehäuse anthrazit	**Nr. 67570**	**714,—**

Motormarkise OMNISTOR 5200



THULE|OMNISTOR® 5200 mit Motor. Die Modelle der Thule Omnistor Wandmarkisen Serie 5200 gibt es auch als elektrisch betriebene Version mit integriertem Motor.
Lieferzeit ca. 6 - 8 Wochen.

- 12 Volt Motor
- Auszug 250 cm
- Tuchausführung Mystic Grau (31)
- Gehäuse in weiß, eloxiert oder anthrazit
- Einfache Bedienung: Schalter mit Tast-Befehl, Motor stoppt automatisch, wenn Markise vollständig geöffnet oder geschlossen ist
- Automatische Spannung - der Motor spannt das Tuch automatisch in offener Position
- Mit verdeckter Nothandbedienung für manuellen Betrieb bei Stromausfall
- Motor mit Hitzeschutzabschaltung
- Inklusive Relais: verhindert, dass die Markise während der Fahrt durch Fehlbedienung geöffnet werden kann

Länge	Auszug	Gewicht	Gehäuse	Mystic Grau (31)	Preis
305 cm	250 cm	23,6 kg	weiß eloxiert anthrazit	**67642** **67644** **67240**	**1.319,—** **1.344,—** **1.344,—**
355 cm	250 cm	26,4 kg	weiß eloxiert anthrazit	**67643** **67645** **67648**	**1.409,—** **1.434,—** **1.434,—**
405 cm	250 cm	29,0 kg	weiß eloxiert anthrazit	**67489** **67646** **67196**	**1.489,—** **1.514,—** **1.514,—**
455 cm	250 cm	31,4 kg	weiß eloxiert anthrazit	**66896** **67647** **67299**	**1.609,—** **1.634,—** **1.634,—**
505 cm	250 cm	33,8 kg	weiß eloxiert anthrazit	**67218** **67298** **67228**	**1.739,—** **1.764,—** **1.764,—**

Motormarkise OMNISTOR 8000



THULE|OMNISTOR® 8000 mit Motor. Die Modelle der Thule Omnistor Wandmarkisen der Serie 8000 gibt es auch als elektrisch betriebene Version mit integriertem Motor und Fernbedienung.
Lieferzeit ca. 6 - 8 Wochen.

- 230 Volt Rohr-Motor mit Fernbedienung
- Auszug 275 cm
- Tuchausführung Mystic Grau (31) oder Saphir Blau (32)
- Gehäuse in weiß, eloxiert oder anthrazit
- Inklusive Fernbedienung und Kontrollbox
- Die Kontrollbox verhindert, dass die Markise während der Fahrt geöffnet werden kann
- Die Einstellung erfolgt über einen elektronischen Endschalter (geschlossene Position) und einen mechanischen Endschalter (offene Position), so dass die Frontblende immer richtig schließt
- Einfacher Anschluss an 230 V, bei einem 12 V-Anschluss können Sie einen Wechselrichter (min. 300 W Dauerleistung) verwenden
- Mit verdeckter Nothandbedienung für manuellen Betrieb bei Stromausfall

Länge	Auszug	Gewicht	Gehäuse	Mystic Grau (31)	Saphir Blau (32)	Preis
400 cm	275 cm	43,4 kg	weiß eloxiert	**17458** **67652**	**67649** **67653**	**1.999,—** **2.039,—**
450 cm	275 cm	46,6 kg	weiß eloxiert	**66528** **67590**	**67651** **67593**	**2.169,—** **2.209,—**
500 cm	275 cm	50,2 kg	weiß eloxiert anthrazit	**17779** **67296** **67658**	**67532** **67654** -	**2.449,—** **2.489,—** **2.489,—**
550 cm	275 cm	53,8 kg	weiß eloxiert anthrazit	**67297** **66427** **67659**	**67225** **67244** -	**2.599,—** **2.639,—** **2.639,—**
600 cm	275 cm	57,4 kg	weiß eloxiert anthrazit	**66188** **67656** **67547**	**67533** **66494** -	**2.749,—** **2.789,—** **2.789,—**

THULE Adapter für Wandmontage

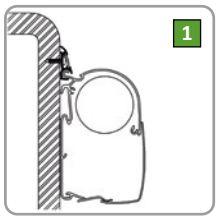

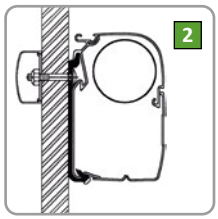

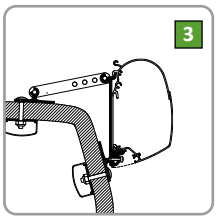

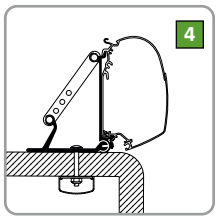

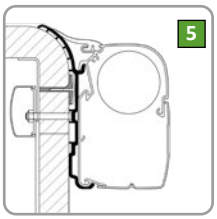

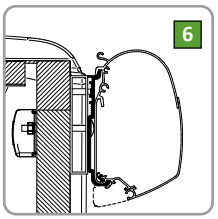

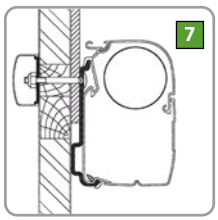

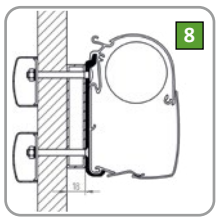

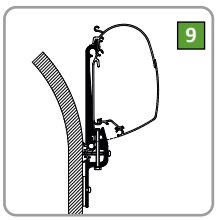

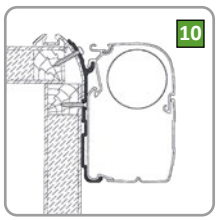

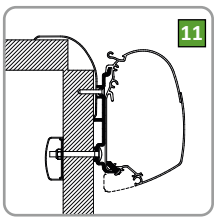

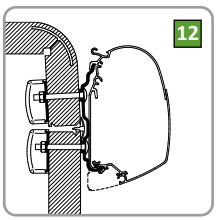

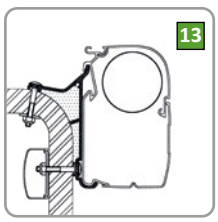

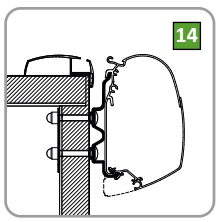

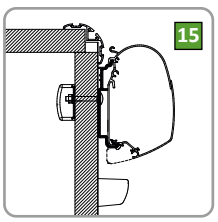

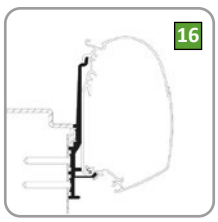

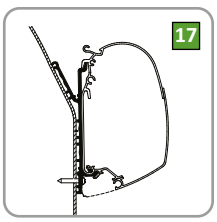

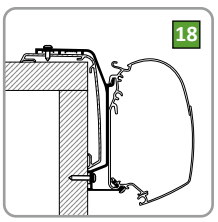

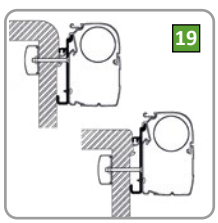

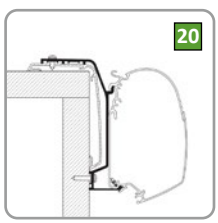

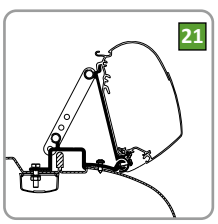

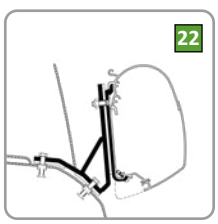

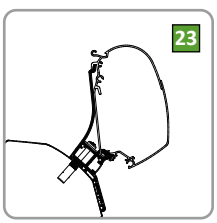

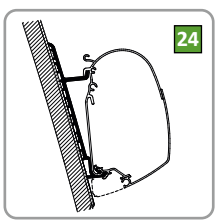

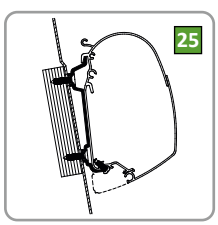

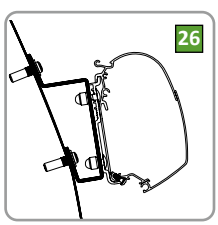

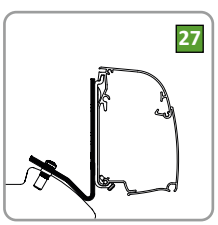

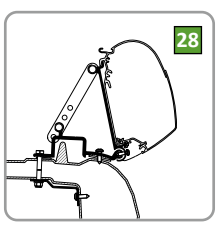

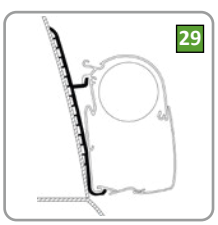

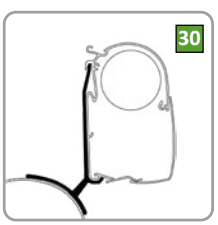

Adapter für Wandmontage - Universal

1. TO 1200 - Luxus-Kederleistenprofil - 600 cm	**Nr. 16254**	**64,95**
2. Flach Adapter Serie 5 - 300 cm	**Nr. 18011**	**197,—**
Flach Adapter Serie 5 - 350 cm	**Nr. 16662**	**226,—**
Flach Adapter Serie 5 - 400 cm	**Nr. 18029**	**253,—**
Flach Adapter Serie 5 - 450 cm	**Nr. 18033**	**314,—**
Flach Adapter Serie 5 - 500 cm	**Nr. 18034**	**314,—**
Flach Adapter Serie 5 - 600 cm	**Nr. 18046**	**373,—**
3. Universal Adapter (Set 2 x 8 cm + 1 x 4cm)	**Nr. 16200**	**124,—**
4. Universal Adapter Roof (Set 3 x 8 cm)	**Nr. 17393**	**129,—**

Adapter für Wandmontage - Fahrzeugspezifisch

5. Bürstner - 300 cm	**Nr. 66196**	**222,—**
Bürstner - 350 cm	**Nr. 66197**	**248,—**
Bürstner - 400 cm	**Nr. 66198**	**285,—**
Bürstner - 450 cm	**Nr. 66199**	**350,—**
Bürstner - 500 cm	**Nr. 66212**	**350,—**
Bürstner - 550 cm	**Nr. 66213**	**419,—**
Bürstner 2017 (4 St.)	**Nr. 66559**	**108,—**
6. Carado|Sunlight (Set)	**Nr. 66214**	**172,—**
7. Challenger Eden/Chausson Allegro < 2010		
350 cm	**Nr. 17565**	**248,—**
400 cm	**Nr. 17727**	**285,—**
8. Dethleffs Globebus		
300 cm (3 St.)	**Nr. 17728**	**47,—**
350 cm (3 St.)	**Nr. 17729**	**61,—**
TO 5200 (4 St.) bis 400 cm	**Nr. 16586**	**80,—**
TO 8000 (4 St.) 400 bis 600 cm	**Nr. 17730**	**80,—**
9. Eriba Touring (3 St.)	**Nr. 17368**	**129,—**
10. Eura Mobil - 300 cm - nur solange Vorrat reicht	**Nr. 16470**	**145,—**
11. Frankia - 350 cm	**Nr. 16022**	**248,—**
Frankia - 400 cm	**Nr. 16023**	**285,—**
Frankia - 450 cm	**Nr. 16024**	**350,—**
Frankia - 500 cm	**Nr. 16025**	**350,—**
Frankia - 550 cm	**Nr. 16026**	**419,—**
Frankia - 600 cm	**Nr. 16027**	**419,—**
12. Hymer 2016 - 300 cm	**Nr. 16420**	**222,—**
Hymer 2016 - 350 cm	**Nr. 16421**	**248,—**
Hymer 2016 - 400 cm	**Nr. 16422**	**285,—**
Hymer 2016 - 450 cm	**Nr. 16423**	**350,—**
Hymer 2016 - 500 cm	**Nr. 16424**	**350,—**
Hymer 2016 - 550 cm	**Nr. 17237**	**419,—**
Hymer 2016 - 600 cm	**Nr. 17238**	**419,—**
13. Hymer B2 | Van - 300 cm	**Nr. 66195**	**222,—**
Hymer B2 | Van - 350 cm	**Nr. 16197**	**248,—**
Hymer B2 | Van - 400 cm	**Nr. 17396**	**285,—**
Hymer B2 | Van - 450 cm	**Nr. 17848**	**350,—**
Hymer B2 | Van - 500 cm	**Nr. 16488**	**350,—**
Hymer B2 | Van - 550 cm	**Nr. 66204**	**419,—**
Hymer B2 | Van - 600 cm	**Nr. 66211**	**419,—**
14. Hobby Optima Ontour (3 St.)	**Nr. 66495**	**158,—**
15. Knaus 2017 (4 St.)	**Nr. 66768**	**108,—**
16. Knaus Deseo 2019 - 350 cm	**Nr. 66496**	**407,—**
17. Knaus Tourer CUV - 300 cm	**Nr. 67657**	**222,—**
18. Rapido Serie 6 - 2024 - 350 cm	**Nr. 66571**	**248,—**
Rapido Serie 6 - 2024 - 400 cm	**Nr. 66572**	**285,—**
Rapido Serie 6 - 2024 - 450 cm	**Nr. 66573**	**350,—**
19. Rapido Serie 7-8 (3 St.)	**Nr. 16016**	**172,—**
Rapido Serie 7-8-9 - 300 cm	**Nr. 18047**	**222,—**
Rapido Serie 7-8-9 - 350 cm	**Nr. 18049**	**248,—**
Rapido Serie 7-8-9 - 400 cm	**Nr. 16139**	**285,—**
Rapido Serie 7-8-9 - 500 cm	**Nr. 16492**	**350,—**
Rapido Serie 9 (4 St.)	**Nr. 16017**	**91,—**
20. Rapido S8/S80DF 2025 (3 St.)	**Nr. 66598**	**350,—**

Adapter für Wandmontage - Kastenwagen

21. Ducato-Jumper-Boxer bis 2006 (3 St.)	**Nr. 16204**	**104,—**

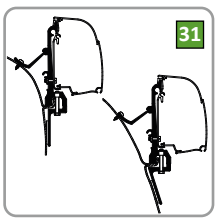

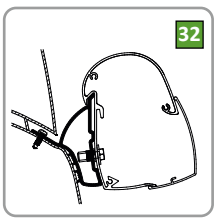

22. Ducato | Iveco H2 Lift Roof (3 St.)	**Nr. 66702**	**172,—**
23. Ducato H2 Lift Roof LED - 315 cm	**Nr. 16031**	**329,—**
Ducato H2 Lift Roof LED - 375 cm	**Nr. 16032**	**359,—**
Ducato H2 Lift Roof LED - 400 cm	**Nr. 16033**	**359,—**
24. Ducato H3 + EPDM (3 St.)	**Nr. 18213**	**138,—**
25. Ford Transit Hochdach bis 2014 (2 St.)	**Nr. 17294**	**91,—**
26. Ford Transit H3 ab 2014	**Nr. 67250**	**197,—**
27. Mercedes Sprinter Lift Roof - passend für TO 5200 (315, 400 und 450 cm) und SCA Aufstelldach (3 St.)	**Nr. 66597**	**172,—**
28. Renault Master 1998 - 2010 (3 St.)	**Nr. 16006**	**197,—**
29. Renault Master Hochdach H3 (2 St.)	**Nr. 17387**	**138,—**

Adapter für Wandmontage - Minivan

30. Renault Trafic / Opel Vivaro / Nissan NV300 (2 St.)	**Nr. 16007**	**129,—**
31. Van Adapter (3 St.)	**Nr. 19245**	**121,—**
32. Hymer Car 302 - Ducato H1 Adapter TO 5102 (2 St.)	**Nr. 66712**	**121,—**

Markise OMNISTOR 6300



THULE|OMNISTOR® 6300 - Markise für Dachmontage
Der Standard für dachmontierte Markisen.

Vorteile



- Perfekte Tuchspannung
- Erhältlich mit integriertem 12 V-Motor (siehe Seite 64)
- Erhöhte Zuverlässigkeit und Robustheit aber immer noch geringes Gewicht
- Ausgestattet mit Funktionen für einen höheren Komfort

Eigenschaften



- Die robusten Gelenkarme mit integrierten Spannarmen sorgen für einen perfekt gespannten Markisenstoff und erhöhte Windbeständigkeit. Serienmäßig integriert bei Markisen ab einer Länge von 375 cm und mehr
- 12 V-Motorkit zum einfachen Nachrüsten an eine bereits vorhandene Markise erhältlich
- Integrierte Lösungen für Long-Life Performance sorgen für eine höhere Stabilität und ermöglichen es die Markise auch in 5 m Länge für größere Fahrzeuge einzusetzen
- Eine optionale Zeltschiene macht es möglich ein Thule Markisenzelt zu montieren und einen Thule LED-Streifen einzusetzen
- Verfügt über eine integrierte Befestigung für einen optionalen dritten Stützfuß (ab 375 cm Länge)
- Das Frontprofil ist zur Vermeidung von Wassersäcken standardmäßig mit einem eigenen Entwässerungssystem für Regen ausgestattet
- Einstellbarer Ausfallwinkel - die Markise kann bei fast allen Anbausituationen geöffnet und geschlossen werden
- Patentierte Tuchwelle - Unterstützung für eine bessere Tuchspannung und reduzierte Faltenbildung des Gewebes
- Die Tuchrollen-Einstellung sorgt für ein perfektes Schließen der Markise auf der gegenüberliegenden Seite des Getriebes
- Integrierte Maßnahmen zur Geräuschreduzierung
- Zeitgemäßer Look, der sich perfekt jedem Fahrzeugdesign integriert - passend für nahezu alle Fahrzeuge
- Kompatibel mit vorhandenen Markisenadaptern für Reisemobil, Caravan und zusätzlichem Zubehör

Thule Adapter zur Dachmontage finden Sie auf Seite 65 (zur Montage immer erforderlich).

Länge	Auszug	Gewicht	Gehäuse	Mystic Grau (31)	Saphir Blau (32)	Preis
260 cm	200 cm	20,2 kg	weiß anthrazit	**67309** **67311**	**67310** -	**929,—** **954,—**
300 cm	250 cm	23,6 kg	weiß anthrazit	**67312** **67314**	**67313** -	**1.009,—** **1.034,—**
325 cm	250 cm	24,6 kg	weiß eloxiert anthrazit	**67315** **67317** **67319**	**67316** **67318** -	**1.149,—** **1.174,—** **1.174,—**
350 cm	250 cm	26,3 kg	weiß eloxiert anthrazit	**67320** **67322** **67324**	**67321** **67323** -	**1.149,—** **1.174,—** **1.174,—**
375 cm	250 cm	27,9 kg	weiß eloxiert anthrazit	**67325** **67327** **67329**	**67326** **67328** -	**1.209,—** **1.234,—** **1.234,—**
400 cm	250 cm	29,9 kg	weiß eloxiert anthrazit	**67330** **67332** **67334**	**67331** **67333** -	**1.239,—** **1.264,—** **1.264,—**
425 cm	250 cm	31,1 kg	weiß anthrazit	**67335** **66769**	**67336** -	**1.319,—** **1.344,—**
450 cm	250 cm	32,3 kg	weiß eloxiert anthrazit	**67337** **67339** **67341**	**67338** **67340** -	**1.319,—** **1.344,—** **1.344,—**
500 cm	250 cm	34,8 kg	weiß eloxiert anthrazit	**67342** **67344** **67346**	**67343** **67345** -	**1.419,—** **1.444,—** **1.444,—**
Markisenzubehör Omnistor 6300						
Nachrüst-Motorkit TO 6300 - 12 V. Zum nachträglichen Anbau bei Markisenlängen ab 300 cm. Inklusive Tast-Schalter zur Bedienung. Gewicht 1 kg.				weiß eloxiert anthrazit	**67422** **67423** **67424**	**540,—**
Markisen mit integriertem Motor finden Sie auf Seite 64.						
Thule Zelt|LED-Montageschiene TO 6200/6300 Markisen Fixierung Zelt | LED - Länge 3 x 130 cm				anthrazit	**19975**	**64,—**
Zusatzspannarm-Set TO 6300. Für Markisenlängen 300, 325 und 350 cm. Die Zusatzspannarme sorgen für einen perfekt gespannten Markisenstoff und erhöhte Windbeständigkeit. Serienmäßig bei längeren Markisen.				-	**67427**	**45,—**

Kastenwagen-Pakete TO 6300



THULE|OMNISTOR® 6300 Ducato Paket. Speziell für den Fiat Ducato ab Baujahr 07/2006 wurde ein Paket erstellt, das sich aus der Gelenkarm-Markise 6300 in der Tuchfarbe Mystic Grau, einem speziellen Adapterset, einem Abdichtband aus EPDM-Schaum und Adapter-Abdeckkappen zusammensetzt. Auszug der Markise 250 cm. Länge 325, 375 und 400 cm. 4 Gehäusevarianten stehen zur Auswahl:

- Weiß
- Eloxiert mit schwarzen Endkappen (eloxiert sw)
- Eloxiert mit grauen Endkappen (eloxiert gr)
- Anthrazit

Länge	Gewicht	Gehäuse	Nr.	Preis
325 cm	24,6 kg	weiß	**67440**	**1.324,—**
		eloxiert sw	**66478**	**1.349,—**
		eloxiert gr	**66479**	**1.349,—**
		anthrazit	**66480**	**1.349,—**
375 cm	27,9 kg	weiß	**67441**	**1.374,—**
		eloxiert sw	**66481**	**1.399,—**
		eloxiert gr	**66482**	**1.399,—**
		anthrazit	**66483**	**1.399,—**
400 cm	29,9 kg	weiß	**67442**	**1.414,—**
		eloxiert sw	**66484**	**1.439,—**
		eloxiert gr	**66485**	**1.439,—**
		anthrazit	**66486**	**1.439,—**

Markise OMNISTOR 9200



THULE|OMNISTOR® 9200
Für extra große Fahrzeuge



Perfektes Design - Passt perfekt zu jedem Fahrzeugdesign und ist besonders für lange Fahrzeuge geeignet.

Einfach und sicher - Mit dem optionalen 230-V-Motor (siehe Seite 64) mit Fernbedienung, können Sie die Markise ganz ohne Mühe ausfahren. Die Einstellung erfolgt über einen elektronischen Endschalter (geschlossene Position) und ein mechanischer Endschalter (offene Position), so dass die Frontblende immer richtig schließt. Der Motor kann auch nachgerüstet werden.

Perfekte Spannung - Robuste Gelenkarme (mit Doppelstahlkabel verstärkt) stellen sicher, dass das Markisentuch automatisch perfekt gespannt ist und wirken gleichzeitig stoßdämpfend. So bleibt die Markise stabil und windbeständig.

Thule Adapter zur Dachmontage finden Sie auf Seite 65 (zur Montage immer erforderlich)**.**

Länge	Auszug	Gewicht	Gehäuse	Mystic Grau (31)	Saphir Blau (32)	Uni White (22)	Preis
400 cm	300 cm	42,4 kg	weiß	**66102**	**66103**	**66554**	**1.589,—**
			eloxiert	**66132**	-	-	**1.629,—**
450 cm	300 cm	45,6 kg	weiß	**66107**	**66108**	**66555**	**1.809,—**
			eloxiert	**66137**	-	-	**1.849,—**
500 cm	300 cm	50,2 kg	weiß	**66112**	**66113**	**66556**	**2.019,—**
			eloxiert	**66142**	-	-	**2.059,—**
			anthrazit	**66581**	-	-	**2.059,—**
550 cm	300 cm	53,6 kg	weiß	**66117**	**66118**	**66557**	**2.219,—**
			eloxiert	**66147**	-	-	**2.259,—**
			anthrazit	**66582**	-	-	**2.259,—**
600 cm	300 cm	57,6 kg	weiß	**66122**	**66123**	**66558**	**2.389,—**
			eloxiert	**66152**	-	-	**2.429,—**
			anthrazit	**66583**	-	-	**2.429,—**
Nachrüst-Motorkit TO 9200 - 230 V. Zum einfachen Nachrüsten an einer bereits vorhandenen Markise. Inklusive Fernbedienung und Kontrollbox.			weiß eloxiert			**66161** **66162**	**714,—** **714,—**

Markisen mit integriertem Motor finden Sie auf Seite 64.

Motormarkise OMNISTOR 6300



THULE|OMNISTOR® 6300 mit Motor. Die Modelle der Thule Omnistor Dachmarkisen Serie 6300 gibt es auch als elektrisch betriebene Version mit integriertem Motor.
Lieferzeit ca. 6 - 8 Wochen.



- 12 Volt Motor
- Auszug 250 cm
- Tuchausführung Mystic Grau (31)
- Gehäuse in weiß, eloxiert oder anthrazit
- Einfache Bedienung: Schalter mit Tast-Befehl, Motor stoppt automatisch, wenn Markise vollständig geöffnet oder geschlossen ist
- Automatische Spannung - der Motor spannt das Tuch automatisch in offener Position
- Mit verdeckter Nothandbedienung für manuellen Betrieb bei Stromausfall
- Motor mit Hitzeschutzabschaltung
- Inklusive Relais: verhindert, dass die Markise während der Fahrt durch Fehlbedienung geöffnet werden kann

Thule Adapter zur Dachmontage finden Sie auf Seite 65
(zur Montage immer erforderlich)**.**

Länge	Auszug	Gewicht	Gehäuse	Mystic Grau (31)	Preis
303 cm	250 cm	24,6 kg	weiß anthrazit	**67660** **67667**	**1.379,—** **1.404,—**
328 cm	250 cm	25,6 kg	weiß eloxiert anthrazit	**67661** **67664** **67213**	**1.519,—** **1.544,—** **1.544,—**
353 cm	250 cm	27,3 kg	weiß eloxiert anthrazit	**66527** **67665** **67538**	**1.519,—** **1.544,—** **1.544,—**
378 cm	250 cm	28,9 kg	weiß eloxiert anthrazit	**67662** **67666** **67668**	**1.579,—** **1.604,—** **1.604,—**
403 cm	250 cm	30,9 kg	weiß eloxiert anthrazit	**67589** **66529** **67535**	**1.609,—** **1.634,—** **1.634,—**
428 cm	250 cm	32,1 kg	weiß anthrazit	**67663** **67669**	**1.689,—** **1.714,—**
453 cm	250 cm	33,3 kg	weiß eloxiert anthrazit	**67229** **67577** **67670**	**1.689,—** **1.714,—** **1.714,—**
503 cm	250 cm	35,8 kg	weiß eloxiert anthrazit	**67432** **67536** **67671**	**1.789,—** **1.814,—** **1.814,—**

Motormarkise OMNISTOR 9200



THULE|OMNISTOR® 9200 mit Motor. Die Modelle der Thule Omnistor Dachmarkisen der Serie 9200 gibt es auch als elektrisch betriebene Version mit integriertem Motor und Fernbedienung.
Lieferzeit ca. 6 - 8 Wochen.



- 230 Volt Rohr-Motor
- Tuchausführung Mystic Grau (31) oder Saphir Blau (32)
- Gehäuse in weiß, eloxiert oder anthrazit
- Inklusive Fernbedienung und Kontrollbox (verhindert, dass die Markise während der Fahrt geöffnet werden kann)
- Die Einstellung erfolgt über einen elektronischen Endschalter (geschlossene Position) und einen mechanischen Endschalter (offene Position), so dass die Frontblende immer richtig schließt
- Einfacher Anschluss an 230 V, bei einem 12 V-Anschluss können Sie einen Wechselrichter (min. 300 W Dauerleistung) verwenden
- Mit verdeckter Nothandbedienung für manuellen Betrieb bei Stromausfall

Länge	Auszug	Gewicht	Gehäuse	Mystic Grau (31)	Saphir Blau (32)	Preis
400 cm	300 cm	43,4 kg	weiß eloxiert	**67295** **66431**	**67293** -	**2.159,—** **2.199,—**
450 cm	300 cm	46,6 kg	weiß eloxiert	**67308** **67678**	**67672** -	**2.379,—** **2.419,—**
500 cm	300 cm	51,2 kg	weiß eloxiert anthrazit	**67673** **67680** **66584**	**67674** - -	**2.589,—** **2.629,—** **2.629,—**
550 cm	300 cm	54,6 kg	weiß eloxiert anthrazit	**67675** **67591** **66585**	**67676** - -	**2.789,—** **2.829,—** **2.829,—**
600 cm	300 cm	58,6 kg	weiß eloxiert anthrazit	**67592** **67683** **66586**	**66560** - -	**2.959,—** **2.999,—** **2.999,—**

Thule Adapter zur Dachmontage finden Sie auf Seite 65 (zur Montage immer erforderlich)**.**

THULE Adapter für Dachmontage

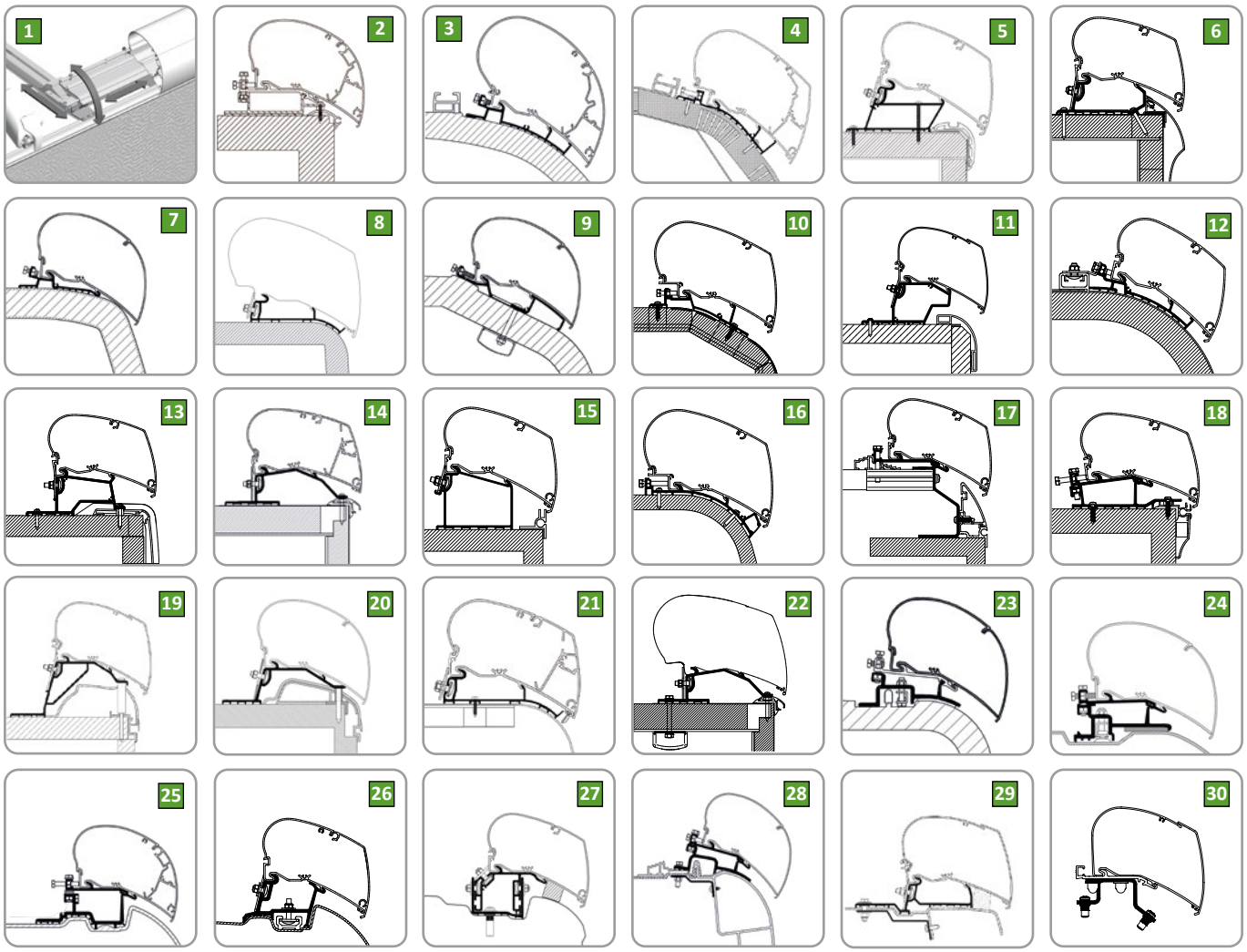

THULE|OMNISTOR® Adapter für Dachmontage. Je nach Fahrzeug sind verschiedene Adapter erhältlich. Zur fachgerechten und sicheren Montage Ihrer Dachmarkise ist ein entsprechender Adapter immer erforderlich.

Adapter Dachmontage - Universal

1. Montageschienen ebenes Dach für Markisen
bis 350 cm **Nr. 16580 205,—**
bis 450 cm **Nr. 16581 285,—**
(für Markisen ab 450 cm bitte 2 x Nr. 16580 bestellen)
2. Roof Top Adapter **Nr. 17912 173,—**

Adapter Dachmontage - fahrzeugspezifisch Reisemobil

3. Carthago Chic < 2014 - 350 cm **Nr. 16574 248,—**
Carthago Chic < 2014 - 400 cm **Nr. 16191 285,—**
Carthago Chic < 2014 - 450 cm **Nr. 17340 350,—**
Carthago Chic < 2014 - 500 cm **Nr. 17370 350,—**
Carthago Chic < 2014 - 550 cm **Nr. 17236 419,—**
4. Carthago C-Line > 2014 - 350 cm **Nr. 66024 248,—**
Carthago C-Line > 2014 - 400 cm **Nr. 66029 285,—**
Carthago C-Line > 2014 - 450 cm **Nr. 66038 350,—**
Carthago C-Line > 2014 - 500 cm **Nr. 66039 350,—**
Carthago C-Line > 2014 - 550 cm **Nr. 66040 419,—**
5. Carthago Malibu <2021 / Fendt >2022
350 cm **Nr. 66907 248,—**
400 cm **Nr. 66908 285,—**
450 cm **Nr. 66909 350,—**
500 cm **Nr. 66917 350,—**
6. Hobby Optima Deluxe/Premium LED. Ermöglicht die Montage eines LED Strips mit T-Profil Thule LED Mounting Rail TO 6300/9200 (Nr. 17241). **Nr. 67447 214,—**
7. Hymer SX - 400 cm **Nr. 16582 285,—**
Hymer SX - 450 cm **Nr. 16583 350,—**
Hymer SX - 500 cm **Nr. 16584 350,—**
Hymer SX - 550 cm **Nr. 17216 419,—**
Hymer SX - 600 cm **Nr. 17217 419,—**
8. Hymer 2013 - 350 cm **Nr. 17872 248,—**
Hymer 2013 - 400 cm **Nr. 17873 285,—**
Hymer 2013 - 450 cm **Nr. 17874 350,—**
Hymer 2013 - 500 cm **Nr. 17877 350,—**
Hymer 2013 - 550 cm **Nr. 17878 419,—**
Hymer 2013 - 600 cm **Nr. 17879 419,—**
Laika Ecovip **Nr. 66538 214,—**
Laika Kreos **Nr. 66539 214,—**
9. LMC Liberty TI | TEC - 300 cm **Nr. 16771 248,—**
LMC Liberty TI | TEC - 350 cm **Nr. 16246 199,—**
LMC Liberty TI | TEC - 375 cm **Nr. 16247 285,—**
LMC Liberty TI | TEC - 400 cm **Nr. 15986 285,—**
LMC Liberty TI | TEC - 450 cm **Nr. 16598 350,—**
LMC Liberty TI | TEC - 500 cm **Nr. 17863 350,—**
LMC Liberty TI | TEC - 550 cm **Nr. 17517 419,—**
LMC Liberty TI | TEC - 600 cm **Nr. 17218 419,—**
10. LMC Explorer - Cruiser MJ2018
350 cm **Nr. 66420 248,—**
400 cm **Nr. 66421 285,—**
450 cm **Nr. 66422 350,—**
500 cm **Nr. 66423 350,—**
550 cm **Nr. 66424 419,—**
11. Mobilvetta Reisemobile (4 St.) **Nr. 66578 214,—**
12. Rapido Distinction - 450 cm **Nr. 66701 350,—**
Rapido Distinction - 500 cm **Nr. 67307 350,—**
Rapido Distinction - 600 cm **Nr. 67755 419,—**
13. Rapido Serie Compact - 350 cm **Nr. 67247 340,—**
Rapido Serie Compact - 400 cm **Nr. 67248 377,—**
Rapido Serie Compact - 450 cm **Nr. 67249 441,—**
Rapido Compact Integral - 500 cm **Nr. 67655 350,—**

Adapter Dachmontage - fahrzeugspezifisch Caravan

14. Caravan Roof Adapter. Passt für verschiedene Fahrzeugmarken: Fendt, Dethleffs, LMC (nur in Verbindung mit LMC Caravan Dachadapter Kit, Nr. 18369), Trigano.
3 x 100 cm **Nr. 18368 248,—**
300 cm **Nr. 66041 248,—**
325 cm **Nr. 66042 248,—**
350 cm **Nr. 66043 248,—**
375 cm **Nr. 66044 285,—**
400 cm **Nr. 18041 285,—**
425 cm **Nr. 66336 350,—**
450 cm **Nr. 18042 350,—**
500 cm **Nr. 18043 350,—**
550 cm **Nr. 18044 419,—**
600 cm **Nr. 66045 419,—**
15. Adria Caravan ab 2015 **Nr. 66918 214,—**
16. Eriba Touring 820 - 500 cm. Ermöglicht die Montage eines LED Strips im Adapterkanal. **Nr. 67443 419,—**
17. Fendt Brillant bis 450 cm **Nr. 17209 419,—**
Fendt Caravans - andere siehe Caravan Roof Adapter
18. Hobby Caravan 2009 **Nr. 17108 214,—**
19. Hobby Caravan 2024 **Nr. 67650 214,—**
20. Hobby Premium 2012 **Nr. 17208 214,—**
21. Hymer 2013 Nova - 350 cm **Nr. 17872 248,—**
Hymer 2013 Nova - 400 cm **Nr. 17873 285,—**
Hymer 2013 Nova - 450 cm **Nr. 17874 350,—**
Hymer 2013 Nova - 500 cm **Nr. 17877 350,—**
Hymer 2013 Nova - 550 cm **Nr. 17878 419,—**
Hymer 2013 Nova - 600 cm **Nr. 17879 419,—**
22. LMC Caravan Dachadapter Kit - nur in Verbindung mit Caravan Roof Adapter **Nr. 18369 13,—**

Adapter Dachmontage - für Kastenwagen

23. Ducato 1994 - 2006 **Nr. 16239 159,—**
24. Ducato ab 2006 (L2H2) 325 cm **Nr. 17560 199,—**
Ducato ab 2006 (L3H2 / L4H2) 375-400 cm **Nr. 18199 214,—**
25. Mercedes Sprinter ab 2007 / VW Crafter 2007 - 2016 **Nr. 17724 159,—**
26. Mercedes Sprinter ab 2007 / VW Crafter 2007 - 2016 OE Track Adapter **Nr. 66698 159,—**
27. VW Crafter / MAN TGE ab 2017 **Nr. 66425 351,—**
28. Renault Master / Opel Movano bis 2010 **Nr. 16008 168,—**
29. Renault Master / Opel Movano bis 2022 **Nr. 66540 199,—**
30. Renault Master 2024 - L3H2 **Nr. 66599 159,—**

Markise 3200





THULE 3200 - Manuelle Kassettenmarkise für Kompaktfahrzeuge

Die Thule 3200 Markise ist in 5 verschiedenen Längen von 190 bis 300 cm verfügbar mit einem Auszug von 250 cm. Das Markisengehäuse ist komplett in anthrazit, oder in eloxiert mit anthrazitfarbenem Boden und schwarzen Endkappen erhältlich.

Montage
Ideal für die direkte Montage an ausgewählten Kompakt-Vans und Dachträgermontage an Autos. Die Markisenadapter müssen separat gekauft werden.

Ein-Personen-Bedienung
Die Markise kann von einer Person aufgestellt werden. Öffnen Sie die Kassette und nehmen Sie die Spannarme heraus. Rollen Sie die Markise manuell aus und stellen Sie die Stützfüße auf. Verbinden Sie zum Schluss die Spannarme mit den Stützfüßen und erzeugen Sie Spannung.

Großer Auszug
Alle Markisenlängen haben einen Auszug von 250 cm, den größten Markisenauszug auf dem Markt innerhalb ihrer Kategorie.

Länge	Auszug	Gewicht	Gehäuse	Mystic Grau (31)	Preis
190 cm	250 cm	12,0 kg	anthrazit	**67433**	**629,—**
230 cm	250 cm	13,8 kg	anthrazit	**67434**	**649,—**
250 cm	250 cm	14,7 kg	eloxiert anthrazit	**67435** **67438**	**649,—** **669,—**
270 cm	250 cm	15,6 kg	eloxiert anthrazit	**67436** **67439**	**669,—** **689,—**
300 cm	250 cm	16,9 kg	eloxiert anthrazit	**67437** **67514**	**689,—** **709,—**





Adapter für THULE 3200. Wird zur Montage der Thule 3200 benötigt.

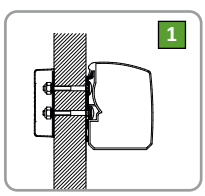

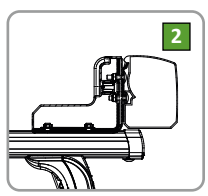

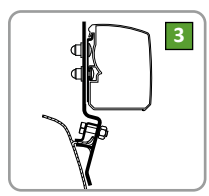

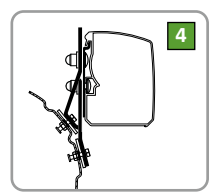

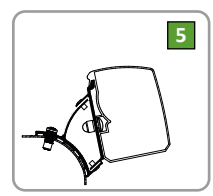

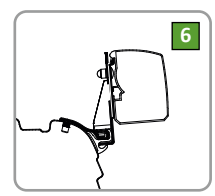

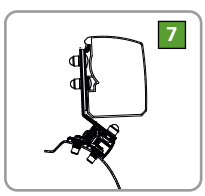

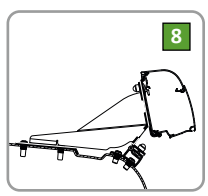

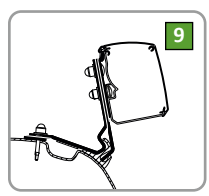

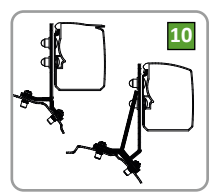

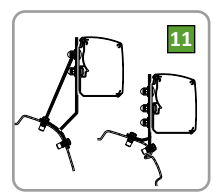

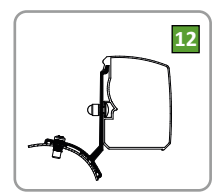

1. Adapter Flat Wall **Nr. 67205 56,—**
2. Adapter Roof Rack **Nr. 67206 98,—**
3. Adapter VW T2/T3 **Nr. 66535 189,—**
4. Adapter VW T4 **Nr. 66536 189,—**
5. Adapter VW T5/T6 **Nr. 67207 138,—**
6. Adapter VW T5/T6 Reimo Multi Rail **Nr. 67208 217,—**
Adapter VW T5/T6 Brandrup Rail **Nr. 67209 169,—**

7. Adapter PSA. Citroën Spacetourer/Jumpy > 2016, Fiat Scudo > 2020, Opel Zafira/Vivaro > 2020, Peugeot Traveller/Expert > 2016, Pössl Vanster/Campster > 2020, Toyota Proace > 2016. **Nr. 67210 169,—**
8. Adapter PSA Minivan G2. Citroën Spacetourer/Jumpy ≥ 2016, Fiat Scudo ≥ 2022, Opel & Vauxhall Zafira (Life)/Vivaro ≥ 2019, Peugeot Traveller/Expert ≥ 2016, Toyota Proace (Verso) ≥ 2016. **Nr. 66576 169,—**

9. Adapter Citroën Holidays Max Paket **Nr. 66574 169,—**
10. Adapter Ford Transit / Tourneo Custom **Nr. 67211 169,—**
11. Adapter Ford Transit / Tourneo Custom V710 / VW Transporter 2025 **Nr. 66575 169,—**
12. Adapter Trafic / Vivaro / Talento / NV300. Renault Trafic > 2001, Opel Vivaro 2015-2019, Fiat Talento > 2015, Nissan NV300 > 2001. **Nr. 67212 129,—**

Markise 4200



THULE 4200 - Markise zur Wandmontage für Ihren Kompakt-Van

Die Markise Thule 4200 ist die leichteste Kassettenmarkise auf dem Markt. Sie ist in Längen 260 bzw. 300 cm sowie mit einem Auszug von 200 bzw. 250 cm erhältlich. Gehäuseabmessungen (HxB) 140 x 89 mm.

Design
Schlankes Design für eine optimale Integration in den Kompakt-Van durch eine neue Form der Endkappen. Die Markisenkassette ist in Anthrazit und mit Stoff in Mystic Grey erhältlich.

Optimale Verbindung
Ein einfaches System zum Anpassen der Tuchrolle auf der dem Getriebe gegenüberliegenden Seite sorgt für einen perfekten Verschluss des Gehäuses, auch nach Jahren des Gebrauchs.

Länge	Auszug	Gewicht	Tuch	Gehäuse	Nr.	Preis
260 cm	200 cm	17,5 kg	Mystic Grau	anthrazit	**67235**	**779,—**
300 cm	250 cm	19,7 kg	Mystic Grau	anthrazit	**67236**	**849,—**

Benutzerfreundlichkeit
Eine teleskopierbare Handkurbel sorgt für leichtes Öffnen und Schließen der Markise. Dank speziell entwickelter und leicht anzubringender Dichtungsgummis mit integriertem Drainagesystem wird der Spalt zwischen Fahrzeug und Markise perfekt abgedichtet und das Regenwasser automatisch abgeleitet.

Adapter für THULE 4200. Flachadapter serienmäßig mitgeliefert. Spezielle Adapter für die aufgeführten Fahrzeuge sind separat zu bestellen.

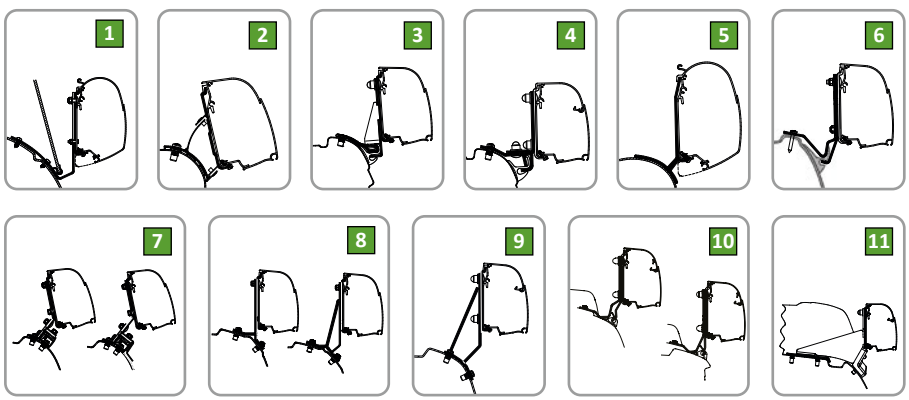

1. VW T4 Lift Roof	**Nr. 17099**	**121,—**
2. VW T5/T6	**Nr. 67237**	**138,—**
3. VW T5/T6 Reimo Multi Rail		
kurzer Radstand	**Nr. 67238**	**217,—**
langer Radstand	**Nr. 67239**	**225,—**
4. VW T5/T6 Brandrup TOP-Rail G2 (2 St.)	**Nr. 67241**	**169,—**
5. Trafic/Vivaro/Talento/NV300	**Nr. 16007**	**129,—**
6. Westfalia Kepler One/Five/Six	**Nr. 67245**	**169,—**
7. PSA	**Nr. 67242**	**169,—**
8. Ford Transit/Tourneo Custom	**Nr. 67243**	**169,—**
9. Ford Transit/Tourneo Custom V710/VW Transporter 2025	**Nr. 66577**	**169,—**
10. Ford Custom V710 - Rapido Group (Westfalia Kelsey/ Club Joker, Dreamer Cap Land/City Camp, Ford Nugget)	**Nr. 66600**	**169,—**
11. Mercedes Benz Vito/V-Class Lift Roof	**Nr. 67246**	**189,—**

Markise OMNISTOR 5102



THULE|OMNISTOR® 5102. Konzipiert für VW T5/T6. Einfache Anbringung - einzigartiges Schnellstecksystem - innerhalb kürzester Zeit bringen Sie die Markise an und nehmen sie auch wieder ab. Die Thule Omnistor 5102 wurde zusammen mit VW-Nutzfahrzeuge entwickelt und getestet. Die einfache Installation macht die Markise zur perfekten Lösung für den VW T5/T6 Multivan/Transporter.

Zwei Gehäusefarben erhältlich - für mehr Harmonie an Ihrem T5/T6. Tuchfarbe Mystic Grau. Adapter zur Montage immer erforderlich.



Länge	Auszug	Gewicht	Gehäuse	Nr.	Preis
260 cm	200 cm	19,8 kg	grau	**16212**	**879,—**
260 cm	200 cm	19,8 kg	anthrazit	**16213**	**879,—**
Adapter TO 5102 VW T5/T6				**16214**	**138,—**

Markise OMNISTOR 1200













THULE|OMNISTOR® 1200 - Stabilität und großer Auszug in kompakter Hülle

- **Länge:** 230 bis 550 cm
- **Auszug:** 200 bis 250 cm
- **Ausführungen:** 2 Tuchfarben und 2 Taschenausführungen
- **Kederschienenmontage:** Einfache Montage, keine Adapter notwendig

Einfacher und schneller Aufbau der Markise - Die Markise wird in einer PVC-Tasche mit eingenähtem Keder verstaut. Die Tasche wird einfach in die Kederschiene eingezogen. Öffnen Sie die Tasche und rollen Sie die Markise einfach ab. Das gleichzeitige Ausschwenken der Stützfüße und Spannarme nach unten ermöglicht einen einfachen und sehr schnellen Aufbau.

Exklusives Tuchspann-System - Mit Ratschen-Technik. Extrem benutzerfreundlich, einfach den Ratschen-Spannhebel vor und zurück bewegen für eine perfekte Tuchspannung.

Perfekte Stabilität - Markisen ab 350 cm Länge verfügen über eine integrierte Befestigung für einen optionalen dritten Stützfuß zur Sicherstellung höchster Stabilität. Ab einer Markisenlänge von 400 cm wird eine zusätzliche mittlere Spannstange mitgeliefert.

Support-Kit - Ein integriertes Support-Kit verteilt den Druck der Spannarme sicher auf die Wohnwagenwand. Befestigt ist alles in der kompakten Tasche. Bohrungen am Fahrzeug sind nicht erforderlich.

OPTIONALES ZUBEHÖR

- **Zubehör:** Thule Hold Down Side Strap Kit - Thule Tension Rafter TO1200 - Thule PVC Cleaner - Thule 3. Stützfuß
- **Zelte:** Thule QuickFit - Thule Easy Link
- **Smart Blocker:** Thule Sun Blocker G2 - Thule Rain Blocker G2 - Thule Windscreen

Länge	Auszug	Gewicht	Markisen-tasche	Mystic Grau (31)	Saphir Blau (32)	Preis
230 cm	220 cm	9,0 kg	weiß	**66300**	**66301**	**549,—**
260 cm	220 cm	10,4 kg	weiß	**66302**	**66303**	**559,—**
300 cm	250 cm	12,0 kg	weiß schwarz	**66304** **66589**	**66305** -	**569,—** **594,—**
325 cm	250 cm	12,6 kg	weiß schwarz	**66306** **66590**	**66307** -	**579,—** **604,—**
350 cm	250 cm	13,4 kg	weiß schwarz	**66310** **66591**	**66311** -	**599,—** **624,—**
375 cm	250 cm	14,2 kg	weiß schwarz	**66312** **66592**	**66313** -	**619,—** **644,—**
400 cm	250 cm	15,0 kg	weiß schwarz	**66314** **66593**	**66315** -	**659,—** **684,—**
425 cm	250 cm	15,8 kg	weiß schwarz	**66316** **66594**	**66317** -	**699,—** **724,—**
450 cm	250 cm	16,6 kg	weiß schwarz	**66318** **66595**	**66319** -	**749,—** **774,—**
500 cm	250 cm	18,2 kg	weiß	**66216**	**66217**	**799,—**
550 cm	250 cm	19,8 kg	weiß	**66218**	**66219**	**849,—**

Markisenzelt PANORAMA



THULE PANORAMA. Hoher Komfort, intelligente Innovationen.

Tuchmaterial - AIRTEX® ist ein Tuch aus 100 % Polyester, einseitig beschichtet mit Acrylat und imprägniert mit einer teflonbasierten Beschichtung. Die Fungizidbeschichtung verhindert Schimmelbildung. Das Tuch absorbiert so gut wie keine Feuchtigkeit und ist optimal wasserbeständig. Es bedarf minimaler Instandhaltung und ist abwaschbar.



Inklusive Luxus-Taschen

Problemloser Aufbau & hohe Stabilität - Das Zelt bietet äußerste Stabilität und lässt sich gleichzeitig einfach und schnell aufbauen: Die Vorderwand wird einfach in die Frontleiste der Markise geschoben. Mit einem Klemmprofil wird die Seitenwand am Markisentuch befestigt.

Modularität - Mit großen Fensterflächen, die viel Licht hereinlassen und eine noch bessere Sicht auf die Umgebung ermöglichen, bietet das Thule Panorama ein richtiges Draußengefühl. Außerdem können Sie die Frontfenster vollständig abnehmen, durch vertikales Öffnen als Tür nutzen oder horizontal öffnen, um frische Luft hereinzulassen.

Intelligente Belüftung - Das Zelt verfügt über Belüftungsstreifen auf beiden Seiten, die bei geschlossenem Zelt eine perfekte Luftzirkulation ermöglichen. Darüber hinaus sind die beiden Seitenfenster mit Moskitonetzen ausgestattet.

Durchdacht bis ins Detail - Für eine perfekte Optik werden die Stützfüße durch die Vorderwand verdeckt. Alle Details wurden mit besonderer Sorgfalt gefertigt.

Passend für Omnistor 5002 • 5003 • 5200 • 5500 • 5800 • 6200 • 6300 • 8000 • 9200 - Markisengrößen zwischen 300 und 600 cm Länge mit einer Montagehöhe von 230 bis 274 cm. **Lieferzeit ca. 10 - 12 Wochen!**

Markisentyp	Höhe Seitenwände	Anbauhöhe	300 cm	325 cm	350 cm	375 cm	400 cm	425 cm	450 cm	500 cm	550 cm	600 cm
5200 / 5003 5002* 5500*	Medium	230 - 244 cm	**66236**	-	**66237**	-	**66238**	-	**66239**	**66502**	-	-
	Large	245 - 259 cm	**66250**	-	**66251**	-	**66252**	-	**66253**	**66503**	-	-
			2.490,—	-	**2.560,—**	-	**2.630,—**	-	**2.699,—**	**2.770,—**	-	-
	X-Large	260 - 274 cm	-	-	-	-	**66254**	-	**66255**	**66504**	-	-
			-	-	-	-	**2.699,—**	-	**2.770,—**	**2.840,—**	-	-
6200 / 6300	Medium	230 - 244 cm	**66220**	**66828**	**66221**	**66829**	**66222**	**66833**	**66223**	**66505**	-	-
	Large	245 - 259 cm	**66225**	**66834**	**66226**	**66835**	**66227**	**66836**	**66228**	**66506**	-	-
			2.490,—	**2.560,—**	**2.560,—**	**2.630,—**	**2.630,—**	**2.699,—**	**2.699,—**	**2.770,—**	-	-
	X-Large	260 - 274 cm	-	-	-	-	**66229**	**66837**	**66230**	**66507**	-	-
			-	-	-	-	**2.699,—**	**2.770,—**	**2.770,—**	**2.840,—**	-	-
	Ducato H2	230 - 250 cm	-	**66838**	-	**66391**	**66973**	-	-	-	-	-
			-	**2.560,—**	-	**2.630,—**	**2.630,—**	-	-	-	-	-
8000 / 5800*	Medium	230 - 244 cm	-	-	-	-	**66260**	-	**66261**	**66262**	**66263**	**66264**
	Large	245 - 259 cm	-	-	-	-	**66265**	-	**66266**	**66267**	**66268**	**66269**
			-	-	-	-	**2.920,—**	-	**2.920,—**	**2.990,—**	**2.990,—**	**3.060,—**
	X-Large	260 - 274 cm	-	-	-	-	**66270**	-	**66271**	**66272**	**66273**	**66274**
			-	-	-	-	**2.990,—**	-	**2.990,—**	**3.060,—**	**3.060,—**	**3.130,—**
9200	Medium	230 - 244 cm	-	-	-	-	**66280**	-	**66281**	**66282**	**66283**	**66284**
	Large	245 - 259 cm	-	-	-	-	**66285**	-	**66286**	**66287**	**66288**	**66289**
			-	-	-	-	**3.060,—**	-	**3.060,—**	**3.130,—**	**3.130,—**	**3.200,—**
	X-Large	260 - 274 cm	-	-	-	-	**66290**	-	**66291**	**66292**	**66293**	**66294**
			-	-	-	-	**3.130,—**	-	**3.130,—**	**3.200,—**	**3.200,—**	**3.270,—**

* Nur in Verbindung mit Umbausatz möglich

Gardinen Panorama (35 % Viskose + 65 % Polyester)	Fb. Grau	Preis
für Markisenlänge 300 - 450 cm	**66809**	**199,—**
für Markisenlänge 500 - 600 cm	**66817**	**239,—**

Umbausatz TO 5002 / 5500 / 5800	Nr.	Preis
TO 5002 / 5500 = Seitenteile 5003 + Umbausatz TO 5800 = Seitenteile 8000 + Umbausatz	**16491**	**11,—**

Markisenzelt RESIDENCE G3



THULE RESIDENCE G3. Ein wahres Wohnzimmer im Freien.

Hochwertiges Design - Große Fensterflächen lassen sehr viel Licht herein und schaffen ein zusätzliches Gefühl der Weite. Die stabile und modulare Konstruktion ermöglicht Entspannung und Erholung pur.

Robuste Abdichtung - Stabile Verbindungen und ein Profil mit doppelten Gummilippen stellen eine perfekte Abdichtung zwischen Fahrzeugwand und Zeltwänden her und sorgen für optimale Spannung.

Problemloser Aufbau - Das Zelt bietet äußerste Stabilität und lässt sich gleichzeitig einfach und schnell aufbauen: Die Vorderwand wird einfach in die Frontleiste der Markise geschoben. Mit einem Klemmprofil wird die Seitenwand am Markisentuch befestigt.

Ausstattung - Die Seitenfenster können vollständig geöffnet werden, bleiben aber mit einem Moskitonetz abgedeckt. Vorderwand mit Eingangstür links und rechts (ab 350 cm) teilweise oder vollständig hochrollbar. Tragetaschen, Wagenschürze und Gardinen als Sonderzubehör erhältlich.
Materialangabe: 95 % Polyvinylchlorid + 5 % Polyester.

Passend für Omnistor 5200 • 5003 • 8000 • 6200 • 6300 • 6900 • 9200 - Markisengrößen zwischen 300 und 600 cm Länge mit einer Montagehöhe von 215 - 310 cm.

Luxus Residence Taschen. Edle Tragetaschen (100 % Polyester) zum einfachen Transport des Thule Residence.
Farbe Schwarz. 2er Set.
Nr. 17625 **70,—**



Standard Vorderwände	Länge	Nr.	Preis
Höhe S ı M ı L ı XL (215 - 274 cm)	300 cm	66770	530,—
Höhe XXL ı 3XL (275 - 310 cm)	300 cm	66780	640,—
Höhe Ducato H2 ı Transit H3 (230 - 250 cm)	300 cm	67230	530,—
Höhe Ducato H2 (230 - 250 cm)	315 cm	16035	570,—
Höhe S ı M ı L ı XL (215 - 274 cm)	325 cm	66771	570,—
Höhe XXL ı 3XL (275 - 310 cm)	325 cm	66781	680,—
Höhe Ducato H2 (230 - 250 cm)	325 cm	67233	570,—
Höhe S ı M ı L ı XL (215 - 274 cm)	350 cm	66772	570,—
Höhe XXL ı 3XL (275 - 310 cm)	350 cm	66782	680,—
Höhe Ducato H2 ı Transit H3 (230 - 250 cm)	350 cm	67231	570,—
Höhe S ı M ı L ı XL (215 - 274 cm)	375 cm	66773	610,—
Höhe XXL ı 3XL (275 - 310 cm)	375 cm	66783	720,—
Höhe Ducato H2 (230 - 250 cm)	375 cm	67234	610,—
Höhe S ı M ı L ı XL (215 - 274 cm)	400 cm	66774	610,—
Höhe XXL ı 3XL (275 - 310 cm)	400 cm	66784	720,—
Höhe Ducato H2 ı Transit H3 (230 - 250 cm)	400 cm	67232	610,—
Höhe S ı M ı L ı XL (215 - 274 cm)	425 cm	66775	650,—
Höhe XXL ı 3XL (275 - 310 cm)	425 cm	66785	760,—
Höhe S ı M ı L ı XL (215 - 274 cm)	450 cm	66776	650,—
Höhe XXL ı 3XL (275 - 310 cm)	450 cm	66786	760,—
Höhe S ı M ı L ı XL (215 - 274 cm)	500 cm	66777	750,—
Höhe XXL ı 3XL (275 - 310 cm)	500 cm	66787	860,—
Höhe S ı M ı L ı XL (215 - 274 cm)	550 cm	66778	790,—
Höhe XXL ı 3XL (275 - 310 cm)	550 cm	66788	899,—
Höhe S ı M ı L ı XL (215 - 274 cm)	600 cm	66779	830,—
Höhe XXL ı 3XL (275 - 310 cm)	600 cm	66789	940,—

Standard Seitenwand-Sets Passend für	Höhe S (215 - 229 cm)	Höhe M (230 - 244 cm)	Höhe L (245 - 259 cm)	Höhe XL (260 - 274 cm)	Höhe XXL (275 - 289 cm)	Höhe 3XL (290 - 310 cm)	Ducato H2 (230 - 250 cm)	Transit H3 (230 - 250 cm)
Omnistor 5200 / 5003	66740	66743	66748	66753	66758	66763	16040	66435
Auszug 250 cm	1.310,—	1.310,—	1.310,—	1.360,—	1.410,—	1.490,—	1.310,—	1.310,—
Omnistor 8000	66741	66744	66749	66754	66759	66764	-	-
Auszug 275 cm	1.440,—	1.440,—	1.440,—	1.490,—	1.540,—	1.620,—	-	-
Omnistor 6200 / 6300	66742	66745	66750	66755	66760	66765	16040	-
Auszug 250 cm	1.310,—	1.310,—	1.310,—	1.360,—	1.410,—	1.490,—	1.310,—	-
Omnistor 6900	-	66746	66751	66756	66761	66766	-	-
Auszug 275 cm	-	1.440,—	1.440,—	1.490,—	1.540,—	1.620,—	-	-
Omnistor 9200	-	66747	66752	66757	66762	66767	-	-
Auszug 300 cm	-	1.530,—	1.530,—	1.580,—	1.630,—	1.710,—	-	-

Markisenzelt RESIDENCE G3



Residence G3 Gardinen grau (35 % Viskose + 65 % Polyester)	Nr.	Preis
für Markisenlänge 300 - 400 cm	66809	199,—
für Markisenlänge 425 - 500 cm	66816	219,—
für Markisenlänge 550 - 600 cm	66817	239,—

Schürze zur Radabdeckung (100 % Polyvinylchlorid)		
Länge 75 cm	66718	55,—

Wagenschürze (100 % Polyvinylchlorid)	Nr.	Preis		Nr.	Preis
Länge 300 cm	15844	71,—	Länge 425 cm	66819	76,—
Länge 325 cm	19253	72,—	Länge 450 cm	15847	76,—
Länge 350 cm	15845	72,—	Länge 500 cm	15848	82,—
Länge 375 cm	66818	74,—	Länge 550 cm	15879	82,—
Länge 400 cm	15846	74,—	Länge 600 cm	16546	85,—

Markisenzelt RESIDENCE G3 für Campingbusse



THULE RESIDENCE G3 - Compact Van T 4200. Das Thule Residence G3 Markisenzelt ist jetzt verfügbar für Ihren Volkswagen T5/T6, Mercedes Benz Vito/V-Klasse und Ford Transit Custom in Kombination mit der Thule 4200 Markise mit 260 cm Länge.

- Eine perfekte Abdichtung: Ein Schaumstoff mit Gurtband garantiert eine vollständige Abdichtung zur Fahrzeugwand, um das Eindringen von Wind und Wasser zu verhindern
- Set enthält Vorder- und Seitenwände
- Hochwertiges PVC-Material für optimale Wind- und Wasserdichtigkeit in den Farben schwarz, grau und weiß
- Gewicht 21 kg

Nr. 67677 1.605,—

THULE RESIDENCE G3 für VW T5/T6. Ein wahres Wohnzimmer im Freien. Spezielles Modell für einen Volkswagen T5/T6 Van in Kombination mit der Thule Omnistor 5102 Markise oder Original VW Markise. Ein Klemmprofil sorgt für die Verbindung der Seitenwand mit dem Markisentuch für eine perfekte Dachabdichtung. Die Vorderwand des Zeltes wird in die Markisenfrontleiste eingeschoben. Dank der schwarzen Doppelkeder-Verbindungsprofile können die Vorder- und Seitenwände zu einem geschlossenen Zelt kombiniert werden. Ausgezeichnete PVC Tuch-Qualität für eine optimale Wind- und Wasserdichtigkeit in den Farben schwarz, grau und weiß. Gewicht 21 kg. **Nr. 66790 1.605,—**

Markisenzelt VEDUTA



Markisenzelt speziell für Wohnwagen.
Vorteile:
- Mehr Platz: Die schräge Vorderwand erzeugt eine große innere Wohnfläche und schafft ein zusätzliches Raumgefühl
- Modularität: Eine Seitenwand hat zwei integrierte Türöffnungen
- Große Fensterflächen lassen viel Licht herein und vermitteln ein richtiges Draußengefühl
- Windschürze und Radabdeckung: Verhindern das Eindringen des Windes unterhalb des Fahrzeugbodens

Ausgezeichnete Stabilität:
- Ein Klemmprofil sorgt für die Verbindung der Seitenwand mit dem Markisentuch
- Beide Seitenteile sind mit einem Reißverschluss für optimale Verbindung zur Vorderwand ausgestattet
- Profile mit doppelten Gummilippen stellen eine perfekte Abdichtung zwischen Fahrzeugwand und Zeltwände her und sorgen für optimale Spannung
- Die Diagonalstützen zwischen Mast- und Klemmprofil bieten ausgezeichnete Stabilität

Einfacher Aufbau und Benufzerfreundlichkeit:
- Alle Fensterpaneele können vollständig herausgenommen und gegeneinander ausgetauscht werden
- Die Vorderwand besteht aus einem Stück mit zwei oder drei großen Fenstern
- Integrierte Kederschiene an der Vorderwand für optionales Zubehör (Thule Sun Blocker G2 Vorderwand)

Markisenzelt aus hochwertigstem Zeltmateriel in zeitlosem modernen Design:
- Alle Paneele sind mit Moskitonetzen ausgestattet, die mit transparenten Fensterabdeckungen verschlossen werden können
- Dauerbelüftungsöffnung auf beiden Seiten
- Zeltmaterial: Airtex
- Zwei Packtaschen
- Farben Schwarz, Silber und Weiß

Geeignet für Thule Omnistor 6300 / 6200

Markisentyp	Modell	Anbauhöhe	Gewicht	Nr.	Preis
TO 6300 | 6200	400 cm Large	245 - 259 cm	32 kg	**16041**	**2.890,—**
TO 6300 | 6200	425 cm Large	245 - 259 cm	32,5 kg	**16042**	**2.970,—**
TO 6300 | 6200	450 cm Large	245 - 259 cm	33 kg	**16043**	**2.970,—**
TO 6300 | 6200	500 cm Large	245 - 259 cm	34 kg	**16044**	**3.050,—**



Universal-Markisenzelt QuickFit





Optional für alle Modelle (Front- und Seitenwand) erhältliches, herausnehmbares Moskitonetz - hält Schmutz und Insekten ab.

Thule QuickFit - Ultraschneller Aufbau

Universelle Montage - Für Markisen mit einem Auszug ab 250 cm

Schneller und einfacher Aufbau - Nur 15 Minuten! Das komplette Zelt ist in einem Stück und benötigt keine Profile. Es gleitet leicht in die vorderen und hinteren Kederschienen an Caravan und der Markise. Der vordere Rundbogen ist mit flexiblen Fiberglas-Stangen schnell gespannt. Durchdachte Befestigungspunkte, um die Installation einfach und schnell zu halten.

Leichte und robuste Montage - Heringe, Rundbogenstange, Vorhänge, THULE WindSlip & das Zelt natürlich: Das Gewicht ist mit allen im Lieferumfang enthaltenen Teilen berechnet worden! Es passt in eine kleine Tasche für eine kompakte Lagerung. Eine echte Leistung für dieses reißfeste Zelt.

Design - Der integrierte Rundbogen-Baldachin bietet zusätzlich Schatten und hat ein modernes Design mit Kombinationen aus schwarz, grau und weiß.

Hoch innovatives Textil - Ripstop-Gewebe (100 % Polyester), ein leichtes Gewebe aus reißfestem Material aus der Luftfahrttechnik. In Kombination mit einer Markise ist das doppelte Dach eine gute Isolierung, um das Zelt kühl zu halten.

- Inklusive THULE WindSlip (Wagenschürze), verhindert das Eindringen von Wind durch den Spalt unter Ihrem Fahrzeug.
- Vorhänge im Zelt integriert. Öffnen und Schließen mit Reißverschlüssen.
- Packtasche zum Verstauen der Heringe, der Fiberglasstäbe und des Zeltes.
- Für die meisten Arten von Markisen, nicht nur für OMNISTOR.
- Zum Einziehen in die Schiene der Markise oder eines Wohnwagens.
- Für Markisen, die nicht mit Schienen ausgestattet oder diese nicht zugänglich sind, bestellen Sie bitte die Thule QuickFit Markisenbefestigung.



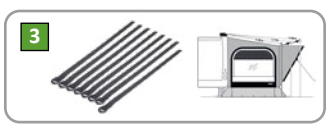



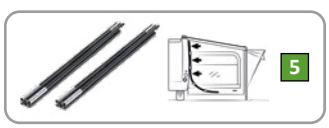

THULE QuickFit	Modell	Anbauhöhe	Gewicht	Nr.	Preis
260 x 225 cm	Medium	225 - 244 cm	15,7 kg	**18075**	**834,—**
260 x 225 cm	Large	245 - 264 cm	16,1 kg	**18076**	**854,—**
260 x 225 cm	X-Large	265 - 284 cm	16,4 kg	**18378**	**874,—**
310 x 225 cm	Medium	225 - 244 cm	16,7 kg	**18379**	**864,—**
310 x 225 cm	Large	245 - 264 cm	17,1 kg	**18380**	**884,—**
310 x 225 cm	X-Large	265 - 284 cm	17,4 kg	**18381**	**904,—**
360 x 225 cm	Medium	225 - 244 cm	17,7 kg	**18078**	**894,—**
360 x 225 cm	Large	245 - 264 cm	18,1 kg	**18079**	**914,—**
360 x 225 cm	X-Large	265 - 284 cm	18,4 kg	**18382**	**934,—**
300 x 225 cm	Ducato H2/H3	230 - 250 cm	16,4 kg	**18077**	**864,—**

THULE QuickFit Moskitonetz mit Reißverschlussbefestigung passend für		
QuickFit Seitenwand (rechts oder links verwendbar)	**18383**	**164,—**
QuickFit Vorderwand 260 cm	**18384**	**189,—**
QuickFit Vorderwand 300/310 cm	**18385**	**199,—**
QuickFit Vorderwand 360 cm	**18386**	**209,—**

THULE QuickFit Montagesets - Markisenbefestigung		
Dachmarkisen-Montageset	**18080**	**46,—**
1. Universal-Zeltmontageschiene Wandmarkisen weiß	**18081**	**46,—**
2. Universal-Zeltmontageschiene Wandmarkisen anthrazit	**19891**	**46,—**
3. Kit für Markisen mit 275-300 cm Auszug	**18082**	**27,—**
Zeltbefestigungs-Kit für Thule Omnistor 1200 - bis 450 cm	**18387**	**46,—**
4. Zeltbefestigungs-Kit für Fiamma-Markisen	**19893**	**27,—**
5. Seitenandruck-Kit	**19892**	**46,—**



THULE Smart Blocker



















Thule Smart Blocker. Schaffen Sie durch einen oder mehrere Smart Blocker zusätzliche Privatsphäre unter Ihrer Markise. Außerdem schützen diese Produkte vor Sonne, Regen und Wind.
Einfache und schnelle **Installation:** Vorderwände werden in das Frontprofil Ihrer Markise geschoben, Seitenwände werden mit einer Aluminium-Spannstange zwischen Markisengehäuse und Frontprofil montiert, Smart-Verbindungen um die Rain Blocker G2 Modelle zu kombinieren.

1. Thule Sun Blocker Seitenwand G2. Sonnenschutz-Seitenwand. Microperforiertes Tuch (98 % Polyester) schützt vor der Sonne, lässt aber gleichzeitig Licht und eine leichte Brise hinein.
Auszug: 200 - 250 - 275 - 300 cm.
Anbauhöhen: Small (190 - 224 cm), Medium (225 - 244 cm) oder Large (245 - 264 cm).

Auszug 200 cm - Small	**Nr. 66500**	**242,—**
Auszug 250 cm - Medium	**Nr. 18394**	**242,—**
Auszug 250 cm - Large	**Nr. 18395**	**242,—**
Auszug 275 cm - Medium	**Nr. 18396**	**262,—**
Auszug 275 cm - Large	**Nr. 19809**	**262,—**
Auszug 300 cm - Medium	**Nr. 19846**	**292,—**
Auszug 300 cm - Large	**Nr. 19847**	**292,—**
Auszug 250 cm - TO 1200 (Anbauhöhe 225 - 249 cm)	**Nr. 66308**	**242,—**
Auszug 250 cm - T 3200 (Anbauhöhe 190 - 224 cm)	**Nr. 66515**	**242,—**

2. Thule Sun Blocker Vorderwand G2. Sonnenschutz-Vorderwand. Microperforiertes Tuch (98 % Polyester) schützt vor der Sonne, lässt aber gleichzeitig Licht und eine leichte Brise hinein. Höhe 170 cm.

Länge 100 cm	**Nr. 19894**	**129,—**
Länge 240 cm	**Nr. 18388**	**154,—**
Länge 280 cm	**Nr. 18389**	**169,—**
Länge 330 cm	**Nr. 18390**	**184,—**
Länge 380 cm	**Nr. 18391**	**194,—**
Länge 430 cm	**Nr. 18392**	**204,—**
Länge 480 cm	**Nr. 18393**	**224,—**

3. Thule Rain Blocker Seitenwand G2. Seitenwand (95 % Polyvinylchlorid) mit Fenster und Schutzrand.
Anbauhöhen: Minivan (180 - 199 cm), Small (205 - 224 cm), Medium (225 - 244 cm), Large (245 - 264 cm), X-Large (265 - 284 cm), XX-Large (285 - 304 cm).

Auszug 200 cm - Minivan	**Nr. 19977**	**257,—**
Auszug 200 cm - Small	**Nr. 19978**	**257,—**
Auszug 250 cm - Minivan	**Nr. 66516**	**257,—**
Auszug 250 cm - Small	**Nr. 19860**	**257,—**
Auszug 250 cm - Medium	**Nr. 19861**	**257,—**
Auszug 250 cm - Large	**Nr. 19862**	**257,—**
Auszug 250 cm - X-Large	**Nr. 19863**	**257,—**
Auszug 275 cm - Medium	**Nr. 19864**	**277,—**
Auszug 275 cm - Large	**Nr. 19865**	**277,—**
Auszug 275 cm - X-Large	**Nr. 19866**	**277,—**
Auszug 275 cm - XX-Large	**Nr. 66736**	**277,—**
Auszug 300 cm - Medium	**Nr. 19867**	**307,—**
Auszug 300 cm - Large	**Nr. 19868**	**307,—**
Auszug 300 cm - X-Large	**Nr. 19869**	**307,—**
Auszug 300 cm - XX-Large	**Nr. 66737**	**307,—**

Rain Blocker Seitenwand G2 Caravan.
Anbauhöhe 235 - 254 cm.

Auszug 200 cm	**Nr. 16045**	**257,—**
Auszug 250 cm	**Nr. 67450**	**257,—**

Rain Blocker Seitenwand G2 V2 Omnistor 1200.
Auszug 250 cm - Anbauhöhe 235 - 254 cm. **Nr. 19870 257,—**

Rain Blocker Seitenwand G2 Van TO 6300 Ducato H2.
Auszug 250 cm - Anbauhöhe 230 - 250 cm. **Nr. 19871 257,—**

Rain Blocker Seitenwand G2 Van TO 5200 Transit H3 und Ducato H2 mit Aufstelldach. Auszug 250 cm - Anbauhöhe 230 - 250 cm. **Nr. 66542 257,—**

4. Thule Rain Blocker Vorderwand G2. Die Vorderwand (95 % Polyvinylchlorid) bietet einen Komplettschutz vor den Elementen. Die verschieden großen Fronten können mittels Smart-Verbindungen kombiniert werden.
Höhe 185 cm - Kombination mit Seitenwände Minivan.

Länge 112 cm	**Nr. 66517**	**154,—**
Länge 127 cm	**Nr. 66518**	**159,—**
Länge 147 cm	**Nr. 66519**	**169,—**
Länge 181 cm	**Nr. 66520**	**189,—**

Höhe 210 cm - Kombination mit Seitenwänden Small und V2 Omnistor 1200.

Länge 125 cm	**Nr. 66726**	**159,—**
Länge 150 cm	**Nr. 66727**	**169,—**
Länge 175 cm	**Nr. 66826**	**189,—**
Länge 200 cm	**Nr. 66827**	**204,—**

Höhe 230 cm - Kombination mit Seitenwänden Medium, Large, XL und XXL.

Länge 100 cm	**Nr. 19895**	**149,—**
Länge 150 cm	**Nr. 19896**	**169,—**
Länge 175 cm	**Nr. 19897**	**189,—**
Länge 200 cm	**Nr. 19898**	**204,—**

5. Thule View Blocker Seitenwand G2. Seitenwand mit Schutzrand. Gefertigt aus hochwertigstem blickdichtem PVC-Tuch (95 % Polyvinylchlorid).
Anbauhöhen: Small (205 - 224 cm), Medium (225 - 244 cm), Large (245 - 264 cm) und TO 1200 (235 - 254 cm).

Auszug 200 cm - Small	**Nr. 16047**	**257,—**
Auszug 250 cm - Small	**Nr. 16048**	**257,—**
Auszug 250 cm - Medium	**Nr. 66738**	**257,—**
Auszug 250 cm - Large	**Nr. 66739**	**257,—**
Auszug 250 cm - TO 1200	**Nr. 16046**	**257,—**

THULE Smart Blocker & Subsola

























6. Thule View Blocker Vorderwand. Wind- und wasserdichtes Tuch (95 % Polyvinylchlorid). Lichtundurchlässig. Wird einfach in das Frontprofil der Markise geschoben. Höhe 140 cm.

Länge 240 cm	**Nr. 16513**	**144,—**
Länge 280 cm	**Nr. 16516**	**149,—**
Länge 330 cm	**Nr. 16517**	**154,—**
Länge 380 cm	**Nr. 16518**	**159,—**
Länge 430 cm	**Nr. 16507**	**189,—**
Länge 480 cm	**Nr. 16508**	**209,—**

7. Thule Subsola. Moderne, modulare Paneele. Erweitern Sie den Lebensraum außerhalb der Markise und genießen Sie mehr Privatsphäre. Atmungsaktives, wasserbeständiges Material bietet Schutz vor Sonne und Regen. Die dreieckigen Paneele mit hochwertigen Reißverschlüssen und Kedern lassen sich für eine perfekte Einrichtung unterschiedlich kombinieren. Mit der verstellbaren Stange können Sie bei Bedarf mehr Privatsphäre schaffen, oder die Paneele bei Wetterveränderungen anpassen. Die Paneele können in der hochwertigen Tasche aufbewahrt werden. Erhältlich als Seiten- und Front-Paket, die auch kombiniert werden können. Sie können außerdem weitere Paneele oder Stangen (separat erhältlich) hinzufügen, um Ihre Outdoor-Einrichtung ganz Ihren Wünsche anzupassen. Thule Subsola Paneele sind mit den folgenden Markisen kompatibel: T 3200, T 4200, TO 4900, TO 5102, TO 5200 und TO 6300.

Thule Subsola Side Pack. Bestehend aus 2 x Medium Paneel, 1 x Small Paneel, 1 x Spannstange, 1 x Stützstange, 3 x Fixierungssystem (nur in der 250 cm Version enthalten), Seile, Heringe und Aufbewahrungstasche.

Subsola Side Pack 200 cm. Auszug 200 cm. Gewicht 4,5 kg. **Nr. 67685 429,—**

Subsola Side Pack 250 cm. Auszug 250 cm. Gewicht 6,6 kg. **Nr. 67779 569,—**

Thule Subsola Front Pack. Bestehend aus 1 x Large Paneel, 1 x Medium Paneel, 1 x Stützstange, 3 x Fixierungssystem (nur ab der 300 cm Version enthalten) Seile, Heringe und Aufbewahrungstasche.

Subsola Front Pack 260 cm. Für Markisenlänge 260 cm und 270 cm. Gewicht 3,0 kg. **Nr. 67686 279,—**

Subsola Front Pack 300 cm. Für Markisenlänge 300 cm. Gewicht 4,5 kg. **Nr. 67780 309,—**

Subsola Front Pack 325 cm. Für Markisenlänge 325 cm.



Gewicht 4,7 kg. **Nr. 67781 329,—**

Subsola Front Pack 350 cm. Für Markisenlänge 350 cm. Gewicht 4,8 kg. **Nr. 67782 349,—**

Subsola Front Pack 375 cm. Für Markisenlänge 375 cm. Gewicht 4,9 kg. **Nr. 67783 369,—**

Subsola Front Pack 400 cm. Für Markisenlänge 400 cm. Gewicht 5,0 kg. **Nr. 67784 389,—**

Thule Subsola Medium Paneel.

Auszug 200 cm **Nr. 67687 134,—**

Auszug 250 cm **Nr. 67785 144,—**

Thule Subsola Support Pole. Zusätzliche Stützstange. **Nr. 67688 74,—**

Zubehör für THULE Markisen









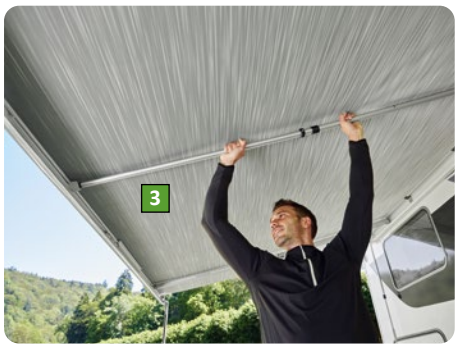













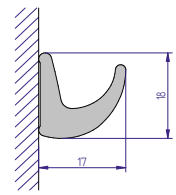









1. Sturmband Hold Down Side Strap Kit. Verhindert, dass Markise und Vorzelt durch starken Wind Schaden nehmen. Das Set wird an den Stützbeinen befestigt und kann problemlos in Verbindung mit einem Safari-Zelt oder Regen- bzw. Sonnenschutz verwendet werden. Lieferumfang: 2 stabile Gurte (100 % Polyester) je ca. 3 m, Schwerlastheringe, Befestigungsteile, Tasche zur Aufbewahrung. **Nr. 17725 37,—**

2. Sturmband Hold Down Kit. Mit diesem Halteset befestigen Sie Ihre Markise und es verhindert das Aufwehen. Es wird über die gesamte Länge der Markise zwischen den Gelenkarmen und dem Tuch befestigt. Besteht aus einem 11 m langen Gurt (100 % Polyester), Befestigungsmaterial, Heringen und einer Aufbewahrungstasche. **Nr. 16400 31,—**

3. Thule Tension Rafter Aluminium G2. Zusätzliche Markisen-Spannstange um einen optimal gespannten Markisenstoff und erhöhte Windbeständigkeit sicherzustellen. Aus eloxiertem Aluminium in Kombination mit besonders schlagfesten Kunststoffen.

Auszug 200 cm* - TO 5200/4900/5003/5002/4200	**Nr. 66579**	**59,—**
Auszug 200 cm* - TO 6300/6200/6002	**Nr. 66580**	**59,—**
Auszug 250 cm - TO 5200/4900/5003/5002/4200	**Nr. 16220**	**61,—**
Auszug 250 cm - TO 6300/6200/6002	**Nr. 16010**	**61,—**
Auszug 250 cm - TO 1200	**Nr. 66388**	**61,—**
Auszug 275 cm - TO 8000/6900	**Nr. 16009**	**69,—**
Auszug 300 cm - TO 9200	**Nr. 66389**	**73,—**

* Diese Spannstange kann nur an der Seite der Markise montiert werden, nicht in der Mitte.

4. Zusätzlicher Stützfuß. Stützfuß für noch mehr Solidität und Stabilität für Zelte kombiniert mit einer Spannstange. Nicht geeignet für Thule QuickFit Markisenzelt. Passend für alle Thule Omnistor Markisen (außer Thule Omnistor 4900 und Thule Omnistor Caravan Style) ab einer Länge von 375 cm.
Nr. 17842 86,—

Zusatzspannarm-Set TO 5200/6300. Die robusten Gelenkarme mit integrierten Spannarmen sorgen für einen perfekt gespannten Markisenstoff und erhöhte Windbeständigkeit. Zur Nachrüstung für Markisen Thule Omnistor 5200 und Thule Omnistor 6300 mit einer Länge von 300 - 350 cm.

5. Zusatzspannarm-Set TO 5200
Nr. 66337 45,—

6. Zusatzspannarm-Set TO 6300
Nr. 67427 45,—

7. OMNI-Gutter. Multifunktionale, selbstklebende Regenrinne zur Montage unter den Markisen.
Breite 17 mm, Höhe 18 mm.

Länge 260 cm	**Nr. 67527**	**38,95**
Länge 300 cm	**Nr. 67518**	**45,95**
Länge 350 cm	**Nr. 17091**	**53,50**
Länge 400 cm	**Nr. 67528**	**60,50**
Länge 450 cm	**Nr. 17126**	**68,50**
Länge 500 cm	**Nr. 67529**	**74,95**
Länge 550 cm	**Nr. 67530**	**83,50**
Länge 600 cm	**Nr. 67531**	**91,50**

8. Abdichtgummi. Verhindert, dass Wasser zwischen Fahrzeugwand und Markise läuft.
Für TO 5200 | 5003 | 8000.

Abdichtgummi Small. Breite 5 cm.

Länge 300 cm	**Nr. 67549**	**31,95**
Länge 350 cm	**Nr. 67550**	**36,95**
Länge 400 cm	**Nr. 67551**	**43,95**
Länge 450 cm	**Nr. 67552**	**47,95**
Länge 500 cm	**Nr. 67553**	**54,95**
Länge 550 cm	**Nr. 67554**	**57,95**
Länge 600 cm	**Nr. 67555**	**63,95**

Abdichtgummi Large. Breite 8 cm.

Länge 260 cm	**Nr. 67569**	**29,95**
Länge 300 cm	**Nr. 16227**	**34,95**
Länge 350 cm	**Nr. 16228**	**39,95**
Länge 400 cm	**Nr. 16229**	**45,95**
Länge 450 cm	**Nr. 16231**	**51,95**
Länge 500 cm	**Nr. 16233**	**56,95**
Länge 550 cm	**Nr. 67525**	**62,95**
Länge 600 cm	**Nr. 67526**	**68,95**

9. EPDM Schaumstoffband. Für die Abdichtung zwischen Fahrzeug und Markise (Serie 6). Aus schwarzem EPDM-Schaum mit geschlossener Zellstruktur.
Länge 2 x 2 m, Stärke 25 mm, Breite 30 mm.
Nr. 16466 55,—

Zubehör für THULE Markisen























1. Thule Windscreen Side. Eine einfach handhabbare Vorrichtung zum Schutz vor Wind und für zusätzlichen Sichtschutz.

- Das luftdurchlässige Gittergewebe (pflegeleichtes 100 % Polyester-Gewebe) lässt Licht und eine leichte Brise durch und bietet zugleich den gewünschten Sichtschutz
- Durch das automatische Auf- und Abrollsystem einfach und schnell aufzubauen
- Kann an der Stützfuß-Wandhalterung oder an der Kederschiene am Fahrzeug befestigt werden
- Einfach abrollen und am Stützfuß anbringen oder freistehend mit dem mitgelieferten Abspann-Set aufstellen
- Inklusive Tragetasche und Montagematerial
- Gesamthöhe 155 cm
- Tuchhöhe 138 cm, bis zu 300 cm ausziehbar
- Gewicht 4,5 kg
- Packmaß 160 x 10 x 12 cm

Nr. 16604 242,—

2. Thule Fabric Clamps. Tuchklemmen zur Vermeidung eines flatternden Markisentuchs. Diese Klemmen sorgen für eine sicherere Befestigung des Markisentuchs an der Markisen-Spannstange oder an der Blocker-Spannstange, um das unangenehme Geräusch eines durch Wind flatternden Markisentuchs zu vermeiden. Die Klemmen passen universell auf die meisten Spannstangen, einfach einrasten lassen, das Tuch dazwischen legen und mit dem Griff festziehen. Sie können bis zu 2 Klammern auf einer Seite der Markise verwenden. Ein Set enthält 2 Stück. Passend für die ovalen Blocker-Spannstangen, Thule Tension Rafter G2 und die Vierkant-Teleskop-Spannstange der TO 1200.

Nr. 67448 39,—

3. Thule Luxury Blocker Bag. Luxustasche zum Verstauen von Smart Blocker und Befestigungsmaterial. Abmessungen (LxBxH) 130 x 20 x 20 cm.

Nr. 67449 49,—

4. Thule PVC-Cleaner. Spezieller Reiniger für Markisentücher. Nutzen Sie den Thule PVC-Reiniger mehrmals im Jahr, um Ihren Markisenstoff zu pflegen und durch eine wasserabweisende Schicht vor Umwelteinflüssen zu schützen. Sprühflasche, Inhalt 0,5 l. (Preis pro l = 21,— €)

Nr. 16253 10,50

5. Repair Patch. Reparatur-Klebestreifen für Thule Markisentücher. Zum Reparieren von kleinen Rissen im Markisentuch. Bestehend aus 3 transparenten, selbstklebenden Spezialklebepads 7,5 x 15 cm.

Nr. 16250 24,—

6. Thule LED-Strip. Flexibler und langlebiger LED-Streifen spendet warmweißes Licht mit hoher Lichtstärke (60 Power LED´s/m - bis 300 lm). Sie ist wasserbeständig (IP65) und kann alle 5 cm problemlos auf die passende Länge gekürzt werden. Sie wird mit einem 3M Klebebandstreifen auf der Rückseite geliefert und kann auf den meisten Standardoberflächen angebracht werden. Länge Anschlusskabel 1 m, Spannung 12 V DC, Verbrauch 340 - 380 mA/m.

Länge 400 cm **Nr. 17239 99,—**
Länge 400 cm - seitlich abstrahlend **Nr. 66974 130,—**
Länge 500 cm **Nr. 16465 130,—**
Länge 600 cm **Nr. 17240 150,—**

7. Thule LED-Montageschiene TO 6300/6200/9200. Dieses T-förmige Aluminiumprofil zur Installation eines Thule LED Streifens passt in die Öffnung unter der Markisenkassette der Thule Omnistor Dachmarkisen 6300 | 6200 | 9200. Der erforderliche Mindestabstand zwischen dem Dach und der Unterseite der Markise muss 12 mm betragen. Set bestehend aus 6 Aluprofilen mit je 1 m Länge.

Nr. 17241 43,—

8. Thule Zelt LED-Montageschiene TO 6300/6200. Dieses spezielle Kederschienen-Adapterprofil kann an der Unterseite der Kassette eingeschoben werden.

- Großflächige Außenbleuchtung auch wenn Ihre Markise geschlossen ist
- Ausgerüstet mit einer Kedernut zur Montage eines Thule QuickFit Markisenzeltes und es ist möglich die Thule Organizer and der Schiene zu befestigen
- Nur kompatibel mit Thule LED Strip Sideways (Nr. 66974)
- Farbe: anthrazit
- Inhalt: 3 Profile (3 x 130 cm) für eine 400 cm Markisenlänge - kann auf die gewünschte Markisenlänge geschnitten werden - 2 Endkappen für ein perfektes Finish

Nr. 19975 64,—

DOMETIC Revo Zip - Taschenmarkise für Wohnwagen und Reisemobile





Die Taschenmarkise **Dometic Revo Zip** steckt – wie der Name schon sagt – in einer Tasche mit Reißverschluss. Die Taschenmarkise wird einfach in die Kederschiene des Wohnwagens oder Wohnmobils eingehängt. Keine Schrauben oder Bohrmaschine erforderlich! Nach der Montage ist sie in wenigen Minuten einsatzbereit und lässt sich ebenso schnell wieder verstauen.



VORTEILE

- Schnelle und einfache Montage ohne Bohren – einfach in die Kederschiene des Caravans oder Reisemobils einschieben!
- Minutenschneller Auf- und Abbau – Stützbeine und Spannstangen werden aus der Frontleiste ausgeklappt
- Hochwertiges, langlebiges Markisentuch – 500 g/m² wetterfest und farbecht, mit Anti-Kratz-Beschichtung
- Besonders stabiler, verstellbarer Aluminium-Rahmen, robuste Stützbeine
- Schafft mehr Stauraum im Fahrzeug, da die Markise außen am Fahrzeug verbleibt
- Erhältlich in sieben Größen – für Wohnwagen und Reisemobile mit einer Schienenhöhe bis zu 280 cm

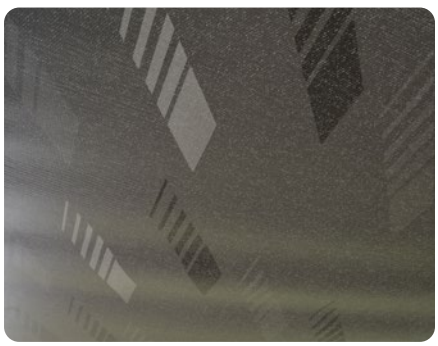

ATTRAKTIV GEMUSTERTES MARKISENTUCH
Mit Anti-Kratz-Beschichtung für eine besonders lange Lebensdauer



ROBUSTES STÜTZBEIN
Besonders robustes, strapazierfähiges und verstellbares Stützbein



KOMPLETTPAKET
Komplett mit Abspannschnüren und Heringen

Länge	Tuchlänge	Auszug	Gewicht	Gehäusefarbe	Tuchfarbe	Nr.	Preis
270 cm	250 cm	215 cm	10,2 kg	Eloxiert	Grau	**66510**	**419,—**
310 cm	290 cm	250 cm	11,4 kg	Eloxiert	Grau	**66511**	**448,—**
350 cm	330 cm	250 cm	12,9 kg	Eloxiert	Grau	**66512**	**465,—**
400 cm	380 cm	250 cm	14,1 kg	Eloxiert	Grau	**66513**	**520,—**
450 cm	430 cm	250 cm	15,9 kg	Eloxiert	Grau	**66514**	**588,—**

DOMETIC Revo Zip Privacy Room



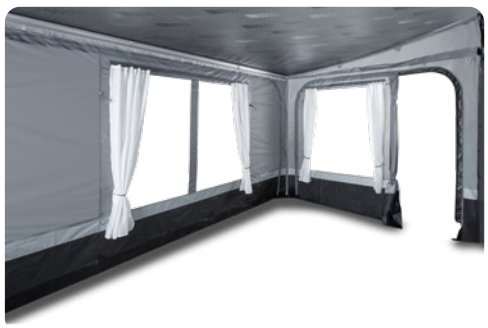





Dometic Revo Zip Privacy Room - Markisenzelt für die Revo Zip.
Dieses einfach aufzubauende Zelt bietet Ihnen einen zusätzlichen Raum vor dem Fahrzeug. Das aus wetterfestem Polyester hergestellte Zelt verfügt über kristallklare Fenster und schützt Sie auf komfortable Art und Weise vor Wind und Wetter.

Ein besonders smartes Upgrade für Ihre Revo Zip Markise.
Sind Sie bereits stolzer Besitzer einer Dometic Revo Zip Markise zum Ausrollen? Dann können Sie sich mit Hilfe des perfekt dazu passenden Dometic Revo Zip Privacy Room einen zusätzlichen Raum vor Ihrem Fahrzeug schaffen. Sie brauchen dazu nur die Seitenwände mit dem Reißverschluss an Ihrer Revo Zip Markise zu befestigen. Die Vorderwand lässt sich in die Schiene der Markisen-Vorderwand einführen. Die hochwertige Markise bietet Ihnen Komfort und Privatsphäre. Sie besteht aus robustem 210D Weathershield Polyester und verfügt über Netzelemente hinter den Seitentüren, welche zwar Luft, aber keine Insekten hereinlassen. Dank kristallklarer Fenster können Sie die Aussicht genießen. So fühlt sich der Raum deutlich geräumiger an. Die Markise ist mit Vorhängen, Seitentüren und einer schmutzabweisenden Wand ausgestattet.
Schnelle und einfache Montage. Die Seitenwände werden einfach per Reißverschluss am Dach der Revo Zip Markise befestigt.
Perfekt abgestimmtes Design. Die Vorderwand wird in die Vorderschiene der Revo Zip Markise eingeführt, die Seitenwände werden per Reißverschluss befestigt.
Komfortable Privatsphäre. Vorhänge samt Schiene sind im Lieferumfang enthalten.
Hält Insekten fern. Netzelemente hinter den Seitentüren.

VORTEILE

- Ein zusätzlicher Raum vor Ihrem Fahrzeug, der zum Beispiel als Gästezimmer verwendet werden kann
- Im Handumdrehen einsatzbereit: Die Seitenwände werden per Reißverschluss befestigt, die Vorderwand in die Schiene eingeführt
- Starkes 210D Weathershield Polyester schützt zuverlässig vor Wind und Wetter
- Kristallklare Fenster bieten Ausblicke und schaffen eine geräumige Raumatmosphäre
- Inklusive Vorhängen, die sich mühelos in die Schiene einführen lassen
- Netzelemente hinter den Seitentüren lassen Luft, aber keine Insekten herein
- Die Höhe der Seitenwände kann auf Fahrzeuge mit einer Schienenlänge von 240-270 cm abgestimmt werden

Modell	Passend für	Gewicht	Nr.	Preis
Revo Zip 270 Privacy Room	Revo Zip 270	9,8 kg	**67584**	**498,—**
Revo Zip 310 Privacy Room	Revo Zip 310	10,7 kg	**67585**	**520,—**
Revo Zip 350 Privacy Room	Revo Zip 350	11,1 kg	**67586**	**549,—**
Revo Zip 400 Privacy Room	Revo Zip 400	11,5 kg	**67587**	**583,—**
Revo Zip 450 Privacy Room	Revo Zip 450	11,9 kg	**67588**	**622,—**
Revo Support Rafter	350 - 450	0,5 kg	**67578**	**45,95**

Mobile living made easy.

FIAMMA Markise F45s



FIAMMA®-Markise F45s. Die originelle Wandmarkise, praktisch, robust, funktionell und vielseitig, mit dem besten Preis-Leistungs-Verhältnis. Mit doppelter Kederschiene in der Frontblende. Größe des Markisengehäuses 8,5 x 13,6 cm.

Fahrzeugtyp: Reisemobile, Wohnwagen, Kastenwagen und Campingbusse.
Öffnung: Automatisches Getriebe, Öffnung und Verschluss mit Kurbel, kein Abrutschen, sicheres Ein- und Aushaken, Motor als Zubehör erhältlich.
Montageart: Wandmontage, Kit AS im Lieferumfang, spezielle Adapter siehe Seite 82/83.
Gehäuse: Aus verstärktem Aluminium, in drei Farben verfügbar (polarweiß, titanium, deep black).
Tuch: Mehrschichtiges Tuch, wasserdicht und UV-beständig, beidseitig bedruckt, hergestellt aus Vinyl (90 % Polyvinylchlorid + 10 % Polyester).
Tuchfarben: Royal Blue und Royal Grey.
Auszug: 250 cm (100 cm bei F45s 190 - 150 cm bei F45s 230 - 200 cm bei F45s 260).
Längen: 190 cm - 230 cm - 260 cm - 300 cm - 325 cm - 350 cm - 375 cm - 400 cm - 425 cm - 450 cm.
Ausstattung: Presto-Fix®, starke und platzsparende Gelenkarme mit doppelter Seilspannung, ab 300 cm Länge Extra Strong Arms serienmäßig, Dual Shock-Absorber®, Auto-Lock®, Dual Security, zusammenklappbare Markisenkurbel, Short für F45s 260 cm, Standardhalterungen AS, Erdnägel für Bodenbefestigung, Rafter-Spannstange aus Aluminium ab 400 cm.

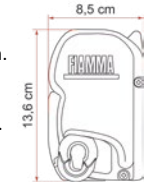



polarweiß



titanium



deep black



Doppelte Kederschiene



Verstärkte Gelenkarme



Kabelvorrichtung



Verstärkte Halterung



Rollenunterstützung



Dual Shock-Absorber

	Länge	Auszug	Schatten-fläche	Gewicht	Gehäuse	Royal Blue	Royal Grey	Preis
F45s 190*	185 cm	100 cm	1,7 m²	11,5 kg	polarweiß titanium deep black	**67347** - -	**67000** **67348** **67349**	**757,—** **796,—** **796,—**
F45s 230	231 cm	150 cm	3,2 m²	16,5 kg	polarweiß titanium deep black	**67350** - -	**67001** **67351** **67352**	**789,—** **819,—** **819,—**
F45s 260	263 cm	200 cm	4,9 m²	19,5 kg	polarweiß titanium deep black	**67002** - -	**67003** **67004** **67005**	**818,—** **851,—** **851,—**
F45s 300	308 cm	250 cm	7,3 m²	23 kg	polarweiß titanium deep black	**67006** - -	**67007** **67008** **67009**	**899,—** **925,—** **925,—**
F45s 325	323 cm	250 cm	7,7 m²	24 kg	deep black	-	**67269**	**969,—**
F45s 350	348 cm	250 cm	8,3 m²	25 kg	polarweiß titanium deep black	**67010** - -	**67011** **67012** **67013**	**993,—** **1.013,—** **1.013,—**
F45s 375	375 cm	250 cm	8,9 m²	26 kg	polarweiß titanium deep black	**67353** - -	**67354** **67355** **67356**	**1.049,—** **1.066,—** **1.066,—**
F45s 400	398 cm	250 cm	9,5 m²	27 kg	polarweiß titanium deep black	**67014** - -	**67015** **67016** **67017**	**1.068,—** **1.102,—** **1.102,—**
F45s 425	423 cm	250 cm	10,1 m²	28,2 kg	polarweiß titanium deep black	**67357** - -	**67358** **67359** **67360**	**1.193,—** **1.219,—** **1.219,—**
F45s 450	448 cm	250 cm	10,8 m²	29,5 kg	polarweiß titanium deep black	**67018** - -	**67019** **67020** **67361**	**1.193,—** **1.219,—** **1.219,—**
Motor Kit Compact 12 V. Für den nachträglichen Einbau. Kompakter Motor mit Wandsteuergerät Control System.				2,0 kg	polarweiß titanium deep black	**15868** **15869** **67270**		**527,—** **527,—** **527,—**
Motor Kit Advanced 12 V. Praktische Fiamma-App (Android und iOS) zur Steuerung der Markise: Öffnen und Schließen, LED-Steuerung (an/aus/dimmen). Mit Wandsteuergerät Control System.				2,1 kg	polarweiß titanium deep black	**67504** **67505** **67506**		**714,—** **714,—** **714,—**

* Markise für die Eingangstür, ohne Stützfüße.

FIAMMA Markise F45L





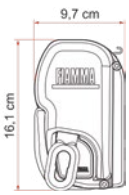

FIAMMA®-Markise F45L.

Mit ihrem größeren Komponenten und einer extra-großen Walze eignet sich diese spezielle wandmontierte Markise besonders für größere Wohnmobile und bietet viel Schatten für die ganze Familie.
Durch die technischen Aufrüstungen wurde sie dem heutigen Stand sowohl im Design als auch im Fortschritt angepasst und macht sie zum zuverlässigen Wegbegleiter.
Passende Adapter finden Sie auf Seite 82/83.

Markisentyp: 100 % automatisch, verpackt im eleganten Gehäuse aus Aluminium, Wandmontage.
Vorteile: Sanftes und ruhiges Ausfahren, elegantes Design, sehr robust, leicht und sicher zu bedienen, leicht zu reinigen, leise beim Bedienen und bei der Fahrt, maximale Schattenfläche, Regulierungssystem zur Schließung der Frontblende, selbstblockierender Auto-Lock® Sicherheitsmechanismus, Stifte, die das korrekte Schließen der Frontblende anzeigen.
Gehäuse: Elegantes Aluminiumgehäuse, in drei Farben verfügbar (polarweiß, titanium und deep black).
Tuch: Das einzige Tuch mit diffuser Lichtverteilung, exklusiv, beständig und wasserdicht, hergestellt aus Vinyl (90 % Polyvinylchlorid + 10 % Polyester). Tuchfarben: Royal Blue und Royal Grey.
Ausstattung: Presto-Fix®, starke und platzsparende Gelenkarme mit doppelter Seilspannung, Extra Strong Arms serienmäßig, Dual Shock-Absorber, Auto-Lock®, Dual Security®, teleskopierbare Kurbel, Standardhalterungen AS, Erdnägel für Bodenbefestigung, Wandhalterungen, Rafter.

	Gesamtlänge	Tuchlänge	Auszug	Schattenfläche	Gewicht	Gehäuse	Royal Blue	Royal Grey	Preis
F45L 450	452 cm	435 cm	250 cm	10,9 m²	39 kg	polarweiß titanium deep black	**67026** - -	**67027** **67028** **67471**	**1.491,—** **1.521,—** **1.521,—**
F45L 500	502 cm	485 cm	250 cm	12 m²	42,5 kg	polarweiß titanium deep black	**67029** - -	**67030** **67031** **67485**	**1.709,—** **1.753,—** **1.753,—**
F45L 550	552 cm	535 cm	250 cm	13,3 m²	46,5 kg	polarweiß titanium deep black	**67032** - -	**67033** **67034** **67513**	**1.860,—** **1.898,—** **1.898,—**
Motor-Kit Compact 12 V. Für den nachträglichen Einbau an Ihrer Markise. Der Motor erlaubt auch das Ausfahren von Hand und verlängert die Markise um 13 cm. Mit Control-System-Bedienung am Seitenteil.					2,5 kg	polarweiß titanium deep black		**15534** **15535** **67689**	**553,—** **553,—** **553,—**
Motor Kit Advanced 12 V. Praktische Fiamma-App (Android und iOS) zur Steuerung der Markise: Öffnen und Schließen, LED-Steuerung (an/aus/dimmen). Motor mit Control-System-Bedienung am Seitenteil.					2,6 kg	polarweiß titanium deep black		**67634** **67635** **67690**	**722,—** **722,—** **722,—**

FIAMMA Adapter F45

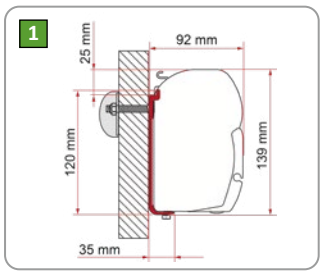

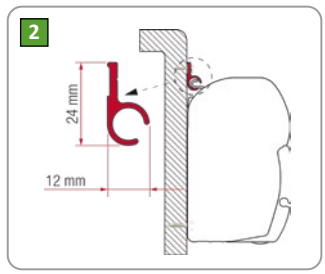

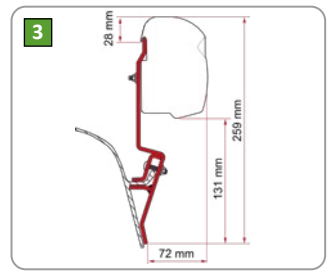

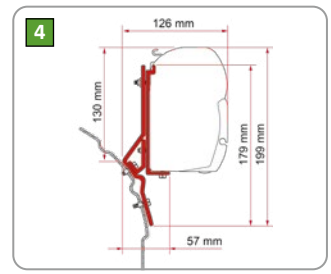

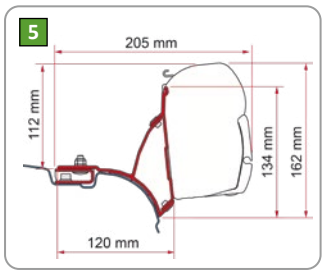

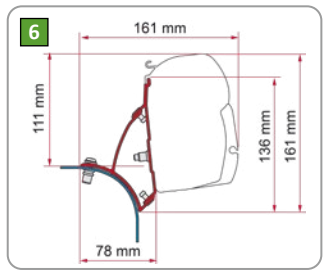

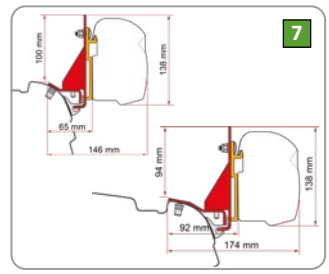

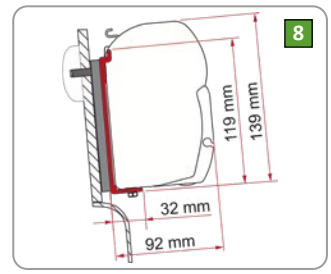

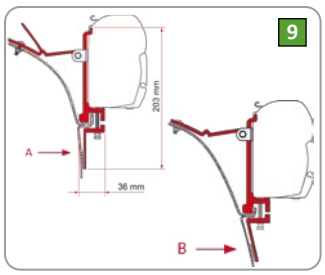

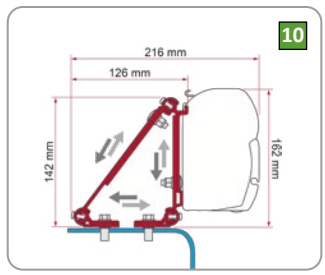

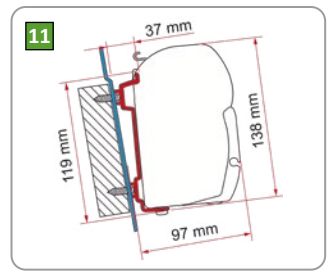

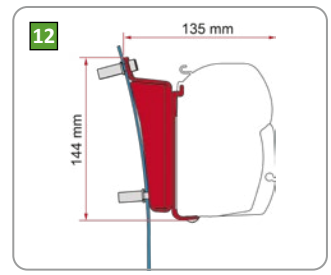

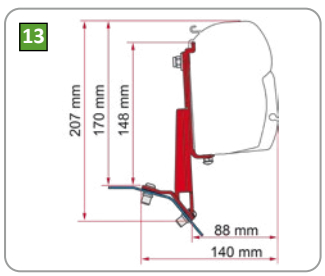

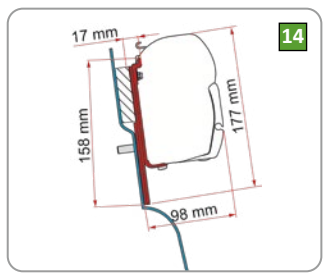

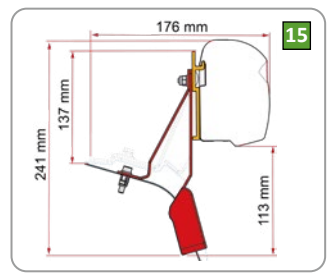

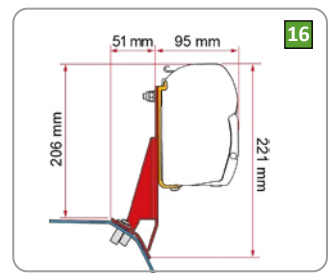

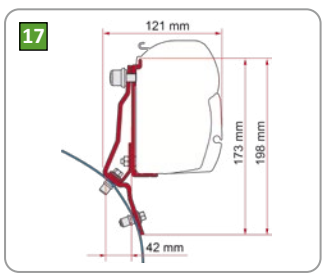

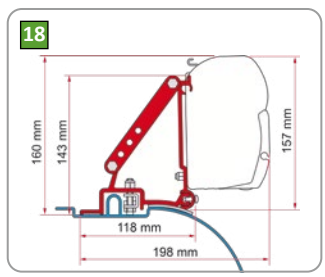

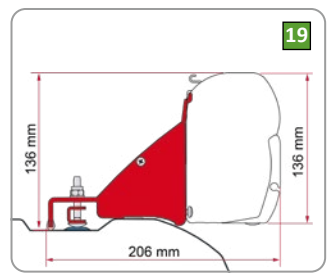

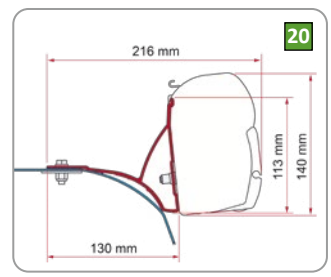

1. Kit AS 120 (2 x 12 cm/1 x 8 cm) **Nr. 16940 48,90**
Kit S 120 (1 x 12 cm) **Nr. 17080 21,30**
Kit AS 400 (2 x 40 cm/1 x 12 cm) **Nr. 17273 102,—**
Adapter AS 300 (1 x 300 cm) **Nr. 17946 187,—**
Adapter AS 350 (1 x 350 cm) **Nr. 17947 209,—**
Adapter AS 400 (1 x 400 cm) **Nr. 15536 243,—**
Adapter AS 450 (1 x 450 cm) **Nr. 17243 301,—**
2. Rail R 300 (1 x 300 cm) **Nr. 16751 31,80**
Rail R 400 (1 x 400 cm) **Nr. 16748 39,60**
3. Kit VW T3. Auch für Modelle mit Aufstelldach. **Nr. 16728 125,—**
4. Kit VW T4 - VW T4 Lift Roof. Auch für Modelle mit Aufstelldach. **Nr. 16941 116,—**
5. Kit VW T5/T6 Multivan - Transporter
Alu **Nr. 17020 110,—**
Deep Black **Nr. 67691 126,—**
6. Kit VW T5/T6 Lift Roof **Nr. 67692 107,—**

7. Kit Combi Rail Bracket (Rail Brandrup - Vamoose). VW T5/T6 - auch für Modelle mit Aufstelldach. **Nr. 67599 98,70**
Kit Multirail Reimo VW T5/T6 mit abnehmbarer Markisenhalterung **Nr. 67600 127,—**
8. Kit High Roof Adapter Westfalia **Nr. 16943 48,70**
9. Kit Van. Peugeot J5, Citroën C25, Ducato bis 94, Ford Transit, MB Sprinter 208 D KB. **Nr. 16916 126,—**
10. Kit Multi (1 x 8 cm) **Nr. 17022 62,20**
Kit Ford Transit
11. H2/H3 bis 2014 **Nr. 17672 85,20**
12. H3 - L2/L3/L4 ab 2014 **Nr. 67696 188,—**
13. Kit Ford Custom Lift Roof H1 - L1/L2 (2 x 12 cm) **Nr. 67693 164,—**
14. Kit Ford Custom Nugget High Roof (Hochdach) - H2 - L2 ab 2015 **Nr. 67052 95,70**

15. Kit Ford Custom Nugget Lift Roof (Aufstelldach) - H1 - L1 ab 2015 **Nr. 16286 257,—**
16. Kit Ford Custom V710 H1 - L1/L2 ab 2023 - **VW Transporter** ab 2025 **Nr. 67831 161,—**
17. Kit Ducato - Master. Ducato ab 94 - Renault Master ab 98 - Iveco 35C13 City. **Nr. 16942 123,—**
18. Kit Ducato-Jumper-Boxer H2 bis Modelljahr 2006 **Nr. 17021 97,60**
19. Kit Ducato-Jumper-Boxer H2 ab Modelljahr 2006
H2 - L2 **Nr. 67786 102,—**
H2 - L3 **Nr. 67787 106,—**
20. Kit Ducato mit Dachreling H2 - L2/L3 ab 2006 **Nr. 17751 88,80**
21. Kit Fiat Ducato H2 Lift Roof - Hymercar/Pössl Lift Roof H2 - L2/L3/L4 ab 2006 **Nr. 66436 180,—**
22. Kit Renault Trafic - Opel Vivaro - Nissan Primastar bis 2015 **Nr. 16480 99,10**

FIAMMA Adapter F45

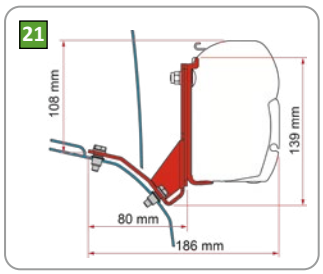

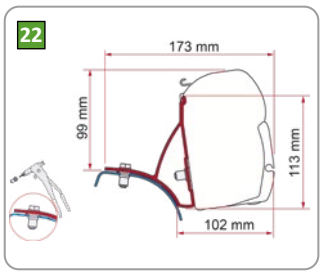

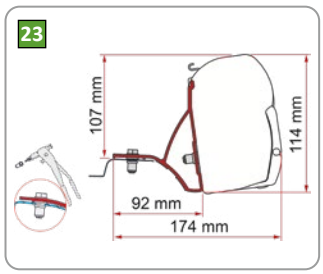

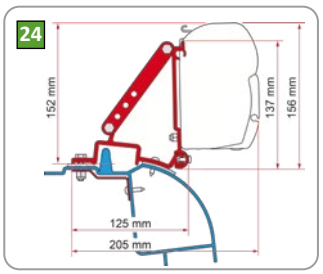

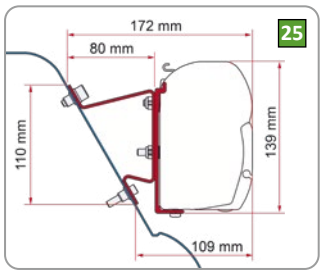

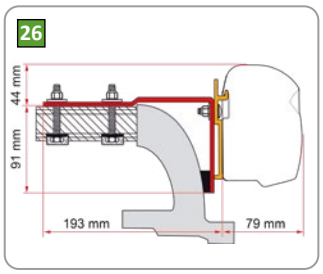

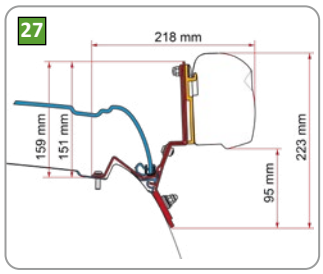

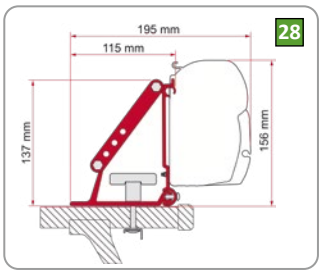

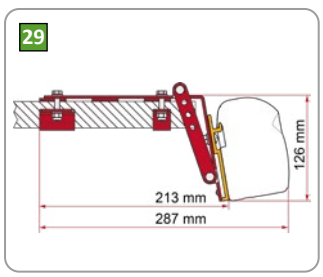

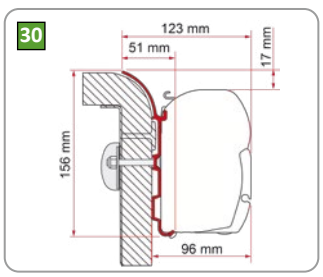

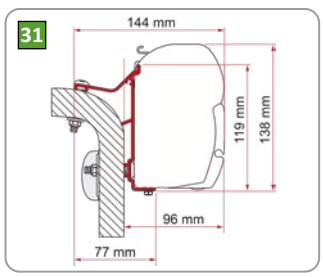

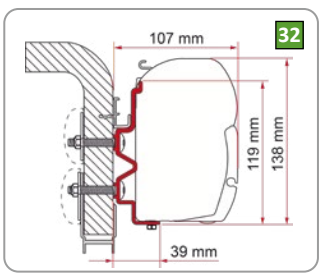

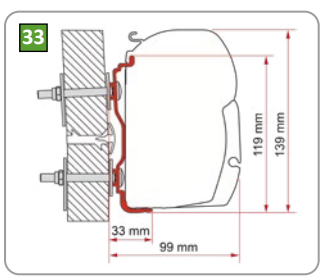

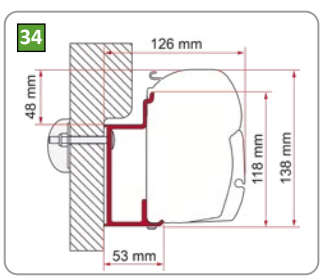

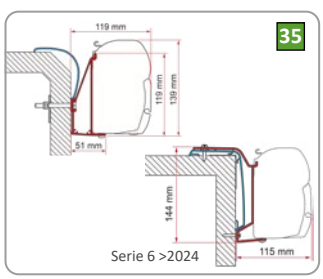

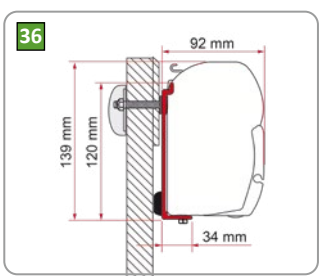

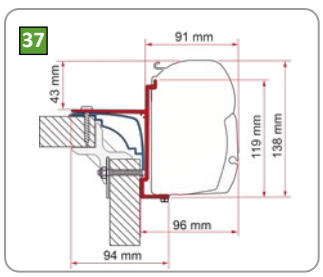

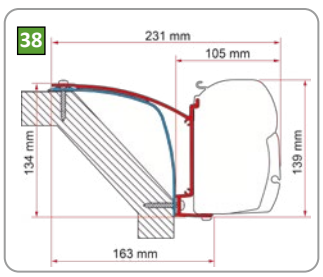

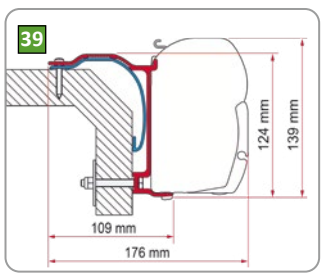

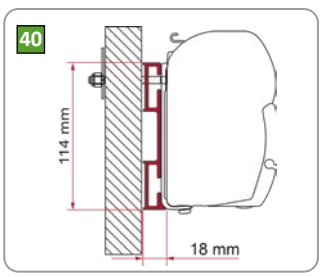

23. Kit Renault Trafic - Opel Vivaro - Nissan NV300 - Fiat Talento ab 2015 **Nr. 67053 99,20**

24. Kit Renault Master H2 - Opel Movano H2 - Nissan Interstar H2 ab 1998 bis 2010 **Nr. 15989 161,—**

25. Kit Mercedes Sprinter H3 - Sprinter H3 Westfalia - VW Crafter H3 ab 2006 (VW Crafter 2006-2016) **Nr. 15538 106,—**

26. Kit Mercedes Vito (H1 - L1) ab 1996 bis 2003 **Nr. 17093 161,—**

27. Kit V-Klasse Marco Polo ab 2014. H1 - L2 - nur für manuelles Aufstelldach. **Nr. 67054 248,—**

28. Kit Auto **Nr. 17104 95,20**

29. Kit Roof Rail. Breite der Rail max. 5,5 cm, es werden min. 2 Kits zum Montieren der Markise benötigt. **Nr. 66324 126,—**

30. Kit Bürstner (2 x 12 cm - 1 x 8 cm) **Nr. 17673 128,—**

31. Hymer Van/B2. Hymermobile B, Classic B, Starline.

Hymer Van/B2 - 350 cm	**Nr. 66703**	**236,—**
Hymer Van/B2 - 400 cm	**Nr. 17118**	**267,—**
Hymer Van/B2 - 450 cm	**Nr. 66704**	**328,—**

32. Adapter HymerCamp. Hymercamp Swing, Starline, Hobby Van, Caravan Hobby 09.

HymerCamp 300 cm	**Nr. 16477**	**223,—**
HymerCamp 350 cm	**Nr. 17105**	**245,—**
HymerCamp 400 cm	**Nr. 16989**	**291,—**
HymerCamp 450 cm	**Nr. 16478**	**309,—**
HymerCamp 500 cm	**Nr. 16479**	**345,—**
Kit HymerCamp (3 x 12 cm)	**Nr. 17942**	**147,—**
33. Adapter Hymer >2016 - 300 cm	**Nr. 67455**	**219,—**
Adapter Hymer >2016 - 350 cm	**Nr. 67456**	**242,—**
Adapter Hymer >2016 - 400 cm	**Nr. 67457**	**265,—**
Adapter Hymer >2016 - 450 cm	**Nr. 67458**	**311,—**
Adapter Hymer >2016 - 500 cm	**Nr. 67459**	**334,—**
Kit Hymer >2016 (3 x 12 cm)	**Nr. 67454**	**101,—**
34. Eura Mobil - Karmann 350 cm	**Nr. 17752**	**299,—**
Eura Mobil - Karmann 400 cm	**Nr. 17753**	**339,—**
Eura Mobil - Karmann 450 cm	**Nr. 17754**	**368,—**
35. Rapido Serie 6 - 350 cm	**Nr. 15540**	**338,—**
Rapido Serie 6 - 400 cm	**Nr. 15541**	**355,—**
Rapido Serie 6 >2024 - 400 cm	**Nr. 67694**	**282,—**
Rapido Serie 6 >2024 - 450 cm	**Nr. 67761**	**348,—**
Rapido Serie 6 >2024 - 500 cm	**Nr. 67695**	**386,—**

36. Kit Chausson Allegro - Challenger Eden **Nr. 17274 127,—**

37. Kit Laika Ecovip - Bürstner - Hobby **Nr. 17275 98,70**

38. Kit Laika Ecovip 07 **Nr. 17678 108,—**

39. Kit Laika X **Nr. 17756 98,70**

40. Adapter D - 8 cm **Nr. 17023 15,10**

Adapter D - 12 cm **Nr. 17034 20,60**

FIAMMA Markise F45s Campingbusse / Vans



FIAMMA®-Markise F45s VW T5/T6.
Die Markise mit den vielen Zubehörmöglichkeiten für den VW T5/T6 Multivan, Transporter und California. Sie haben einen Campingbus VW T5/T6 und möchten eine Markise anbringen? Dann finden Sie hier das passende Modell von Fiamma für Ihr Fahrzeug.

Die folgende Tabelle hilft Ihnen bei der Wahl der passenden Markise für Ihren VW T5/T6.		Kurzer Radstand Fahrzeuglänge 4892 mm Radstand 3000 mm	Langer Radstand Fahrzeuglänge 5292 mm Radstand 3400 mm
VW T5/T6	Markise	F45s 260 Standard (Seite 80)	-
ohne C-Schiene	Halterung	17020 / 67691 (Seite 82)	-
VW T5/T6	Markise	67021 / 67023	67025
mit C-Schiene	Halterung	serienmäßig mit Markise	serienmäßig mit Markise
VW T5/T6 California	Markise	67022 / 67024	-
	Halterung	serienmäßig mit Markise	-
VW T5/T6	Markise	F45s 260 Standard (Seite 80)	-
mit Multirail Reimo	Halterung	67600 (Seite 82)	-
VW T5/T6	Markise	F45s 260 Standard (Seite 80)	-
mit Top-Rail Brandrup	Halterung	67599 (Seite 82)	-


Volkswagen C-Schiene

Die F45s VW T5/T6 wird serienmäßig mit Adaptern (2 Halterungen) geliefert. Montage ohne Bohrung.


Kit VW T5/T6 Multivan Comfortline Transporter serienmäßig bei F45s Multivan Transporter

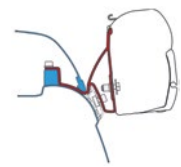
Kit VW T5/T6 California serienmäßig bei F45s California

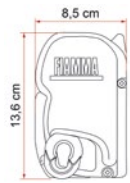

Fahrzeugtyp - Perfekt für die Campingbusse VW T5/T6.
Öffnung - Automatisches Getriebe. Öffnung und Verschluss mit Kurbel.
Montageart - Wandmontage.
Farben & Materialien - Gehäuse aus verstärktem Aluminium (Polar White, Titanium oder Deep Black). Mehrschichtiges Tuch, wasserdicht und UV-beständig. Beidseitig bedruckt. Aus Vinyl (90 % Polyvinylchlorid + 10 % Polyester). Tuchfarbe Royal Grey.

F45s VW T5/T6	Gesamtlänge	Tuchlänge	Auszug	Schattenfläche	Gewicht	Nr.	Preis
F45s VW T5/T6 260 Polar White California	263 cm	247 cm	200 cm	4,94 m²	19,5 kg	**67362**	**876,—**
F45s VW T5/T6 260 Titanium Multivan-Transporter	263 cm	247 cm	200 cm	4,94 m²	19,5 kg	**67021**	**893,—**
F45s VW T5/T6 260 Titanium California						**67022**	**893,—**
F45s VW T5/T6 260 Deep Black Multivan-Transporter	263 cm	247 cm	200 cm	4,94 m²	19,5 kg	**67023**	**893,—**
F45s VW T5/T6 260 Deep Black California						**67024**	**893,—**
F45s VW T5/T6 300 Titanium Multivan-Transporter langer Radstand	308 cm	292 cm	200 cm	5,84 m²	23 kg	**67025**	**926,—**
F45s VW T5/T6 300 Deep Black Multivan-Transporter langer Radstand	308 cm	292 cm	200 cm	5,84 m²	23 kg	**67428**	**926,—**

FIAMMA®-Markise F45s Stellantis.
Die klassische und kompakte Wandmarkise für Stellantis-Campingbusse. Markise F45s mit 260 cm Länge, komplett mit Montagehalterungen speziell für Citroën Jumpy III und Spacetourer ab 2016, Opel Vivaro C und Zafira Life ab 2019, Peugeot Expert III und Traveller ab 2016, Toyota Proace II und Proace Versoab 2016. Auch für Fahrzeuge mit Aufstelldach geeignet. Die perfekt ins Fahrzeug integrierte Markise lässt sich ohne Zusatzschienen oder Arbeiten im Fahrzeuginneren installieren.

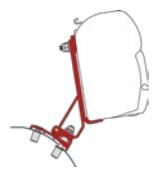

F45s Stellantis	Gesamtlänge	Tuchlänge	Auszug	Schattenfläche	Gewicht	Nr.	Preis
F45s Stellantis Polar White	263 cm	247 cm	200 cm	4,94 m²	19,5 kg	**67482**	**909,—**
F45s Stellantis Deep Black	263 cm	247 cm	200 cm	4,94 m²	19,5 kg	**67483**	**917,—**



FIAMMA Markise F43van



FIAMMA®-Markise F43van. Wandmarkise mit Magnetkurbel, spezielle Version entwickelt für den Campingbus auch mit Aufstelldach. Kompakt und mit innovativem Design, welches sich harmonisch an die Optik des Fahrzeugs anpasst, egal ob mit oder ohne Aufstelldach.

- Öffnung über Kurbel mit Magnetverschluss in der Endkappe, bequeme Position durch die Montagehöhe der Markise am Transporter
- Markisenöffnung mit negativer Neigung um bei maximaler Höhe (2,20 m) den gesamten Platz zu nutzen
- LED-Vorrichtung im Gehäuse das auch bei geschlossener Markise sichtbar ist.
- Eingelassener Frontblendenverschluss
- Die kompakte Form reduziert die maximale Höhe und ermöglicht auch mit montierter Markise die Einfahrt in Parkhäuser und Tiefgaragen
- Adapter - Standardhalterung im Lieferumfang enthalten, kombinierbar mit fahrzeugspezifischen Adaptern (siehe unten)
- Länge 270 und 300
- Gehäuse Deep Black
- Tuch Royal Grey





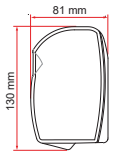

	Länge der Markise	Länge des Tuches	Auszug	Schatten-fläche	Gewicht	Nr.	Preis
F43van 270	270 cm	257 cm	200 cm	5,1 m²	19,5 kg	**67735**	**856,—**
F43van 300	310 cm	287 cm	250 cm	7,2 m²	22 kg	**67736**	**919,—**

FIAMMA Adapter F43van - zur Montage unbedingt erforderlich

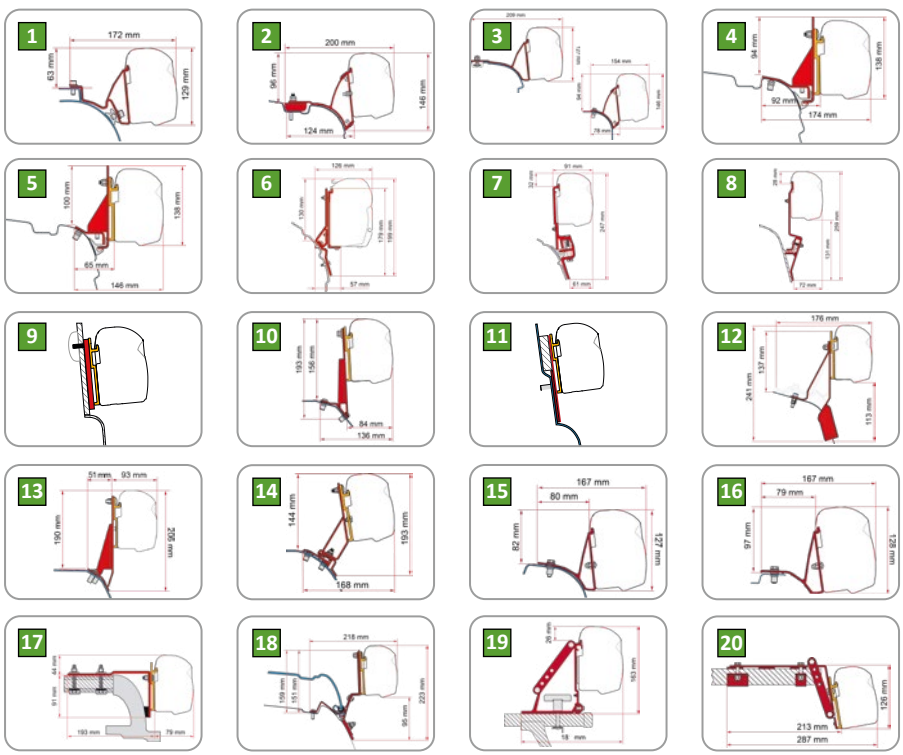

1. Kit VW T5/T6 California **Nr. 67756** **127,—**
2. Kit VW T5/T6 Multivan Transporter
ohne VW C-Schiene **Nr. 67711** **126,—**
mit VW C-Schiene **Nr. 67757** **127,—**
3. Kit VW T5/T6 Lift Roof **Nr. 67712** **107,—**
4. Kit VW T5/T6 Multirail Reimo **Nr. 67600** **127,—**
5. Kit Combi Rail Bracket (Rail Brandrup - Vamoose) **Nr. 67599** **98,70**
6. Kit VW T4 / Lift Roof **Nr. 16941** **116,—**
7. Kit Brandrup VW T4 **Nr. 66326** **112,—**
8. Kit VW T3 **Nr. 16728** **125,—**
9. Kit High Roof Adapter Westfalia **Nr. 16943** **48,70**
10. Kit Ford Custom Lift Roof **Nr. 67693** **164,—**
11. Kit Ford Transit Nugget High Roof **Nr. 67052** **95,70**
12. Kit Ford Custom Nugget Lift Roof **Nr. 16286** **257,—**
13. Kit Ford Custom V710 / VW Transporter ab 2025 **Nr. 67831** **161,—**
14. Kit Stellantis. H1/L1 - Citroën Jumpy III, Spacetourer ab 2016, Opel Vivaro C, Zafira Life ab 2019, Peugeot Expert III, Traveller ab 2016, Toyota Proace II, Proace Verso ab 2016 **Nr. 67758** **144,—**
15. Kit Renault Trafic - Opel Vivaro - Nissan Primastar bis 2014 **Nr. 67713** **81,60**
16. Kit Renault Trafic - Opel Vivaro - Nissan NV300 - Fiat Talento ab 2014 **Nr. 67714** **88,40**
17. Kit Mercedes Vito bis 2003 **Nr. 17093** **161,—**
18. Kit V-Klasse Marco Polo **Nr. 67054** **248,—**
19. Kit Auto **Nr. 17104** **95,20**
20. Kit Roof Rail **Nr. 66324** **126,—**

FIAMMA Markise F80s





FIAMMA® Markise F80s. Die Dachmarkise. Die Vorteile dieser Dachmarkise sind die dreifache Kederschiene in der Frontblende und die doppelte LED-Vorrüstung. Dank ihres eleganten und schlichten Designs passt sie sich perfekt an die Form des Fahrzeugs an.

Eigenschaften:
- Dachmarkise mit Kurbel und praktischer sichtbarer Öse
- Länge von 290 bis 450 cm
- Mit elektrischem Antrieb ausrüstbar
- Elegantes Aluminiumgehäuse, in drei Farben verfügbar (polarweiß, titanium, deep black)
- Tuch aus wasserdichtem Vinyl (90 % Polyvinylchlorid + 10 % Polyester), lichtdurchlässig, beidseitig bedruckt
- Tuchfarben: Royal Blue und Royal Grey
- Die passenden Adapter (zur Montage erforderlich) finden Sie auf Seite 88

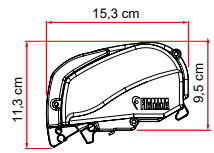





	Gesamtlänge	Tuchlänge	Auszug	Schattenfläche	Gewicht	Gehäuse	Royal Blue	Royal Grey	Preis
F80s 290	290 cm	278 cm	200 cm	5,6 m²	27 kg	polarweiß titanium deep black	**67363** **67365** -	**67364** **67366** **67367**	**961,—** **993,—** **993,—**
F80s 320	320 cm	308 cm	250 cm	7,7 m²	29 kg	polarweiß titanium deep black	**67368** **67370** -	**67369** **67371** **67372**	**1.078,—** **1.107,—** **1.107,—**
F80s 340	340 cm	328 cm	250 cm	8,2 m²	30 kg	polarweiß titanium deep black	**67373** **67375** -	**67374** **67376** **67377**	**1.095,—** **1.124,—** **1.124,—**
F80s 370	370 cm	358 cm	250 cm	9 m²	32 kg	polarweiß titanium deep black	**67378** **67380** -	**67379** **67381** **67382**	**1.145,—** **1.165,—** **1.165,—**
F80s 400	400 cm	388 cm	250 cm	9,7 m²	34 kg	polarweiß titanium deep black	**67383** **67385** -	**67384** **67386** **67387**	**1.177,—** **1.218,—** **1.218,—**
F80s 425	425 cm	412 cm	250 cm	10,3 m²	35 kg	polarweiß titanium deep black	**67388** **67390** -	**67389** **67391** **67392**	**1.240,—** **1.273,—** **1.273,—**
F80s 450	450 cm	431 cm	250 cm	10,8 m²	36,5 kg	polarweiß titanium deep black	**67393** **67395** -	**67394** **67396** **67397**	**1.240,—** **1.273,—** **1.273,—**
Motor-Kit Compact 12 V. Für den nachträglichen Einbau. Durch die kompakten Maße des Motorgehäuses verlängert sich die Markise nur um 12 cm. Komplett mit Endkappe und Wandsteuergerät Control System.					1,9 kg	polarweiß titanium deep black	**66437** **66438** **66439**		**510,—**
Motor-Kit Plus 12 V. Ausführung mit Motor, Endkappe, Wandsteuergerät Control System und Komfort-IR-Fernbedienung mit Steuerelektronik zur automatischen Tuchspannung beim Öffnen der Markise.					2,0 kg	polarweiß titanium deep black	**66440** **66441** **66442**		**578,—**
Motor Kit Advanced 12 V. Mit der praktischen Fiamma-App (Android und iOS) kann die Markise über das Smartphone angesteuert werden: Öffnen und Schließen, LED-Steuerung (an/aus/dimmen). Mit Wandsteuergerät Control System.					2,0 kg	polarweiß titanium deep black	**67636** **67637** **67638**		**680,—**

FIAMMA Markise F80s Ducato



Spezielle Ausführung der Markise F80s für den Ducato in den Längen 320, 370 und 400 in der Polar White oder Deep Black Ausführung, komplett mit Halterung, Dichtung und Abdeckungen.

Eigenschaften:
- Dachmarkise mit Kurbel und sichtbarer Öse
- Gehäuse Polar White oder Deep Black, Tuchfarbe Royal Grey
- Halterung in schwarzer Ausführung - Kit Ducato / Citroën Jumper / Peugeot Boxer - Low Profile ≥ 2006 - H2 - L2/L3
- Kit Rain Guard Slim, Dichtung, die das Herunterlaufen von Wasser an der Fahrzeugwand verhindert
- Kit Cover, seitliche Halterungsabdeckungen für eine bessere Integration der Markise in das Fahrzeugprofil
- Mit elektrischem Antrieb ausrüstbar

	Gesamtlänge	Tuchlänge	Auszug	Schattenfläche	Gewicht	Gehäuse	Royal Grey	Preis
F80s Ducato 320	320 cm	308 cm	250 cm	7,7 m²	29 kg	polarweiß deep black	**67762** **67271**	**1.248,—** **1.256,—**
F80s Ducato 370	370 cm	358 cm	250 cm	9 m²	32 kg	polarweiß deep black	**67763** **67272**	**1.314,—** **1.322,—**
F80s Ducato 400	400 cm	388 cm	250 cm	9,7 m²	34 kg	polarweiß deep black	**67764** **67539**	**1.364,—** **1.375,—**

FIAMMA Markise F80L



FIAMMA® Markise F80L. Die Kurbelmarkise F80L, geeignet zur Dachmontage besonders für große Fahrzeuge, greift die Form der F80s auf und erweitert so das umfangreiche Sortiment der Dachmarkisen.

Eigenschaften:
- Dachmarkise mit Kurbel und sichtbarer Öse
- Länge von 450 cm bis 600 cm
- Auszug 275 cm
- Rain Guard serienmäßig
- Dreifache Kederschiene - ermöglicht die gleichzeitige Anbringung zweier Frontwände und anderem Zubehör
- Zweifache LED-Vorbereitung - Frontblende und Gehäuse
- Frontblenden aus Kunststoff und Endkappen aus lackiertem Aluminium
- Secure Lock - Ermöglicht die Einstellung der Frontblendenhöhe
- Dual Shock-Absorber - fängt starke Stöße ab
- Walzenunterstützung - erleichtert das Aufwickeln des Tuches
- Die passenden Adapter (zur Montage erforderlich) finden Sie auf Seite 88





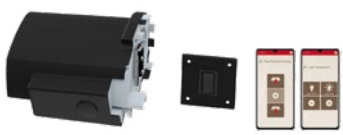

Motor Kit Advanced F80L, deep black





	Gesamtlänge	Tuchlänge	Auszug	Schattenfläche	Gewicht	Gehäuse	Royal Blue	Royal Grey	Preis
F80L 450	454 cm	438 cm	275 cm	12 m²	43,8 kg	polarweiß titanium deep black	**67273** **67277** -	**67285** **67289** **67281**	**1.611,—** **1.677,—** **1.677,—**
F80L 500	497 cm	480 cm	275 cm	13,2 m²	46,5 kg	polarweiß titanium deep black	**67274** **67278** -	**67286** **67290** **67282**	**1.752,—** **1.851,—** **1.851,—**
F80L 550	547 cm	530 cm	275 cm	14,6 m²	50 kg	polarweiß titanium deep black	**67275** **67279** -	**67287** **67291** **67283**	**1.918,—** **2.008,—** **2.008,—**
F80L 600	597 cm	580 cm	275 cm	16 m²	54,5 kg	polarweiß titanium deep black	**67276** **67280** -	**67288** **67292** **67284**	**2.075,—** **2.157,—** **2.157,—**
Motor Kit Compact 12 V. Kompakter Motor mit Endkappe aus Aluminium. Betätigung über Wandsteuergerät Control System.					2,4 kg	polarweiß titanium deep black	**67507** **67508** **67509**		**553,—** **553,—** **553,—**
Motor Kit Advanced 12 V. Mit der praktischen Fiamma-App (Android und iOS) kann die Markise über das Smartphone angesteuert werden: Öffnen und Schließen, LED-Steuerung (an/aus/dimmen). Mit Wandsteuergerät Control System.					2,5 kg	polarweiß titanium deep black	**67510** **67511** **67558**		**722,—** **722,—** **722,—**

FIAMMA Adapter F80 • F65



1. Kit Fixing Bar **Nr. 17170 126,—**
2. Kit Standard **Nr. 16821 113,—**
3. Kit Caravan Standard **Nr. 18087 204,—**
4. Adapter Caravan Roof. Dethleffs, Fendt, LMC, Trigano.
Adapter Caravan Roof - 290 cm **Nr. 67461 259,—**
Adapter Caravan Roof - 320 cm **Nr. 67462 259,—**
Adapter Caravan Roof - 340 cm **Nr. 67463 273,—**
Adapter Caravan Roof - 370 cm **Nr. 67464 317,—**
Adapter Caravan Roof - 400 cm **Nr. 67465 320,—**
Adapter Caravan Roof - 425 cm **Nr. 67466 347,—**
Adapter Caravan Roof - 450 cm **Nr. 67467 364,—**
Adapter Caravan Roof - 500 cm **Nr. 67468 385,—**
Adapter Caravan Roof - 550 cm **Nr. 67260 413,—**
Adapter Caravan Roof - 600 cm **Nr. 67261 456,—**
Kit Caravan Roof (3 x 100 cm) **Nr. 67460 245,—**
Kit LMC Adapter Caravan Roof. Montagekit der gemeinsam mit dem Adapter Caravan Roof oder Kit Caravan Roof die Montage der F80s Markise an LMC Wohnwagen ermöglicht. **Nr. 16287 9,20**
5. Adapter Caravan Standard - 320 cm **Nr. 67697 230,—**
Adapter Caravan Standard - 340 cm **Nr. 67698 230,—**
Adapter Caravan Standard - 370 cm **Nr. 67699 255,—**
Adapter Caravan Standard - 400 cm **Nr. 67700 272,—**
Adapter Caravan Standard - 425 cm **Nr. 67701 306,—**
Adapter Caravan Standard - 450 cm **Nr. 67702 306,—**
Adapter Caravan Standard - 500 cm **Nr. 67703 306,—**
Adapter Caravan Standard - 550 cm **Nr. 67704 360,—**
Adapter Caravan Standard - 600 cm **Nr. 67705 360,—**
6. Adapter Adria Caravan ab 2015
Adria Caravan - 450 cm **Nr. 67603 363,—**
Adria Caravan - 500 cm **Nr. 67604 414,—**
Adria Caravan - 550 cm **Nr. 67605 444,—**
Adria Caravan - 600 cm **Nr. 67606 484,—**
Kit Adria Caravan (2 x 50 cm + 1 x 27 cm) **Nr. 67602 198,—**
7. Kit Laika Kreos 05 - ab 2005 **Nr. 17180 101,—**
8. Kit Laika Rexosline - Kreos 09 **Nr. 17829 170,—**
9. Kit Hobby Caravan ab 2009 **Nr. 15557 224,—**
10. Kit Hobby Caravan ab 2014 **Nr. 67469 227,—**
11. Kit Hobby Easy - Adria Adora **Nr. 19848 207,—**
12. Kit Hobby Excellent **Nr. 19849 273,—**
13. Kit Hobby Premium & Ontour ab 2012 **Nr. 67470 218,—**
14. Carthago Chic - Rapido i80 - i90 bis 2014
Carthago Chic - Rapido - 400 cm **Nr. 17668 276,—**
Carthago Chic - Rapido - 450 cm **Nr. 17669 331,—**
Carthago Chic - Rapido - 490 cm **Nr. 17670 336,—**
Carthago Chic - Rapido - 550 cm **Nr. 67262 389,—**
15. Carthago Malibu - 340 cm **Nr. 67472 281,—**
Carthago Malibu - 400 cm **Nr. 67473 319,—**
Carthago Malibu - 450 cm **Nr. 67474 379,—**
Carthago Malibu - 490 cm **Nr. 67475 391,—**
16. LMC - TEC - 450 cm **Nr. 67265 229,—**
LMC - TEC - 500 cm **Nr. 67266 239,—**
LMC - TEC - 550 cm **Nr. 67267 259,—**
LMC - TEC - 600 cm **Nr. 67268 269,—**
17. Hymer - 320 cm **Nr. 66792 248,—**
Hymer - 340 cm **Nr. 66705 262,—**
Hymer - 370 cm **Nr. 66706 279,—**
Hymer - 400 cm **Nr. 66707 279,—**
Hymer - 450 cm **Nr. 66708 322,—**
Hymer - 490 cm **Nr. 66709 330,—**
Hymer - 550 cm **Nr. 67263 388,—**
Hymer - 600 cm **Nr. 67264 388,—**
18. Kit Ducato-Jumper-Boxer H2 ab 2006. Mit Kit Rain Guard. Für F80s und F65s.
H2 - L2/L3 bis 370 cm - silber **Nr. 17665 141,—**
H2 - L2/L3 bis 370 cm - schwarz **Nr. 66793 179,—**
H2 - L4 ab 400 cm - silber **Nr. 15597 177,—**
19. Kit Ducato-Jumper-Boxer H2 - Low Profile ab 2006. Mit Rain Guard Slim Kit und Kit Cover. Nur für F80s. Nicht geeignet für Fahrzeuge mit vorderer Panoramadachhaube.
H2 - L2/L3 bis 370 cm - silber **Nr. 67608 170,—**
H2 - L2/L3 bis 370 cm - schwarz **Nr. 67609 187,—**
H2 - L4 ab 400 cm - silber **Nr. 67610 203,—**
20. Kit Ducato-Jumper-Boxer H3 ab 2006
H3 - L3/L4 **Nr. 18086 149,—**
21. Kit Smart Clamp Ducato. Montagekit zur Montage der F80s Markise am Dachträgersystem Smart Clamp System von Thule. Fiat Ducato ab 2006 - H2 - L2/L3/L4. **Nr. 16295 150,—**
22. Kit Ducato H2 Skyroof. Für Fahrzeuge mit einer zu öffnenden Panoramadachhaube **Nr. 67611 169,—**
23. Kit Iveco Daily H2 2006 bis 2014 **Nr. 17272 115,—**
24. Kit Mercedes Sprinter H2/VW Crafter H2 Sprinter ab 2006, Crafter 2006 bis 2016 **Nr. 17666 164,—**
25. Kit Mercedes Sprinter mit Roof Rail ab 2006 **Nr. 17663 140,—**
26. Kit Renault Master H2/Opel Movano H2/Nissan NV400 H2 ab 2010 **Nr. 15873 150,—**
27. Kit VW Crafter/MAN TGE mit Roof Rail ab 2017 **Nr. 67158 303,—**
28. Kit VW Crafter/MAN TGE H3 ab 2017 **Nr. 66443 367,—**
29. Adapter Ford Transit H3 ab 2014
H3 - L3 - 320 cm **Nr. 67612 306,—**
H3 - L4 - 400 cm **Nr. 16290 389,—**
30. Adapter Ford Transit Van H2
H2 - L2 - 290 cm **Nr. 67706 235,—**
H2 - L3 - 340 cm **Nr. 67707 255,—**

FIAMMA Motor Kit

Wie können Sie Ihre Markise noch leistungsstärker machen? Indem Sie den passenden Motor für jedes Modell installieren!
Alle 12 V-Motoren: ideal für jedes Campingabenteuer und jedes Fahrzeug.

Eigenschaften:
- 12 V-Motor
- Ausgestattet mit Control-System-Steuerung



Motor Kit Compact F80

Kompakt, mit Endkappen aus Aluminium ausgestattet und passt sich perfekt an die Optik der Markise an. Betätigung über ein praktisches Wandsteuergerät Control System.

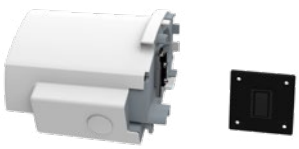

Motor Kit Plus F80s

Dank der komfortablen Infrarot-Fernbedienung lässt sich die Markise mit wenigen Handgriff en öffnen und schließen; die Steuerung ermöglicht ein selbstständiges Spannen des Tuches. Inklusive Wandsteuergerät Control System.

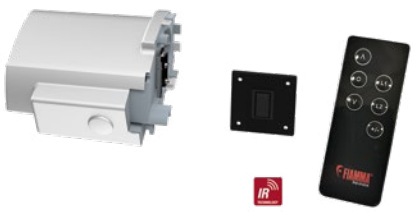

Motor Kit Advanced F80

Mit der praktischen App Fiamma (für Android oder iOS), kann die Markise F80s/L über das Smartphone angesteuert werden. Sie kann damit geöffnet und geschlossen werden und die LEDs können ein- und ausgeschaltet oder aber gedimmt werden. Außerdem ist das Control System als Wandsteuergerät inklusive.

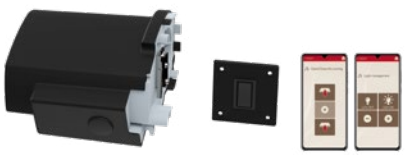

	Stromversorgung	Gewicht	Polar White	Titanium	Deep Black	Preis
Motor Kit Compact F80s	12 V	1,9 kg	**66437**	**66438**	**66439**	**510,—**
Motor Kit Plus F80s	12 V	2,0 kg	**66440**	**66441**	**66442**	**578,—**
Motor Kit Advanced F80s	12 V	2,0 kg	**67636**	**67637**	**67638**	**680,—**
Motor Kit Compact F80L	12 V	2,4 kg	**67507**	**67508**	**67509**	**553,—**
Motor Kit Advanced F80L	12 V	2,5 kg	**67510**	**67511**	**67558**	**722,—**

Motor Kit Compact F45

Kompakter Motor für Markisen F45s und F45L, der sich durch seine geringe Abmessungen, einfache Bauweise und sehr gute Leistungen auszeichnet. Mit Control-System-Bedienung am Seitenteil.



Motor Kit Advanced F45

Praktische Fiamma-App (für Android und iOS) zur Steuerung Ihrer Markise F45s/L: Öffnen und Schließen, LED-Steuerung (an/aus/dimmen). Der Motor ist auch mit einer Control-System-Bedienung am Seitenteil ausgestattet.



	Stromversorgung	Gewicht	Polar White	Titanium	Deep Black	Preis
Motor Kit Compact F45s	12 V	2,0 kg	**15868**	**15869**	**67270**	**527,—**
Motor Kit Advanced F45s	12 V	2,1 kg	**67504**	**67505**	**67506**	**714,—**
Motor Kit Compact F45L	12 V	2,5 kg	**15534**	**15535**	**67689**	**553,—**
Motor Kit Advanced F45L	12 V	2,6 kg	**67634**	**67635**	**67690**	**722,—**

FIAMMA Markise F40van



FIAMMA®-Markise F40van. Kompaktes Design und hervorragende Leistung. Das Nonplusultra für Ihren Campingbus! Durch den geringen Ausstand und die tiefergelegten Halterungen passt sich die Markise perfekt Ihrem Fahrzeug an und kann schnell und einfach ausgebaut werden.

- Dachmarkise mit Kurbel und praktischer sichtbarer Öse
- Verschiedene spezifische Adapter als Option erhältlich (siehe unten)
- Max. Höhe der Ständer gleich 220 cm zur maximalen Ausnutzung der Markisenhöhe
- Doppelte Kederschiene - gleichzeitige Anbringung einer Frontwand, eines Vorzeltes und weiteres Zubehör
- One Way Roll - sorgt immer für die korrekte Richtung beim Aufwickeln des Tuches
- Nicht geeignet für Fahrzeuge mit Aufstelldach
- Länge 210 und 270 cm
- Gehäuse Deep Black
- Tuch Royal Grey



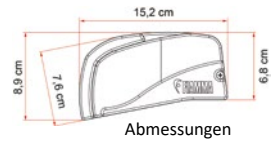

Abmessungen Markisengehäuse



	Länge der Markise	Länge des Tuches	Auszug	Schatten-fläche	Gewicht	Nr.	Preis
F40van 210	210 cm	199 cm	150 cm	2,9 m²	17 kg	**67708**	**922,—**
F40van 270	270 cm	257 cm	225 cm	5,8 m²	19 kg	**67106**	**983,—**

FIAMMA Adapter F40van

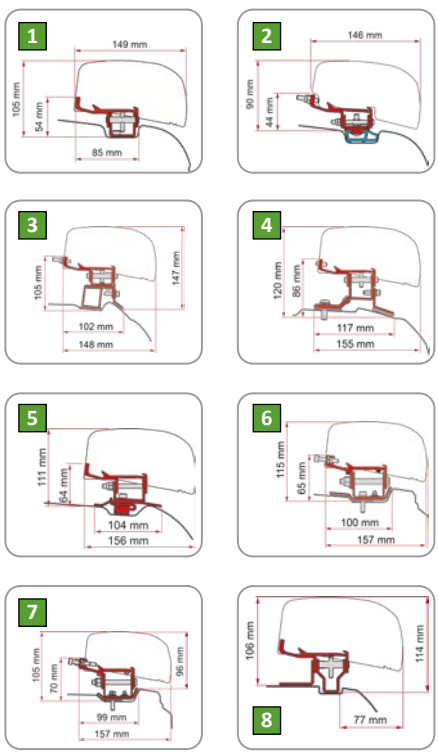

Adapter F40van - zur Montage unbedingt erforderlich.

1. Kit VW T5/T6 ab 2003. H1 - L1/L2 - Transporter/ Caravelle/Multivan. **Nr. 67607 111,—**

2. Kit VW T5/T6 Rail ab 2003. Für VW C-Schiene. **Nr. 67709 119,—**

3. Kit Mercedes V-Klasse ab 2014 **Nr. 67496 301,—**

4. Kit Ford Custom L1 ab 2012 **Nr. 67493 238,—**
Kit Ford Custom L2 ab 2012 **Nr. 67494 238,—**

5. Adapter PSA ab 2014 **Nr. 16303 382,—**

6. Kit Renault Trafic L1 ab 2014. H1 - L1 - Nissan NV 300/Fiat Talento ab 2014, Opel Vivaro 2014 - 2018. **Nr. 67486 211,—**

7. Kit Renault Trafic L2 ab 2014. H1 - L2 - Nissan NV 300/Fiat Talento ab 2014, Opel Vivaro 2014 - 2018. **Nr. 67484 288,—**

8. Kit Nissan NV200. Nur für F40van 210. **Nr. 67765 105,—**

Kit Rain Guard + Cover F40van.
Set mit hermetischer Abdichtung und Gehäuse, um die Halterung bestmöglich mit der Markise F40van und dem Fahrzeug zu integrieren. Die Dichtung beugt dem Eindringen von Wasser vor und wird zwischen dem Markisenadapter und dem Fahrzeugdach angebracht. Gewicht 0,8 kg.

9. Kit Rain Guard F40van VWT5/T6. Abdichtungslänge 270 cm. **Nr. 67201 155,—**

10. Kit Rain Guard F40van Mercedes V-Klasse. Abdichtungslänge 2 x 110 cm. **Nr. 67491 182,—**

Kit Rain Guard + Cover F40van

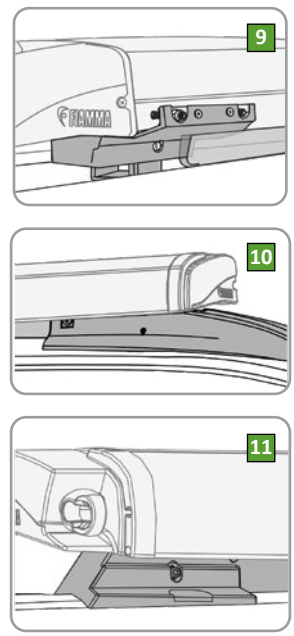

11. Kit Rain Guard F40van Ford Custom L1. Abdichtungslänge 2 x 100 cm. **Nr. 67488 160,—**

Kit Rain Guard F40van Ford Custom L2. Abdichtungslänge 2 x 110 cm. **Nr. 67490 160,—**

FIAMMA Markise F35 Pro





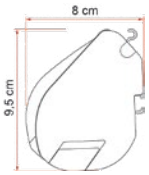

Abmessungen Markisengehäuse



Safety-Strip F35 Pro. Ein 39 cm langer Gurt mit entsprechendem Schieber zur zusätzlichen Schließung des Gehäusekastens für mehr Sicherheit bei unebenen Strecken.

Nr. 19858 11,50



FIAMMA®-Markise F35 Pro. Die Markise für Ihren Wohnwagen, Campingbus, Geländewagen oder Kombi. Robustes, eloxiertes Aluminiumgehäuse mit manueller Funktion. Die Fiamma F35 Pro ist die praktische, manuell zu betätigende Markise mit integrierten Stützfüßen in der Walze, welche dank der verschiedenen Halterungen (siehe unten) an jegliche Campingbusse angebracht werden kann. Durch die Doppelkederschiene ist es möglich zwei Frontteile oder Zubehör gleichzeitig einzuziehen.
Fahrzeugtyp - Besonders geeignet für Wohnwagen, Campingbus, Geländewagen und Kombi.
Montageart - Wandmontage, Adapter als Zubehör erhältlich (siehe unten).
Farben & Materialien - Gehäuse aus stabilem Aluminium. Gehäusefarben: Titanium oder Deep Black. Tuch aus wasserdichtem Vinyl (90 % Polyvinylchlorid + 10 % Polyester), lichtdurchlässig, beidseitig bedruckt. Tuchfarben: Royal Blue und Royal Grey.

	Markisenlänge	Tuchlänge	Auszug	Max. Höhe vom Boden	Schatten-fläche	Gewicht	Gehäuse	Royal Blue	Royal Grey	Preis
F35 Pro 180*	183 cm	162 cm	180 cm	195 cm	2,9 m²	8,5 kg	titanium deep black	**67091** -	**67092** **67257**	**429,—** **429,—**
F35 Pro 220*	223 cm	202 cm	225 cm	225 cm	4,5 m²	10,5 kg	titanium deep black	**67093** -	**67094** **67258**	**479,—** **479,—**
F35 Pro 250*	253 cm	232 cm	225 cm	225 cm	5,2 m²	11,5 kg	titanium deep black	**67095** -	**67096** **67097**	**495,—** **495,—**
F35 Pro 270*	273 cm	254 cm	225 cm	225 cm	5,7 m²	13,0 kg	titanium deep black	**67098** -	**67099** **67100**	**489,—** **489,—**
F35 Pro 300*	303 cm	288 cm	225 cm	225 cm	6,4 m²	14,0 kg	titanium deep black	**67101** -	**67102** **67259**	**519,—** **519,—**

***Nur solange Vorrat reicht**

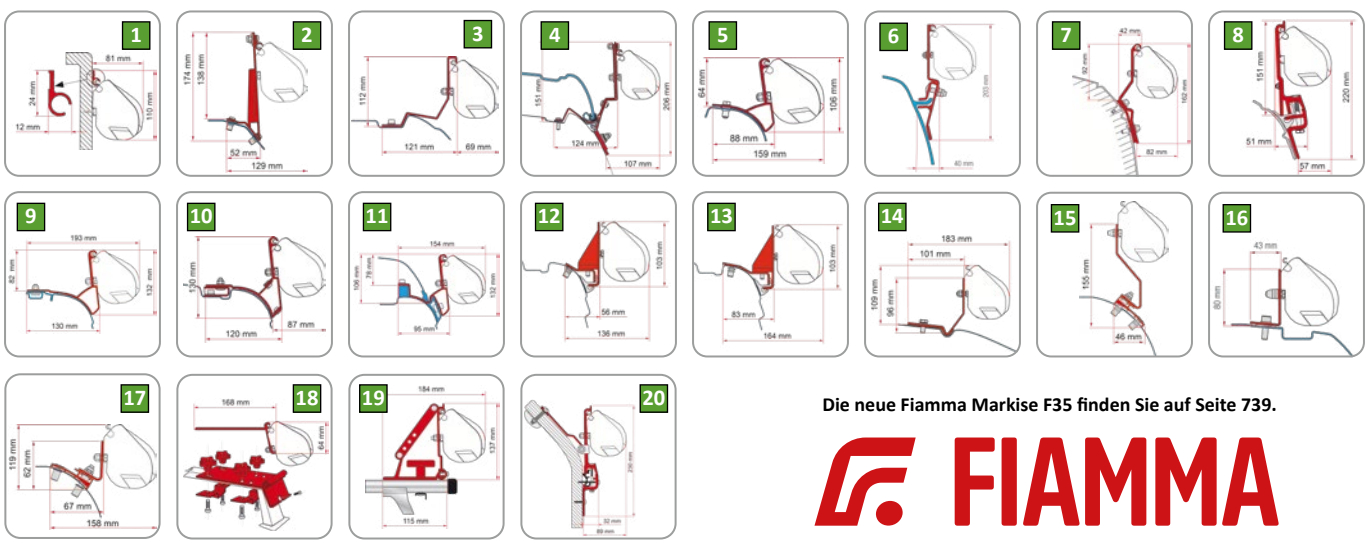

Die neue Fiamma Markise F35 finden Sie auf Seite 739.

FIAMMA

Adapter F35 Pro - zur Montage an der Fahrzeugwand oder an einer Dachreling unbedingt erforderlich.

1. Rail 300 cm **Nr. 16751** **31,80**
Rail 400 cm **Nr. 16748** **39,60**
2. Kit Ford Custom. Achtung: Das Öffnen und Schließen der Markise muss bei geschlossener Schiebetür erfolgen. Farbe Schwarz **Nr. 67693** **164,—**
3. Kit Mercedes Viano/Viano Marco Polo/Vito/V-Klasse*. Vito ab 2004, V-Klasse ab 2014, nicht geeignet für V-Klasse mit Aufstelldach und Viano mit elektrischem Dach. **Nr. 17862** **105,—**
4. Kit V-Klasse Marco Polo ab 2014 - nur für manuelles Aufstelldach **Nr. 67054** **248,—**
5. Kit Renault Trafic/Opel Vivaro/Nissan Primastar/Fiat Talento 2001 - 2014* **Nr. 18106** **89,10**
6. Kit VW T3 / VW T3 Lift Roof* **Nr. 16300** **96,—**
7. Kit VW T4 / VW T4 Lift Roof* **Nr. 17828** **69,40**
8. Kit Brandrup VW T4* **Nr. 66326** **112,—**
9. Kit VW T5/T6 Multivan/Transporter*. 2 x 12 cm. Montage auf die Original-Aluschiene von VW. **Nr. 17149** **96,30**
10. Kit VW T5/T6 Multivan/Transporter*. 2 x 21,5 cm. Montage ohne C-Schiene. **Nr. 19859** **112,—**
11. Kit VW T5/T6 California* **Nr. 18108** **101,—**
12. Kit Combi Rail Bracket (Rail Brandrup - Vamoose) **Nr. 67613** **113,—**
13. Kit VW T5/T6 Multirail Reimo. Auch für Modelle mit Aufstelldach. **Nr. 67614** **119,—**
14. Kit VW Caddy Maxi ab 2016 **Nr. 16299** **101,—**
15. Kit VW Caddy Maxi Lift Roof ab 2016 **Nr. 16298** **136,—**
16. Kit Nissan NV200. Ab 2009, Nissan Evalia ab 2010, Mitsubishi Delica V ab 2007. **Nr. 67481** **112,—**
17. Kit PSA. Auch für Modelle mit Aufstelldach. **Nr. 67480** **146,—**
18. Kit Standard*. Montage an Dachreling. **Nr. 15998** **87,60**
19. Kit Auto. Montage an Dachreling. **Nr. 17104** **95,20**
20. Kit Eriba Touring **Nr. 66325** **99,95**
***Nur solange Vorrat reicht**

FIAMMA CaravanStore Evo



NEU!





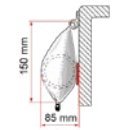



Kit Hobby - Knaus



Rafter Caravanstore

CaravanStore Evo. Restyling der manuellen Markise CaravanStore: neue Mechanik für die Tuchspannung und neue Profile für Stützstangen und Arme. Einfach in der Bedienung und robust im Gebrauch.
Einfache Montage durch Einziehen in die Kederschiene. Sekundenschnell einsatzbereit dank des innovativen Rollsystems. Die verstärkte Rolle, in welcher sich die Stützfüße und Spannarme befinden, kann sowohl nach innen als auch nach außen aufgerollt werden.
Ab Version 290 bietet die Markise mit einer Tuchlänge von 250 cm im ausgefahrenen Zustand einen großzügigen Schattenbereich.
Mit einer Auswahl aus zehn verschiedenen Längen und zwei Tuchvarianten ist für jeden Bedarf und Geschmack etwas dabei.
Vorteile: Stützfüße mit sicherem Befestigungssystem (können auch an der Wand montiert werden), Teleskopstützen in der Rolle integriert und dadurch schnell ausziehbar, progressives Zahnspannsystem, doppelte Kederschiene in der Frontblende, verstärkter Markisensack mit Antikratzband, Spannarmauflage aus Gummi zum Schutz der Fahrzeugwand.
Die Markise ist in einem weichen Futteral aus Vinyl mit starkem Reißverschluss geschützt. Mehrschichtiges Tuch (90 % Polyvinylchlorid + 10 % Polyester), wasserdicht und UV-beständig, beidseitig bedruckt.
Farben: Royal Blue, Royal Grey.

CaravanStore Evo	Länge der Markise	Länge des Tuches	Auszug	Schatten-fläche	Gewicht	Royal Blue	Royal Grey	Preis
200	193 cm	162 cm	180 cm	2,9 m²	8,0 kg	**67715**	**67716**	**471,—**
230	235 cm	202 cm	225 cm	4,5 m²	9,0 kg	**67717**	**67718**	**512,—**
260	264 cm	232 cm	225 cm	5,2 m²	10,5 kg	**67719**	**67720**	**532,—**
290	286 cm	254 cm	250 cm	6,3 m²	12,1 kg	**67721**	**67722**	**541,—**
320	316 cm	284 cm	250 cm	7,1 m²	13,2 kg	**67723**	**67724**	**551,—**
370	366 cm	334 cm	250 cm	8,4 m²	14,3 kg	**67725**	**67726**	**582,—**
425 *	416 cm	384 cm	250 cm	9,6 m²	15,5 kg	**67727**	**67728**	**662,—**
450 **	447 cm	414 cm	250 cm	10,3 m²	16,6 kg	**67729**	**67730**	**722,—**
500 ***	497 cm	465 cm	250 cm	11,6 m²	17,8 kg	**67731**	**67732**	**794,—**
550 ***	547 cm	515 cm	250 cm	12,8 m²	18,9 kg	**67733**	**67734**	**839,—**
Kit Hobby - Knaus zur Anbringung der CaravanStore an den Hobby-Wohnwagen 2009, Serie 6.							**17899**	**18,—**
Rafter CaravanStore. Spannstange aus eloxiertem Aluminium. Passend für CaravanStore mit 225 cm und 250 cm Auszug. Serienmäßig bei CS Evo 425/450.							**67202**	**41,80**
CaravanStore Support Leg. Serienmäßig bei CS Evo ab 450.							**17697**	**82,90**

* Ein Rafter CaravanStore mitgeliefert. ** Ein Rafter CaravanStore und ein CaravanStore Support Leg mitgeliefert. *** Zwei CaravanStore Support Leg mitgeliefert

FIAMMA CaravanStore Evo ZIP





NEU!

CaravanStore Evo ZIP. Die beste Komplettlösung. Markise im Futteral mit Vorzelt. Durch das ZIP System von Fiamma werden die Seitenteile mittels zweier robuster Reißverschlüsse mit dem Markisentuch verbunden. Mehr Raum und Schattenfläche durch erhöhten Auszug von 250 cm. Flexyblock System, was die Spannung der Rafter aufgrund des erhöhten Auszuges verstärkt. Verstärkung der inneren Gleitstöpsel in der Walze, welche eine maximale Bequemlichkeit beim Öffnen der Markise garantieren. Leicht und schnell aufgebaut. Günstig im Preis. Durch die beiden Kederschienen in der Tuchrolle kann noch zusätzlich ein Sun-View eingezogen werden. Die drei Crystalfenster können geöffnet werden und sind mit einem Moskitonetz ausgestattet. Großer Klettverschlussstreifen für ein komplettes Schließen des Fensters. Die Teile der Vorderwand sind austauschbar, die Tür kann sowohl links als auch rechts eingesetzt werden.
Hergestellt aus weißem und grauem Vinyl (90 % Polyvinylchlorid + 10 % Polyester). Markise mit Polar White Markisensack und Tuch Royal Blue oder Royal Grey.

Lieferumfang: Markise (Typ CS Evo), Vorderwand mit Tür und Fenster, 2 Seitenteile mit Fenster, Vorhängekit für alle Fenster, Befestigungssystem Rapid Set CS, Erdnagel-Kit zur sicheren Verankerung, Mega Bag, Caravanstore Support Leg (ab 370, 2 x ab 500) und Rafter CaravanStore XL (bei 450).

Caravanstore Support Leg. Verstärkte Stütze zur Anbringung an die Vorderrolle der Caravanstore, um die Widerstandsfähigkeit zu erhöhen (siehe Tabelle).

CaravanStore Evo ZIP	Höhe vom Boden	Auszug	Gewicht	Royal Blue	Royal Grey	Preis
CaravanStore Evo ZIP 290	240 - 260 cm	250 cm	33,1 kg	**67185**	**67186**	**2.087,—**
CaravanStore Evo ZIP 320	240 - 260 cm	250 cm	34,5 kg	**67187**	**67188**	**2.184,—**
CaravanStore Evo ZIP 370	240 - 260 cm	250 cm	36,2 kg	**67189**	**67190**	**2.387,70**
CaravanStore Evo ZIP 425	240 - 260 cm	250 cm	37,7 kg	**67130**	**67138**	**2.451,—**
CaravanStore Evo ZIP 450	240 - 260 cm	250 cm	39,2 kg	**67131**	**67139**	**2.505,—**
CaravanStore Evo ZIP 500	240 - 260 cm	250 cm	41,0 kg	**67132**	**67140**	**2.749,—**
CaravanStore Evo ZIP 550	240 - 260 cm	250 cm	42,3 kg	**67133**	**67141**	**2.914,20**
CaravanStore Support Leg. Serienmäßig bei CS Evo ab 450 und CS Evo ZIP ab 370.			1,7 kg	**17697**		**82,90**
Rafter CaravanStore. Serienmäßig bei CS Evo 425/450 und CS Evo ZIP ab 450.			0,6 kg	**67202**		**41,80**



FIAMMA Privacy Room



Privacy Room. Das klassische Vorzelt eignet sich für jede Gelegenheit sowohl bei kurzen als auch bei längeren Aufenthalten und ist das Beste und vielseitigste Markisenzelt. Seitenteile können auch separat benutzt werden.

Eigenschaften:

- Modularität: Basismodule Van [S], Medium [M], Large [L], [XL] und [XXL] und eine breite Palette zusätzlicher Paneele
- Besteht aus einer Front- und zwei Seitenpaneelen
- Alle Crystal-Fensterflächen sind aufrollbar und serienmäßig mit Moskitonetz und Vorhängen versehen
- Die Tür auf der Frontwand kann einfach sowohl rechts als auch links angebracht werden
- Serienausstattung: Heringe und Bag (Maße 140 x 27 x 40 cm) zur Aufbewahrung von Privacy und Gestänge

- Seiten- und Frontteile: Mit aufrollbarem Crystal-Fenster, Moskitonetz und Vorhängen
- Zusätzliche Frontpanele: Mit festen Crystal-Fenstern und serienmäßigen Vorhängen
- Fenster: Mit bequemen Reißverschlüssen einem großen Klettverschlussstreifen, der das Fenster sicher verschlossen hält
- Fast Clip: Für eine schnelle und sichere Befestigung der Seitenteile am Markisentuch durch Klemmverschlüsse
- Reißverschlüsse: Um die Teile hermetisch miteinander zu befestigen
- Tuch aus Vinyl (90 % Polyvinylchlorid + 10 % Polyester): Wasserdicht, UV-beständig und abwaschbar
- Polster: Zusätzlicher vertikaler Schutz für den hinteren Teil der Seitenteile
- Vertical Rafter. Teleskopierbar, aus Aluminium, serienmäßig (2 St.) zur Blockierung des Polsters (Ausführung der F80s für Ducato ausgestattet mit Magneten, keine Vertical Rafter)

Lieferumfang: Frontteil mit aufrollbarem Fenster, Moskitonetz und Tür, Seitenwände mit aufrollbaren Fenstern und Moskitonetz, Vorhängekit für alle Vorzeltfenster, Befestigungssystem Fast Clip, Mega Bag.

Privacy Room Van 260. Ausführung in der Standardgröße für die F45s 260 aber auch für die F45s 250 oder frühere Markisen geeignet. Für die F45s 300 VW T5 ist eine Erweiterung mit Reißverschluss in 40 cm (Frontwand 40) erhältlich.

Privacy Room F80s / F80L. Ausführungen in der Standardgröße 300 cm. Um das Privacy Room dann bei anderen Markisenlängen der F80s / F80L benutzen zu können, sind Erweiterungen mit Reißverschluss (Frontwand 20/40/50/70/100/125/150/200) erhältlich.

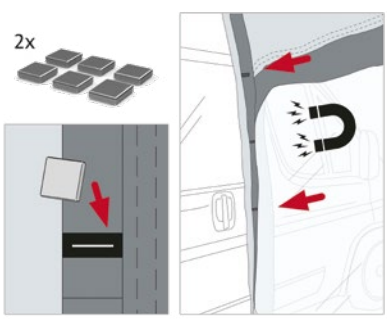

Privacy Room 300 S (Ducato H2) und Privacy Room 300 L (Ducato H3) serienmäßig mit Magnet-Kit (2 Sätze von 6 Magneten), die, in die Taschen der Seitenteile eingesetzt, eine vollständige Haftung am Ducato-Fahrzeug ermöglichen.



Privacy Room F45s / F45L	Länge	Höhe	Auszug	Gewicht	Nr.	Preis
Privacy Room Van 260	260 cm	180 - 220 cm	200 cm	23,7 kg	**17194**	**1.350,—**
Frontwand Van 40	40 cm	180 - 220 cm		0,4 kg	**15507**	**82,10**
Privacy Room 300 Medium	300 cm	225 - 250 cm	250 cm	24,4 kg	**17192**	**1.347,—**
Privacy Room 300 Large	300 cm	251 - 280 cm	250 cm	24,7 kg	**17202**	**1.367,—**
Frontwand 25	25 cm			0,3 kg	**16366**	**55,10**
Frontwand 50	50 cm			0,6 kg	**16332**	**84,70**
Frontwand 75	75 cm			0,7 kg	**16354**	**101,—**
Frontwand 100	100 cm			0,9 kg	**16333**	**122,—**
Frontwand 125	125 cm			1,2 kg	**16356**	**150,—**
Frontwand 150	150 cm			1,4 kg	**16357**	**173,—**
Frontwand 200	200 cm			1,9 kg	**16358**	**215,—**
Privacy Room F80s / F80L	**Länge**	**Höhe**	**Auszug**	**Gewicht**	**Nr.**	**Preis**
Privacy Room 300 S (Ducato H2)	300 cm	245 cm	250 cm	23,2 kg	**67627**	**1.412,—**
Privacy Room 300 M (Caravan)	300 cm	245 - 280 cm	250 cm	23,2 kg	**16364**	**1.604,—**
Privacy Room 300 L (Ducato H3) *	300 cm	280 cm	250 cm	24 kg	**67737**	**1.625,—**
Privacy Room 300 XL	300 cm	245 - 280 cm	275 cm	24,2 kg	**67254**	**1.615,—**
Privacy Room 300 XXL	300 cm	281 - 310 cm	275 cm	25,8 kg	**67255**	**1.714,—**
Frontwand 20	20 cm			0,3 kg	**16331**	**55,10**
Frontwand 40	40 cm			0,6 kg	**16371**	**84,70**
Frontwand 50	50 cm			0,7 kg	**16332**	**84,70**
Frontwand 70	70 cm			0,7 kg	**16376**	**101,—**
Frontwand 100	100 cm			0,9 kg	**16333**	**122,—**
Frontwand 125	125 cm			1,2 kg	**16356**	**150,—**
Frontwand 150	150 cm			1,4 kg	**16357**	**173,—**
Frontwand 200	200 cm			1,9 kg	**16358**	**215,—**
Optionales Zubehör				**Gewicht**	**Nr.**	**Preis**
Pack Organizer Privacy				0,4 kg	**66333**	**43,60**
Gardinen-Kit Dark Grey 2er Set				2,7 kg	**67628**	**84,50**
Gardinen-Kit Dark Grey 6er Set				3,0 kg	**67629**	**250,—**
Kit Privacy O. Optionales Kit, das die Montage des Privacy Room und Privacy Room Light an den Markisen Thule 4900-5002-5003-5200 und Tristor 2 ermöglicht.				0,1 kg	**67738**	**45,70**

* Für die Fahrzeuge Mercedes Sprinter, VW Crafter und Fiat Ducato H3 ist das Aluminiumgestänge Fast Clip Light im Lieferumfang enthalten.

FIAMMA Privacy Room Light


Kit Poles Light

Privacy Room Light. Ästhetische Neugestaltung des Privacy Room Light, mit neuen Farben und Kombinationen. Erneuertes Polyestergewebe für höhere UV-Beständigkeit; PVC-Boden und Crystal-Fenster aus leistungsfähigeren Materialien. Leicht und kompakt für die Sommer- oder Übergangszeit.

Eigenschaften:

- Modularität: Basismodule (Van [S], Medium [M], Large [L] und eine breite Palette zusätzlicher Paneele
- Frontwand mit aufrollbarem Crystal-Fenster, Moskitonetz, Vorhängen und aufrollbarer Tür
- Zusätzliche Frontpanele mit festem Crystal-Fenster und serienmäßigen Vorhängen oder festen Verdunkelungen
- Seitenwände mit aufrollbarer Verdunkelung und Moskitonetz
- Serienausstattung: Heringe und Bag Light (Maße 140 x 25 x 25 cm) zur Aufbewahrung von Privacy und Gestänge
- Fast Clip CS: Für eine schnelle und sichere Befestigung von Markisentuch und Seitenteile durch Klemmverschlüsse

- Reißverschlüsse: Um die Teile hermetisch miteinander zu befestigen
- Tuch aus Polyester (100 % Polyester): Leicht, strapazierfähig und abwaschbar
- Kit Poles Light: Teleskopierbar, aus Aluminium, optional (2 St.) zur Blockierung des Polsters
- Gummizüge mit Haken: Wird an der Markise und am Boden befestigt, um das Privacy seitlich zu schließen

Lieferumfang: Vorderwand, Seitenwände, Vorhängekit für die Vorderwand, Fast Clip Light, Erdnagel-Kit, Gummizüge mit Haken, Mega Bag Light.

Privacy Room Light F45s / F45L. Ausführungen in der Standardgröße 300 cm. Um das Privacy Room dann bei anderen Markisenlängen der F45s / F45L benutzen zu können, sind Erweiterungen mit Reißverschluss (Frontwand 25/50/75/100/125/150/200) erhältlich.

Privacy Room Light 260 Van. An jedem Campingbus (VW T5/T6, Mercedes Viano, Opel Vivaro, usw.) an welchem eine F45s montiert ist, kann auch ein Privacy Room Light angebracht werden. Für die F45s 300 VW T5 ist eine Erweiterung mit Reißverschluss in 40 cm (Frontwand Van 40) erhältlich.

Privacy Room Light F80s. Ausführungen in der Standardgröße 300 cm. Um das Privacy Room dann bei anderen Markisenlängen der F80s benutzen zu können, sind Erweiterungen mit Reißverschluss (Frontwand 20/40/70/100/125/150) erhältlich.

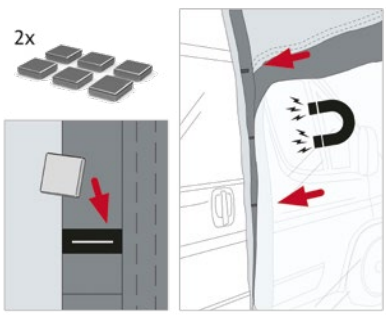

Privacy Room Light 300 S (Ducato H2) und Privacy Room Light 300 L (Ducato H3) serienmäßig mit Magnet-Kit (2 Sätze von 6 Magneten), die, in die Taschen der Seitenteile eingesetzt, eine vollständige Haftung am Ducato-Fahrzeug ermöglichen.





Privacy Room Light F45s / F45L	Länge	Höhe	Auszug	Gewicht	Nr.	Preis
Privacy Room Light 260 Van	260 cm	180 - 220 cm	200 cm	12,0 kg	**67595**	**1.025,—**
Frontwand Van 40	40 cm	180 - 220 cm		0,4 kg	**67739**	**52,10**
Privacy Room Light 300 Medium	300 cm	225 - 250 cm	250 cm	14,4 kg	**67596**	**1.026,—**
Privacy Room Light 300 Large	300 cm	251 - 280 cm	250 cm	14,7 kg	**67597**	**1.037,—**
Frontwand 25	25 cm			0,4 kg	**67598**	**55,10**
Frontwand 50	50 cm			0,6 kg	**67623**	**55,10**
Frontwand 75	75 cm			0,7 kg	**67630**	**65,20**
Frontwand 100	100 cm			0,8 kg	**67624**	**103,—**
Frontwand 125	125 cm			0,9 kg	**67631**	**120,—**
Frontwand 150	150 cm			1,1 kg	**67740**	**147,—**
Frontwand 200	200 cm			1,4 kg	**67741**	**196,—**
Privacy Room Light F80s	**Länge**	**Höhe**	**Auszug**	**Gewicht**	**Nr.**	**Preis**
Privacy Room Light 300 S (Ducato H2)	300 cm	245 cm	250 cm	14,6 kg	**67742**	**1.124,—**
Privacy Room Light 300 M (Caravan)	300 cm	245 - 280 cm	250 cm	14,8 kg	**67743**	**1.219,—**
Privacy Room Light 300 L (Ducato H3)	300 cm	280 cm	250 cm	15,3 kg	**67744**	**1.255,—**
Frontwand 20	20 cm			0,3 kg	**67622**	**55,10**
Frontwand 40	40 cm			0,5 kg	**67759**	**55,10**
Frontwand 70	70 cm			0,7 kg	**67760**	**65,20**
Frontwand 100	100 cm			0,8 kg	**67624**	**103,—**
Frontwand 125	125 cm			0,9 kg	**67631**	**120,—**
Frontwand 150	150 cm			1,1 kg	**67740**	**147,—**
Optionales Zubehör				**Gewicht**	**Nr.**	**Preis**
Kit Poles Light. Spezielle Andruckstangen aus Aluminium für Privacy Room Light und CS Light. Set mit 2 Stück.				2,0 kg	**17127**	**84,60**
Kit Privacy O. Optionales Kit, das die Montage des Privacy Room und Privacy Room Light an den Markisen Thule 4900-5002-5003-5200 und Tristor 2 ermöglicht.				0,1 kg	**67738**	**45,70**

FIAMMA Privacy Ultra Light





Privacy Ultra Light. Dank der schnellen Montage ist dieses Produkt insbesondere für kurze Aufenthalte oder Wochenenden geeignet.

- Universalausführung, welche sich an jede Markisenhöhe anpasst (Medium, Large und Ducato)
- Geeignet für die Markisen F45s, F45L, F80s
- Montagevielseitigkeit, unabhängig ob gerade oder profilierte Fahrzeugwand
- Doppeltes Dach, bestehend aus dem Markisentuch und dem Vorzeltdach für eine konstante Durchlüftung
- Material Ripstop (100 % Polyester), leicht im Gewicht, riss- und kratzfest
- Seitenwände mit aufrollbarem Fenster und Verdunkelung können komplett geöffnet werden
- Die Schattenfläche kann durch vollständiges Aufstellen der Seitenwände mit dem optionalen Kit Poles (Nr. 15579) vergrößert werden
- Komplett mit Aufbewahrungstasche für Privacy und Gestänge







Lieferumfang: Dach, Front- und Seitenwände aus einem durchgehenden Teil, Vorhängekit für die Vorderwand, Montagekit für Fiamma-Markisen, Querrafter-Kit als Stützen, Spanngurte-Kit und Erdnägel und Transporttasche.

Privacy Ultra Light	Länge der Markise	F45s/ F45L	F80s	Höhe	Gewicht	Nr.	Preis
Privacy Ultra Light 260 Van	260 cm	•		180 - 220 cm	12,3 kg	**66328**	**1.141,—**
Privacy Ultra Light 300	300/320 cm	•	•	230 - 280 cm	14,2 kg	**66329**	**1.239,—**
Privacy Ultra Light 350	350/370 cm	•	•	230 - 280 cm	15,4 kg	**66330**	**1.276,—**
Privacy Ultra Light 400	400 cm	•	•	230 - 280 cm	16,6 kg	**66331**	**1.387,—**
Privacy Ultra Light 450	450 cm	•	•	230 - 280 cm	17,8 kg	**66332**	**1.428,—**
Kit Poles. Set mit zwei Aluminiumstangen, zum Aufstellen der Seitenwände.					0,7 kg	**15579**	**97,50**

FIAMMA Privacy Room CS Light





Die kompakte und leichte Privacy Lösung für die CaravanStore/CaravanStore XL/ CaravanStore EVO und F35 Pro/F35. Einfache und schnelle Anbringung. Die Seitenfenster, welche geöffnet werden können, sind mit Moskitonetz versehen. Die hinteren Aluminiumstützen (Kit Poles Light) zum Andrücken des Seitenteils an das Fahrzeug sind optional erhältlich. Das Vorderteil mit aufrollbarem Fenster und Moskitonetz wird einfach in die Kederschiene der Rolle eingezogen und mittels Reißverschlüssen mit den Seitenteilen verbunden. Das Fast Clip CS, Aluminiumprofil aus zwei Teilen mit den inneren Klemmverschlüssen, garantiert noch mehr Standfestigkeit und Stabilität. Bei Verwendung des Kit Hobby CaravanStore (Nr. 17899, siehe Seite 93) kann das Privacy Room CS Light nicht angebracht werden.

Lieferumfang: Vorderwand, 2 Seitenwände, Vorhängekit für die Vorderwand, Fast Clip CS, Erdnägel, elastische Spannbänder, Mega Bag Light.

Privacy Room CS Light	Geeignet für	Länge der Markise	Höhe vom Boden	Auszug	Gewicht	Nr.	Preis
250/260 Van	F35pro 250 F35 260	252 cm	180 - 220 cm	225 cm	8,7 kg	**67615**	**920,—**
270 Van	F35pro 270	272 cm	180 - 220 cm	225 cm	9,1 kg	**67616**	**920,—**
280/290 XL/EVO	CS 280 XL CS 290 EVO	288 cm	240 - 260 cm	250 cm	12,1 kg	**67618**	**1.022,—**
310/320 XL/EVO	CS 310 XL CS 320 EVO	318 cm	240 - 260 cm	250 cm	12,3 kg	**67620**	**1.029,—**
Kit Poles Light. Zwei Andruckstangen für Privacy Room (CS) Light.					2,0 kg	**17127**	**84,60**

Vorderwanderweiterung
Durch die Vorderwanderweiterung lässt sich der Privacy Room ganz einfach an die richtige Markisengröße anpassen. Zuerst wählen Sie ein Grundmodell entsprechend Ihrer Markise aus. Anschließend erweitern Sie diese mit einer Vorderwanderweiterung auf die gewünschte Länge.

Vorderwanderweiterung	Für Markisenlänge	Gewicht	Nr.	Preis
Breite 50 cm	360 cm	0,6 kg	**67623**	**55,10**
Breite 100 cm	410 cm	0,8 kg	**67624**	**103,—**
Breite 130 cm	440 cm	1 kg	**67625**	**131,—**
Breite 190 cm	500 cm	1,2 kg	**67626**	**163,—**

FIAMMA Room Van Premium



Spezifisches Vorzelt für F40van und F43van. Ohne Gestänge, schneller Aufbau und für jene interessant, die ständig von Ort zu Ort reisen.

Eigenschaften:

- Leicht und ohne Gestänge
- Ripstop-Material (100 % Polyester) - leicht und doch kratz- und reißfest
- Bestehend aus Dach-, Seiten- und Frontpaneelen, aufrollbare Tür, Frontwand mit Crystal-Fenster und aufrollbarer Verdunkelung, Seitenteile mit aufrollbaren Moskitonetz und Verdunkelung
- Serienmäßig mit Mega Bag
- Möglichkeit zur Befestigung an den Stützfüßen der Markise

Room Van Premium	F40van	F43van	Länge der Markise	Höhe vom Boden	Auszug	Gewicht	Nr.	Preis
Room Van Premium 270 F40van	•		270 cm	180 - 210 cm	225 cm	5,4 kg	**67497**	**978,—**
Room Van Premium 270 F43van		•	270 cm	180 - 210 cm	200 cm	3,3 kg	**67830**	**945,—**
Room Van Premium 300 F43van		•	300 cm	180 - 210 cm	250 cm	6,1 kg	**67745**	**986,—**

FIAMMA Blocker / Side Block



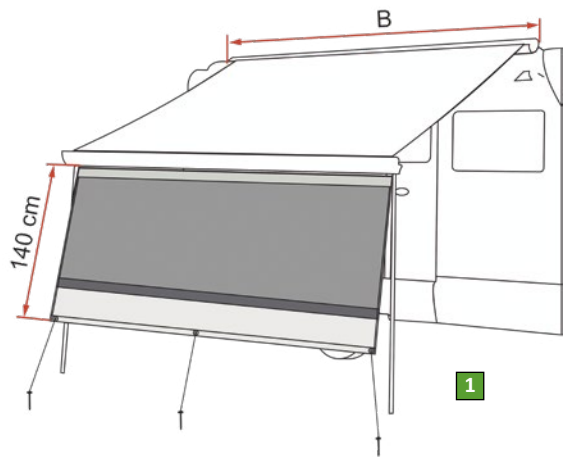

1. Blocker. Sonnen- und Regenschutz-Vorderwand (90 % Polyvinylchlorid + 10 % Polyester). Inklusive Erdnägel und Spannbänder. Passend für F45s/L, F80s/L, F43 van, F40van, CaravanStore und F35 Pro. Höhe 140 cm.

	Länge	Mindest-markisenlänge	Gewicht	Nr.	Preis
Blocker 260	253 cm	250 cm	2,3 kg	**67501**	**127,—**
Blocker 300	285 cm	300 cm	2,6 kg	**17937**	**144,—**
Blocker 325	310 cm	325 cm	2,7 kg	**17003**	**150,—**
Blocker 350	335 cm	340 cm	2,9 kg	**17938**	**150,—**
Blocker 400	385 cm	400 cm	3,3 kg	**17939**	**153,—**
Blocker 450	438 cm	450 cm	4,0 kg	**67502**	**173,—**

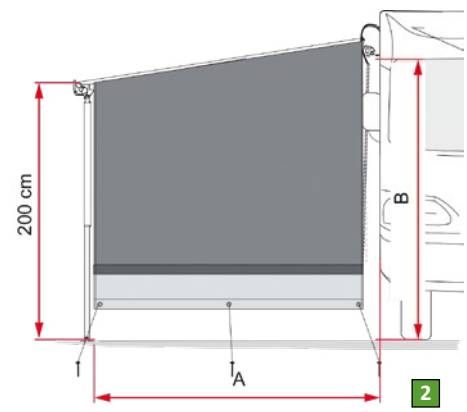

2. Side Block. Seitlicher Abschluss aus Vinyl (90 % Polyvinylchlorid + 10 % Polyester), passend zur Blocker-Vorderwand. Waschbar, verrottungsfest und UV-beständig. Inklusive Erdnägel und Spannbänder zur Befestigung.

	Länge	Höhe vom Boden	Gewicht	Nr.	Preis
Side Block F45/F80s	230 cm	220 - 260 cm	3,3 kg	**67746**	**219,—**
Side Block CaravanStore	240 cm	240 - 260 cm	3,5 kg	**67747**	**227,—**

FIAMMA Vorderwände









Die Vorderwände von Fiamma ermöglichen einen praktischen Zugang zum Schattenbereich unter der Markise und bieten Ihnen Schutz vor Unwettern und neugierigen Blicken.

- Schnelle Montage
- Kann auch an Markisen anderer Marken angebracht werden
- Aufrollbare Crystal-Fenster

1. Blocker Pro. Vorderwand mit großem Fenster (nicht bei Blocker Pro 100) und Bodenverlängerung. Aus wasserabweisendem, UV-beständigem Vinyl (90 % Polyvinylchlorid + 10 % Polyester). Einfache Montage durch Einziehen in die Kederschiene. Inklusive Erdnägel und Spannbänder. Passend für F45s/L, F80s/L, F43van, F40van, CaravanStore und F35 Pro. Höhe 200 cm.

Blocker Pro	Länge	Mindest-markisenlänge	Gewicht	Nr.	Preis
Blocker Pro 100	100 cm	-	0,8 kg	**67500**	**125,—**
Blocker Pro 250	235 cm	250 cm	2,7 kg	**17281**	**192,—**
Blocker Pro 260 Van	250 cm	260 cm	2,7 kg	**17453**	**215,—**
Blocker Pro 280	255 cm	270 cm	3,0 kg	**17282**	**196,—**
Blocker Pro 300	285 cm	300 cm	3,2 kg	**17283**	**217,—**
Blocker Pro 325	310 cm	325 cm	3,4 kg	**17002**	**227,—**
Blocker Pro 350	335 cm	340 cm	3,8 kg	**17284**	**227,—**
Blocker Pro 375	360 cm	370 cm	4,1 kg	**67415**	**242,—**
Blocker Pro 400	385 cm	400 cm	4,5 kg	**17285**	**246,—**
Blocker Pro 425	410 cm	425 cm	4,7 kg	**67416**	**267,—**
Blocker Pro 440	415 cm	440 cm	4,9 kg	**17286**	**267,—**
Blocker Pro 450	435 cm	450 cm	5,0 kg	**15574**	**267,—**
Blocker Pro 500	463 cm	500 cm	5,5 kg	**67191**	**298,—**
Blocker Pro 550	513 cm	550 cm	6,0 kg	**67192**	**323,—**

2. Sun View XL. Vorderwand aus Maschengewebe (40 % Polyvinylchlorid + 60 % Polyester), reflektiert 85 % des Lichts. Zum Einziehen in die Kederschiene. Aufrollbar mit Clips zur Befestigung. Inklusive Erdnägel und Spannbänder. Passend für F45s/L, F80s/L, F43van, F40van, CaravanStore und F35 Pro. Höhe 190 cm.

Sun View XL	Länge	Mindest-markisenlänge	Gewicht	Nr.	Preis
Sun View XL 100	100 cm	-	0,5 kg	**67503**	**107,—**
Sun View XL 260	250 cm	250 cm	1,9 kg	**19880**	**146,—**
Sun View XL 300	285 cm	300 cm	2,1 kg	**16851**	**154,—**
Sun View XL 325	310 cm	325 cm	2,2 kg	**17004**	**166,—**
Sun View XL 350	335 cm	340 cm	2,3 kg	**16852**	**170,—**
Sun View XL 375	360 cm	370 cm	2,4 kg	**67417**	**176,—**
Sun View XL 400	385 cm	400 cm	2,5 kg	**16913**	**188,—**
Sun View XL 425	410 cm	425 cm	2,6 kg	**67418**	**205,—**
Sun View XL 450	435 cm	450 cm	2,7 kg	**15575**	**205,—**
Sun View XL 450	463 cm	500 cm	2,9 kg	**67198**	**214,—**
Sun View XL 550	513 cm	550 cm	3,1 kg	**67199**	**227,—**

3. Shade Sun View. Volant aus Maschengewebe (40 % Polyvinylchlorid + 60 % Polyester) zum Einziehen in die Kederschiene der Frontblende bzw. Rolle. Passend für jede Markise mit einer Kederschiene im Frontteil. Leicht auf die gewünschte Länge kürzbar. Länge 600 cm. Höhe 23 cm. Gewicht 0,5 kg.

Nr. 67195 **39,40**

FIAMMA Seitenwände









Die Seitenwände bieten Ihnen zusätzliche Privatsphäre und schützen Sie gleichzeitig vor Wind, Regen und Sonne.

Eigenschaften:
- Schnelle Montage
- Auch an Markisen anderer Marken verwenbar
- Crystal-Fenster
  (Side W Pro/Pro Shade/CaravanStore)

1. Side W Pro. Praktische Seitenwand mit großem Fenster und Bodenverlängerung. Aus wasserabweisendem, UV-beständigem Vinyl (90 % Polyvinylchlorid + 10 % Polyester). Einfache Montage durch die mitgelieferte teleskopierbare Rafter-Spannstange und Erdnägel.

2. Side W Pro Shade. Seitlicher Abschluss mit großem Crystal-Fenster, mit aufrollbarer Fensterklappe zur Verdunkelung und grauer Bodenverlängerung aus wasserabweisendem, UV-beständigem und waschbarem Vinyl. Inklusive Aluminium-Spannstange und Erdnägel.

3. Side W CaravanStore. Praktische Seitenwand mit Fenster aus wasserabweisendem, UV-beständigem und waschbarem Vinyl (90 % Polyvinylchlorid + 10 % Polyester). Inklusive Gummispanner und Aluminium Teleskop-Spannstange.

4. Sun View Side. Seitenwand aus atmungsaktivem Maschengewebe (40 % Polyvinylchlorid + 60 % Polyester). Reflektiert 85 % des Lichts, sorgt für ein angenehmes Raumklima. Inklusive Spannstange aus Aluminium, Spannbänder und Erdnägel.

5. Kit Side. Die Side-Kits ermöglichen die Anbringung der Side W Pro F45/F80s, Side W Pro Shade und Sun View Side F45/F80s an die Markisen F45, F80, F65 und an die Markisen Thule Omnistor 5002/5003.

1. Side W Pro	Länge	Anbauhöhe	Gewicht	Nr.	Preis
Side W Pro Van F43 270 Auszug 200 cm	180 cm	180 - 210 cm	3,1 kg	**67807**	**244,—**
Side W Pro Van F43 270 Auszug 225 cm	210 cm	180 - 210 cm	3,5 kg	**67767**	**244,—**
Side W Pro Van F43 300 Auszug 250 cm	230 cm	180 - 210 cm	3,9 kg	**67768**	**254,—**
Side W Pro F45/F80s	230 cm	225 - 280 cm	4,2 kg	**17028**	**244,—**
Side W Pro XXL F45/F80s	230 cm	280 - 330 cm	5,3 kg	**15576**	**279,—**
Side W Pro Van F45	190 cm	180 - 200 cm	3,4 kg	**17940**	**242,—**
Side W Pro F80L XL	250 cm	245 - 280 cm	4,8 kg	**67252**	**283,—**
Side W Pro F80L XXL	245 cm	281 - 310 cm	4,9 kg	**67253**	**308,—**
Side W Pro Ducato F80	230 cm	245 - 280 cm	4,4 kg	**15577**	**242,—**
Side W Pro F40	210 cm	180 - 210 cm	3,5 kg	**67499**	**235,—**
Side W Pro CaravanStore/F35	210 cm	240 - 260 cm	4,5 kg	**16997**	**246,—**
Side W Pro CaravanStore XL	240 cm	240 - 260 cm	4,8 kg	**67194**	**246,—**
Side W Pro F35 Van	210 cm	180 - 220 cm	4,2 kg	**18188**	**246,—**

2. Side W Pro Shade	Länge	Anbauhöhe	Gewicht	Nr.	Preis
F45/F80s Seitenwand rechts	230 cm	225 - 280 cm	5,3 kg	**17263**	**331,—**
F45/F80s Seitenwand links	230 cm	225 - 280 cm	5,3 kg	**17264**	**331,—**
CaravanStore Seitenwand rechts	240 cm	240 - 260 cm	6,5 kg	**67769**	**309,—**
CaravanStore Seitenwand links	240 cm	240 - 260 cm	6,5 kg	**67770**	**309,—**

3. Side W CaravanStore	Länge	Anbauhöhe	Gewicht	Nr.	Preis
CaravanStore/F35	210 cm	240 - 260 cm	3,9 kg	**16858**	**241,—**
CaravanStore XL	240 cm	240 - 260 cm	4,2 kg	**67193**	**241,—**

4. Sun View Side	Länge	Anbauhöhe	Gewicht	Nr.	Preis
Van F45	190 cm	180 - 210 cm	1,0 kg	**67771**	**201,—**
Van F40van/F43van 225	210 cm	180 - 210 cm	1,0 kg	**67772**	**216,—**
Van F43van 200	180 cm	180 - 210 cm	0,9 kg	**67808**	**216,—**
Van F43van 250	230 cm	180 - 210 cm	1,5 kg	**67773**	**232,—**
F45/F80s	230 cm	220 - 260 cm	1,5 kg	**17386**	**228,—**
F80L	250 cm	245 - 310 cm	1,7 kg	**67256**	**250,—**
CaravanStore/F35	210 cm	180 - 260 cm	1,4 kg	**18189**	**220,—**
CaravanStore XL	240 cm	180 - 260 cm	1,7 kg	**67200**	**223,—**

5. Kit Side	Gewicht	Nr.	Preis
F45s	0,1 kg	**67850**	**10,95**
F45L	0,1 kg	**67851**	**10,95**
F80s	0,1 kg	**67852**	**10,95**

5. Kit Side	Gewicht	Nr.	Preis
F80L	0,1 kg	**67853**	**10,95**
F65s/F65L	0,1 kg	**17290**	**10,95**
Thule Omnistor 5002/5003	0,1 kg	**17315**	**20,50**

FIAMMA Original-Zubehör für alle Markisen



Kit Telescopic Rafter Arm.
Halter für Teleskoparme: Optionales Zubehör für Markisen F80s (mit einer Länge von 320)* und F80L* für max. Stabilität. Dieses Zubehör verhindert das unerwünschte Schließen der Arme unter jeglichen Witterungsbedingungen**, da die Struktur auch unter hoher Beanspruchung sehr widerstandsfähig ist. Die Arme der Markisen F80s/L sind für die Aufnahme dieses neuen Zubehörs vorgerüstet.

Eigenschaften:
- In die Lenker der Markise integriert und bei Bedarf einzusetzen
- Einfacher und schneller Einsatz, kann in einem Klick gelöst werden

Kit Telescopic Rafter Arm F80s. Gewicht 0,2 kg. **Nr. 67748 48,40**
Kit Telescopic Rafter Arm F80L. Gewicht 0,26 kg. **Nr. 67749 51,90**

* Stellen Sie sicher, dass die Markise mit Armen ausgestattet ist, die für die Aufnahme des Zubehörs ausgestattet sind
** Wir empfehlen jedoch eine gewissenhafte Nutzung, um sich nicht dem Risiko von Wetterereignissen auszusetzen, vor denen die zuständigen Behörden warnen.



Geschlossen
Integriert in die Markisenarme



Teleskopisch
Verlängert und hakt sich an der Frontblende ein



Befestigung
An der Frontblende der Markise



Geöffnet (im Gebrauch)
Sorgt für maximale Stabilität

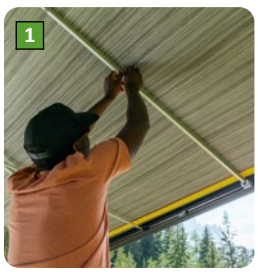









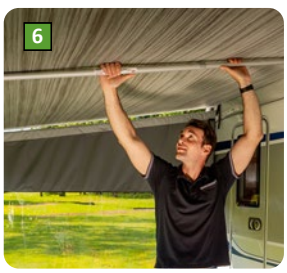

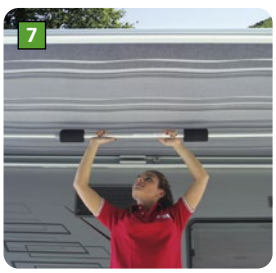



1. Rafter. Perfekt gespanntes Tuch ganz ohne störende Geräusche? Dank dieser praktischen Teleskopstange, die an Längen von 145 bis 275 cm angepasst werden kann, ist dies möglich. Für F45s/L - F80s/L - F65s/L mit Auszug bis zu 275 cm und einer Länge von bis zu 550 cm. Gewicht 0,8 kg. **Nr. 67420 54,60**

2. Rafter Pro. Gebogener Rafter für leichtes Anheben und optimales Spannen des Markisentuchs. Teleskopierbar von 144 bis 250 cm. Nicht bei sehr starker Sonneneinstrahlung verwenden. Geeignet für F45s/L - F80s - F65s/L mit einem Auszug bis 250 cm und einer Länge von 550 cm geeignet. Gewicht 0,8 kg. **Nr. 16726 77,40**

3. Rafter LED. Neugestaltung mit einer einfacheren und schnelleren Befestigung an der Markise, COB-LEDs und Stromversorgung über Jack-Anschluss und Zigarettenanzünder. 12 V/13 W/1,25 A. Lichtfarbe 4000K, Lichtstrom 1228 lm. Passend für F45s/L - F80s. Gewicht 1,6 kg. **Nr. 67750 111,—**

4. Rafter LED CaravanStore. Neugestaltung mit einer praktischeren Befestigung an der Markise, COB-LEDs und Stromversorgung über Jack-Anschluss und Zigarettenanzünder (12 V-Steckbuchse). 12 V/13 W/1,25 A. Lichtfarbe 4000K, Lichtstrom 1228 lm. Passend für CaravanStore und CaravanStore ZIP. Gewicht 1,4 kg. **Nr. 67751 111,—**

5. Rafter LED Van. Dank seiner Montage senkrecht zu den Markisenarmen garantiert er eine optimale Spannung des Tuchs, eine höhere Windbeständigkeit und verhindert die Bildung von Wassersäcken bei Regen. Durch die Ausstattung mit LEDs wird Ihr Urlaub auch Nachts zum Erlebnis. 12 V/13 W/1,25 A.



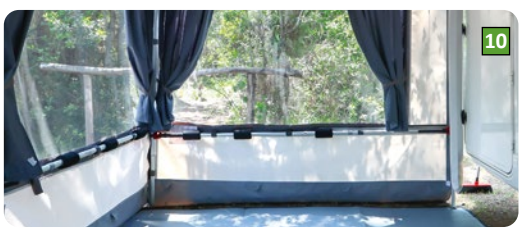

Lichtfarbe 4000K, Lichtstrom 1228 lm. Passend für F43van 270, F40van und F45s 260. Gewicht 1,3 kg. **Nr. 67752 115,—**

6. Rafter CaravanStore / XL. Diese praktische Spannstange aus eloxiertem Aluminium mit ø 30 mm sorgt dafür, dass das Tuch der Markise gespannt bleibt und keine störenden Geräusche von sich gibt. Teleskopierbar von 150 bis 250 cm. Passend für F35Pro und CaravanStore mit 225 cm und 250 cm (XL-Version) Auszug. Gewicht 0,6 kg. **Nr. 67202 41,80**

7. Magicrafter. Diese Stange verleiht Ihrer Markise wie durch Geisterhand eine bessere Stabilität. Spannen Sie sie einfach zwischen die Gelenke der Markisenarme. Für Markisen von 250 bis 400 cm Länge. Gewicht 0,8 kg. **Nr. 17302 86,—**

8. Magicrafter Pro. Diese Stange dient der besseren Stabilität der Markise. Sie wird ganz einfach zwischen die Gelenke der Markisenarme gespannt. Die beiden Vertikalunterstützungen gewährleisten eine optimale Spannung des Tuchs. Achtung: Nicht bei sehr starker Sonneneinstrahlung verwenden. Für Markisen von 350 bis 450 cm Länge. Gewicht 0,8 kg. **Nr. 17931 141,—**

9. Door Pole. Diese Teleskopspannstange wird senkrecht an der Frontseite des Privacy angebracht und hält bei geöffneter Tür das Frontteil besser in Form. Gewicht 0,8 kg.
Door Pole F45 - CaravanStore Nr. 17372 42,70
Door Pole F65 Nr. 17689 43,70
Door Pole F80s / F80L Nr. 67632 54,90

10. Kit Magic Privacy. Spannstangen, um den Wänden von Privacy Room und ZIP bei Wind eine stabilere Struktur zu geben. Für Front- und Seitenwände erhältlich. Bestehend aus einem oder mehreren Magicrafter und Door Pole, je nach Länge.

Kit Magic Privacy Front Short für Markisen 260 bis 375. Gewicht 2,0 kg. **Nr. 17265 130,—**

Kit Magic Privacy Front Medium für Markisen 400 bis 450 und CaravanStore 280 bis 440. Gewicht 2,7 kg. **Nr. 17266 172,—**

Kit Magic Privacy Front Large für Markisen 500 bis 550 und CaravanStore 500 bis 550. Gewicht 3,0 kg. **Nr. 17267 186,—**

Kit Magic Privacy Side für Markisen mit 250 cm Auszug und CaravanStore mit 225 und 250 cm Auszug. Gewicht 1,1 kg. **Nr. 17268 85,—**

FIAMMA Original-Zubehör für alle Markisen

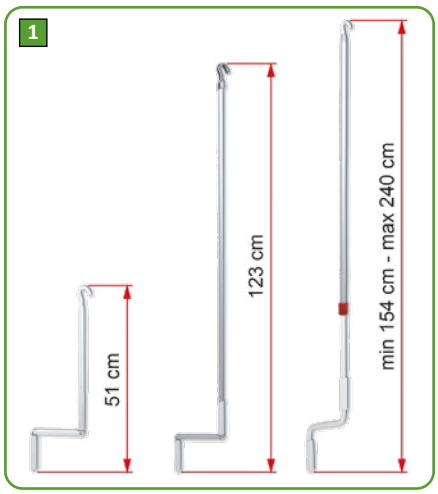







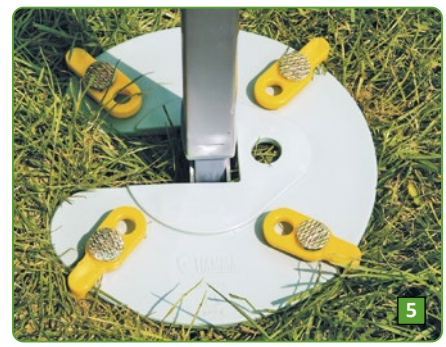







1. Alu-Handkurbel kurz **Nr. 16725** **44,40**
Alu-Handkurbel Standard **Nr. 15984** **53,20**
Alu-Handkurbel teleskopierbar **Nr. 15960** **65,—**

2. Spoiler S F45 weiß. Aus robustem ABS-Kunststoff. Abmessungen 16 x 15,5 cm. **Nr. 17225** **38,90**

3. Repair-Kit Plus. Bestehend aus drei transparenten PVC-Klebestreifen (je 8 x 15 cm). **Nr. 15999** **28,20**

4. Awing-Hangers. S-Haken mit Keder. Zum Anbringen an die Frontblende, um leichte Gegenstände aufzuhängen. 6er-Set. **Nr. 17686** **9,—**

5. Kit Awning Plate. Zusätzliche Sicherung für die Stützfüße der Markise am Boden. Ideal um die Widerstandsfähigkeit der Markise zu erhöhen. Inklusive Erdnägel. Abmessungen ca. 20 x 20 cm. Gewicht ca. 0,3 kg. Farbe Grau. Kit mit 2 Stück. **Nr. 17308** **19,30**

6. Tie Down. Dieses Kit mit Spannbändern dient der idealen Befestigung von wand- oder dachmontierten Markisen am Boden. Sturmverspannung mit 1100 cm langem, verstellbarem Nylon-Band, Erdnägeln und Spannfedern. Für Markisen bis 600 cm.
Gurtfarbe Schwarz **Nr. 16328** **25,50**
Gurtfarbe Gelb **Nr. 16402** **25,50**

7. Tie Down S. Zur Anbringung an der Frontblende der F45, F80 und an den Seitenteilen des Privacy. Lieferumfang: je 2 Spannbänder (Länge 300 cm), Erdnägel, Spannfedern und Frontblendenhaken.
Gurtfarbe Schwarz **Nr. 16461** **34,—**
Gurtfarbe Gelb **Nr. 15595** **34,—**
Tie Down S CaravanStore. Zur Anbringung an den Stützfüßen der CaravanStore und F35pro.
Gurtfarbe Schwarz **Nr. 17269** **33,—**

8. LED Warning Solar. Kit aus zwei Solar-LED-Signalleuchten. Können an Trittstufen, Markisen, Vorzelten, Tie-Down Spanngurte etc. angebracht werden. Abmessungen 6 x 8 x 3 cm. **Nr. 17579** **39,20**

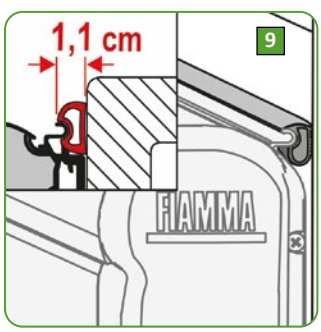

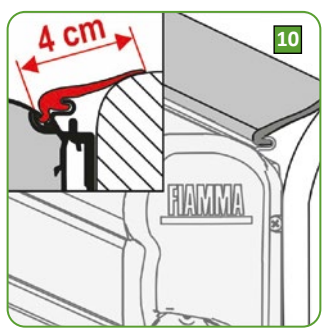

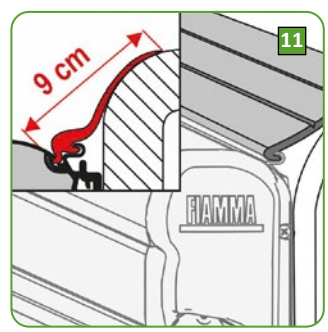

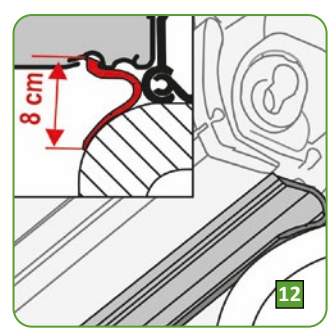

Abdichtgummi RAIN GUARD. Hermetische Abdichtung für Markisen, verhindert Eindringen von Wasser zwischen Fahrzeugwand und Markise.
9. Rain Guard S. Breite 1,1 cm.
Länge 300 cm **Nr. 67813** **29,50**
Länge 350 cm **Nr. 67814** **33,95**
Länge 400 cm **Nr. 67815** **38,95**
Länge 450 cm **Nr. 67816** **36,50**
Länge 500 cm **Nr. 67817** **48,50**
Länge 550 cm **Nr. 67540** **57,20**
10. Rain Guard M. Breite 4 cm.
Länge 300 cm **Nr. 67819** **32,95**
Länge 350 cm **Nr. 67820** **38,50**
Länge 400 cm **Nr. 67821** **43,95**
Länge 450 cm **Nr. 67822** **48,95**
Länge 500 cm **Nr. 67823** **54,50**
Länge 550 cm **Nr. 67541** **61,90**
11. Rain Guard L. Breite 9 cm.
Länge 300 cm **Nr. 67825** **38,95**
Länge 350 cm **Nr. 67826** **45,50**
Länge 400 cm **Nr. 67827** **51,95**
Länge 450 cm **Nr. 67828** **58,50**
Länge 500 cm **Nr. 67829** **64,95**
Länge 550 cm **Nr. 67542** **70,10**
12. Rain Guard Lower. Für Markisen F45s/L auf Freiträgern und von der Wand abstehend installiert. Wird in die Öse des Gehäuses montiert.
Länge 300 cm **Nr. 67810** **41,50**
Länge 400 cm **Nr. 67811** **54,95**

FIAMMA Original-Zubehör für alle Markisen

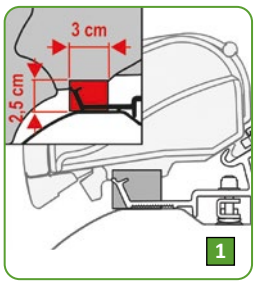

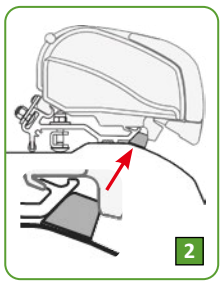





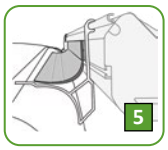



1. Kit Rain Guard F80/F65. Für Markisen F80S, F65s und F65L, zum Abdichten des Spalts zwischen Dach und Adapter. Aus EDPM-Material.
Länge 450 cm **Nr. 17923 46,80**
Länge 50 cm **Nr. 67639 8,70**

2. Kit Rain Guard Slim F80s Ducato. Dichtung aus schwarzem Gummi, speziell für F80s Ducato mit Niedrigprofilhalterungen, einfach und schnell kürzbar. Länge 450 cm. **Nr. 67640 44,10**

3. Kit Cover F80s Ducato. Schwarze Kunststoffabdeckungen, speziell für Ducato F80s mit Niedrigprofilhalterungen. **Nr. 67641 37,40**

4. Kit Rain Guard California. Passend für Markisen F45s und F35Pro montiert an einem VW California. Länge 200 cm. **Nr. 18196 46,10**

5. Kit Rain Guard Van. Für Markisen F45s und F35, welche an Minivans angebracht sind und einen kleinen Abstand zur Fahrzeugwand haben. Länge 300 cm. **Nr. 19881 108,—**

6. Rain Caps. Zwei Gummiabdeckungen zur Vermeidung von Wassereintritt in das Privacy Room bei Regen. Sie werden auf die Frontblende bzw. die beiden Frontblendenverschlüsse aufgesteckt und sind passend F45s, F45L, Fiamma ZIP S und Fiamma ZIP L.
Rain Caps F45s/ZIP S Nr. 18197 23,—
Rain Caps F45L/ZIP L Nr. 18198 23,30

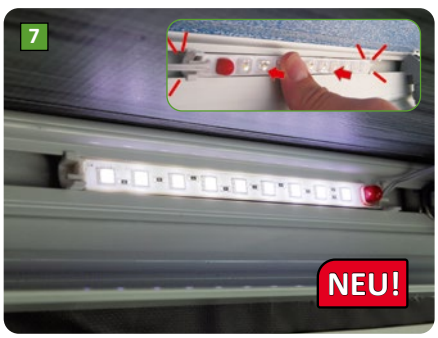













7. Kit Awning LED. Leichte Montage durch einfaches Einrasten in der Frontblende der Markise. 2 Leuchten mit je 9 LED´s und 5 m Stromkabel. 12 V/2,4 W/0,2 A. Passend für F45s/L. Gewicht 0,13 kg.
Lichtfarbe 6500K neutralweiß, Lichtstrom 170 lm.
Nr. 17578 36,50
Lichtfarbe 4000K neutralweiß, Lichtstrom 170 lm.
Nr. 67833 42,50

8. LED Awning Light. Außenleuchte zur Anbringung am unteren Markisengehäuse oder über der Tür. Komplett mit Kunststoffendstücken. Lichtfarbe 4000K neutralweiß, Lichtstrom 547 lm. 12 V/7,4 W/0,62 A. Maße 57,4 x 3,6 x 3,2 cm. Gewicht 0,4 kg.
Nr. 67832 62,70

9. Awning Arms LED. 4 COB-LED-Lichtleisten zum Ankleben an die Innenseiten der Gelenkarme. Die Markise kann trotzdem problemlos geschlossen werden. Komplett mit 5 m Elektrokabel zum schnellen Anschluss. Passend für F45s/L, F80s/L, F65L. Lichtfarbe 4000K neutralweiß, Lichtstrom 1228 lm. 12 V/13,2 W/1,1 A. Maße je 30 x 1,7 x 0,7 cm. Gewicht 0,3 kg. **Nr. 67778 104,—**

10. LED Awning Case. 5 LED-Lichtleisten mit je 50 cm Länge. Wird in eine Nut am unteren Teil des Markisengehäuses der F45s/L eingezogen. Kit LED Awning Case als 50-cm-Erweiterungskit erhältlich.
LED Awning Case neutralweiß. Lichtfarbe 4000K, Lichtstrom 2550 lm. 12 V/27,5 W/2,3 A.
Nr. 67774 93,70
Kit LED Awning Case neutralweiß
Nr. 67775 22,95
Kit LED Awning Case kaltweiß Nr. 15588 29,95
LED Awning Case Deep Black neutralweiß. Lichtfarbe 4000K, Lichtstrom 2550 lm. 12 V/27,5 W/2,3 A.
Nr. 67776 93,70
Kit LED Awning Case Deep Black neutralweiß
Nr. 67777 22,95

11. Kit LED Strip Awning F80. Speziell für die Markisen F80s, F80L und F65L, bestehend aus einem 5 m langen LED COB-Klebestreifen und PVC Lichtpunkt. Einfach und schnell kürzbar. Wird in das Innenprofil der Vorderseite und des Kastens eingeführt (nur für F80s und F80L). 12 V/55 W/4,58 A. Lichtfarbe 4000K, Lichtstrom 5115 lm. Geeignet für F80s/L, F65L und F65eagle. Gewicht 0,3 kg. **Nr. 67753 105,—**

12. Kit LED Strip Awning F43. Strip LED COB für die entsprechende Aufnahme im Markisengehäuse der F43van. Im Standardmaß von 2,5 m erhältlich. 12 V/27 W/2,25 A. Lichtfarbe 4000K, Lichtstrom 2558 lm. Geeignet für F43van. Gewicht 0,3 kg.
Nr. 67754 102,—

13. Kit Cables. Zum Abdecken der elektrischen Kabel in der Markise. Verwendbar mit Awning Arms LED (1 Kit) und Kit Awning LED (2 Kits).
Kit Cables Rail. Zwei selbstklebende Kabelkanalschienen aus flexiblem Kunststoff. Für Gelenkarmmarkisen ohne Vorrichtung zur Kabeldurchführung. Maße 122,5 x 1,3 x 0,3 cm. **Nr. 17936 21,10**
Kit Cables Guide. Zwei flexible Profile, ideal für Gelenkarmmarkisen mit Vorrichtung zur Kabeldurchführung.
Länge je 122,5 cm, ø 6,5 mm. **Nr. 15594 13,10**





1





2

Travellife



3



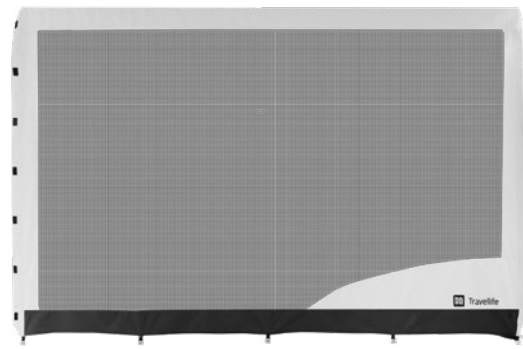

4

1. Travellife Seitenwand SCALA. Seitenwand mit runden Fenstern. Erweitern Sie Ihre Markise mit der universellen Seitenwand SCALA. Ziehen Sie die Seitenwand einfach mit dem Smartlock-System fest. Die runden Fenster mit Sichtschutz bieten ausreichend Schutz vor Wind und Regen.

- Passend für Markisen von Thule, Fiamma und Dometic mit einem Auszug von 250 cm
- Einfache Befestigung mittels Alu-Spannstange mit Smartlock
- Schaumstoff-Dichtungsprofil
- Kann rechts und links verwendet werden
- Wasser- und UV-beständig durch doppelt beschichtetes Polyestergewebe

Lieferumfang: Seitenwand, Alu-Spannstange, Aufbewahrungstasche, Leiter-Abspannelemente und Heringe.

Medium - Montagehöhe 225 - 244 cm	**Nr. 66532**	**195,—**
Large - Montagehöhe 245 - 264 cm	**Nr. 66533**	**219,—**
X-Large - Montagehöhe 265 - 284 cm	**Nr. 66534**	**219,—**

2. Travellife Vorderwand SCALA. Erstellen Sie ein komplettes Vorzelt. Erweitern Sie Ihre Markise von Thule, Fiamma oder Dometic mit der SCALA-Vorderwand. Die universelle Vorderwand ist in verschiedenen Größen erhältlich und bietet Schutz vor Regen und Wind. In Kombination mit den SCALA-Seitenteilen und der Tür können Sie im Handumdrehen ein komplettes Vorzelt erstellen.

- Kann rechts und links verwendet werden
- Passend für Markisen von Thule, Fiamma und Dometic
- Verschiedene Größen kombinierbar, um eine komplette Vorderwand zu erhalten
- Einfach mit Schnallen an den Seitenwänden M, L und XL zu befestigen

Breite 110 cm	**Nr. 66563**	**115,—**
Breite 150 cm	**Nr. 66564**	**125,—**
Breite 200 cm	**Nr. 66565**	**135,—**

3. Travellife Vorderwand-Tür SCALA. Universelle Tür mit Schnappverschlüssen. Ihr montiertes Vorzelt ist ohne eine Tür nicht vollständig. Die universelle Vorderwand-Tür SCALA lässt sich mit Hilfe des Schnappverschlusses einfach an den Vorder- und Seitenwänden befestigen. Die Tür kann sowohl auf der linken als auch auf der rechten Vorderseite verwendet werden.

- Kann rechts und links verwendet werden
- Passend für Markisen von Thule, Fiamma und Dometic
- Verschiedene Größen kombinierbar, um eine komplette Vorderwand zu erhalten
- Einfach mit Schnallen an den Seitenwänden M, L und XL zu befestigen

Breite 110 cm	**Nr. 66562**	**105,—**

4. Travellife Sun Shade ISOLA. Bequem im Schatten. Der Sun Shade ISOLA blockiert die Sonneneinstrahlung, lässt aber eine angenehme Brise herein. So können Sie bequem im Schatten sitzen und Ihre Umgebung genießen. Das Sonnensegel ist für viele Markisen passend und lässt sich leicht in die Kederschiene der Markise einziehen. Mit den mitgelieferten Abspannleinen, Gurten und Heringen ziehen Sie den Sonnenschutz straff.

- Passend für Markisen von Thule, Fiamma und Dometic
- UV-beständig und atmungsaktiv
- Leicht in die Kederschiene der Markise einziehbar
- Inklusive Aufbewahrungstasche, Abspannseile, Gurte und Heringe

Größe 280 x 170 cm	**Nr. 66566**	**99,95**
Größe 330 x 170 cm	**Nr. 66567**	**111,—**
Größe 380 x 170 cm	**Nr. 66568**	**135,—**

Sun Blocker ATINA

Travellife













Travellife Sun Blocker ATINA.
Mit der Atina-Serie schaffen Sie sich im Handumdrehen einen schönen Platz im Schatten. Das Sonnensegel schützt Sie vor der Sonne, aber dank des Sonnennetzes können Sie trotzdem Ihre Umgebung genießen.

Spannen Sie die Sonnensegel einfach an der Front oder an der Seite Ihrer Fiamma oder Thule Kassettenmarkise.

Mit den mitgelieferten Ösen, Spanngurten, Seilen und Heringen können Sie das Markisentuch in die gewünschte Position bringen.

- Passend für Fiamma oder Thule Kassettenmarkisen
- Inklusive Ösen, Erdnägel und Spannbänder
- Mit Tragetasche
- In zwei Farben erhältlich

1. Sun Blocker Front small.
Aus PVC mit Glasfaserbeschichtung, 280 g/m².
Größe 175 x 120 cm. Gewicht 1 kg.

Farbe Schwarz	**Nr. 66650**	**39,95**
Farbe Hellgrau	**Nr. 66651**	**39,95**

2. Sun Blocker Travellife.
Aus PVC mit Glasfaserbeschichtung, 280 g/m².
Größe 280 x 80 cm. Gewicht 1,3 kg.

Farbe Schwarz	**Nr. 66652**	**36,95**
Farbe Hellgrau	**Nr. 66656**	**36,95**

Sun Blocker Travellife.
Aus PVC mit Glasfaserbeschichtung, 280 g/m².
Größe 430 x 80 cm. Gewicht 2,6 kg.

Farbe Schwarz	**Nr. 66653**	**46,95**
Farbe Hellgrau	**Nr. 66657**	**46,95**

3. Sun Blocker Travellife mit Reißverschluss.
Aus PVC mit Glasfaserbeschichtung, 280 g/m².
Größe 280 x 80/175 cm. Gewicht 1,3 kg.

Farbe Schwarz	**Nr. 66654**	**49,95**
Farbe Hellgrau	**Nr. 66658**	**49,95**

Sun Blocker Travellife mit Reißverschluss.
Aus PVC mit Glasfaserbeschichtung, 280 g/m².
Größe 430 x 80/175 cm. Gewicht 2,6 kg.

Farbe Schwarz	**Nr. 66655**	**69,95**
Farbe Hellgrau	**Nr. 66659**	**69,95**

4. Sun Blocker Side Travellife.
Aus PVC mit Glasfaserbeschichtung, 280 g/m².
Größe 250 x 230 cm. Gewicht 2,2 kg.

Farbe Schwarz	**Nr. 66660**	**49,95**
Farbe Hellgrau	**Nr. 66661**	**49,95**

Spannstange Sun Blocker Side Travellife.
Aus Aluminium. Ausziehbar 120 - 300 cm. Passt auf jede (Fiamma oder Thule) Markise. Gewicht 2 kg.

	Nr. 66662	**39,95**



























outdoor©
Artikel für die Freizeit

1. Zeltimprägnierspray. Imprägniert Gewebe aus Baumwolle, Baumwolle-Polyester, acryl- und alubeschichtete Gewebe. Dose reicht für ca. 5 m² Fläche.
Inhalt 500 ml. **Nr. 19700** **9,40**
(Grundpreis pro l 18,80)

2. Gleitspray. Silikonhaltiges, wasserabweisendes, nicht fettendes Gleit-, Schutz- und Trennspray. Sprühdose.
Inhalt 400 ml. **Nr. 19701** **14,95**
(Grundpreis pro l 37,38)

3. Nahtdichter. Zur wetterbeständigen Abdichtung von Gewebenähten aller Art. Metallpinseldose.
Inhalt 100 ml. **Nr. 19702** **9,95**
(Grundpreis pro l 99,50)

4. Nachimprägnierung. Mit Fleckschutz. Für Baumwolle, Baumwolle-Polyester-Gewebe sowie acryl- und alubeschichtete Gewebe. Ergiebigkeit ca. 5 - 8 m².
Inhalt 1000 ml. **Nr. 19703** **18,50**

Imprägnier-Emulsion. Wetterbeständig und imprägniert Gewebe aus Baumwolle und Baumwolle-Polyester. Ergiebigkeit: 500 ml reichen für ca. 15 m² Fläche.
5. Inhalt 500 ml. **Nr. 19704** **11,50**
(Grundpreis pro l 23,—)
6. Inhalt 1000 ml. **Nr. 19705** **15,95**

7. Regenstreifen-Entferner. Spezialreiniger für Caravan, Bus und Boot. Pumpsprühflasche.
Inhalt 500 ml. **Nr. 19711** **14,50**
(Grundpreis pro l 29,—)

8. Caravan- und Kunststoff-Reiniger. Spezialreiniger für Caravan, Wohnwagen, Boot, beschichtete Gewebe, lackierte Flächen und alle Kunststoffoberflächen.
Inhalt 1000 ml. **Nr. 19712** **9,10**

9. Zelt- und Gewebe-Reiniger. Reinigt Kunststoff- und Textilgewebe von Zelten und Markisen.
Inhalt 1000 ml. **Nr. 19713** **11,95**

10. Zeltdach- und Planen-Reiniger. Reinigt alle beschichteten Gewebe, Zeltdächer, Vorzelte und auch Schlauchboote. Hinterlässt schmutzabweisenden Film.
Inhalt 1000 ml. **Nr. 19714** **13,95**

11. Insekten-Entferner. Zur mühelosen Entfernung von Insekten auf Glas-, Lack-, Chrom- und Kunststoffoberflächen. Inhalt 500 ml. **Nr. 19715** **14,95**
(Grundpreis pro l 29,90)

12. Fahrzeug-Reiniger. Reinigt problemlos alle Oberflächen in Pkw, Caravan und Reisemobil und ist äußerst kraftvoll in der Wirkung.
Inhalt 1000 ml. **Nr. 19716** **13,95**

SONAX
MADE IN GERMANY





1. SONAX CARAVAN Politur. Hochwirksame Politur zum Glätten verwitterter Oberflächen und Auffrischen matter Farben. Für Lacke und GfK, mit Wachsanteilen.
Inhalt 500 ml. **Nr. 68151** **15,95**
(Grundpreis pro l 31,90)

2. SONAX CARAVAN Shampoo. Reinigungskonzentrat mit Wachsanteilen. Löst schonend Schmutz und versiegelt. Geeignet für alle Oberflächen.
Inhalt 1 l. **Nr. 68152** **11,95**

3. SONAX CARAVAN RegenstreifenEntferner. Schleifmittelhaltiger Intensivreiniger zur Regenstreifen-Entfernung auf Lack und GfK. Chemisch-mechanisches Wirkprinzip.
Inhalt 500 ml. **Nr. 68153** **16,95**
(Grundpreis pro l 33,90)

4. SONAX CARAVAN InnenReiniger. Reinigt schonend und bringt frischen Duft. Für Kunststoffe, Leder, Holz, Aluminium und lackierte oder folierte Oberflächen. Der enthaltene Geruchsvernichter bindet Zigarettenrauch, Tier- und andere störende Gerüche.
Inhalt 750 ml. **Nr. 68154** **12,95**
(Grundpreis pro l 17,27)

5. SONAX CARAVAN SchnellVersiegelung. Sprühversiegelung für alle äußeren Oberflächen. Intensiviert die Farben und den Glanz. Schützt vor Wiederanschmutzung und vor Regenstreifen.
Inhalt 750 ml. **Nr. 68155** **17,95**
(Grundpreis pro l 23,93)

6. SONAX CARAVAN Acryl & Glasreiniger. Scheibenreiniger für innen und außen. Reinigt schonend und streifenfrei. Für Fenster aus Glas oder Acryl sowie Touchscreen-Displays. Verursacht keine Spannungsrisse oder blinde Stellen auf Acryl & Plexiglas. Verträglich mit allen Kunststoffen. Inhalt 750 ml. **Nr. 68156** **10,95**
(Grundpreis pro l 14,60)

SONAX CARAVAN Aktions-Set. 6-er Set, bestehend aus je 1 x Politur, Shampoo, RegenstreifenEntferner, InnenReiniger, SchnellVersiegelung, Acryl & Glasreiniger. Inklusive praktischer Tasche. **Nr. 68157** **85,50**

7. SONAX FelgenBeast. Für alle Stahl- und Leichtmetallfelgen sowie lackierte, verchromte, polierte und matte Felgen. Besonders materialschonend, greift weder die Felgenoberfläche noch Radbolzen an. Für Räder mit Reifendruck-Kontrollsystem geeignet. Mit frischem Duft.
Inhalt 1 l. **Nr. 68282** **16,95**

8. SONAX CleanStar Ecocert. Der materialschonende Reiniger für alle Oberflächen im Autoinnenraum. Auch für die streifenfreie Reinigung von Glasflächen, empfindlichen Touchscreen-Displays und Klavierlack geeignet. Mit Geruchsvernichter. Mit Ecocert-Auszeichnung.
Inhalt 750 ml. **Nr. 68281** **12,50**
(Grundpreis pro l 16,67)

9. SONAX SmokeEx Geruchskiller + Frische-Spray. Befreit Leder und Textilien wie z. B. Polster, Stoffe, Schuhe und Bekleidung zuverlässig und langanhaltend von unangenehmen Gerüchen wie Tierausdünstungen, Zigarettenrauch, etc.. Auch als Raumspray verwendbar. Inhalt 500 ml. **Nr. 68289** **15,95**
(Grundpreis pro l 31,90)

10. SONAX RegenStreifenEntferner. Schleifmittelhaltiger Intensivreiniger für die Entfernung von Regenstreifen auf Glas, Lack und GFK-Oberflächen. Entfernt selbst fest anhaftende Verschmutzungen sowie Rückstände alter Versiegelungen. Inhalt 3 l. **Nr. 68284** **56,95**
(Grundpreis pro l 18,98)

11. SONAX TierhaarEntferner. Ergonomisch geformter Spezialkamm zum einfachen Abbürsten von Tierhaaren auf Sitzen, Polstern und Teppichen. Flexible Gummilippe mit zwei Zackengrößen (z. B. für Hunde, Katzen, usw.). Optimal geformt - ermöglicht Haare effizient und gründlich aus schwer erreichbaren Ecken zu entfernen.
Nr. 68280 **17,95**

12. SONAX MicrofaserTuch Scheibe + Innen. Hochwertiges, saugfähiges und fusselfreies Microfasertuch. Für streifen- und schlierenfreie Sauberkeit. Zur Reinigung von Glas, Spiegel, empfindlichen Displays und Kunststoffoberflächen. Waschbar bei 40°. Tuchgröße 38 x 38 cm.
Nr. 68279 **6,50**

13. SONAX PROFILINE CeramicCoating Plastic + Rubber. Eine neuartige Versiegelung zum Auffrischen und Schützen von unlackierten Kunststoffteilen im Außenbereich. Auch zur Pflege von Reifen geeignet. Schützt vor Ausbleichen. Es verleiht den Oberflächen stark wasser-und schmutzabweisende Eigenschaften. Mit 4 Applikationspads. **Nr. 68283** **60,95**

14. SONAX InnenraumSchwamm Duo. Zur Tiefenreinigung von verschiedensten Oberflächen. Weiße Seite mit feinen Nylonfasern für das Einmassieren von Reinigern auf Leder, Kunststoff oder Textilien. Graue Mikrofaserseite nimmt den gelösten Schmutz auf. Im Inneren befindet sich ein Schwammkern, der Flüssigkeit speichern kann.
Nr. 68285 **7,95**

15. SONAX KratzerEntferner Kunststoff. Hochleistungspolitur zur Entfernung von Kratzern auf glatten, glänzenden Kunststoffen, Acryl- und Plexiglas. Geeignet für milchig gewordene Flächen auf Cabrio- Heckscheiben, Wohnwagen-, Boots- und Flugzeugfenstern, Acrylglasmöbel etc. Silikonfrei - auch für die Poliermaschine geeignet. Inhalt 75 ml. **Nr. 68287** **17,95**
(Grundpreis pro l 233,33)

16. SONAX FelgenBürste. Die ergonomische Reinigungsbürste löst hartnäckige Verschmutzungen von Stahl- und Alufelgen. **Nr. 68288** **10,95**

Für einen glänzenden Auftritt

Am Schönsten auf Tour geht es mit einem sauberen und gepflegten Caravan. Regenstreifen, Moos und leicht vergilbte Anbauteile sollen vor der großen Fahrt noch schnell verschwinden. Am besten mit wenig Aufwand und sehenswertem Ergebnis. Mit dem **Pflegeset für strapazierte Caravans und Reisemobile** hast Du alles schnell zur Hand, was Du für Dein sauberes Zuhause auf Rädern brauchst.



Achtung
H319
H320

Mit im mycleanhome-Gepäck:

- 2 x 500 ml Intensivreiniger mit Beschützerinstinkt
- 1 x 250 ml Acrylglasreiniger für den perfekten Durchblick
- 1 x 100 ml Gummipflege für geschmeidige Dichtungen
- 2 x Reinigungstuch

	Nr.	Preis	Grundpreis / 100 ml
mycleanhome 500 ml Intensivreiniger	**68077**	**10,50**	**2,10**
mycleanhome 250 ml Acrylglasreiniger	**68078**	**7,70**	**3,08**
mycleanhome 100 ml Gummipflege	**68079**	**7,70**	7,70
mycleanhome Set	**18353**	**32,95**	-





1. BALLISTOL Glas-Reiniger. Vielseitiger Intensiv-Reiniger mit spezieller Formel und bietet hervorragende Reinigungsleistung für langanhaltenden, streifenfreien Glanz an Fenstern, Glas- und Spiegeloberflächen sowie harten, glatten Oberflächen an Fahrzeugen oder im Haushalt.
Inhalt 750 ml. **Nr. 68159** **9,95**
(Grundpreis pro l 13,27)

2. BALLISTOL Trockenreiniger & Detailer. Schnelle Reinigung und Lackpflege für alle Arten von Fahrzeugen und Zweirädern. Löst leichte und mittlere Verschmutzungen wie Dreckspritzer, Blütenstaub, Kalk- und Regenwasserflecken sowie Fingerabdrücke. Kann auf Lack-, Chrom- und Kunststoffoberflächen eingesetzt werden.
Inhalt 750 ml. **Nr. 68160** **19,95**
(Grundpreis pro l 26,60)

3. BALLISTOL Felgen-Reiniger. Extrem kraftvoller Gel-Reiniger mit Wirkindikator. Das bedeutet, dass ein Farbumschlag mit zunehmender Wirkleistung entsteht (der Reiniger färbt sich lila). Entfernt hochwirksam und selbsttätig hartnäckigen Schmutz wie Bremsabrieb, Öl- und Gummirückstände. Geeignet auch bei RDKS (Reifendruckkontrollsystem).
Inhalt 750 ml. **Nr. 68161** **14,95**
(Grundpreis pro l 19,93)

4. BALLISTOL Universal- & Kunststoff-Reiniger. Zur Reinigung sämtlicher Oberflächen in Auto, Haushalt und Gewerbe. Löst sämtliche Verschmutzungen wie Ruß, Fett, Öl, Nikotin sowie Insektenreste uvm.
Inhalt 750 ml. **Nr. 68162** **14,95**
(Grundpreis pro l 19,93)

5. BALLISTOL Grill-Reiniger. Der Aktiv-Schaum hilft, Fettspritzer, hartnäckige Verkrustungen, Marinadenrückstände und viele weitere Verschmutzungen von Grill und Rost zu beseitigen
Inhalt 750 ml. **Nr. 68163** **19,95**
(Grundpreis pro l 26,60)

BALLISTOL
ES WIRKT.



6. BALLISTOL Dosentresor. Mit abschraubbarem Boden. 400 ml Stauraum, ideal zum unbemerkten Deponieren des Hausschlüssels oder zum Verstecken von Bargeld, Schmuck oder ähnlichem. **Nr. 68168** **24,95**

BALLISTOL Universalöl. Ob für Handwerk, Haus oder Hobby, ob zum Pflegen, Schützen, Reinigen oder Schmieren, ob daheim, am Arbeitsplatz oder unterwegs - Ballistol Universalöl ist das richtige Öl für 1.000 Fälle und mehr. Es wird als Rostschutz, Schmieröl, Pflege- und Reinigungsmittel eingesetzt.

7. BALLISTOL Universalöl VarioFlex. Mit flexiblem Sprühschlauch, der sich individuell verbiegen und jede verborgene Ecke erreichen lässt.
Inhalt 350 ml. **Nr. 68164** **15,95**
(Grundpreis pro l 45,47)

8. BALLISTOL Universalöl.
Inhalt 50 ml. **Nr. 68182** **4,50**
(Grundpreis pro l 90,—)
Inhalt 200 ml. **Nr. 68183** **8,95**
(Grundpreis pro l 44,75)

9. BALLISTOL Stichfrei. Überzeugender Mückenschutz mit Hautpflege und sehr angenehmen Geruch.
Inhalt 100 ml. **Nr. 68165** **8,95**

10. BALLISTOL Imprägnier-Spray. Bietet eine extrem wasser- und schmutzabweisende, atmungsaktive Abperl-Beschichtung für alle Natur- und Kunstfasern sowie Leder, auf Basis modernster Technologie. Pflegt und imprägniert alle Textilien und Wildleder, die auch widrigster Witterung ausgesetzt sind.
Inhalt 200 ml. **Nr. 68166** **5,95**
(Grundpreis pro l 29,75)
Inhalt 500 ml. **Nr. 68167** **11,95**
(Grundpreis pro l 23,90)

11. BALLISTOL Mikrofasertuch. Zur Oberflächenreinigung, auch bei starker Strukturierung und Unebenheiten. Ideal für alle Kunststoff-Oberflächen. Material: 80 % Polyester, 20 % Polyamid. Waschbar bei 60 °C, mehrfachanwendbar. Größe 40 x 40 cm. Farbe grün.
Nr. 68169 **6,95**











Travellife

1. Travellife Imprägnierspray. Dieses Spray schützt verschiedene Arten von Textilien vor Schmutzanhaftung und macht das Material wasserabweisend.
Inhalt 500 ml. **Nr. 68158** **7,95**
(Grundpreis pro l 15,90)

2. Travellife Professional Polish. Die Profi-Politur von Travellife kann auf Kunststoff, PVC, Polyester, Lacken, Aluminium, Gummi, Chrom, Kupfer, Glas und Spiegeln verwendet werden.
Inhalt 500 ml. **Nr. 68144** **8,05**
(Grundpreis pro l 16,10)

3. Travellife Shampoo Kartusche. Das Shampoo ist biologisch abbaubar und entfernt hartnäckigen Schmutz.
Inhalt 250 ml. **Nr. 72991** **3,50**
(Grundpreis pro l 14,—)

4. Travellife Silikonspray. Das Silikonspray hält Teile wie Schlösser, Scharniere und Markisenschienen geschmeidig und schützt Materialien wie Kunststoff und Gummi vor Austrocknung. Innen und außen verwendbar.
Inhalt 400 ml. **Nr. 19759** **8,50**
(Grundpreis pro l 21,25)

5. Travellife Gaslecksuchspray. Ermöglicht sichere und zuverlässige Lecksuche in Leitungssystemen. DIN-DVGW







geprüft. Erfüllt die Anforderungen für schaumbildende Lösungen zur Lecksuche gemäß EN 14291.
Inhalt 400 ml. **Nr. 60495** **8,70**
(Grundpreis pro l 21,75)

6. Travellife Super Cleaner. Der biologisch abbaubare, konzentrierte Reiniger entfernt schwarze Schlieren und hartnäckigen Schmutz wie Harz, Fett, Öl, Tinte und Farbe. Mit praktischem Dosierverschluss.
Inhalt 1 l. **Nr. 68141** **6,20**

7. Travellife Fahrzeugshampoo. Das Shampoo zieht gut ein und trocknet streifenfrei ab. Die zurückbleibende Schutzwachsschicht verhindert das schnelle Anhaften von Schmutz. Mit praktischem Dosierverschluss.
Inhalt 1 l. **Nr. 68142** **6,60**

8. Travellife Wassertankreiniger. Zur Entfernung von Kalk, Seifenresten und anderen hartnäckigen Verschmutzungen in Wasserleitungen und Wassertanks. Für den Einsatz nach längerer Wasserstillstandzeit vorgesehen, z. B. nach der Überwinterung. Verhindert unangenehme Gerüche. Die Flasche hat einen praktischen Dosierverschluss. Inhalt 1 l. **Nr. 68143** **14,95**











1. certiman® RegenstreifenEx. Das kraftvolle, umweltverträgliche Reinigungskonzentrat für stärkste Verschmutzungen entfernt Regenstreifen, Öl, Fett und Teer, Straßen- und Umweltschmutz auf Glattwand, Hammerschlagblech und Gelcoat. Konzentrat.
1000 ml Flasche. **Nr. 18131** **19,95**

2. certiman® NanoTec SiegelPolish. Langlebige Lack-Konservierung für Wohnwagen, Wohnmobil und Boot. Reinigt, poliert, versiegelt und gibt eine exzellente Farbtiefe zurück. Der Wasserabperl-Effekt hält bis zu 8 Monate. 1000 ml Flasche. **Nr. 18126** **31,95**

3. certiman® Duo Shampoo & Wax. Geeignet für eine gründliche, lackschonende und pflegende Reinigung von Caravan und Boot, sowie für ähnlich lackierte Oberflächen. Dank Naturwachs wird dem Fahrzeuglack beim Waschvorgang gleichzeitig ein Lackschutz verliehen.
1000 ml Flasche. **Nr. 18147** **22,95**

4. Berliner Wohnwagen-Elixier. Konzentrat für eine gründliche Wohnwagen- oder Reisemobilreinigung. Biologisch abbaubar. Für stark verschmutzte Flächen.
500 ml Flasche. **Nr. 18340** **8,50**
(Grundpreis pro l 17,—)

Berliner Wohnwagen-Elixier. Konzentrat für eine gründliche Wohnwagen- oder Reisemobilreinigung. Biologisch abbaubar. Für stark verschmutzte Flächen.
10 l Kanister. **Nr. 18341** **79,95**
(Grundpreis pro l 8,—)

5. Hochleistungsreiniger PURGOL. Für Wohnwagen, Reisemobil und PKW. Entfernt mühelos sämtlichen Schmutz, Regenstreifen u.v.m. Mit Glanzeffekt und UV-Langzeit-Schutz. Umweltfreundlich (biologisch abbaubar) und lösungsmittelfrei. Deutsches Markenprodukt.
Inhalt 1000 ml. **Nr. 72918** **18,95**



Gefahr
H290
H314
H410

1



2



Gefahr
H225
H304
H315
H336
H411

3



Gefahr
H222
H229
H315
H336
H411

4



Gefahr
H225
H319
H336

5

Yachticon



H412



H412

6 7



8



Gefahr
H314

9



Gefahr
H290
H314
H317

10



Gefahr
H225
H317
H319
H412

11

1. Schimmel & Stockfleckenentferner. Entfernt einfach, schnell und selbsttätig Schimmel, Stockflecken, Algen, Moos, Grünbelag und andere organische Verschmutzungen. Für Zelte, Markisen, Sonnenschirme, Steinplatten, Silikonfugen und andere Stoffe mit Gewebe oder glatter Oberfläche. Beseitigt unangenehme Gerüche.
Inhalt 500 ml. **Nr. 18115** **13,95**
(Grundpreis pro l 27,90)

2. Zelt & Gewebereiniger. Reinigt besonders schonend und gründlich alle Arten von Gewebe, wie z. B. weiße und farbige Zelte, Planen. Entfernt auch Stock-, Öl- und Fettflecken.
Inhalt 500 ml. **Nr. 18121** **13,95**
(Grundpreis pro l 27,90)

3. Imprägniermittel. Imprägniert wasserdicht, atmungsaktiv und schmutzabweisend Zelte, Markisen, Sonnensegel, auch für Bekleidung und Baumwollgewebe geeignet. Verhindert Stockflecken und Schimmel. Ergiebigkeit: 5 - 10 m².
Inhalt 500 ml. **Nr. 68195** **16,95**
(Grundpreis pro l 33,90)

4. Imprägnierspray. Macht Zelte, Sonnenschirme, Markisen, Wetterbekleidung, etc. wieder wasserdicht, atmungsaktiv und schmutzabweisend. Mühelos in der Anwendung: einfach auf das saubere und trockene Gewebe sprühen. Verhindert Stockflecken und Schimmel. Ergiebigkeit: ca. 4 - 8 m².
Inhalt 400 ml. **Nr. 18116** **16,95**
(Grundpreis pro l 42,38)

5. Nahtdichter. Macht undichte Nähte in Zelten, Markisen, Planen oder Bekleidung wieder wasserdicht. Versiegelt wasserabweisend, strapazierfähig und wetterbeständig mit langer Wirkung.
Inhalt 100 ml. **Nr. 18050** **10,95**
(Grundpreis pro l 109,50)

6. PVC Scheiben klar. Entfernt kleine Kratzer, matte Stellen und Verfärbungen auf allen flexiblen Scheiben aus PVC, Vinyl und ähnlichem Material. Mit Langzeitschutz gegen Neuverschmutzung und Rissbildung. Gibt der Scheibe neuen Glanz und lässt den Regen wieder abperlen.
Inhalt 250 ml. **Nr. 68196** **16,95**
(Grundpreis pro l 67,80)

7. Acrylglas Kratzer Entferner. Entfernt Kratzer aus Acrylglas oder Polycarbonat, macht stumpfe Scheiben wieder durchsichtig. Entfernt hartnäckige Flecken und Verfärbungen, mit Langzeitschutz gegen Schmutz und Rissbildung. Lässt Regen abperlen. Leicht zu verarbeiten und gibt der Oberfläche neuen Glanz - glänzendes Finish.
Inhalt 250 ml. **Nr. 18119** **13,95**
(Grundpreis pro l 55,80)

8. Acrylglas Reiniger & Pflege. Entfernt besonders schonend Verschmutzungen aller Art von Acrylglas oder Polycarbonat, macht stumpfe Scheiben wieder glatt und verhindert Spannungsrisse. Mit Antistatikum gegen Neuverschmutzung.
Inhalt 500 ml. **Nr. 68197** **13,95**
(Grundpreis pro l 27,90)

9. Reisemobil & Caravan Power Reiniger. Reinigungskonzentrat für Reisemobile und Wohnwagen. Reinigt alle Oberflächen schnell und gründlich. Entfernt Öl, Fett, Ruß, Diesel- und Umweltschmutz, Grauschleier, Polierreste, Wachs, Vogelkot, Moos und vieles mehr. Sehr gut geeignet auch für Hammerblech und strukturierte Oberflächen.
Inhalt 1000 ml. **Nr. 18054** **15,95**

10. Regenstreifenentferner. Hochleistungsreiniger für besonders schwer zu entfernenden Schmutz, wie schwarze Regenstreifen, der sich über einen längeren Zeitraum festgesetzt hat. Schonende Wirkung, auch für Lacke und rostfreien Stahl geeignet. Einfach aufsprühen und abwischen, fertig!
Inhalt 500 ml. **Nr. 18120** **13,95**
(Grundpreis pro l 27,90)

11. Spinnen Schreck Spray. Die neueste, weiterentwickelte Lösung für spinnenfreie Zonen - sowohl im Innen- als auch im Außenbereich. Es ist für eine breite Anwendung entwickelt worden. Das Yachticon Spinnen Schreck eignet sich für Boote, Wohnmobile, Caravans, Zelte, Hausfassaden, Terrassen, Keller, Garagen, Gartenmöbel und Wohnräume. Das Produkt ist auf vielen Oberflächen wie Kunststoff, Metall, Textilien, Holz oder Steinmaterialien anwendbar. Die Rezeptur ist materialschonend und hinterlässt keine Flecken oder bleibenden Rückstände. Der charakteristische Duft verfliegt für Menschen rasch, wirkt aber für Spinnentiere und Insekten weiterhin abschreckend. Inhalt 500 ml. **Nr. 68292** **15,95**
(Grundpreis pro l 31,90)



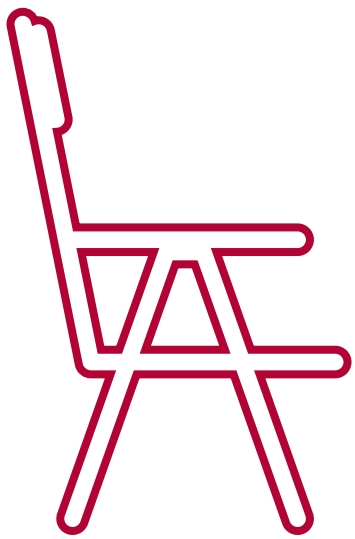



Campingmöbel

CAMPERDICE Evolution Serie
Seite 110 & 140

TRIGANO Campingmöbel
Seite 110 - 111

TRAVELLIFE Campingmöbel
Seite 112 - 117
Seite 138 - 139

BRUNNER Campingmöbel
Seite 118 - 127
Seite 145 - 149

WESTFIELD Campingmöbel
Seite 128 - 134
Seite 141 - 143

Kinderstühle
Seite 135

Campingliegen
Seite 136 - 137

Campingtische
Seite 138 - 149

Organizer
Seite 150 - 153

Küchenboxen & Schränke
Seite 154 - 156

Luftbetten
Seite 157

Isolier- & Selbstaufblasende Matten
Seite 158 - 159

Schlafsäcke
Seite 160

Sessel CAMPERDICE Evolution - made by Westfield

Sessel CAMPERDICE Evolution. Der exklusive Sessel besticht durch sein edles Design und seine Funktionalität. Der Rahmen besteht aus Aluminium und sorgt für Stabilität. Der Bezug ist aus 100 % Polyester, 2D Mesh.
Die Lehne kann in sieben verschiedene Positionen gebracht werden. Ein geringes Packmaß erleichtert den Transport. **Nur solange Vorrat reicht**.

- Aluminium-Rahmen
- Bezug 2D Mesh (100 % Polyester)
- Rückenlehne 7-fach verstellbar
- Belastbarkeit 120 kg
- Abmessungen 49 x 45 x 46,5/121 cm
- Packmaß ca. 108 x 65 x 12 cm
- Gewicht 5,12 kg

Farbe Bordeaux	**Nr. 22252**	**89,95**
Farbe Grau	**Nr. 22103**	**89,95**
Farbe Blau	**Nr. 22100**	**89,95**



CAMPERDICE be home everywhere





Unser Preis **89,95**

TOP HIT





Hocker CAMPERDICE Evolution.
- Aluminium-Rahmen
- Bezug 75 % Polyvinylchlorid, 25 % Polyester
- Belastbarkeit 100 kg
- Abmessungen 46 x 32,5 x 46 cm
- Gewicht 1,62 kg — **Nr. 22253** — **15,95**

Hockerplatte CAMPERDICE Evolution.
- Abmessungen 46,5 x 46,5 x 3,5 cm
- Gewicht 0,9 kg — **Nr. 21197** — **13,50**

TRIGANO



Unser Preis **24,95**

1





Unser Preis **9,95**



2

1. Hocker TELESKOP.
- Aus hochdichtem Polypropylen
- Mit Trageriemen
- Belastbarkeit 180 kg
- Abmessungen (Hxø) 48 x 25 cm
- Packmaß (Hxø) 6,5 x 25 cm
- Gewicht 1,1 kg — **Nr. 20168** — **24,95**

2. Falthocker.
- Bezug aus Polyestergewebe (100 % Polyester)
- Gestell aus Stahlrohr
- Maße geöffnet 31 x 31 x 50 cm
- Packmaß 53 x 7 x 7 cm
- Belastbarkeit 80 kg
- Abmessungen 46 x 32,5 x 46 cm
- Gewicht ca. 0,5 kg

Sortierte Farben. — **Nr. 22515** — **9,95**

Möbelserie TRIGANO















1. Sessel Cocoon Low.
- Integrierte Kopfstütze
- Siebenfach verstellbar
- Platzsparend - sehr flach, 8 cm
- Bezug aus Textilene (100 % Polyester)
- Gestell aus Aluminiumrohr
- Maße geöffnet 47 x 43 x 48/112 cm
- Packmaß 101 x 63 x 8 cm
- Gewicht 4,8 kg
- Belastbarkeit 120 kg **Nr. 22523** **71,95**

2. Sessel Cocoon XL.
- Integrierte Kopfstütze
- Siebenfach verstellbar
- Platzsparend - sehr flach, 9,5 cm
- Bezug aus Textilene (100 % Polyester)
- Gestell aus Aluminiumrohr
- Maße geöffnet 55 x 43 x 48/112 cm
- Packmaß 101 x 71 x 9,5 cm
- Gewicht 5 kg
- Belastbarkeit 120 kg **Nr. 22524** **76,95**

3. Sessel Premium Black.
- Integrierte Kopfstütze, siebenfach verstellbar
- Platzsparend - sehr flach, 8 cm
- Bezug aus 3D Mesh-Gewebe (100 % Polyester)
- Gestell aus Aluminium, ø 35/20 mm
- Maße geöffnet 48 x 44 x 48/121 cm
- Packmaß 114 x 62 x 8 cm
- Gewicht 5,1 kg
- Belastbarkeit 120 kg **Nr. 22531** **95,95**

4. Sessel Premium Graphite.
- Siebenfach verstellbar
- Platzsparend - sehr flach, 13 cm
- Rückenlehne und Sitzauflage gepolstert
- Bezug aus Polyester 600D
- Gestell aus beschichtetem Aluminium
- Maße geöffnet 62 x 45 x 124 cm
- Packmaß 113 x 62 x 13 cm
- Gewicht 5,5 kg
- Belastbarkeit 120 kg **Nr. 22505** **85,95**

5. Beinauflage Cocoon. Passend zu Sessel Cocoon.
- Maße geöffnet 48 x 47 x 42 cm
- Bezug aus Textilene (100 % Polyester)
- Gestell aus Aluminium, ø 22 mm
- Packmaß 68 x 48 x 5,5 cm
- Gewicht 0,78 kg
- Belastbarkeit 30 kg **Nr. 22525** **19,95**

6. Beinauflage Cocoon freistehend.
- Bezug aus Textilene (100 % Polyester)
- Gestell aus Aluminium
- Maße geöffnet 89 x 47 x 45 cm
- Packmaß 89 x 47 x 8,5 cm
- Gewicht 1,4 kg
- Belastbarkeit 30 kg **Nr. 22527** **21,95**

7. Hocker Cocoon mit Rückenlehne.
- Blitzschnelles Aufklappen
- Bezug aus Textilene (100 % Polyester)
- Gestell aus Stahlrohr, ø 19/16 mm
- Maße geöffnet 45 x 47 x 43/80 cm
- Packmaß 64 x 47 x 8 cm
- Gewicht 3 kg
- Belastbarkeit 100 kg **Nr. 22521** **23,50**

Travellife













1. Sessel COMO COMPACT. Kompakter und leichter Stuhl mit Aluminiumrahmen und Textilene-Polsterung (100 % Polyester). Sehr kompakt faltbar und trotzdem bequem, ideal wenn der Stauraum begrenzt ist.

- Stabiler und leichter Aluminiumrahmen
- Wasserabweisend und UV-beständig

Belastbarkeit 100 kg.
Maße geöffnet 48 x 45 x 43/108,5 cm.
Packmaß 70 x 57,5 x 9 cm. Gewicht 2,9 kg.

Farbe Blend Grey	**Nr. 22000**	**44,95**
Farbe Sky Blue	**Nr. 22001**	**44,95**

2. Sessel COMO. Kompakter klappbarer Sessel mit Aluminiumrahmen und Textilene-Polsterung (100 % Polyester), Rückenlehne in sechs Positionen verstellbar. Er ist leicht zu reinigen, wasserabweisend und UV-beständig.

- Stabiler und leichter Aluminiumrahmen
- U-förmiger Rahmen: stabil auf allen Oberflächen

Belastbarkeit 120 kg.
Maße geöffnet 48 x 43 x 43/124 cm.
Packmaß 95 x 59 x 9 cm. Gewicht 4,5 kg.

Farbe Blend Grey	**Nr. 22065**	**59,95**
Farbe Sky Blue	**Nr. 22066**	**59,95**

3. Hocker COMO. Mit dem Como Hocker haben Sie überall einen bequemen zusätzlichen Sitzplatz. Er kann auch als Fußstütze oder Beistelltisch verwendet werden. Dank der Textilene-Polsterung trocknet der Stuhl schnell und ist atmungsaktiv.
Belastbarkeit 100 kg. Maße geöffnet 40 x 26 x 44 cm.
Packmaß 61 x 41,5 x 5 cm. Gewicht 1 kg.

Farbe Blend Grey	**Nr. 22032**	**25,95**
Farbe Sky Blue*	**Nr. 22009**	**19,95**

4. Hocker COMO mit Lehne. Kompakt faltbarer Hocker mit schnelltrocknender und atmungsaktiver Textilene-Polsterung. Solides, leichtes Aluminiumgestell mit Stuhlbeinkappe für zusätzliche Stabilisierung. Wasser- und UV-beständig, leicht zu reinigen. Inklusive Knickschutz. Belastbarkeit 100 kg. Maße geöffnet 80 x 45 x 43 cm. Packmaß 63 x 41,5 x 5 cm. Gewicht 2,5 kg. **Nr. 22076** **36,95**

5. Liege COMO. Legen Sie die faltbare Como-Liege zurück und entspannen Sie sich. Die Sonnenliege hat einen Bezug aus Textilene (100 % Polyester): ein wetterfestes und atmungsaktives Material. Die Farbe des Stoffes verblasst nicht und trocknet schnell. Dank der Tragegurte und des leichten Gestells ist die Liege leicht zu transportieren.

- Stabiler und leichter Aluminiumrahmen
- Wasserabweisend und UV-beständig
- Inklusive praktischem Tragegurt für angenehmen und leichten Transport

Belastbarkeit 110 kg.
Maße geöffnet 192,5 x 67 x H32/57,5 cm.
Packmaß 80 x 67 x 16 cm. Gewicht 5,8 kg.

Farbe Blend Grey	**Nr. 22059**	**119,—**
Farbe Sky Blue	**Nr. 22060**	**119,—**

* Nur solange Vorrat reicht.

Travellife













1. Sessel LAGO COMPACT. Der Stuhl Lago Compact hat einen leichten Aluminiumrahmen und ein schlankes Design. Perfekt, um ihn mit in den Urlaub zu nehmen! Die schnelltrocknende Polyester-Polsterung (100 % Polyester) ist wasser- und UV-beständig. Der Stuhl hat auch eine bequeme Füllung, für optimalen Sitzkomfort. Komfortable Füllung. Stabiler und leichter Aluminiumrahmen.
Belastbarkeit 100 kg.
Maße geöffnet 48 x 45 x 43/108,5 cm.
Packmaß 70 x 57,5 x 9 cm. Gewicht 2,9 kg.

Farbe Stormy Grey	**Nr. 22003**	**54,95**
Farbe Wave Blue	**Nr. 22004**	**54,95**
Farbe Moss Green	**Nr. 22039**	**54,95**

2. Hocker LAGO. Als faltbarer Hocker, Fußstütze oder Beistelltisch verwendbar. Der Hocker lässt sich kompakt zusammenklappen und trocknet dank Polyester-Polsterung (100 % Polyester) schnell.
Belastbarkeit 100 kg.
Maße geöffnet 40 x 26 x 44 cm.
Packmaß 61 x 41,5 x 5 cm. Gewicht 1 kg.

Farbe Stormy Grey	**Nr. 22011**	**27,95**
Farbe Wave Blue	**Nr. 22012**	**27,95**
Farbe Moss Green	**Nr. 22022**	**27,95**

3. Faltsessel LAGO CROSS. Aufklappen, Platz nehmen und entspannen! Das schnell trocknende Polyestergewebe des Faltsessels Lago Cross schmiegt sich perfekt an den Körper an. Die Polsterung ist zudem UV-beständig. Mit der mitgelieferten Tragetasche können Sie den faltbaren Stuhl überallhin mitnehmen. Komfortable Füllung. Stabiler und leichter Aluminiumrahmen. Wasser- und UV-beständig. Inklusive Tragetasche. Belastbarkeit 120 kg.
Maße geöffnet 42 x 42 x 44/86 cm.
Packmaß 88 x ø 22 cm. Gewicht 3,3 kg.

Farbe Stormy Grey	**Nr. 22005**	**59,95**
Farbe Wave Blue	**Nr. 22006**	**59,95**
Farbe Moss Green	**Nr. 22071**	**59,95**

4. Regiesessel LAGO. Stabiler und leichter Regiesessel mit fester Sitzfläche und Rückenlehne, perfekt fürs Camping oder beim Angeln geeignet.
Kompakt faltbar. Schnelltrocknende Polyester-Polsterung. Komfortable Füllung. Stabiler und leichter Aluminiumrahmen. Wasser- und UV-beständig. Leicht zu reinigen. Belastbarkeit 120 kg.
Maße geöffnet 47 x 36 x 45/86 cm.
Packmaß 84 x 50 x 12 cm. Gewicht 2,5 kg.

Farbe Stormy Grey	**Nr. 22070**	**49,95**

5. Klappsessel LAGO COMFORT. Genießen Sie das Leben im Freien mit dem kompakten, faltbaren Klappsessel Lago Comfort. Die schnell trocknende Polyester-Polsterung mit Füllung ist wasser- und UV-beständig. Dieser Campingstuhl verfügt außerdem über eine verstellbare Rückenlehne mit fünf Positionen. Komfortable Füllung. Stabiler und leichter Aluminiumrahmen. Wasser- und UV-beständig.
Belastbarkeit 120 kg.
Maße geöffnet 49 x 45 x 48,5/126,5 cm.
Packmaß 111,5 x 64 x 10 cm. Gewicht 5,3 kg.

Farbe Stormy Grey	**Nr. 22007**	**89,95**
Farbe Wave Blue	**Nr. 22008**	**89,95**
Farbe Moss Green	**Nr. 22069**	**89,95**

Travellife









TOP HIT



1. Klappstuhl BARLETTA COMPACT. Neue Version des Kompaktstuhls Barletta, jetzt mit in drei Positionen verstellbarer Rückenlehne. Stabiler, leichter Aluminiumrahmen, atmungsaktiver und schnelltrocknender 2D-Mesh-Bezug (100 % Polyester), wasserabweisend, UV-beständig und leicht zu reinigen. Belastbarkeit 120 kg.
Maße geöffnet 48 x 43 x 43/92 cm.
Packmaß 79 x 60 x 9 cm. Gewicht 3,9 kg.

Farbe Black	**Nr. 22095**	**69,95**
Farbe Dark Grey	**Nr. 22096**	**69,95**

2. Klappsessel BARLETTA COMFORT M. Der Barletta-Stuhl Comfort M ist kompakt faltbar und hat eine kürzere, platzsparende Rückenlehne.

- Atmungsaktiver und schnelltrocknender 2D-Mesh-Bezug (100 % Polyester)
- Weniger Platzbedarf durch niedrige Rückenlehne
- integriertes Kopfpolster
- Stabiler und leichter Aluminiumrahmen

Belastbarkeit 120 kg.
Maße geöffnet 49 x 45 x 58/103 cm.
Packmaß 94,5 x 65 x 11,5 cm. Gewicht 5 kg.

Farbe Black	**Nr. 22013**	**88,95**
Farbe Dark Grey*	**Nr. 22014**	**69,95**

3. Klappsessel BARLETTA COMFORT L. Der Testsieger im promobil Test. Ein Stuhl mit dem gewissen Extra an Komfort. Der Barletta Comfort L ist mit 2D-Mesh (100 % Polyester) bespannt und hat ein integriertes Kopfkissen. Außerdem ist die Rückenlehne in sieben Positionen verstellbar. Kompakt faltbar und leicht mitnehmbar. Belastbarkeit 120 kg.
Maße geöffnet 49 x 45 x 80/125 cm.
Packmaß 112 x 65 x 11,5 cm. Gewicht 5,3 kg.

Farbe Blue*	**Nr. 22015**	**79,—**
Farbe Black	**Nr. 22016**	**109,—**
Farbe Dark Grey	**Nr. 22017**	**109,—**
Farbe Brown	**Nr. 22092**	**109,—**
Farbe Green	**Nr. 22090**	**109,—**

4. Klappsessel BARLETTA COMFORT XL. Der Stuhl Comfort XL ist die größere Ausgabe des Comfort L. Er hat eine größere Sitzfläche und zusätzliche Verstärkung für mehr Belastbarkeit. Auch er verfügt über einen atmungsaktiven und schnelltrocknenden 2D-Mesh-Bezug (100 % Polyester) und ist trotz seiner Größe kompakt faltbar. Belastbarkeit 150 kg.
Maße geöffnet 51 x 47 x 83,5/132,5 cm.
Packmaß 121,5 x 67 x 11,5 cm. Gewicht 5,8 kg.

Farbe Blue*	**Nr. 22019**	**99,—**
Farbe Black	**Nr. 22020**	**119,—**
Farbe Dark Grey*	**Nr. 22021**	**99,—**
Farbe Light Grey*	**Nr. 22073**	**99,—**
Farbe Brown	**Nr. 22093**	**119,—**
Farbe Green	**Nr. 22091**	**119,—**

* Nur solange Vorrat reicht.

Travellife























1. Relaxsessel BARLETTA. Dieser stufenlos verstellbare Relaxsessel ist mit allen Annehmlichkeiten ausgestattet. Zum Beispiel mit abnehmbarem Kopfpolster und Becherhalter. Der Stuhl verfügt zudem über einen komfortablen und schnell trocknenden 2D-Mesh-Bezug. Dank des kompakten, klappbaren Designs können Sie den Stuhl bequem mitnehmen.

- Atmungsaktiver und schnelltrocknender 2D-Mesh-Bezug (100 % Polyester)
- Stabiler und leichter Aluminiumrahmen
- Inklusive abnehmbarem Kopfpolster und Becherhalter
- Wasser- und UV-beständig
- Leicht zu reinigen

Belastbarkeit 150 kg.
Maße geöffnet 46 x 52 x 75/129 cm.
Packmaß 94 x 71 x 12 cm. Gewicht 7,5 kg.

Farbe Blue	**Nr. 22023**	**129,—**
Farbe Black	**Nr. 22024**	**129,—**
Farbe Dark Grey	**Nr. 22025**	**129,—**

2. Hocker BARLETTA. Den Barletta-Hocker können Sie dank des Klappschutzes unbedenklich als zusätzliche Sitzgelegenheit, Fußbank oder Beistelltisch nutzen. Den kompakten Klapphocker mit leichtgewichtigem Rahmen kann man bequem mitnehmen. Dank des atmungsaktiven und schnelltrocknenden 2D-Mesh-Bezugs ist der Hocker zudem wetterfest.

- Kompakt faltbar
- Inklusive Klappsicherung
- Wasser- und UV-beständig
- Ideal als Beistelltisch mit separat erhältlicher Tischplatte

Belastbarkeit 100 kg.
Maße geöffnet 40 x 26 x 44 cm.
Packmaß 61 x 41,5 x 5 cm. Gewicht 1 kg.

Farbe Black	**Nr. 22030**	**32,95**
Farbe Dark Grey	**Nr. 22031**	**32,95**

3. Hockerplatte NOTO. Mit der Noto-Tischplatte können Sie jeden Travellife-Hocker im Handumdrehen in einen praktischen Beistelltisch verwandeln. Legen Sie die leicht zu reinigende Tischplatte über den Bezug des Hockers. Die Aluminium-Tischplatte ist robust und wasserdicht.

- Verwandeln Sie Ihren Hocker einfach in einen Beistelltisch
- Passt auf jeden Travellife-Hocker
- Stabil und wasserdicht

Belastbarkeit 30 kg.
Maße 44 x 42,5 x 3 cm. Gewicht 0,8 kg.

Farbe Dark Grey	**Nr. 22033**	**15,95**

4. Beinauflage BARLETTA. Mit der Barletta-Beinauflage können Sie sich gemütlich ausstrecken. Der wetterfeste 2D-Mesh-Bezug (100 % Polyester) macht diese Beinauflage ideal zum Ausruhen der Füße. Sie kann auch als Hocker und zusammen mit der Hockerplatte NOTO als Beistelltisch verwendet werden!

- Stabiler und leichter Aluminiumrahmen
- Inklusive Klappsicherung
- Ideal als Beistelltisch mit separat erhältlicher Tischplatte

Belastbarkeit 100 kg. Maße geöffnet 49 x 40 x 44 cm.
Packmaß 64,5 x 60 x 7 cm. Gewicht 2,2 kg.

Farbe Blue	**Nr. 22034**	**49,95**
Farbe Black	**Nr. 22035**	**49,95**
Farbe Dark Grey	**Nr. 22036**	**49,95**
Farbe Light Grey*	**Nr. 22074**	**35,95**
Farbe Brown	**Nr. 22338**	**49,95**
Farbe Green	**Nr. 22339**	**49,95**

Travellife



1. Faltsessel BARLETTA CROSS. Der Stuhl hat eine verstellbare Rückenlehne, einen atmungsaktiven und schnell trocknenden 2D-Mesh-Bezug (100 % Polyester) und ein kompaktes Klappdesign.
- Kompakt faltbar
- Stabiler und leichter Aluminiumrahmen
- Wasser- und UV-beständig

Belastbarkeit 120 kg.
Maße geöffnet 54 x 48 x 70/118 cm.
Packmaß 91 x 29 x 22 cm. Gewicht 6,2 kg.

Farbe Blue	**Nr. 22026**	**89,95**
Farbe Black	**Nr. 22027**	**89,95**
Farbe Dark Grey	**Nr. 22028**	**89,95**

2. Klappsessel LUCCA COMFORT. Der hochwertige Klappsessel ist für optimalen Sitzkomfort mit verstellbarer Kopfstütze und verstärkter Rückenlehne ausgestattet. Der 3D-Air-Mesh-Bezug (100 % Polyester) macht den Stuhl weich und atmungsaktiv.
- Armlehnen mit Metallscharnieren
- Stabiler und leichter Aluminiumrahmen

Belastbarkeit 120 kg.
Maße geöffnet 49 x 46 x 86/135 cm.
Packmaß 108 x 65 x 11 cm. Gewicht 6,5 kg.

Farbe True Black	**Nr. 22046**	**115,—**
Farbe Cool Grey	**Nr. 22044**	**115,—**

3. Klappsessel LUCCA LOUNGE. Sessel mit niedriger Sitzhöhe und dank der zusätzlichen Verstärkung der Rückenlehne und der verstellbaren Kopfstütze genießen Sie höchsten Sitzkomfort. Der 3D-Air-Mesh-Bezug (100 % Polyester) macht den Sessel weich und atmungsaktiv. Belastbarkeit 120 kg.
Maße geöffnet 49 x 46 x 78/114 cm.
Packmaß 83 x 65 x 11 cm. Gewicht 6,5 kg.

Farbe Deep Grey	**Nr. 22047**	**99,95**
Farbe True Black	**Nr. 22048**	**99,95**

4. Beinauflage LUCCA. Dank des innovativen 3D-Air-Mesh-Bezugs (100 % Polyester) und des stabilen Rahmens ist diese Beinauflage überaus bequem. Sie kann auch als Hocker oder als Beistelltisch mit separat erhältlicher Tischplatte verwendet werden.
Belastbarkeit 100 kg.
Maße geöffnet 49 x 40 x 44 cm.
Packmaß 64,5 x 60 x 7 cm. Gewicht 2,3 kg.

Farbe True Black	**Nr. 22051**	**37,95**
Farbe Cool Grey	**Nr. 22049**	**37,95**

5. Tischplatte COSA. Mit der Tischplatte COSA wird eine Travellife-Beinauflage zum Beistelltisch. Sichere Befestigung mit Klickschnalle. Belastbarkeit 30 kg.
Maße 64 x 50,5 x 5,5 cm. Gewicht 2,3 kg.

Farbe Dark Grey	**Nr. 22052**	**26,95**

6. Aufbewahrungstasche SEVILLE. In drei verschiedenen Größen erhältlich.
- Aus robustem Segeltuch
- Waschbar
- Inklusive praktischer Trageschlaufe

Größe S, 58,5 x 45 cm	**Nr. 22041**	**9,50**
Größe M, 76 x 62 cm	**Nr. 22042**	**10,95**
Größe M, 115 x 75 cm	**Nr. 22043**	**16,95**

Travellife



NEU!



NEU!









NEU!







1. Klappsessel OLBIA. Neuzugang in der Stuhlkollektion mit verstellbarer Kopfstütze, atmungsaktivem und schnell trocknendem 2D-Mesh-Bezug.
Belastbarkeit 140 kg.
- Rückenlehne in 7 Positionen verstellbar
- Kompakt zusammenklappbar
- Stabiler und leichter Aluminiumrahmen
- Wasser- und UV-beständig
- Leicht zu reinigen

Maße geöffnet 80 x 67 x 113 cm.
Packmaß 106 x 67 x 11 cm. Gewicht 6,7 kg.
Nr. 22097 **139,—**

2. Beinauflage OLBIA. Kompakt zusammenklappbare Beinauflage mit verstellbaren Füßen, atmungsaktivem und schnell trocknendem 2D-Mesh-Bezug für den Klappsessel OLBIA.
- Stabiler und leichter Aluminiumrahmen
- Wasser- und UV-beständig
- Leicht zu reinigen

Maße geöffnet 60,5 x 49 x 47 cm.
Packmaß 60,5 x 65 x 9 cm. Gewicht 2,5 kg.
Nr. 22098 **59,95**

3. Sessel-Organizer. Ein Organizer, der an die Querstange der Travellife-Liegestühle passt.
Mit 2 Staufächern, Getränkehalter und Klettverschlüssen für zusätzliche Sicherheit. Tragkraft 30 kg.
Maße geöffnet 30,5 x 50 cm.
Gewicht 0,8 kg. **Nr. 22099** **11,95**

4. Regiesessel NORELL. Dieser Regiesessel ist nachhaltig auf Entspannung ausgerichtet.
Belastbarkeit 120 kg.
- Extra kompakt faltbar durch klappbare Rücken- und Armlehnen
- Schnell trocknende 40 % Bio-Polyester-Polsterung
- Solides, leichtes Aluminiumgestell
- UV-beständig
- Inklusive Knickschutz
- Leicht zu reinigen

Maße geöffnet 43 x 44 x 89 cm.
Packmaß 50 x 55 x 17 cm. Gewicht 3,8 kg.
Farbe Pine Green **Nr. 22080** **89,95**

5. Sessel FINN. Ultraleichter und vollständig zusammenklappbarer Sessel. Belastbarkeit 120 kg.
- Kompakt faltbar
- 300D PVC-Polsterung
- Solides, leichtes Aluminiumgestell
- Ideale Höhe für einen Esstisch
- Wasser- und UV-beständig
- Leicht zu reinigen
- Inklusive Tragetasche

Maße geöffnet 50 x 56,5 x 82 cm.
Packmaß 58 x 27 x 13 cm. Gewicht 1,8 kg.
Farbe Black **Nr. 22082** **69,95**

6. Relaxsessel FINN. Neuzugang in der Finn-Serie mit höherer Rückenlehne, Kopfkissen, Armlehnen und Seitentasche. Belastbarkeit 120 kg.
- Kompakt faltbar
- 300D PVC-Polsterung
- Solides, leichtes Aluminiumgestell
- Wasser- und UV-beständig
- Leicht zu reinigen
- Inklusive Tragetasche

Maße geöffnet 68 x 81 x 96 cm.
Packmaß 50 x 20 x 20 cm. Gewicht 2,2 kg.
Farbe Black **Nr. 22094** **89,95**

CHAIR 4 ALL - ERGONOMIC CONCEPT

WELCHE STUHLGRÖSSE BENÖTIGEN SIE?

Sitzen Sie bequem? Die Stuhlgröße spielt immer eine wichtige Rolle! Viele von uns verbringen tagsüber viele Stunden im Sitzen. Ob bei der Arbeit, zu Hause am Esstisch oder beim Entspannen: Wir sollten darauf achten, bequem zu sitzen, Spannungen zu vermeiden und unser Wohlbefinden zu steigern.
Grundsätzlich kann man keine generelle Aussage über die richtige Sitzposition machen. Die Körpergröße, die Körperproportionen und auch die Tischhöhe spielen eine große Rolle. Es gibt also viele Gründe, die Sie über die richtige Stuhlgröße nachdenken lassen. Nicht nur der Komfort, die Mechanik und das ansprechende Design Ihres Outdoor- und Campingstuhls, sondern auch eine ergonomische Haltung sollte ein wichtiges Auswahlkriterium sein. Dank der neu entwickelten Größen bietet die Aravel/Rebel Stuhlkollektion sicherlich den richtigen Stuhl für Ihre Körpergröße. Ganz wichtig: Die richtige Sitzhöhe wirkt sich positiv auf das Wohlbefinden aus!
Achten Sie darauf, dass Ihre Füße bequem auf dem Boden aufliegen und die Unterarme mit dem Oberarm einen rechten Winkel bilden. Der richtige Stuhl muss also nicht nur gefallen, sondern auch wirklich das Richtige für Sie und Ihre Körpermaße sein.

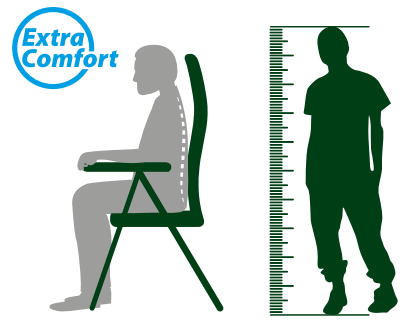



















Klappsessel ARAVEL VITACHIC. Der Aravel Vitachic Klappsessel ist mit einer 7-fach verstellbaren hohen Rückenlehne und der speziellen Allwetter-Polsterung 3Durafeel Pro (100 % Polyester) für maximalen Komfort ausgestattet. Mit leichtem Klappmechanismus aus Aluminium versehen, der ein schnelles und problemloses Zusammen- und Aufklappen ermöglicht. In drei Größen erhältlich. Belastbarkeit 150 kg.

1. Klappsessel ARAVEL VITACHIC - S.
Abmessungen geöffnet 41 x 44 x 46,5/116 cm.
Packmaß 106,5 x 59,5 x 10 cm. Gewicht 5,2 kg.

Farbe Dark Grey	**Nr. 22053**	**119,—**
Farbe Salt & Pepper	**Nr. 22083**	**119,—**

2. Klappsessel ARAVEL VITACHIC - M.
Abmessungen geöffnet 47 x 44 x 48/121 cm.
Packmaß 114 x 64,5 x 10 cm. Gewicht 5,3 kg.

Farbe Dark Grey	**Nr. 22054**	**124,—**
Farbe Salt & Pepper	**Nr. 22084**	**124,—**

3. Klappsessel ARAVEL VITACHIC - L.
Abmessungen geöffnet 49 x 44 x 50/126 cm.
Packmaß 117,5 x 67,5 x 10 cm. Gewicht 5,6 kg.

Farbe Dark Grey	**Nr. 22055**	**134,—**
Farbe Salt & Pepper	**Nr. 22085**	**134,—**

4.Klappsessel ARAVEL VITACHIC H2L - M. Der beliebte Klappsessel ARAVEL VITACHIC wurde jetzt mit einer höhenverstellbaren Kopfstütze für zusätzlichen Komfort und Halt verbessert. Diese kompakte Sitzlösung wurde exklusiv in Größe „M“ entworfen und zeichnet sich durch noch kleinere Abmessungen aus.
Abmessungen geöffnet 50 x 44 x 49/112-122 cm.
Packmaß 102 x 65 x 10 cm. Gewicht 5,8 kg.

Farbe Dark Grey	**Nr. 22340**	**141,—**
Farbe Salt & Pepper	**Nr. 22341**	**141,—**

5. Hocker ARAVEL VITACHIC. Klappbarer Hocker mit Aluminiumrahmen und Sitzfläche aus 3Durafeel Pro-Gewebe (100 % Polyester). Belastbarkeit 80 kg.
Abmessungen geöffnet 27 x 40 x H45 cm.
Packmaß 42 x 60 x 4 cm. Gewicht 1,2 kg.

Farbe Dark Grey	**Nr. 22056**	**32,95**

6. Beinauflage ARAVEL VITACHIC STANDALONE. Freistehende Beinauflage mit faltbarem, pulverlackiertem Alugestell und Bezug aus hochwertigem 3Durafeel Pro-Gewebe (100 % Polyester). Kann auch als Hocker verwendet werden. Belastbarkeit 100 kg.
Abmessungen geöffnet 61 x 49 x H49 cm.
Packmaß 67 x 60 x 8 cm. Gewicht 2,1 kg.

Farbe Dark Grey	**Nr. 22057**	**52,95**
Farbe Salt & Pepper	**Nr. 22086**	**52,95**



















1. Klappsessel REBEL. Klappsessel mit pulverlackiertem Aluminium-Gestell, atmungsaktivem FULL-3D Bezug (100 % Polyester) und metallverstärkten Armlehnen zur Rückenlehnenverstellung. Ausgesprochen stabile und platzsparende Konstruktion, gepaart mit modernem, funktionellem Design.

Eigenschaften:

- 4-beiniger Klappsessel mit hoher Rückenlehne
- 5-fach verstellbare Rückenlehne
- Zentralgelenk aus Stahl
- Hochwertige Kunststoff-Armlehnen mit Metallschiene
- Bezug: atmungsaktiver, UV-beständiger und schnell trocknender FULL-3D Stoff
- Ergonomisch geformtes Rückenteil mit integrierter Lordosestütze
- Gepolsterte und integrierte Kopfauflage
- Organizertasche im Rückenteil
- 3 Jahre Garantie

Klappsessel REBEL SMALL. Belastbarkeit 150 kg.
Abmessungen 46 x 44 x 46/117,5 cm.
Packmaß 110 x 60 x 12 cm. Gewicht 5,5 kg.

Farbe Anthrazit*	**Nr. 20113**	**99,95**
Farbe Blau	**Nr. 22578**	**116,—**

Klappsessel REBEL MEDIUM. Belastbarkeit 150 kg.
Abmessungen 48 x 46 x 48,5/123 cm.
Packmaß 114 x 65 x 12 cm. Gewicht 6,1 kg.

Farbe Anthrazit*	**Nr. 20116**	**119,—**
Farbe Blau	**Nr. 22579**	**119,—**

Klappsessel REBEL LARGE. Belastbarkeit 150 kg.
Abmessungen 54 x 45 x 51,5/125 cm.
Packmaß 117 x 71 x 12 cm. Gewicht 6,5 kg.

Farbe Anthrazit*	**Nr. 20118**	**129,—**
Farbe Blau	**Nr. 22580**	**129,—**

2. Beinauflage REBEL STANDALONE. Freistehende Beinauflage mit atmungsaktivem FULL-3D Bezug (100 % Polyester) und pulverlackiertem Aluminium-Gestell. Abmessungen 61 x 49 x 49 cm. Packmaß 65 x 61 x 8 cm. Gewicht 2,1 kg. Belastbarkeit 100 kg.

Farbe Anthrazit*	**Nr. 20119**	**49,95**
Farbe Blau	**Nr. 22581**	**49,95**

3. Hockerplatte REBEL Standalone. Große Hockerplatte mit Aluminium-Rundumprofil für die Rebel Standalone Beinauflage. Belastbarkeit 30 kg.
Abmessungen 64 x 51 x 5,5 cm.
Gewicht 1,7 kg. **Nr. 20200** **27,95**

4. Klappsessel TRAVELOUNGER. Neu entwickelter Klappsessel mit platzsparendem, L-förmigem Rahmen. Ausgestattet mit einer 8-fach verstellbaren, hohen Rückenlehne. Belastbarkeit 150 kg.

Klappsessel TRAVELOUNGER SMALL.
Abmessungen 46 x 44 x 46/117 cm.
Packmaß 107 x 59 x 9,5 cm. Gewicht 4,5 kg.
Farbe Dark Grey **Nr. 22342** **124,—**

Klappsessel TRAVELOUNGER MEDIUM.
Abmessungen 49 x 44 x 48/125 cm.
Packmaß 115 x 64 x 9,5 cm. Gewicht 4,8 kg.
Farbe Dark Grey **Nr. 22343** **129,—**

Klappsessel TRAVELOUNGER LARGE.
Abmessungen 51 x 45 x 54/128 cm.
Packmaß 120 x 67 x 9,5 cm. Gewicht 5,1 kg.
Farbe Dark Grey **Nr. 22344** **139,—**

5. Beinauflage TRAVELOUNGER STANDALONE. Freistehende Beinauflage aus Aluminium mit verstellbaren Beinen und schwenkbaren Anti-Sink-Füßen.
Abmessungen 56 x 49 x 44/48 cm.
Packmaß 70 x 51 x 7,5 cm. Gewicht 1,4 kg.
Farbe Dark Grey **Nr. 22345** **49,95**

6. Klappsessel TRAVELOUNGER AIR MEDIUM. Bezug aus Softilene, einem elastischem und strapazierfähigem Hightech-Polyester. Formstabil, pflegeleicht und witterungsbeständig. Belastbarkeit 150 kg.
Abmessungen 48 x 43 x 47,5/117 cm.
Packmaß 107 x 62,5 x 15 cm. Gewicht 4,7 kg.
Farbe Salt & Pepper **Nr. 22346** **129,—**

3DURAFEEL PRO

REBEL / TRAVELOUNGER / ARAVEL VITACHIC

Der 3Durafeel Pro Bezugsstoff ist ein ganz besonderer Stoff, der in den Stuhlkollektionen TRAVELOUNGER, REBEL und ARAVEL VITACHIC zum Einsatz kommt. Dank seiner Luftdurchlässigkeit und Hautfreundlichkeit verwandelt er Komfort in ein herrliches Sitzgefühl für entspannte Stunden im Freien. 3Durafeel Pro trocknet zudem nach einem leichten Regen verblüffend schnell und strahlt eine angenehme Wohlfühlatmosphäre auf Vorzelt, Terrasse oder Balkon aus. Und das zuverlässig über viele Jahre. Denn 3Durafeel Pro ist reiß- und abriebfest, atmungsaktiv, lichtecht und schmutzabweisend. Einlagige Konstruktion (spezielle Webart).

7. Beinauflage TRAVELOUNGER AIR STANDALONE. Freistehende Beinauflage aus Aluminium mit verstellbaren Beinen und schwenkbaren Anti-Sink-Füßen. Abmessungen 56 x 49 x 44/48 cm.
Packmaß 70 x 51 x 7,5 cm. Gewicht 1,25 kg.
Farbe Salt & Pepper **Nr. 22347** **49,95**

8. Getränkehalter TRAVELOUNGER. Praktischer Getränkehalter zur Befestigung an Travelounger-Klappsesseln mit dem PROHub-Befestigungssystem.
Abmessungen ø 9 x H8 cm. **Nr. 22348** **14,95**

9. Seitentisch TRAVELOUNGER. Seitentisch zur Befestigung an Travelounger-Klappsesseln (PROHub).
Abmessungen 18 x 28 x 3 cm. **Nr. 22349** **39,95**

*Nur solange Vorrat reicht.

















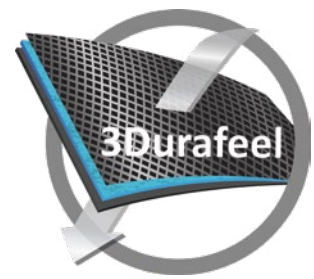

Klappsessel ARAVEL 3D. Moderner, klappbarer Sessel mit 7-fach verstellbarer Rückenlehne. Aluminium-Gestell aus hoch belastbarem Ovalprofil. Bezugsstoff: Atmungsaktives, gepolstertes 3D-Gewebe (100 % Polyester). Ergonomische 7-fach verstellbare Rückenlehne mit integrierter, gepolsterter Kopfauflage. Armlehnen aus robustem Kunststoffmaterial. Zentralgelenk aus robustem Metall. Belastbarkeit 150 kg.

1. Klappsessel ARAVEL 3D - S.
Abmessungen geöffnet 46 x 44 x 48,5/118 cm.
Packmaß 109 x 60 x 11,5 cm. Gewicht 5,2 kg.
Farbe Black **Nr. 22225** **106,—**

2. Klappsessel ARAVEL 3D - M.
Abmessungen geöffnet 47 x 45 x 50/120 cm.
Packmaß 112 x 65 x 9 cm. Gewicht 5,3 kg.
Farbe Black **Nr. 20881** **109,—**

3. Klappsessel ARAVEL 3D - L.
Abmessungen geöffnet 54 x 44 x 48,5/124 cm.
Packmaß 113 x 67,5 x 11 cm. Gewicht 5,6 kg.
Farbe Black **Nr. 22226** **119,—**

4. Beinauflage ARAVEL 3D - M. Klappbare Beinauflage mit Aluminium-Gestell. Bezugsstoff: Atmungsaktives, gepolstertes 3D-Gewebe (100 % Polyester).
Abmessungen geöffnet 74 x 51 x 43 cm.
Packmaß 69 x 51 x 6 cm. Gewicht 1,3 kg.
Passend für Klappsessel ARAVEL 3D - M.
Farbe Black **Nr. 20882** **38,95**

5. Beinauflage ARAVEL Universal. Klappbare, universelle Beinauflage für Klappstühle ARAVEL 3D (S-M-L). Aluminium-Gestell, Bezugsstoff aus atmungsaktivem, gepolstertem 3D-Gewebe (100 % Polyester).
Abmessungen 52 x 62,5 cm. Packmaß 47 x 69 x 7 cm.
Gewicht 1,1 kg. **Nr. 22227** **46,95**

6. Freistehende Beinauflage ARAVEL 3D. Freistehende Fußauflage mit atmungsaktivem FULL-3D Bezug, mit pulverlackiertem Alu-Gestell.
Abmessungen geöffnet 61 x 49 x 49 cm.
Packmaß 67 x 60 x 8 cm. Gewicht 2,1 kg.
Farbe Black **Nr. 20110** **47,95**

7. Hocker ARAVEL 3D. Aluminium-Gestell. Bezugsstoff: Atmungsaktives, gepolstertes 3D-Gewebe (100 % Polyester). Belastbarkeit 80 kg.
Abmessungen 27 x 40 x 45 cm.
Packmaß 42 x 60 x 4 cm. Gewicht 1 kg.
Farbe Black **Nr. 20883** **27,95**

8. Hocker ARAVEL XL. Die XL-Version des beliebten Aravel-Falthockers. Mehr Komfort bei höherer Belastbarkeit. Belastbarkeit 100 kg.
Abmessungen 46 x 30 x 45 cm.
Packmaß 46 x 60 x 6 cm. Gewicht 1,2 kg.
Farbe Black **Nr. 22087** **34,95**

3DURAFEEL

ARAVEL / SKYE

Der 3Durafeel Bezugsstoff ist ein ganz besonderer Stoff, der in unseren Stuhlkollektionen Aravel und Skye zum Einsatz kommt. Dank seiner Luftdurchlässigkeit und Hautfreundlichkeit verwandelt er Komfort in ein herrliches Sitzgefühl für entspannte Stunden im Freien. 3Durafeel trocknet zudem nach einem leichten Regen verblüffend schnell und strahlt eine angenehme Wohlfühlatmosphäre auf Vorzelt, Terrasse oder Balkon. Und das zuverlässig über viele Jahre. Denn 3Durafeel ist reiß- und abriebfest, atmungsaktiv, lichtecht und schmutzabweisend. 3-lagige Konstruktion.

















Klappsessel ARAVEL H2L. Hochwertiger Klappsessel mit höhenverstellbarer und platzsparender Kopfstütze, die sich leicht verstauen lässt. Stabiles Aluminium-Gestell und atmungsaktiver 3Durafeel-Bezug (100 % Polyester) für maximalen Halt und Komfort. Belastbarkeit 120 kg.

1. Klappsessel ARAVEL H2L - S.
Abmessungen 46 x 44 x 46/110-117 cm.
Packmaß 100 x 61 x 10 cm. Gewicht 5,5 kg.
Farbe Black **Nr. 22350** **127,—**

2. Klappsessel ARAVEL H2L - M.
Abmessungen 50 x 44 x 49/112-122 cm.
Packmaß 98 x 64,5 x 10 cm. Gewicht 5,9 kg.
Farbe Black **Nr. 20172** **131,—**

3. Klappsessel ARAVEL H2L - L.
Abmessungen 50 x 44 x 49/112-122 cm.
Packmaß 98 x 64,5 x 10 cm. Gewicht 5,9 kg.
Farbe Black **Nr. 22351** **139,—**

4. Klappsessel ARAVEL CAMPER. Klappsessel mit einem stabilen U-förmigen Gestell und 3Durafeel-Bezug. Garantiert Strapazierfähigkeit und sorgt für lang anhaltenden Komfort auch unter schwierigen Bedingungen. Mit der zusätzlichen Kopfstütze ist Entspannung garantiert. Belastbarkeit 120 kg.
Abmessungen 60 x 72 x 45/105 cm.
Packmaß 85 x 60 x 9 cm. Gewicht 4,0 kg.
Farbe Dark Grey **Nr. 20183** **69,95**

5. Utensilientisch MESA. Großer Getränke- und Utensilientisch aus witterungsbeständigem Kunststoff. Abmessungen 27 x 23 x 4 cm. Gewicht 400 g.
Nr. 22058 **8,90**

6. Regiestuhl ARAVEL DIRECTOR. Regiestuhl mit klassischem Gestell aus einem pulverbeschichteten Aluminiumprofilrahmen. Platzsparend durch die abklappbare Rückenlehne. Sitzfläche aus gepolstertem, atmungsaktivem 3Durafeel-Gewebe (100 % Polyester). Gepolsterte und bezogene Armlehnen. Sehr kompakt und leicht verstaubar. Belastbarkeit 120 kg.
Maße geöffnet 42 x 33,5 x H 45/82 cm.
Packmaß 75 x 52 x 10 cm. Gewicht 3,9 kg.
Nr. 20850 **69,95**

7. Faltstuhl ARAVEL VANCHAIR. Super kompakter Faltstuhl mit stabilem, klappbarem Aluminiumrahmen, speziell für Kleinbusse und Transporter entwickelt. Metallisches Zentralgelenk. Polsterung aus komfortablem 3Durafeel-Gewebe (100 % Polyester) für hohen Sitzkomfort. Belastbarkeit 120 kg.
Maße geöffnet 48 x 37 x H 41,5/82 cm.
Packmaß 58,5 x 73,5 x 9,5 cm. Gewicht 3,8 kg.
Nr. 20851 **72,95**



SYNTEX PLUS

Syntex-Gewebe wird aus kunststoffummantelter Polyesterfaser gefertigt. Dank seiner ausgezeichneten Wetterfestigkeit eignet sich Syntex besonders gut als Bezugsstoff für Camping- und Gartenmöbel.

1. Klappsessel SKYE 3D. 4-beiniger Outdoor-Klappsessel mit 6-fach verstellbarer Rückenlehne.
Eigenschaften: Aluminium-Rahmen, Bezugsstoff aus gepolstertem 3D-Netz (100 % Polyester), Armlehnen aus robustem Kunststoffmaterial, 6-fach verstellbare Rückenlehne, kompakt und leicht zu transportieren.
Belastbarkeit 120 kg.
Maße geöffnet 47 x 45 x 50/120 cm.
Packmaß 101 x 59 x 13 cm. Gewicht 4,3 kg.

Farbe Black	**Nr. 22228**	**97,95**
Farbe Grey	**Nr. 20203**	**97,95**

2. Beinauflage SKYE 3D BLACK. Klappbare Beinauflage mit Aluminium-Gestell für Klappsessel SKYE 3D.
Bezugsstoff: 3D Stoff (100 % Polyester).
Maße geöffnet 48 x 60/75 cm.
Packmaß 48 x 75 x 6 cm. Gewicht 1 kg.

	Nr. 22229	**35,95**

3. Klappsessel SKYE 3D COMPACT. Platzsparender Klappsessel mit fester Rückenlehne und Bügelfuß.
Eigenschaften: Niedriglehner, sehr flach - 9 cm, Bezug aus komfortablem, atmungsaktivem 3D-Mesh-Gewebe (100 % Polyester). Belastbarkeit 120 kg.
Maße geöffnet 65 x 57 x 40/95 cm.
Packmaß 58 x 85 x 9 cm. Gewicht 3,3 kg.

Farbe Black	**Nr. 22534**	**67,95**
Farbe Grey	**Nr. 20206**	**67,95**

4. Klappsessel SKYE RT. Hochwertiger klappbarer Campingstuhl mit hoher, in 8 Positionen verstellbarer Rückenlehne und klassischem U-förmigen Bügelfuß-Gestell, das auch auf weichem Boden sicheren Stand garantiert. Das kompakte, klappbare Gestell ist aus pulverbeschichtetem Aluminiumrohr gefertigt, das in Kombination mit der strapazierfähigen 3D-Gewebe-Sitzfläche (100 % Polyester) einen stabilen und sehr bequemen Sitz garantiert.
Belastbarkeit 120 kg.
Maße geöffnet 43 x 46 x H46/112 cm.
Packmaß 108 x 60 x 10 cm. Gewicht 4,5 kg.

Farbe Black	**Nr. 20852**	**79,95**
Farbe Grey	**Nr. 20210**	**79,95**

5. Beinauflage SKYE. Klappbare, universelle Beinauflage. Maße geöffnet 43 x 95 x 44/47 cm.
Packmaß 43 x 95 x 7 cm. Gewicht 1,1 kg.

Farbe Black	**Nr. 22227**	**46,95**
Farbe Grey	**Nr. 20249**	**46,95**

6. Klappsessel SKYE. Klappsessel mit 6-fach verstellbarer Rückenlehne und Aluminium-Gestell. Bezugsstoff: Syntex Plus (100 % Polyester). Armlehnen aus robustem Kunststoffmaterial. Es besteht die Möglichkeit eine Beinauflage anzubringen. Kompakt und leicht zu transportierendes Packmaß.
Belastbarkeit 120 kg.
Maße geöffnet 46 x 41,5 x 118 cm.
Packmaß 101 x 59 x 13 cm. Gewicht 4,18 kg.

Farbe Light Grey	**Nr. 20814**	**87,95**
Farbe Dark Grey	**Nr. 20823**	**87,95**

7. Beinauflage SKYE. Klappbare Beinauflage mit Aluminium-Gestell.
Bezugsstoff: Syntex Plus (100 % Polyester).
Maße geöffnet 48 x 60/75 cm.
Packmaß 48 x 75 x 6 cm. Gewicht 1 kg.

Farbe Light Grey	**Nr. 20817**	**28,95**
Farbe Dark Grey	**Nr. 20824**	**28,95**













1. Klappstuhl DYNAFOLD RECLINER. Superkompakter Faltstuhl mit stabilem, klappbarem Aluminiumrahmen, speziell für Kleinbusse und Transporter entwickelt. Metallisches Zentralgelenk. Polsterung aus komfortablem 3Durafeel-Gewebe (100 % Polyester) für hohen Sitzkomfort. Belastbarkeit 120 kg.
Maße geöffnet 50 x 48 x 47/110 cm.
Packmaß 94 x 22 x 24 cm. Gewicht 4,6 kg.
Farbe Anthrazit **Nr. 22352** **99,95**

2. Regiestuhl COMMANDER. Klappbarer Regiestuhl mit einem stabilen Rahmen aus Vierkantrohr und einem eleganten 3Durafeel-Bezug (100 % Polyester). Belastbarkeit 120 kg.
Maße geöffnet 45 x 35 x 48/87,2 cm.
Packmaß 73,5 x 51 x 13,5 cm. Gewicht 3,5 kg.
Farbe Grau **Nr. 22353** **64,95**
Farbe Anthrazit **Nr. 22354** **64,95**

3. Klappstuhl SANGRIA NG. Ultrakompakter und leichter Outdoor-Stuhl. Mit seinem klappbaren, U-förmigen Gestell ist dieser Stuhl perfekt für Campingausflüge. Ausgestattet mit einem neu entwickelten, automatischen Verriegelungsmechanismus, der die Hinterbeine für zusätzliche Stabilität automatisch arretiert. Bezugsstoff: 3Durafeel (100 % Polyester). Belastbarkeit 120 kg.
Maße geöffnet 47 x 43 x 46/95,5 cm.
Packmaß 66 x 57 x 8,5 cm. Gewicht 2,8 kg.
Farbe Grau **Nr. 22355** **54,95**
Farbe Anthrazit **Nr. 22356** **54,95**
Farbe Blau **Nr. 22357** **54,95**

4. Klappstuhl SANGRIA NG. Spezialversion des beliebten Sangria-Stuhls, speziell für die Aufbewahrung in VW T5-T6-T7-Transportern entwickelt. Mit klappbaren, U-förmigen Rahmen für einfachen Transport und Komfort bei der Verwendung. Mit neu entwickelten Verriegelungsmechanismus, der durch automatische Sicherung der Hinterbeine für außergewöhnliche Stabilität sorgt. Bezugsstoff: 3Durafeel Pro (100 % Polyester). Belastbarkeit 120 kg.
Maße geöffnet 44,5 x 41 x 44/88 cm.
Packmaß 59 x 44,5 x 8 cm. Gewicht 2,65 kg.
Farbe Salt & Pepper **Nr. 22358** **54,95**

















Faltstuhl RAPTOR HIGHBACK. Um noch mehr Komfort unter Beibehaltung sehr kompakter Packmaße zu bieten, wurde der Raptor mit einer um ca. 20 cm erhöhten Lehne ausgestattet. Die Verwendung von bequemen Armlehnen aus robustem Kunststoff vermittelt zudem das Gefühl in einem klassischen Klappstuhl zu sitzen. Robustes, pulverbeschichtetes Stahlrohrgestell und witterungsbeständiger Polyesterbezug (100 % Polyester). Belastbarkeit 120 kg. Maße geöffnet 51 x 44 x H 48/110 cm. Packmaß 114 x ø 16 cm. Gewicht 6 kg.

1. Farbe Schwarz-Grau	**Nr. 20804**	**72,95**
2. Farbe Schwarz-Blau	**Nr. 20805**	**72,95**

Faltstuhl RAPTOR COMPACK. Der neue Stuhl Raptor Compack zeichnet sich durch sein neues Faltgestell aus, das beim Zusammenklappen und Lagern einen minimalen Platzbedarf gewährleistet, ohne dabei den gewohnten Komfort zu beeinträchtigen. Er besteht aus einem Gestell aus pulverbeschichtetem Stahl und einer Bespannung aus robustem, beschichtetem Polyestergewebe (100 % Polyester). Komplett mit Tragetasche. Belastbarkeit 120 kg. Maße geöffnet 61,5 x 60 x H 46/90 cm. Packmaß 27 x 21 x 92 cm. Gewicht 4,8 kg.

3. Farbe Schwarz-Grau	**Nr. 20806**	**62,95**
4. Farbe Schwarz-Blau	**Nr. 20810**	**62,95**

Faltsessel RAPTOR CLASSIC. Sehr komfortabler Faltsessel mit Seitenführung. Hohe Stabilität dank ovalem, pulverlackiertem Stahlgestell und breiten, schwenkbaren Beinkappen. Bezug aus robustem Polyestergewebe (100 % Polyester). Belastbarkeit 110 kg. Maße geöffnet 51 x 44 x H48/90 cm. Packmaß 94 x ø 16 cm. Gewicht 4,6 kg.

5. Farbe Blau	**Nr. 20244**	**54,95**
6. Farbe Grau	**Nr. 20293**	**54,95**
7. Farbe Grün	**Nr. 20297**	**54,95**
8. Farbe Hellblau	**Nr. 22577**	**54,95**

9. Faltsessel RAPTOR SUSPENSION. Komfortabler Faltstuhl mit elastisch geschnürter Rückenlehne aus robustem Polyestergewebe (100 % Polyester) und pulverlackiertem Stahlgestell. Vier Standbeine mit schwenkbaren Bodenplatten sorgen für hohe Standfestigkeit auch auf weicherem Untergrund. Sekundenschnell einsatzbereit und kompakt klappbar. Mit Packsack. Belastbarkeit 120 kg. Maße geöffnet 51 x 40 x H47/94 cm. Packmaß 110 x ø 20 cm. Gewicht 4,95 kg.

Nr. 20059 **52,95**

10. Faltsessel RAPTOR NG 2.0. Überarbeiteter, sehr komfortabler Faltstuhl mit im Sitzbezug integrierten 3D-Polstereinlagen. Platzsparend verstaubar. Witterungsbeständiger Polyesterbezug (100 % Polyester). Mit Getränkehalter. Inklusive Packsack. Belastbarkeit 120 kg. Maße geöffnet 51 x 44 x Höhe 48/90 cm. Packmaß 94 x ø 16 cm. Gewicht ca. 4,8 kg.

Nr. 20308 **67,95**

11. Faltsessel RAPTOR XL. Der Raptor XL ist das Nonplusultra für großgewachsene Personen. Selbstverständlich verfügt er über alle Vorteile der beliebten Raptor Stuhlserie. Witterungsbeständiger


9


10


11


12


13


14




15



Polyesterbezug (100 % Polyester). Inklusive Getränkehalter. Belastbarkeit 150 kg. Maße geöffnet 65 x 63 x Höhe 110 cm. Packmaß 114 x ø 22 cm. Gewicht ca. 6 kg. **Nr. 22509 79,95**

12. Faltsessel RAPTOR RECLINER. Komfortabler Faltstuhl mit 3-fach verstellbarer Rückenlehne. Breite Beinkappen verhindern das Einsinken. Witterungsbeständiger Polyesterbezug (100 % Polyester). Gestell aus Stahl. Belastbarkeit 120 kg.
Maße geöffnet 51 x 45 x Höhe 45/102 cm.
Packmaß 96 x ø 25 cm. Gewicht ca. 6 kg.
Nr. 20100 94,95

13. Faltsessel RAPTOR 3D. Komfortabel und modern: Der Raptor 3D mit gepolstertem Bezug ist atmungsaktiv und schnelltrocknend. Gestell aus pulverlackiertem Stahl. Witterungsbeständiger Polyesterbezug (100 % Polyester). Belastbarkeit 110 kg.
Maße geöffnet 51 x 44 x Höhe 48/90 cm.
Packmaß 94 x ø 16 cm. Gewicht ca. 4,6 kg.
Nr. 22510 67,95

14. Faltsessel RAPTOR JACKOFALL. Der Raptor Jackofall ist ein vielseitiger Outdoor-Stuhl, der maximalen Komfort und Funktionalität bietet. Sein klappbarer Stahlrahmen bietet eine robuste und langlebige Konstruktion, während die großzügige Polsterung aus Polyestergewebe für hohen Sitzkomfort sorgt. Die multifunktionalen Armlehnen mit Glashalterung und Handyhalterung sorgen für Komfort. Witterungsbeständiger Polyesterbezug (100 % Polyester).
Gestell aus Stahl. Belastbarkeit 110 kg.
Maße geöffnet 65 x 60 x Höhe 48/90 cm.
Packmaß 25 x 18 x 92 cm. Gewicht ca. 4,8 kg.
Nr. 22507 72,95

15. Beinauflage RAPTOR FOOTREST 3D. Freistehende Beinauflage mit 3D-Stoffbezug (100 % Polyester). Dank praktischem Faltgestell aus Stahl platzsparend verstaubar. Passt zu allen Falt- und Klappstühlen mit 3D-Stoffbezug. Belastbarkeit 90 kg.
Maße geöffnet 61 x 49 x Höhe 48 cm.
Packmaß 72 x 16 x 13 cm. Gewicht ca. 2 kg.
Nr. 22511 47,95


16

16. Getränkehalter CANCAGE. Für sicheren Halt von Getränkedosen und -flaschen an den meisten Stühlen. Montagesystem mit Drehwinkelverstellung ermöglicht individuelle Positionierung. Maße 15 x 22 x 7,5 cm. Gewicht 180 g. **Nr. 20459 11,95**


1


2


3


4


5


6


7


8


9

Faltsessel CRUISER. Sehr komfortabler Faltsessel mit Seitenführung. Hohe Stabilität dank ovalem, pulverlackiertem Stahlgestell und breiten, schwenkbaren Beinkappen. Bezug aus robustem, witterungsbeständigem Polyestergewebe (100 % Polyester).
Belastbarkeit 110 kg.
Maße geöffnet 51 x 44 x Höhe 48/90 cm.
Packmaß 94 x ø 16 cm. Gewicht ca. 4,6 kg.

1. Farbe Blau	**Nr. 20299**	**46,95**
2. Farbe Schwarz	**Nr. 20458**	**46,95**

3. Dreibeinhocker FJORD. Kompakter Dreibeinhocker mit Stahlgestell und Polyesterbezug (100 % Polyester). Inklusive Tragebeutel. Belastbarkeit 100 kg.
Maße geöffnet 32 x 32 x Höhe 40 cm.
Packmaß 58 x ø 9 cm. Gewicht ca. 0,45 kg.

	Nr. 22512	**13,95**

Faltsessel EQUIFRAME. Klappstuhl mit breiten Armlehnen, gefertigt mit einem speziellen, patentierten Rahmen, der ein Umkippen verhindert. Hergestellt mit einem lackierten Stahlrahmen und einem Sitz aus widerstandsfähigem Polyestergewebe (100 % Polyester). Inklusive Tragetasche. Belastbarkeit 100 kg.
Maße geöffnet 85 x 60 x Höhe 46/91 cm.
Packmaß 94 x ø 18 cm. Gewicht ca. 3,55 kg.

4. Farbe Schwarz-Grau	**Nr. 20800**	**46,95**
5. Farbe Grün-Grau	**Nr. 20802**	**46,95**
6. Farbe Schwarz-Blau	**Nr. 20803**	**46,95**

7. Falttisch KADRE. Kompakter Beistelltisch mit stabiler Rollplatte aus lackiertem Aluminium. Faltbares Gestell aus Stahl. Vielfach einsetzbar. Mit Packtasche. Belastbarkeit 30 kg.
Maße geöffnet 40 x 35 x 29 cm.
Packmaß 45 x 12 x 12 cm.
Gewicht 1,2 kg. **Nr. 21215** **29,95**

Klapphocker TWISTY BAMBOO. Robuster, hochwertiger Klapphocker mit Alu-Gestell und eleganter Bambus-Sitzfläche. Mit Aufbewahrungstasche. Belastbarkeit 110 kg

8. Klapphocker TWISTY BAMBOO SQUARE.
Maße geöffnet 32 x 24 x H 40 cm.
Packmaß 32 x 45 x 5 cm. Gewicht 1,32 kg.

	Nr. 20106	**44,95**

9. Klapphocker TWISTY BAMBOO OVAL.
Maße geöffnet 36 x 30 x H 40 cm.
Packmaß 36 x 45 x 5 cm. Gewicht 1,32 kg.

	Nr. 20107	**44,95**



























BRUNNER



1. ACTION SOFA REPOSE. Das seit vielen Jahren sehr beliebte faltbare Action Sofa wurde einem Facelift unterzogen, der sowohl die Optik (neue Längssteppung), als auch die Funktionalität (höhere Stabilität) optimiert. Unverändert bleiben der Komfort und die kompakten Staumaße.

- Faltsofa mit robustem Stahlgestell
- Komfortable Armlehnen mit Getränkehalter
- Utensilien-Netztaschen auf der Rückseite
- Leicht zu transportieren
- Robuste Rückenlehne aus gepolstertem Polyestergewebe (100 % Polyester)
- Maße geöffnet 63 x 148 x 44/92 cm
- Packmaß 96 x 28 x 21 cm
- Gewicht 7,5 kg
- Belastbarkeit 100 + 100 kg

Nr. 22516 **114,—**

2. ACTION SOFA RENDEZ-VOUS. Sehr komfortables 2-Personen-Sofa mit leicht abgewinkeltem Aluminium-Faltgestell. Ideal um den Vorraum von Zelten oder Vorzelten entspannt zu geniessen. Mit zentral angebrachtem Organizerbereich mit zwei Gazetaschen. Bequem gepolsterter Sitz- und Rückenbereich. Sekundenschneller Auf- und Abbau ohne spezielle Montage. Inklusive Packsack für Aufbewahrung und Transport.

- Breite Armlehnen mit integriertem Getränkehalter
- Zentrales Organizerfach
- Leicht zu transportieren
- Robuste Rückenlehne aus gepolstertem Polyestergewebe (100 % Polyester)
- Maße geöffnet 65 x 147 x 44/99 cm
- Packmaß 101 x 31 x 20 cm
- Gewicht 8,3 kg
- Belastbarkeit 120 + 120 kg

Nr. 22513 **119,—**

3. ACTION SOFA. Sich auf dem Campingplatz wie im Wohnzimmer fühlen ist mit diesem bequemen Faltsofa nun möglich. Inklusive Tragetasche.

- Faltsofa mit robustem Stahlgestell
- Komfortable Armlehnen mit Getränkehalter
- Utensilien-Netztaschen auf der Rückseite
- Einzigartiges Design
- Robuste Rückenlehne aus gepolstertem Polyestergewebe (100 % Polyester)
- Maße geöffnet 148 x 63 x Höhe 44/92 cm
- Packmaß 23 x 18 x 106 cm
- Gewicht 5,3 kg
- Belastbarkeit 100 + 100 kg

Farbe Grau **Nr. 22105** **99,95**
Farbe Schwarz **Nr. 22222** **99,95**

4. ACTION SOFA 3D. Komfortables Faltsofa mit Metallgestell.

- Zweilagiges 600D Polyestergewebe mit 3D-Mesh-Einlagen (100 % Polyester)
- Komfortable Armlehnen mit Getränkehalter
- Einzigartiges Design
- Mit Tragetasche
- Maße geöffnet 148 x 63 x 44/92 cm
- Packmaß 23 x 18 x 106 cm
- Gewicht 5,2 kg
- Belastbarkeit 100 + 100 kg

Nr. 20109 **94,50**

AVANTGARDE Serie

Westfield



Farbe Black



Farbe Charcoal Grey



Farbe Grey Melange



Farbe Brown Melange





Farbe Grey Melange



Farbe Black



Farbe Dark Grey Melange

Farbe Charcoal Grey

AVANTGARDE Serie. Diese Produktgruppe ist die ultimative Technologie-Serie. In dieser Serie wird modernes Design mit den neuesten Materialien in Stoff und Metall sowie den innovativsten Fertigungs-Technologien in Verbindung gebracht. Alle Metallteile sind aus „DuraLite®“, einer patentierten Leichtmetalllegierung. Die Stühle sind mit einem ultra starken, aber superleichten „SpaceBox®“ Rahmen ausgestattet. Leichtmetall Falt Mechanismus LFM, die „DuraProtect®“-Armlehne und das „DuraDore® 3D“-Fasergewebe kommen hier Serie zum Einsatz.

1. Klappsessel NOBLESSE GRANDE. Der NOBLESSE GRANDE ist aufgrund der leicht erhöhten Sitzhöhe von 50 cm besonders gut für Menschen ab einer Körpergröße von 1,75 m geeignet. Der Stuhl ist superleicht und dank des zusammenhängenden Rücken- und Sitzpolsters aus DuraDore® 3D extra Soft Mesh (100 % Polyester) sehr bequem. Durch den speziellen Rahmen aus doppelt beschichtetem DuraLite® Material und der SpaceBox®-Technologie reduziert sich das Klappmaß.
Belastbarkeit 150 kg. Abmessungen 129 x 65 x 68 cm. Packmaß 115 x 65 x 12 cm. Gewicht 5,1 kg.

Black (BL)	**Nr. 20471**	**149,—**
Charcoal Grey (CG)	**Nr. 20470**	**149,—**
Grey Melange (GM)	**Nr. 20530**	**149,—**
Brown Melange (BM)	**Nr. 20533**	**149,—**

2. Klappsessel NOBLESSE. Das Top-Modell, ausgestattet mit erstklassigen Materialien und Innovationen. Der Sitzbezug besteht aus ultraweichem DuraDore® 3D Mesh (100 % Polyester) mit 10 mm elastischer Zwischenschicht, welcher den höchsten Sitzkomfort garantiert. Zusätzlichen Komfort bietet die um 3,5 cm verlängerte Sitzfläche mit der einzigartigen Ergo-Rückenlehne-Sitztechnologie. Ein in der Dicke verstellbares Kopfkissen ist in der Rückenlehne enthalten. Der Rahmen besteht aus ultraleichtem DuraLite®-Material und wird mit der bekannten SpaceBox-Technologie hergestellt, die Klappscharniere sind aus Aluminium gefertigt.
Belastbarkeit 150 kg. Abmessungen 125 x 63 x 68 cm. Packmaß 109 x 63 x 12 cm. Gewicht 4,8 kg.

Black (BL)	**Nr. 22236**	**145,—**
Charcoal Grey (CG)	**Nr. 21051**	**145,—**
Grey Melange (GM)	**Nr. 20306**	**145,—**
Brown Melange (BM)	**Nr. 20511**	**145,—**
Dark Grey Melange (DGM)	**Nr. 22359**	**145,—**

3. Beinauflage BREEZE. Ein Deluxe Stuhl braucht auch eine Deluxe Beinauflage! Der schwarz beschichtete DuraLite® Rahmen, sowie der Bezug aus 10 mm DuraDore® 3D Mesh (100 % Polyester) machen die Beinauflage Breeze kompatibel zum Top-Modell Noblesse. Die Verbindungsstücke zum Stuhl sind im Lieferumfang enthalten. Abmessungen 48 x 50 x 87 cm. Packmaß 87 x 50 x 9 cm. Gewicht 1,8 kg.

Black (BL)	**Nr. 22237**	**61,95**
Charcoal Grey (CG)	**Nr. 21052**	**61,95**

AVANTGARDE Serie

Westfield











1. Klappsessel NOBLESSE ERGOFIT. Der Klappsessel Noblesse mit verstellbarem Kopfpolster. Belastbarkeit 150 kg. Sitzhöhe 48 cm, Sitzbreite 50 cm, Rückenlehne 67 - 82 cm. Packmaß 95 x 63 x 13 cm. Gewicht 5,5 kg.

Charcoal Grey (CG)	**Nr. 22360**	**158,—**
Brown Melange (BM)	**Nr. 22361**	**158,—**
Dark Grey Melange (DGM)	**Nr. 22362**	**158,—**

2. Regiesessel SUPERIOR. Der Regiesessel ist eine sinnvolle Ergänzung zu den Hochlehner-Stühlen von Westfield. Die stabile und zugleich sehr leichte Rahmenkonstruktion aus DuraLite® Material sorgt in Verbindung mit der großzügigen Sitzfläche aus DuraDore® 3D Mesh Gewebe (100 % Polyester)für hohen Sitzkomfort. Dadurch hebt sich der Stuhl von der breiten Masse ab.
Das geringe Packmaß ermöglicht den Transport im kleinen PKW. Belastbarkeit 120 kg. Abmessungen 92 x 54 x 50 cm. Packmaß 72 x 50 x 9 cm. Gewicht 5,2 kg. **Nr. 20381** **108,—**

3. Hocker-Set DYNAMIC & TOP. Dieses Set, bestehend aus einem bequemen, stabilen Falthocker und aus einer Tischplatte, ist eine multifunktionale Ergänzung zu den Stühlen. Die Tischplatte kann mittels ausklappbaren Griffen zu einem Serviertablett umgewandelt werden. Bezug aus DuraDore® 3D Mesh Gewebe (100 % Polyester). Belastbarkeit Hocker 100 kg, Tischplatte 10 kg. Abmessungen 47 x 52 x 38 cm. Packmaß 38 x 72 x 7 cm. Gewicht Hocker 3,5 kg, Tischplatte 1,3 kg.

Farbe Charcoal Grey (CG)	**Nr. 20399**	**77,95**
Farbe Silver Grey (SG)	**Nr. 22363**	**93,95**

4. Beinauflage OBLIGE. Die freistehende Beinauflage passend zu den Noblesse Stühlen. Der Rahmen besteht aus Duralite® Ovalrohr und ist mit vier, in der höhe verstellbaren, Beinen ausgestattet. Der Bezug ist aus DuraDore® 3D Mesh Gewebe (100 % Polyester). Belastbarkeit 100 kg.
Abmessungen (HxBxT) 48 × 47 × 73 cm.
Packmaß 73 x 63 x 9 cm. Gewicht 1,9 kg.

Black (BL)	**Nr. 22542**	**68,50**
Charcoal Grey (CG)	**Nr. 22566**	**68,50**
Grey Melange (GM)	**Nr. 20322**	**68,50**
Brown Melange (BM)	**Nr. 20568**	**68,50**

5. OBLIGE TOP. Elegante Tischplatte für die Beinauflage OBLIGE. Belastbarkeit 10 kg. Abmessungen (BxTxH) 67 x 53 x 5 cm. Packmaß 65 x 63 x 9 cm. Gewicht 1,84 kg. **Nr. 22543** **24,50**

6. Klappsessel ELEGANCE. Der ELEGANCE überzeugt mit nahtfreier, passgenau im Rahmenprofil befestigter Sitzfläche. Das speziell entwickelte Acryl-Faser-Gewebe (100 % Acryl) ist besonders atmungsaktiv, fühlt sich sehr angenehm an und ist witterungsbeständig.
Der Stoff ist durch seine wasser- und schmutzabweisende Ausrüstung sehr leicht zu reinigen. Belastbarkeit 150 kg. Abmessungen 125 x 64 x 68 cm. Packmaß 111 x 64 x 11 cm.
Gewicht 6,2 kg. **Nr. 20135** **216,—**

PERFORMANCE Serie

Westfield


Grey Melange

1



Dark Grey Melange


Anthracite Grey

2



Night Blue


Anthracite Grey

3


Night Blue





4

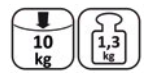





5


Grey Melange


Dark Grey Melange

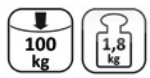

PERFORMANCE Serie. Die Performance Serie bietet das breiteste Spektrum an Campingmöbeln im Sortiment von Westfield. Hier finden Camper eine große Auswahl an Stühlen mit passendem Zubehör, cleveren Campingtisch-Lösungen, Campingliegen und innovativen Trittstufen, die den Einstieg in Caravan oder Reisemobil leicht machen. Die Performance Serie bietet das beste Verhältnis aus solidem Design, Robustheit und Komfort.

1. Sessel ADVANCER PRO. Mit dem ADVANCER PRO wurde auf Basis des sehr beliebten ADVANCERS, ein Klappstuhl mit großem Zukunftspotential entwickelt. Mit einer Tiefe im Packmaß von nur 14 statt 17 cm, beansprucht der ADVANCER PRO noch weniger Stauraum. Die Armlehnen im neuen Design decken die Metallgleitschienen ab und bieten eine feinere Abstufung beim Zurücklehnen mit 6- statt 5-fach Verstellung. Auch die optimierten Stoffe setzen Maßstäbe. Das 3D Soft Touch Mesh (100 % Polyester) ist das beste 3D Mesh auf dem Markt - softer und angenehmer für die Haut.
Belastbarkeit 160 kg. Sitzhöhe 50 cm, Sitzbreite 50 cm, Rückenlehne 83 cm, Gesamthöhe 126 cm. Packmaß 107 x 67 x 14 cm. Gewicht 6,4 kg.

Farbe Grey Melange	**Nr. 20591**	**155,—**
Farbe Dark Grey Melange	**Nr. 20598**	**155,—**

2. Sessel ADVANCER ERGOFIT. Mit der höhenverstellbaren Rücklehne ist der ADVANCER ERGOFIT besonders ergonomisch. Durch die Kombination der Ergoshell® Rückenlehne und der vertikal verstellbaren Nackenstütze passt sich der ADVANCER ERGOFIT an jeden Benutzer an. Hergestellt wird er mit dem verstärkten DuraLite® Rahmen, Aluminium-Scharnieren und metallverstärkten Armlehnen. Bezug aus 3D-Fasergewebe DuraDore® (100 % Polyester) mit integrierter Polsterungsfunktion. Das Material ist atmungsaktiv, luft- und wasserdurchlässig.
Belastbarkeit 160 kg. Abmessungen 125 x 65 x 68 cm. Packmaß 90 x 65 x 20 cm. Gewicht 6,2 kg.

Farbe Anthracite Grey	**Nr. 21242**	**147,—**
Farbe Night Blue	**Nr. 20333**	**147,—**

3. Beinauflage FOCUS. Verstellbare und faltbare Fußstütze mit atmungsaktivem DuraDore® 3D Mesh (100 % Polyester). Die verstellbaren Vorderbeine bieten ergonomischen Komfort. Die anpassbare Beinauflage kann mit allen Stühlen der PERFORMANCE Serie kombiniert werden.
Belastbarkeit 100 kg. Abmessungen 47 x 50 x 87 cm. Packmaß 68 x 68 x 7 cm. Gewicht 1,8 kg.

Farbe Anthracite Grey	**Nr. 22248**	**49,50**
Farbe Night Blue	**Nr. 20413**	**49,50**
Farbe Grey Melange	**Nr. 20893**	**49,50**
Farbe Dark Grey Melange	**Nr. 20894**	**49,50**

4. FOCUS TOP. Elegante Tischplatte mit einer Tragkraft von 10 kg. Verwandelt die FOCUS Beinauflage zu einem Beistelltisch. **Nr. 22556** **23,50**

5. Sessel SALINA COMPACT. Ideal für alle mit begrenztem Stauraum. Der SALINA COMPACT kommt durch die speziell entwickelte Slide Out Falttechnik auf ein extrem kleines Packmaß. Trotzdem bietet der Sessel hohe Stabilität und mit einer fünffach verstellbaren Rückenlehne einen hohen Sitzkomfort. Das NyloGore® Gelenk, besteht aus faserverstärktem Nylon und ist hitze- und bruchbeständig. Sehr angenehm ist auch die Sitz- und Rückenfläche aus DuraDore3D Mesh-Material (100 % Polyester). Es ist atmungsaktiv, wasserdurchlässig, UV-beständig und pflegeleicht. Belastbarkeit 120 kg.
Packmaß 87 x 60 x 7 cm. Gewicht 3,9 kg.

Farbe Anthracite Grey	**Nr. 20503**	**93,95**

PERFORMANCE Serie

Westfield



















1. Sessel ADVANCER S. Äußerst stabiler, kompakter und robuster Stuhl mit einer Sitzhöhe von 45 cm. Mit verstärktem DuraLite® Rahmen, Aluminium-Scharnieren und metallverstärkten Armlehnen. Der Rücken und Sitz sind ausgestattet mit DuraDore® 3D-Material und ErgoShell®-Technologie. Belastbarkeit 160 kg. Abmessungen 118 x 65 x 65 cm. Packmaß 95 x 65 x 17 cm. Gewicht 5,6 kg.

Farbe Anthracite Grey	**Nr. 20887**	**128,—**
Farbe Night Blue	**Nr. 20456**	**128,—**

2. Sessel ADVANCER. Äußerst stabiler und robuster Stuhl mit einer Sitzhöhe von 50 cm. Hergestellt mit verstärktem DuraLite® Rahmen, Scharnieren aus Aluminium und metallverstärkten Armlehnen. Der Rücken und Sitz sind ausgestattet mit DuraDore® 3D-Material und ErgoShell®-Technologie. Belastbarkeit 160 kg. Abmessungen 125 x 65 x 68 cm. Packmaß 104 x 65 x 17 cm. Gewicht 5,8 kg.

Farbe Anthracite Grey	**Nr. 22196**	**133,—**
Farbe Night Blue	**Nr. 20445**	**133,—**

3. Beinauflage AMBASSADOR 2. Die Auflage wird mit dem patentierten Kugel-Clip-System am Stuhl befestigt. Nicht mit ADVANCER XL und ADVANCER PRO kompatibel. Abmessungen 47 x 50 x 87 cm. Packmaß 87 x 50 x 9 cm. Gewicht 1,6 kg.

Farbe Anthracite Grey	**Nr. 20762**	**49,50**
Farbe Night Blue	**Nr. 20349**	**49,50**

4. Sessel ADVANCER XL. Der größte und mit einer Tragfähigkeit von 200 kg kräftigste Stuhl im Westfield-Sortiment. Äußerst stabil und robust, mit verstärktem DuraLite® Rahmen, metallverstärkten Armlehnen und Aluminium Scharnieren. Sitz und Rücken sind ausgestattet mit 3D-Duradore Material und der Ergo Shell-Technologie. Das macht den ADVANCER XL außerdem sehr komfortabel. Belastbarkeit 200 kg. Abmessungen 125 x 70 x 68 cm. Packmaß 105 x 70 x 17 cm. Gewicht 6,5 kg.

Farbe Anthracite Grey	**Nr. 22198**	**143,—**
Farbe Night Blue	**Nr. 20417**	**143,—**

5. Beinauflage AMBASSADOR 1. In Kombination mit den ADVANCER Sesseln verwandelt die Beinauflage AMBASSADOR 1 diese in einen bequemen Liegestuhl. Die Auflage wird auf die Querstrebe des Stuhls angeclipt.
Nicht mit ADVANCER PRO Sessel kompatibel.
Abmessungen 50 x 100 x 50 cm.
Packmaß 100 x 49 x 14 cm. Gewicht 1,5 kg.

Farbe Anthracite Grey	**Nr. 20758**	**45,50**
Farbe Night Blue	**Nr. 20338**	**45,50**

PERFORMANCE Serie

Westfield



NEU!















1. Sessel BAJA CALIFORNIA. Das Packmaß des BAJA CALIFORNIA ist passend für den VW California T6 und ideal für alle mit begrenztem Stauraum. Der Sessel kommt durch die speziell entwickelte Falttechnik auf ein extrem kleines Packmaß. Trotzdem bietet er hohe Stabilität und hohen Sitzkomfort. Sehr angenehm ist auch die Sitz- und Rückenfläche aus DuraDore3D Mesh-Material (100 % Polyester). Es ist atmungsaktiv, wasserdurchlässig, UV-beständig und pflegeleicht. Belastbarkeit 120 kg. Sitzhöhe 45 cm, Sitzbreite 46 cm, Rückenlehne 62 cm.
Abmessungen 62 x 45 x 46 cm.
Packmaß 74 x 58 x 7 cm. Gewicht 3,5 kg.

Farbe Anthracite Grey	**Nr. 22364**	**88,95**

2. Sessel ROYAL. Leichtgewicht-Klappsessel. Mit dem DuraLite®-Spezialrahmen für ein extra flaches Faltmaß. Ein in der Dicke verstellbares Kopfkissen ist in der Rückenlehne enthalten. Sitz und Rücken sind mit Ergo-Shell-Technologie und schnell trocknendem, atmungsaktivem DuraDore® 3D Mesh Gewebe (100 % Polyester) ausgestattet.
Belastbarkeit 150 kg.
Abmessungen 121 x 64 x 68 cm.
Packmaß 109 x 64 x 12 cm. Gewicht 4,4 kg.

Farbe Anthracite Grey	**Nr. 22552**	**123,—**
Farbe Night Blue	**Nr. 22553**	**123,—**

3. Sessel ROYAL ERGOFIT. Der Royal Ergofit ist ein ergonomisch geprüfter und rückenfreundlicher Stuhl. Durch die Kombination der geschwungenen Ergoshell®-Rückenlehne und der vertikal verstellbaren Nackenstütze passt sich der ROYAL ERGOFIT individuell an die Größe des Benutzers an. Durch die S-Form passt sich der Ergofit an die natürliche Form der Wirbelsäule an. Dies entlastet und entspannt den Rücken. Mit AGR-Gütesiegel (Aktion Gesunder Rücken e. V.). Bezug aus atmungsaktivem DuraDore® 3D Mesh Gewebe (100 % Polyester).
Belastbarkeit 150 kg.
Abmessungen 125 x 64 x 68 cm.
Packmaß 97 x 64 x 12 cm. Gewicht 5,4 kg.

Farbe Anthracite Grey	**Nr. 20145**	**127,—**
Farbe Night Blue	**Nr. 20146**	**127,—**

4. Beinauflage FOCUS. Verstellbare und faltbare Fußstütze mit atmungsaktivem DuraDore® 3D Mesh (100 % Polyester). Die verstellbaren Vorderbeine bieten ergonomischen Komfort. Die anpassbare Beinauflage kann mit allen Stühlen der PERFORMANCE Serie kombiniert werden.
Belastbarkeit 100 kg. Abmessungen 47 x 50 x 87 cm.
Packmaß 68 x 68 x 7 cm. Gewicht 1,8 kg.

Farbe Anthracite Grey	**Nr. 22248**	**49,50**
Farbe Night Blue	**Nr. 20413**	**49,50**

5. Hocker STOOL XL. Passend zu den Stühlen der PERFORMANCE Serie. Belastbarkeit 100 kg. Abmessungen 48 x 46 x 41 cm. Packmaß 66 x 41 x 5 cm. Gewicht 0,9 kg.

Farbe Anthracite Grey	**Nr. 22123**	**22,95**
Farbe Night Blue	**Nr. 20473**	**22,95**

6. Hockerplatte STOOL XL TOP. Verwandelt den Hocker STOOL XL zum Beistelltisch.
Belastbarkeit 10 kg. Abmessungen 51 x 44 x 3,5 cm.

Gewicht 0,8 kg.	**Nr. 22187**	**15,50**

BE-SMART Serie

Westfield



BE-SMART Serie. Bei den Produkten der BE-SMART Serie stehen hoher Komfort, solide Qualität und ein ausgewogenes Preis-Leistungs-Verhältnis im Vordergrund.
Diese Serie bietet beispielsweise besonders leichte und platzsparende Campingmöbel. Perfekt bei wenig Stauraum. Die BE-SMART-Serie vereint Leichtigkeit, Flexibilität und Komfort mit der gewohnt hohen Produkt-Qualität von Westfield.

1. Sessel MAJESTIC. Dieser Sessel ist mit verstärktem, pulverbeschichtetem Aluminiumrahmen versehen. Durch die spezielle Form des Aluminiumprofils hat er ein optimales Packmaß. Der neue DuraDore® 2D (100 % Polyester) bietet Ihnen den Sitzkomfort, den Sie verdienen. Belastbarkeit 140 kg. Abmessungen 121 x 64 x 68 cm. Packmaß 109 x 64 x 12 cm. Gewicht 5,0 kg.

Farbe Dark Smoke	**Nr. 22129**	**105,—**
Farbe Dark Blues Smoke	**Nr. 22138**	**105,—**

2. Beinauflage REGINA. Verwandelt den Sessel MAJESTIC in einen bequemen Liegestuhl. Wird einfach mit dem patentierten Kugel-Clip-System am Stuhl befestigt. Abmessungen 47 x 50 x 87 cm. Packmaß 87 x 50 x 9 cm. Gewicht 1,9 kg.

Farbe Dark Smoke	**Nr. 22139**	**57,95**

3. Sessel MAJESTIC GRANDE. Aufgrund der leicht erhöhten Sitzhöhe von 50 cm ist dieser Sessel bequemer für Menschen ab einer Größe von 1,75 m. Für noch mehr Komfort sorgt das DuraDore® 2D Soft Touch Material (100 % Polyester). Der MAJESTIC GRANDE besitzt zudem einen verstärkten pulverbeschichteten Aluminiumrahmen. Die spezielle Form des Aluminiumprofils ermöglicht ein optimales Packmaß. Belastbarkeit 140 kg. Abmessungen 121 x 67 x 68 cm. Packmaß 116 x 67 x 12 cm. Gewicht 5,2 kg.

Farbe Dark Smoke	**Nr. 20343**	**112,—**
Farbe Middle Grey	**Nr. 20344**	**112,—**

4. Sessel PIONEER. Die gepolsterte Luxus Version der BE-SMART Stühle. Er ist leicht, komfortabel und schön. Ihr Rücken wird es Ihnen danken, jedes Mal wenn Sie diesen Stuhl nutzen. Belastbarkeit 140 kg. Abmessungen 121 x 63 x 68 cm. Packmaß 102 x 63 x 15 cm. Gewicht 4,8 kg.

Farbe Charcoal Grey	**Nr. 21080**	**95,50**

5. Gepolsterte Beinauflage INVENTOR 2. In Kombination mit dem Sessel PIONEER verwandelt die Beinauflage diesen in einen bequemen Liegestuhl. Einfache Verbindung an der Sitzfläche mit Kugel-Clip-System. Abmessungen 47 x 50 x 87 cm. Packmaß 87 x 50 x 9 cm. Gewicht 1,5 kg.

Farbe Charcoal Grey	**Nr. 21082**	**44,50**

6. Klappsessel PIONEER VINTAGE. Sehr angenehmer und komfortabler Faltstuhl. Der Bezug (100 % Polyester) ist mit einem extra weichen Material ausgestattet, welches sich wie hochwertige Baumwolle anfühlt. 100 % wetterfest, stark und dauerhaft. Das Aluminiumgestell ist innen verstärkt für optimale Stabilität und Haltbarkeit. Belastbarkeit 140 kg. Abmessungen 121 x 63 x 68 cm. Packmaß 102 x 63 x 15 cm. Gewicht 4,8 kg.

	Nr. 22544	**105,—**

7. Beinauflage INVENTOR 2. In Kombination mit dem Stuhl PIONEER VINTAGE verwandelt die Beinauflage diesen in einen bequemen Liegestuhl. Abmessungen 47 x 50 x 87 cm. Packmaß 87 x 50 x 9 cm. Gewicht 1,5 kg.

Farbe Vintage Grey	**Nr. 22546**	**48,95**

8. Sessel ZENITH 2.0. Eine spezielle Konstruktion ermöglicht beim ZENITH 2.0 ein optimales Packmaß. Das hoch belastbare NyloGore® Gelenk, besteht aus faserverstärktem Nylon und ist hitze- und bruchbeständig. Für hohen Sitzkomfort sorgt das DuraDore® 2D Mesh-Bezugsmaterial (100 % Polyester). Es ist weich, atmungsaktiv, UV- und lichtbeständig. Belastbarkeit 140 kg. Abmessungen (BxTxH) 62 x 68 x 114 cm. Packmaß 107 x 62 x 8 cm. Gewicht 4,2 kg.

Farbe Dark Smoke	**Nr. 20475**	**101,—**
Farbe Middle Grey	**Nr. 20476**	**101,—**

9. Sessel ZENITH ERGOFIT. Der ZENITH ERGOFIT ist die ideale Verbindung aus sehr kleinem Packmaß und hohem Sitzkomfort. Durch die spezielle Konstruktion beansprucht der Klappstuhl nur sehr wenig Stauraum. Für eine angenehme Sitzhaltung lässt sich die höhenverstellbare Nackenstütze stufenlos jeder Körpergröße anpassen. Ausgestattet mit hitze- und bruchbeständigen NyloGore® Gelenken aus faserverstärktem Nylon hält der ZENITH ERGOFIT auch sehr hohen Belastungen stand. Belastbarkeit 140 kg. Abmessungen (BxTxH) 62 x 68 x 109-125 cm. Packmaß 98 x 62 x 10 cm. Gewicht 4,8 kg.

Farbe Dark Smoke	**Nr. 20480**	**110,—**
Farbe Middle Grey	**Nr. 20484**	**110,—**

BE-SMART Serie

Westfield

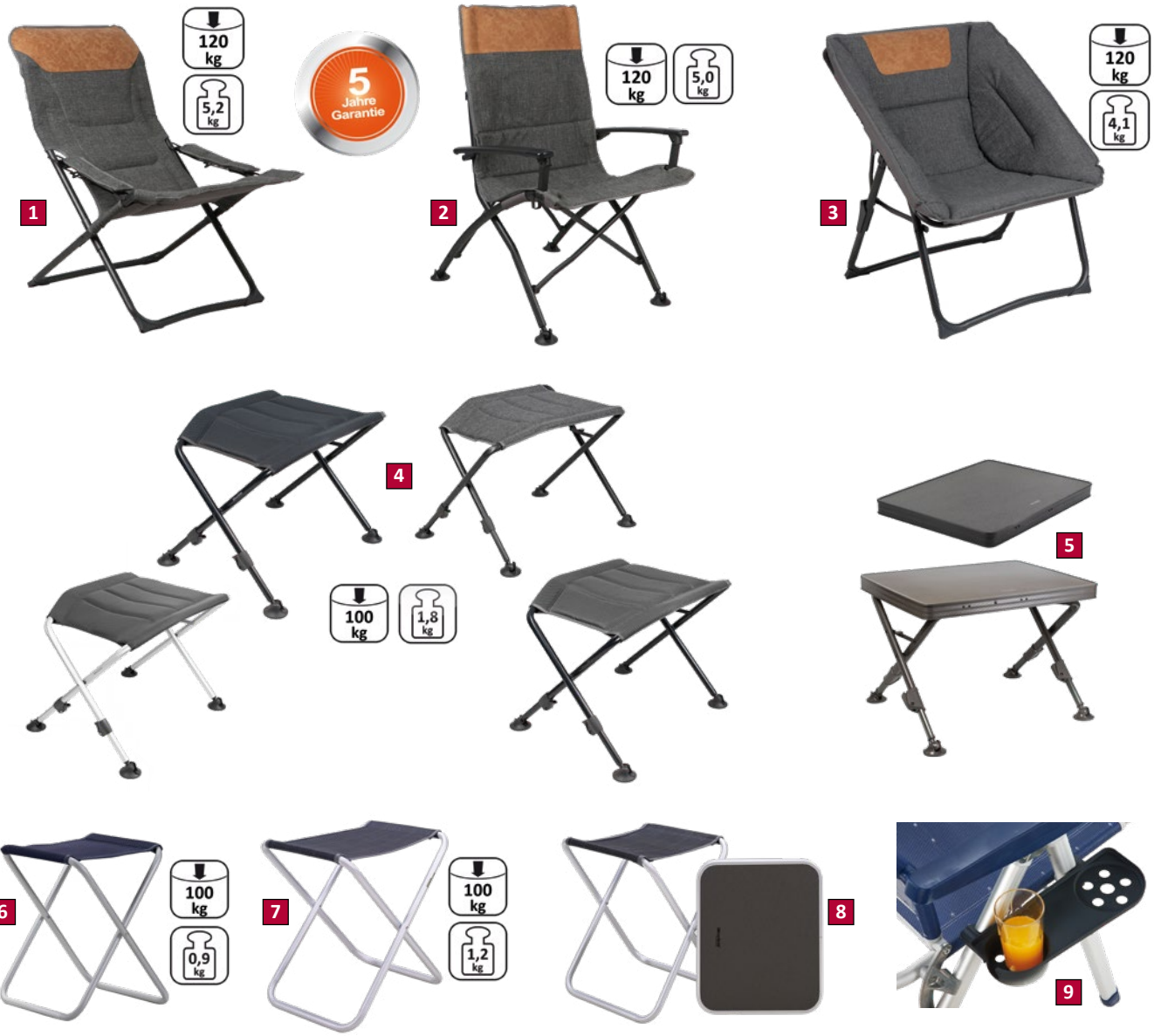

1. Loungesessel EMMA*. Loungesessel mit vier Positionen zum Relaxen. Genießen Sie den lang bewährten Komfort mit dem einzigartigen Relax-Feeling. Der Bezug ist mit einem extra weichen Material ausgestattet, welches sich wie hochwertige Baumwolle anfühlt. Das Kopfteil ist aus Kunstleder und sieht sehr edel aus. Mit dem abnehmbaren Kopfteil ist das Faltmaß sehr kompakt. Belastbarkeit 120 kg.
Abmessungen (BxTxH) 40 x 60 x 35/91 cm.
Packmaß 60 x 100 x 20 cm. Gewicht 5,2 kg.
Nr. 22262 **76,50**

2. Klappstuhl GRACE*. Kompakter Campingstuhl mit hohem Komfort. Der Bezug ist mit einem extra weichen Material ausgestattet, welches sich wie hochwertige Baumwolle anfühlt. Das Kopfteil ist aus Kunstleder und sieht sehr edel aus. Belastbarkeit 120 kg. Abmessungen (BxTxH) 44 x 57 x 35/80 cm.
Packmaß 25 x 25 x 100 cm. Gewicht 5 kg.
Nr. 22257 **67,50**

3. Komfortsitz ELISABETH*. Klappbarer Komfortsitz mit einem niedrigen Sitz zum bequemen Faulenzen und Entspannen. Der Bezug ist mit einem extra weichen Material ausgestattet, welches sich wie hochwertige Baumwolle anfühlt. Das Kopfteil ist aus Kunstleder und sieht sehr edel aus. Dieser Stuhl lädt Sie zu einer gemütlichen Zeit ein.
Belastbarkeit 120 kg.
Abmessungen (BxTxH) 44 x 53 x 35/88 cm.
Packmaß 73 x 89 x 14 cm. Gewicht 4,1 kg.
Nr. 22256 **76,50**

4. Beinauflage FOCUS. Individuell verstellbare, faltbare und praktische Fußstütze mit atmungsaktivem DuraDore® 2D-Fasergewebe (100 % Polyester).
Belastbarkeit 100 kg.
Abmessungen 47 x 68 x 47 cm.
Packmaß 68 x 68 x 7 cm. Gewicht 1,8 kg.

Farbe Dark Smoke	**Nr. 22557**	**47,95**
Farbe Charcoal Grey	**Nr. 20152**	**47,95**
Farbe Middle Grey	**Nr. 20489**	**47,95**
Farbe Vintage Grey	**Nr. 22545**	**47,95**

5. FOCUS TOP. Verwandelt Ihre FOCUS Beinauflage zu einem großzügigen Beistelltisch.
Nr. 22556 **23,50**

6. Hocker STOOL. Kleiner, leicht faltbarer Hocker.
Material 75 % Polyvinylchlorid, 25 % Polyester.
Belastbarkeit 100 kg.
Packmaß 56 x 41 x 4 cm. Gewicht 0,9 kg.

Farbe Charcoal Grey	**Nr. 22147**	**18,95**
Farbe Petrol Blue*	**Nr. 22149**	**18,95**

7. Hocker STOOL XL. Ein höherer und breiterer Hocker für mehr Komfort.
Material 75 % Polyvinylchlorid, 25 % Polyester.
Belastbarkeit 100 kg.
Packmaß 66 x 41 x 5 cm. Gewicht 1,2 kg.
Farbe Charcoal Grey **Nr. 22151** **22,50**

8. Hockerplatte STOOL TOP. Damit verwandeln Sie Ihren Hocker in einen praktischen Beistelltisch.
Belastbarkeit 30 kg.
STOOL TOP. Abmessungen 42 x 35 x 3 cm.
Gewicht 0,6 kg. **Nr. 20015** **11,95**
STOOL XL TOP. Abmessungen 51 x 43 x 3,5 cm.
Gewicht 0,8 kg. **Nr. 20449** **15,50**

9. Getränkehalter. Passend für alle Westfield TQC Stühle. Abmessungen 34 x 36 x 32 cm.
Gewicht 280 g. **Nr. 20889** **6,60**

***Nur solange Vorrat reicht!**


1


2


3


4

1. Faltstuhl QUAD CHAIR Stahl. Perfekter Faltstuhl für Reisende mit begrenztem Stauraum dank des kompakten Faltdesigns. Die Armhöhe ist verstellbar, ein Getränkehalter ist in der Armlehne integriert. Inklusive Tragetasche mit Schultergurt.
Material: Bezug 600D Polyester Oxford, Rahmen Stahl. Belastbarkeit 113 kg.
Maße 88 x 53 x 43 cm. Packmaß 89 x 14 x 14 cm.
Gewicht 2,67 kg. **Nr. 20593** **29,95**

2. Regiestuhl DECK CHAIR. Besonders komfortabel ist dieser bequeme Regiestuhl dank der gepolsterten Rückenlehne und Sitzfläche sowie der geschäumten Armlehnen. Inklusive Tragetasche.
Material: Bezug 600D Polyester Oxford, Rahmen Stahl. Belastbarkeit 113 kg.
Maße 79 x 51 x 37 cm. Packmaß 79 x 55 x 16 cm.
Gewicht 2,35 kg. **Nr. 20594** **54,95**

3. Regiestuhl DECK CHAIR mit Armablage. Bequemer Regiestuhl mit abklappbarer Seitenablage (28 x 42 cm) und integriertem Getränkehalter. Besonders komfortabel ist dieser Stuhl dank der gepolsterten Rückenlehne und Sitzfläche, der geschäumten Armlehnen sowie der eingearbeiteten Trageriemen.
Material: Bezug 600D Polyester Oxford, Rahmen Aluminium. Belastbarkeit 113 kg.
Maße 79 x 51 x 37 cm. Tischgröße 28 x 42 cm.
Packmaß 79 x 56 x 16 cm. Gewicht 3,46 kg.
Nr. 20595 **74,95**

4. Faltstuhl SLING CHAIR Aluminium. Geschwungene Armlehnen und eine höhere Rückenlehne garantieren hohen Sitzkomfort. Der Rücken wird angenehm entlastet. Inklusive Tragetasche.
Material: Bezug 600D Polyester Oxford, Rahmen Aluminium. Belastbarkeit 113 kg.
Maße 93 x 51 x 42 cm. Packmaß 112 x 15 x 12 cm.
Gewicht 3,3 kg. **Nr. 20596** **64,95**


5




6


7


8






9

5. Kinderstuhl NOLI CROSS. Bequemer, kompakt faltbarer Kinderstuhl mit stabilem Aluminiumrahmen und schnelltrocknender Polyester-Polsterung. Wasser- und UV-beständig. Inklusive Klappsicherung, Becherhalter und Staufach. Belastbar bis max. 60 kg.
Abmessungen 35 x 32 x 33/69 cm.
Packmaß 64 x 18 x 18 cm. Gewicht 2,5 kg.
Farbe Dream Purple **Nr. 32173** **36,95**
Farbe Spring Green **Nr. 32174** **36,95**

Kinderfaltstuhl. Klappbarer Kinderstuhl mit kindersicherer Verriegelung und Schnellöffnungs-System. Rahmen aus beschichtetem Stahl, Sitz aus beschichtetem 600D Polyester. Komplett mit Tragetasche. Belastbar bis max. 60 kg.
Abmessungen 28 x 30 x H30/62 cm.
Packmaß 64 x ø 12 cm. Gewicht 2,1 kg.
6. Kinderfaltstuhl Pinguin **Nr. 32531** **23,95**
7. Kinderfaltstuhl Elefant **Nr. 32532** **23,95**

8. Kinderfaltstuhl ACTION KIDS. Klappbarer Kinderstuhl mit speziellem, patentiertem Sicherheitsrahmen, der für Kippsicherheit sorgt. Mit selbstverriegelndem, lackiertem Stahlrahmen und strapazierfähigem Polyester-Sitz (100 % Polyester). Leicht zu öffnen und zu schließen. Komplett mit Tragetasche. Belastbar bis max. 34 kg.
Abmessungen 62,5 x 42 x H31/64,5 cm.
Packmaß 66 x ø 16 cm. Gewicht 2,4 kg.
Farbe Rot **Nr. 32503** **39,95**
Farbe Grün **Nr. 32504** **39,95**
Farbe Blau **Nr. 32505** **39,95**

9. Kinderhochstuhl ACTION BABY. Platzsparender Kinderhochstuhl, geeignet für Kinder von 6 Monaten bis 4 Jahren (oder 15 kg). Perfekt für unterwegs. Hergestellt mit einem speziellen Sicherheitsstahlrahmen, der ein Umkippen des Hochstuhls verhindert. Der praktische gepolsterte Sitz ist leicht abwaschbar und hat einen verstellbaren 3-Punkt-Gurt. Komplett mit einem praktischen Tablett mit integriertem Getränkehalter.
Abmessungen 49,5 x 67 x H58/94 cm.
Packmaß 94 x 20 x H20 cm. Gewicht 4,7 kg.
Nr. 32534 **89,95**

Travellife









BRUNNER



Liege COMO. Legen Sie die faltbare Como-Liege zurück und entspannen Sie sich. Die Sonnenliege hat einen Bezug aus Textilene (100 % Polyester): ein wetterfestes und atmungsaktives Material. Die Farbe des Stoffes verblasst nicht und trocknet schnell. Dank der Tragegurte und des leichten Gestells ist die Liege leicht zu transportieren.
Belastbarkeit 110 kg. Maße geöffnet 192,5 x 67 x H32/57,5 cm.
Packmaß 80 x 67 x 16 cm. Gewicht 5,8 kg.

- Stabiler und leichter Aluminiumrahmen
- Wasser- und UV-beständig
- Leicht zu reinigen
- Inklusive praktischem Tragegurt

1. Farbe Blend Grey	**Nr. 22059**	**119,—**
2. Farbe Sky Blue	**Nr. 22060**	**119,—**

Liege BARLETTA. Die Barletta-Liege ist 5-stufig verstellbar und hat ein abnehmbares Kopfkissen. Der atmungsaktive und wetterfeste 2D-Mesh-Bezug (100 % Polyester) verleiht der Liege Komfort. Klappen Sie die Liege kompakt zusammen, dann können Sie sie dank des praktischen Tragegurts bequem mitnehmen.
Belastbarkeit 120 kg. Maße geöffnet 198 x 68 x H45/59 cm.
Packmaß 83 x 68 x 20 cm. Gewicht 6,8 kg.

- Stabiler und leichter Aluminiumrahmen
- Inklusive abnehmbarem Kopfkissen
- Wasser- und UV-beständig
- Leicht zu reinigen
- Inklusive praktischem Tragegurt

3. Farbe Blue	**Nr. 22062**	**139,—**
4. Farbe Black	**Nr. 22063**	**139,—**
5. Farbe Dark Grey	**Nr. 22064**	**139,—**

6. Liege ARAVEL HIGH DUNA 3D. Hochwertige Sonnenliege mit pulverlackiertem Alu-Gestell und praktischem Sonnendach. Leichter Ein- und Ausstieg dank besonders hoher und großer Liegefläche. Besonders bequemer Bezug aus gepolstertem 3D-Stoff (100 % Polyester). Das Kopfteil ist 5-fach verstellbar.
Belastbarkeit 120 kg. Abmessungen (LxBxH) 198 x 64 x 48/103 cm.
Packmaß 84 x 12 x 72 cm. Gewicht 8 kg. Farbe 3D Schwarz.

Nr. 20165 **179,—**

7. Liege MARBELLA HIGH H2L. Sonnenliege mit Sonnenblende, hoher Liegefläche und höhenverstellbarer Kopfstütze. Faltbarer Aluminiumrahmen, Bezug aus 3Durafeel (100 % Polyester). Belastbarkeit 120 kg. Abmessungen (LxBxH) 202 x 67 x 48 cm. Packmaß 69 x 86 x 22 cm. Gewicht ca. 8,5 kg. Farbe Anthrazit.

Nr. 22272 **164,—**



BRUNNER







TRIGANO



BRUNNER



1. Feldbett OUTDOOR COT. Feldbett mit klapp- und zerlegbarem Gestell aus eloxiertem Aluminium. Bezug aus 100 % Polyester.
Belastbarkeit 120 kg. Abmessungen (LxBxH) 190 x 64/72 x 43 cm.
Packmaß 95 x 21 x 14 cm. Gewicht 4,8 kg. Farbe Blau.
Nr. 22559 **89,95**

2. Feldbett OUTDOOR COT XL. Feldbett mit extra großen Abmessungen. Gestell aus eloxiertem Aluminium. Bezug aus 100 % Polyester.
Belastbarkeit 120 kg. Abmessungen (LxBxH) 210 x 80 x 50 cm.
Packmaß 24 x 95 x 13 cm. Gewicht 6,5 kg. Farbe Blau.
Nr. 22254 **99,95**

3. Feldbett OUTDOOR COT AUTOMATIC. Stabiles Feldbett mit Stahl-Faltrahmen und integrierter, gepolsterter Kopfauflage. Kompaktes Packmaß. Bezug aus 100 % Polyester. Belastbarkeit 120 kg. Abmessungen (LxBxH) 191 x 66 x 44 cm.
Packmaß 15 x 105 x 15 cm. Gewicht 8,6 kg. Farbe Anthrazit.
Nr. 22517 **79,95**

4. Alu-Feldbett. Ultra leichtes Alu-Feldbett. Bezug aus strapazierfähigem Polyester 600D, PVC-beschichtet. Gestell aus eloxiertem Aluminium, ø 32 x 25 mm. Mit Transporttasche. Belastbarkeit 100 kg.
Abmessungen (LxBxH) 190 x 66 x 40 cm. Packmaß 19 x 13 x 95 cm. Gewicht 5 kg.
Farbe Blau. **Nr. 20155** **55,95**

5. Sonnenliege MALIBU. 3-Bein-Sonnenliege mit praktischem Sonnenschutzdach. Bezug aus Syntex Plus (30 % PES, 70 % PVC), Gestell aus Aluminium.
Belastbarkeit 120 kg. Abmessungen (LxBxH) 189 x 61 x 26 cm.
Packmaß 79 x 61 x 16,5 cm. Gewicht 5,2 kg.
Farbe Blau **Nr. 20160** **99,95**
Farbe Grau **Nr. 20162** **99,95**

Travellife



NEU!















1. Tisch FINN. Roll-Tisch mit leichtem Aluminiumrahmen, Tischplatte aus 600D x 300D PVC, UV- und wasserfest. Inklusive Tragetasche. Belastbarkeit 30 kg.
Abmessungen 100 x 70 x 70 cm.
Packmaß 72 x 16 x 24 cm. Gewicht 4,3 kg.
Nr. 21315 99,95

2. Tische NADAR. Einfach aufzubaunder Aluminium Roll-Tisch, Tischplatte in Holzoptik, UV- und wasserfest. Einbeinig verstellbar (4-10 cm) für unebenen Boden. Inklusive Tragetasche. Belastbarkeit 30 kg.
NADAR 110. Abmessungen 110 x 72 x 70 cm.
Packmaß 107 x 14,5 x 19 cm. Gewicht 5,05 kg.
Nr. 21316 99,95
NADAR 140. Abmessungen 140 x 81 x 70 cm.
Packmaß 136 x 14,5 x 19 cm. Gewicht 7 kg.
Nr. 21317 125,—

3. Tisch BARLETTA ULTRA 120. Kompakter Tisch mit kratzfester und hitzebeständiger Exteriolit-Tischplatte. Einfache Höheneinstellung mittels Smartlocks. Belastbarkeit 50 kg. Farbe Grey.
Abmessungen 120 x 68 x 58/89 cm.
Packmaß 120 x 68 x 8 cm. Gewicht 11,3 kg.
Nr. 21520 179,—

4. Tisch BARLETTA COMFORT 115. Robuster Tisch mit kratzfester und hitzebeständiger (bis 180 °C) Tischplatte aus Sevelit. Belastbarkeit 50 kg.
Farbe Grey. Abmessungen 115 x 70 x 63/83 cm.
Packmaß 115 x 70 x 7 cm. Gewicht 12,7 kg.
Nr. 21523 105,—

5. Tisch GRECCIO MESH 90. Ultraleichter und einfach zusammenklappbarer Tisch mit Tragegriff.
Belastbarkeit 30 kg. Farbe Black.
- Elegant und kompakt
- Leichter Stahlrahmen mit Aluminium-Tischplatte
- Tischbeine in 2 Höhen einstellbar

Abmessungen 90 x 60 x 43/66,5 cm.
Packmaß 60 x 45 x 6,5 cm. Gewicht 3,5 kg.
Nr. 21528 59,95

6. Tische MIRANO. Kompakter und wetterfester Campingtisch mit stabiler Tischplatte aus Exteriolit und leichtem Stahlgestell. Alle Beine sind stufenlos von 63 - 94 cm teleskopierbar. Die Tischplatte ist leicht zu reinigen, wetterfest, UV- und hitzebeständig (bis zu 160 °C). Geeignet für zwei bis vier Personen. Belastbarkeit max. 50 kg.
MIRANO 80. Abmessungen 80 x 60 x 63/94 cm.
Packmaß 80 x 60 x 8 cm. Gewicht 6,9 kg.
Farbe Taupe Marble **Nr. 21292 149,—**
Farbe Dark Grey **Nr. 21297 149,—**
MIRANO 100.
Abmessungen 100 x 68 x 63/94 cm.
Packmaß 100 x 68 x 8 cm. Gewicht 8,3 kg.
Farbe Taupe Marble **Nr. 21293 179,—**
Farbe Dark Grey **Nr. 21298 179,—**
MIRANO 120.
Abmessungen 120 x 68 x 63/94 cm.
Packmaß 120 x 68 x 8 cm. Gewicht 11,3 kg.
Farbe Taupe Marble **Nr. 21294 209,—**
Farbe Dark Grey **Nr. 21299 209,—**

7. Tische BELLANO. Robuster Tisch mit kratzfester und hitzebeständiger (bis 180 °C) Sevelit-Tischplatte und Stahlgestell. Alle Tischbeine sind stufenlos von 63 - 83 cm teleskopierbar. Belastbarkeit max. 50 kg.
Farbe Dark Grey.
BELLANO 80. Abmessungen 80 x 60 x 63/83 cm.
Packmaß 80 x 60 x 7 cm.
Gewicht 6,8 kg. **Nr. 21301 89,95**
BELLANO 100. Abmessungen 100 x 68 x 63/83 cm.
Packmaß 100 x 68 x 7 cm.
Gewicht 8,3 kg. **Nr. 21302 119,—**

Travellife

1



2



3



4



1. Tisch ALBA. Der Alba-Tisch besteht aus einem Aluminiumrahmen mit einer Tischplatte aus Kunststoff. Dadurch ist der Tisch sehr leicht und lässt sich einfach überallhin mitnehmen. Außerdem ist die Kunststoff-Tischplatte kratzfest und hitzebeständig bis 100 °C. Einfache Höhenverstellung durch Schiebesystem. Farbe Grey. Belastbarkeit 35 kg.

ALBA 80. Abmessungen 80 x 60 x 57/74 cm.
Packmaß 80 x 60 x 5 cm. Gewicht 5,1 kg.
Nr. 21510 73,95

ALBA 115. Abmessungen 115 x 70 x 57/74 cm.
Packmaß 115 x 70 x 5 cm. Gewicht 7 kg.
Nr. 21511 109,—

2. Tisch SORRENTO. Der kompakte Tisch hat ein Klappgestell, das per Knopfdruck bedient werden kann. Inklusive Tragetasche. Belastbarkeit 30 kg.

- Einzigartiges One-Touch-System für bequemes Ein- und Ausklappen
- Einfache Höheneinstellung mittels Smartlocks
- Extrem leichtgewichtige Honeycomb-Tischplatte (kratzfest und hitzebeständig bis 120 °C)
- Stabiler und leichtgewichtiger Rahmen

SORRENTO 80.
Abmessungen 80 x 60 x 59,5/72,5 cm.
Packmaß 80 x 60 x 6,5 cm. Gewicht 3,4 kg.
Farbe Dark Grey **Nr. 21512 159,—**
Farbe Brown **Nr. 21515 159,—**

SORRENTO 100.
Abmessungen 100 x 70 x 59,5/72,5 cm.
Packmaß 100 x 70 x 6,5 cm. Gewicht 4,2 kg.
Farbe Dark Grey **Nr. 21513 179,—**
Farbe Brown **Nr. 21516 179,—**

SORRENTO 120.
Abmessungen 120 x 80 x 59,5/72,5 cm.
Packmaß 120 x 80 x 6,5 cm. Gewicht 5,1 kg.
Farbe Dark Grey **Nr. 21514 199,—**
Farbe Brown **Nr. 21517 199,—**

Tisch SORRENTO EXT. Tisch mit beidseitig ausziehbarem Gestell. Mit Tragetasche. Belastbarkeit 30 kg.

- Einzigartiges One-Touch-System für bequemes Ein- und Ausklappen
- Einfache Höheneinstellung mittels Smartlocks
- Extrem leichtgewichtige Honeycomb-Tischplatte (kratzfest und hitzebeständig bis 120 °C)
- Stabiler und leichtgewichtiger Rahmen

3. SORRENTO EXT 80.
Abmessungen 80/110/140 x 70 x 59,5/72,5 cm.
Packmaß 80 x 70 x 6 cm. Gewicht 7,3 kg.
Farbe Dark Grey* **Nr. 21532 199,—**
Farbe Brown **Nr. 21534 199,—**

4. SORRENTO EXT 100.
Abmessungen 100/140/180 x 70 x 59,5/72,5 cm.
Packmaß 100 x 70 x 6 cm. Gewicht 8,6 kg.
Farbe Dark Grey **Nr. 21533 219,—**

*Nur solange Vorrat reicht.

Tische CAMPERDICE Evolution - made by Westfield



1

Unser Preis
66,95



2

Unser Preis
109,—

TOP HIT

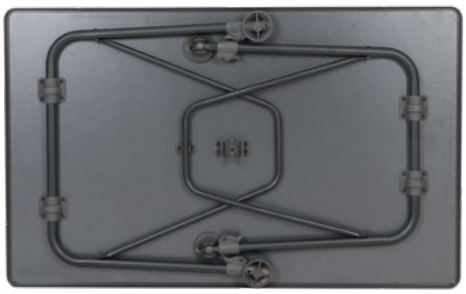



3

CAMPERDICE
be home everywhere

Tische CAMPERDICE Evolution. Sehr leichte und stabile Tische in überzeugender Qualität. Alle Beine sind stufenlos teleskopierbar. Die Tischplatte ist leicht zu reinigen, wetterfest, UV- und hitzebeständig. Belastbarkeit max. 30 kg.

1. CAMPERDICE Evolution 115. Abmessungen 115 x 70 x 59/76 cm. Packmaß 115 x 70 x 8,5 cm. Gewicht ca. 11 kg. **Nr. 21100** **66,95**

2. CAMPERDICE Evolution 120. Abmessungen 120 x 80 x 59/76 cm. Packmaß 120 x 80 x 8,5 cm. Gewicht ca. 12,8 kg. **Nr. 21199** **109,—**

3. Tragetasche. Diese Tragetaschen passen ideal zu den Tischen CAMPERDICE Evolution. Material 100 % Polyester. Passend für

CAMPERDICE Evolution 115	**Nr. 21003**	**18,95**
CAMPERDICE Evolution 120	**Nr. 21187**	**19,95**

Beistelltisch CAMP ACTIVE





Beistelltisch CAMP ACTIVE. Leichtgewicht-Aluminiuntisch mit wasserdichter und hitzebeständiger Tischplatte. Maximale Belastbarkeit 20 kg. Abmessungen 75 x 55 x 25-59 cm. Gewicht ca. 3 kg.

Nr. 21508 **34,95**

Unser Preis
34,95

BE-SMART Serie - leicht, clever, komfortabel

Westfield

1





2







1. Tisch SMART STAR. Solide, unverwüstlich und leicht zu transportieren, das sind die Merkmale des verbesserten SMART STAR Tisches. Um eine höhere Standfestigkeit zu erreichen, hat Westfield TQC nun auch den Bestseller mit dem stabilen 25 mm Hartaluminium-Rahmen versehen. Er steht nun noch stabiler und kann mit den schnell einstellbaren Beinen innerhalb von Sekunden jeder Unebenheit angepasst werden. Der Tisch bietet Platz für bis zu vier Personen.

- Maße Tischplatte 90 x 70 cm
- Packmaß 90 x 70 x 6,5 cm
- Gewicht 5,8 kg

Nr. 21127 **99,95**

2. Tisch EXTENDER. Für alle Camper, die einen kleinen Stauraum haben und nicht auf einen vollwertigen Campingtisch für vier Personen verzichten wollen, hat Westfield TQC die BeSmart Reihe um ein Produkt erweitert. Der Tisch bietet trotz des geringen Faltmaßes die gewohnt hohe Westfield Qualität und Stabilität. Damit Sie lange Freude an Ihrem neuen Tisch haben, wird dieser mit einer praktischen Schutztasche geliefert, die auch als Tragetasche dient.

- Maße Tischplatte 120 x 80 cm
- Packmaß 84 x 65 x 13 cm
- Gewicht 13,2 kg

Nr. 21065 **129,—**

PERFORMANCE Serie - der neue Qualitätsstandard

Westfield

1





2



Die PERFORMANCE-Tische SUPERB sind mit einem stabilen und leichten Hartaluminium-Rahmen ausgestattet. Alle vier Beine sind mit einem Schnellverschluss höhenverstellbar und mit Tellerfüßen ausgestattet. Diese verhindern das Einsinken in weiche Böden. Die neuen von Westfield TQC weiterentwickelten Tischplatten sind aus wetterfestem, UV- und hitzebeständigem Material. Harte Oberflächenversiegelung schützt vor Kratzern. Tischplatte Grau. Belastbar bis 30 kg.

SUPERB 80 (o. Abb.). Abmessungen 80 x 60 x 59/72 cm.
Packmaß 80 x 60 x 9 cm. Gewicht 6,4 kg. **Nr. 21110** **81,95**

1. SUPERB 100. Abmessungen 100 x 68 x 59/72 cm.
Packmaß 100 x 68 x 9 cm. Gewicht 8,7 kg. **Nr. 21028** **105,—**

2. SUPERB 115. Abmessungen 115 x 70 x 59/72 cm.
Packmaß 115 x 70 x 8 cm. Gewicht 11,7 kg. **Nr. 21121** **119,—**

3. SUPERB 130. Ovale Tischplatte. Abmessungen 132 x 90 x 59/72 cm.
Packmaß 132 x 90 x 8 cm. Gewicht 16,6 kg. **Nr. 21064** **169,—**

3



Tragetaschen (o. Abb.). Praktische Schutz- und Tragetaschen für Ihren Tisch. Material aus 100 % Polyester. Passend für

SUPERB 80	**Nr. 21185**	**13,50**
SUPERB 100	**Nr. 21186**	**15,50**
SUPERB 115	**Nr. 21003**	**18,95**

PERFORMANCE Serie - der Qualitätsstandard

Westfield



Tische AIRCOLITE Black Edition. Sehr leichte und stabile Premium-Tische mit Westfield-TQC-Light-Platte in beeindruckender Qualität. Die extrem robuste Tischplatte ist absolut hitze- und wasserbeständig und dazu noch kratzfest. Schwarze Rahmen ermöglichen eine bessere Anpassung dieser Tische an die Stühle der Performance-Serie. Die vier verstellbaren Beine sind mit einer hochwertigen Anti-Kratz-Beschichtung versehen. Belastbarkeit max. 30 kg.

1. AIRCOLITE Black Edition 80. Abmessungen 80 x 60 x 59/72 cm. Packmaß 80 x 60 x 8,5 cm. Gewicht 5,9 kg. **Nr. 21177** **105,—**

2. AIRCOLITE Black Edition 100. Abmessungen 100 x 68 x 59/72 cm. Packmaß 100 x 68 x 8,5 cm. Gewicht 6,9 kg. **Nr. 21183** **119,—**

3. AIRCOLITE Black Edition 115. Abmessungen 115 x 70 x 59/72 cm. Packmaß 115 x 70 x 8,5 cm. Gewicht 10,6 kg. **Nr. 21006** **149,—**

4. AIRCOLITE Black Edition 120. Abmessungen 120 x 80 x 59/72 cm. Packmaß 120 x 80 x 8,5 cm. Gewicht 11,3 kg. **Nr. 21184** **159,—**

5. AIRCOLITE TWIN Black Edition. Zweigeteilte Tischplatte und mittig geteilter Klapprahmen. Abmessungen 120 x 80 x 59/72 cm. Packmaß 80 x 60 x 13 cm. Gewicht 12,2 kg. **Nr. 21259** **169,—**

6. Tisch RESINO. Mit kantenloser Kunststofftischplatte und Rahmen aus Aluminiumrohr ø 25 mm. Belastbarkeit max. 30 kg. Abmessungen 100 x 68 x 63/74 cm. Packmaß 100 x 68 x 5 cm. Gewicht 6,5 kg. **Nr. 21254** **129,—**

7. Tragetaschen. Schutz- und Tragetaschen aus 100 % Polyester. Passend für:

AIRCOLITE Black Edition 80	**Nr. 21185**	**13,50**
AIRCOLITE Black Edition 100	**Nr. 21186**	**15,50**
AIRCOLITE Black Edition 115	**Nr. 21003**	**18,95**
AIRCOLITE Black Edition 120	**Nr. 21187**	**19,95**
AIRCOLITE TWIN	**Nr. 21308**	**14,95**

Westfield















Tische AIRCOLITE LUXORY. Das Modell AIRCOLITE LUXORY ist besonders leicht und robust. Die fünffach beschichtete Aluminiumwaben-Tischplatte ist absolut hitze- und wasserbeständig und noch dazu kratzfest. Die höhenverstellbaren Beine des AIRCOLITE LUXORY gleichen Unebenheiten am Boden perfekt aus, was einen stabilen Stand auf jedem Untergrund ermöglicht. Belastbarkeit 30 kg.

1. AIRCOLITE LUXORY 115. Abmessungen 115 x 70 x 59/72 cm. Packmaß 115 x 70 x 8,5 cm. Gewicht ca. 6,5 kg. **Nr. 21095** **209,—**

2. AIRCOLITE LUXORY 132. Abmessungen 132 x 90 x 59/74 cm. Packmaß 132 x 90 x 10 cm. Gewicht ca. 8,7 kg. **Nr. 21525** **279,—**

3. AIRCOLITE LUXORY TWIN. Mit geteilter Tischplatte. Abmessungen 120 x 80 x 59/77 cm. Packmaß 80 x 60 x 13 cm. Gewicht ca. 9,3 kg. **Nr. 21529** **249,—**

4. Tisch UNIVERSAL. Voller Aluminium-Tisch mit stufenlos einstellbarem Höhensystem. Die neu entwickelte Tischplatte ist leicht, stark und witterungsbeständig. Die wabenförmige Tischplatte mit Aluminiumbindung ist eine exklusive Westfield Innovation. Mit den vier stufenlos verstellbaren Beinen lässt sich der Tisch sehr einfach von 63 auf 76 cm in der Höhe einstellen. Der einzigartige Klapprahmen und das geringe Gewicht des Tisches erleichtern den Transport. Belastbarkeit 30 kg. Abmessungen 120 x 80 x 63/76 cm. Packmaß 120 x 80 x 9 cm. Gewicht 9,3 kg. **Nr. 21174** **199,—**

5. Tragetasche MODERNA. Praktische Schutz- und Tragetasche für die Tische ELEGANCE, UNIVERSAL und MODERNA. Material aus 100 % Polyester. **Nr. 22561** **26,50**

Tisch FUTURE LITE - der wahrscheinlich leichteste Campingtisch der Welt!





Unser Preis
ab 145,—

- Tischplatte in Holzoptik aus hochwertigem Composite-Material
- Robuster Aluminiumrahmen
- Wetterfest & UV-stabil
- Inklusive Ablagenetz und Bodennägeln
- Stufenlos höhenverstellbar von 59 - 72 cm
- Belastbarkeit 80 kg



Tisch FUTURE LITE 80. Abmessungen 80 x 60 x H59/72 cm.
Packmaß 80 x 60 x 5 cm. Gewicht 3,5 kg. **Nr. 22565** **145,—**

Tisch FUTURE LITE 100. Abmessungen 100 x 68 x H59/72 cm.
Packmaß 100 x 68 x 5 cm. Gewicht 4,3 kg. **Nr. 22564** **199,—**

Tisch FUTURE LITE 120. Abmessungen 120 x 70 x H59/72 cm.
Packmaß 120 x 70 x 5 cm. Gewicht 4,6 kg. **Nr. 22220** **209,—**

Tisch FUTURE LITE 140. Abmessungen 140 x 80 x H59/72 cm.
Packmaß 140 x 80 x 5 cm. Gewicht 5,8 kg. **Nr. 21507** **225,—**





TRIGANO





Tische ALU. Außergewöhnlich robuste Alu-Tische mit verstellbaren Tischbeinen. Die Tischplatte besteht aus lackiertem Aluminium mit neuem Lattenverbindungssystem durch Kunststoffkette. Die Tischbeine sind aus Aluminium (ø 25 mm) und mit einer Verstärkungsstange ausgestattet. Inklusive praktischer Tragetasche (100 % Polyester). Belastbarkeit 30 kg.

1. Tisch ALU 80. Abmessungen 84 x 70 x 62 cm. Packmaß 21 x 10 x 95 cm.
Gewicht 4,2 kg. **Nr. 21201** **70,95**

2. Tisch ALU 115. Abmessungen 115 x 70 x 70 cm. Packmaß 21 x 11 x 104 cm.
Gewicht 6 kg. **Nr. 21202** **89,50**

3. Tisch ALU 140. Abmessungen 140 x 70 x 80 cm. Packmaß 21 x 11 x 134 cm.
Gewicht 7,3 kg. **Nr. 21205** **109,—**

1





2



3





4



1. Alu-Tisch DINEMIC ELÙTOP. Auf Leichtgewicht getrimmter Tisch mit robustem Aluminiumrahmen und einer leichten Tischplatte aus Wabenstruktur. Klappbare Konstruktion mit 4 höhenverstellbaren Beinen. Inklusive Aufbewahrungsnetz und Tragetasche (100 % Polyester). Belastbarkeit 50 kg.
Abmessungen (LxBxH) 126 x 70 x 56/85 cm. Packmaß 70 x 64 x 11 cm.
Gewicht 6 kg. **Nr. 21304** **254,—**

Alu-Tische DINEMIC. Hochwertiger Outdoor- und Campingtisch mit spezieller Klappplatte aus besonders wetterfesten und verschleißfesten Aluminiumlamellen. Pulverbeschichtetes Metallgestell mit höhenverstellbaren Beinen. Mittig zusammenklappbar, leicht transportier- und lagerbar. Inklusive Tragetasche (100 % Polyester). Belastbarkeit 30 kg.
2. Alu-Tisch DINEMIC 4. Abmessungen (LxBxH) 126 x 70 x 56/85 cm.
Packmaß 70 x 65,5 x 10,5 cm. Gewicht 8,1 kg. **Nr. 21265** **199,—**
3. Alu-Tisch DINEMIC 6. Abmessungen (LxBxH) 143 x 70 x 56/85 cm.
Packmaß 74 x 70 x 10,5 cm. Gewicht 8,6 kg. **Nr. 21280** **224,—**

4. Alu-Rolltisch TITANIUM AXIA. Patentierter Aluminiumtisch mit Rollplatte und einem speziellen, einfach zu montierenden Klapprahmen.
Eigenschaften: Rolltischplatte mit silber eloxierten Lamellen (Gapless-System), mit integrierter Wasserwaage, sehr stabiler Rahmen aus Aluminium-Vierkantrohren und zentraler Stabilisierungsstange, höhenverstellbares Tischbein, mit praktischer Netzablage und Transporttasche (100 % Polyester) mit zwei separaten Fächern. Belastbarkeit 30 kg.
TITANIUM AXIA 2. Abmessungen (LxBxH) 104 x 62 x 72 cm.
Packmaß 105 x 19 x 18 cm. Gewicht 5,5 kg. **Nr. 21190** **124,—**
TITANIUM AXIA 4. Abmessungen (LxBxH) 122 x 76 x 72 cm.
Packmaß 122 x 18 x 17 cm. Gewicht 7,1 kg. **Nr. 21101** **144,—**
TITANIUM AXIA 6. Abmessungen (LxBxH) 147 x 76 x 72 cm.
Packmaß 147 x 18 x 20 cm. Gewicht 8,2 kg. **Nr. 21102** **164,—**













1. Alu-Tische TITANIUM QUADRA TROPIC. Die elegante Variante des TITANIUM QUADRA NG. Alu-Rollplatte mit Abschlussleisten aus echtem Bambusholz und integrierter Wasserwaage zur perfekten Bedienung des 90° Adjustar Nivellierungssystems. Mit Packtasche (100 % Polyester). Belastbarkeit 30 kg.
TITANIUM QUADRA TROPIC 4. Abmessungen (LxBxH) 120,5 x 70 x 72 cm. Packmaß 122 x 17,5 x 24,5 cm. Gewicht 7 kg. **Nr. 21235 149,—**
TITANIUM QUADRA TROPIC 6. Abmessungen (LxBxH) 146 x 70 x 72,5 cm. Packmaß 149 x 32 x 14,5 cm. Gewicht 8,3 kg. **Nr. 21236 164,—**

2. Alu-Tisch TITANIUM QUADRA 6 NG. Das Quadra Aluminium-Tischprogramm mit rollbarer Platte verfügt über einen Klapprahmen. Die spaltfreie Tischplatte ist mit einem speziellen Schnellverschluss mit dem Tischgestell verbunden. Im Gegensatz zu klassischen Klapptischen bietet der Quadra auf allen Seiten genügend Beinfreiheit. Mit Tragetasche (100 % Polyester). Belastbarkeit 30 kg. Abmessungen (LxBxH) 146 x 70 x 72,5 cm. Packmaß 146 x 70 x 72,5 cm. Gewicht 7,5 kg. **Nr. 21233 174,—**

3. Alu-Rolltische ACCELERATE COMPACK. Weiterentwicklung des Accelerate 4 Rolltisches. Durch die neu entwickelte Rahmenkonstruktion wird eine erhebliche Reduzierung des Packmaßes erreicht. Eigenschaften: Alu-Gestell mit Stecksystem, Niveauausgleich, Gapless-Rolltischplatte aus Aluminium, sehr kompaktes Packmaß, praktische Netzablage, mit Packsack (100 % Polyester). Belastbarkeit 30 kg.
ACCELERATE COMPACK 4. Abmessungen (LxBxH) 120 x 80 x 71 cm.
Packmaß 80 x 21 x 23,5 cm.Gewicht 7,3 kg. **Nr. 21266 154,—**
ACCELERATE COMPACK 6. Abmessungen (LxBxH) 146,5 x 80 x 71 cm.
Packmaß 80 x 21 x 23,5 cm.Gewicht 8,5 kg. **Nr. 21311 169,—**

4. Alu-Rolltische TITANIUM QUADRA COMPACK. Rolltische mit teilbarer Rahmenkonstruktion, die eine erhebliche Reduzierung des Packmaßes ermöglicht. Unverändert im Vergleich zum Quadra Classic bleiben die Stabilität, die Funktionalität und die Optik bei aufgebautem Tisch. Mit Packtasche (100 % Polyester). Belastbarkeit 30 kg.
TITANIUM QUADRA 4 COMPACK. Abmessungen (LxBxH) 120,5 x 70 x 72 cm.
Packmaß 85 x 22 x 23,5 cm. Gewicht 6,3 kg. **Nr. 21262 159,—**
TITANIUM QUADRA 6 COMPACK. Abmessungen (LxBxH) 146 x 70 x 72,5 cm.
Packmaß 85 x 22 x 23,5 cm. Gewicht 7,5 kg. **Nr. 21309 179,—**

5. Alu-Rolltische SILVER GAPLESS. Alu-Falttisch mit rollbarer Tischplatte. Dank integrierter Wasserwaage kann auch auf unebenem Untergrund eine absolut horizontale Positionierung der Tischplatte erreicht werden (Level System). Stabiles Untergestell mit verstellbarem Standbein. Ein Packsack (100 % Polyester) für den komfortablen Transport ist im Lieferumfang enthalten. Belastbarkeit 30 kg.
SILVER GAPLESS LEVEL 4. Abmessungen (LxBxH) 110 x 71 x 70 cm.
Packmaß 107 x 18 x 20 cm. Gewicht 7,1 kg. **Nr. 21159 89,95**
SILVER GAPLESS LEVEL 6. Abmessungen (LxBxH) 140 x 81 x 70 cm.
Packmaß 124 x 22 x 22 cm. Gewicht 9 kg. **Nr. 21160 99,95**

6. Tisch CAMPERKING M. Freizeittisch mit Metallgestell und Bambus-Tischplatte. Eigenschaften: Klappbares Aluminium-Gestell (Mountless System), Tischplatte aus witterungsbeständigem Bambusholz, Tischbein mit Niveauregulierung, sehr kompakt und optimal verstaubar, hohe Stabilität, mit praktischem Tragegriff. Belastbarkeit 30 kg. Abmessungen 100 x 72 x H 49/58/70 cm. Packmaß 102 x 39 x 10 cm. Gewicht 8,6 kg.
Nr. 21140 109,—

BRUNNER









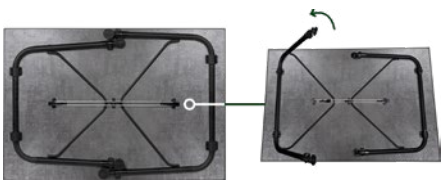







4

1. Tische LINEAR GREYWOOD. Die Linear-Serie bietet wetterfeste, hitzebeständige Sevelit-Tischplatten und ist ideal für Camper mit hohen Qualitätsansprüchen. Höhenverstellbare, pulverbeschichtete Stahlbeine sorgen für Stabilität und Langlebigkeit. Die Tischplatte hält bis zu 180 °C stand, ist witterungsbeständig und leicht zu reinigen. Mit elegantem Design und kompakter Größe sind die Tische besonders praktisch und vielseitig einsetzbar. Belastbarkeit 50 kg

LINEAR GREYWOOD 80. Abmessungen 80 x 60 x 63/83 cm. Packmaß 80 x 60 x 7 cm. Gewicht 6,9 kg. **Nr. 21312 87,95**

LINEAR GREYWOOD 100. Abmessungen 100 x 68 x 63/83 cm. Packmaß 100 x 68 x 7 cm. Gewicht 8,5 kg. **Nr. 21313 114,—**

LINEAR GREYWOOD 115. Abmessungen 115 x 70 x 63/83 cm. Packmaß 115 x 70 x 8 cm. Gewicht 12,7 kg. **Nr. 21314 134,—**

2. Tisch BONO. Der Bono ist ein moderner Campingtisch, der innovatives Design mit außergewöhnlicher Funktionalität verbindet. Dank seiner höhenverstellbaren Beine lässt er sich an verschiedene Sitzkonfigurationen anpassen und bietet dabei ausreichend Beinfreiheit für maximalen Komfort. Die neue Konstruktionstechnologie sorgt für hohe Stabilität und macht ihn zu einer zuverlässigen Wahl für jedes Outdoor-Abenteuer. Mit seiner leichten Konstruktion und der Tischplatte in Wabenoptik ist der Bono sowohl strapazierfähig als auch leicht zu transportieren. Bei Nichtgebrauch lässt er sich kompakt zusammenklappen und somit mühelos verstauen und transportieren.
Er ist ideal für Familien oder Gruppen und bietet bequem Platz für bis zu vier Personen. Belastbarkeit 30 kg. Abmessungen 120 x 75 x 46/73 cm. Packmaß 120 x 75 x 8 cm. Gewicht 6,2 kg. **Nr. 21318 239,—**

3. Tische RECREO. Der Outdoor- und Campingtisch Recreo bietet außergewöhnliche Stabilität, hohe Qualität und ein elegantes Design. Das Aluminiumgestell mit patentierter Führungsschiene und die robuste Sevelit-Tischplatte machen ihn widerstandsfähig gegen Wetter, UV, Hitze und Kratzer. Er ist leicht zu reinigen, schnell aufbaubar, höhenverstellbar und vielseitig innen wie außen einsetzbar. Belastbarkeit 50 kg

RECREO 80. Abmessungen 80 x 60 x 70 cm. Packmaß 80 x 60 x 7 cm. Gewicht 5,9 kg. **Nr. 21271 134,—**

RECREO 100. Abmessungen 100 x 68 x 70 cm. Packmaß 100 x 68 x 7 cm. Gewicht 6,1 kg. **Nr. 21273 164,—**

4. Netzablage STORACK. Praktische Zusatz-Netzablage für Tische mit vier senkrechten Beinen. In der Länge verstellbare Bauweise. Sehr einfach mit Klettbändern zu befestigen. Material 100 % Polyester. Komplett mit Aufbewahrungstasche.

STORACK 80. Abmessungen 80 x 60 x 13 cm. **Nr. 21277 14,50**

STORACK 100. Abmessungen 100 x 72 x 13 cm. **Nr. 21281 15,50**



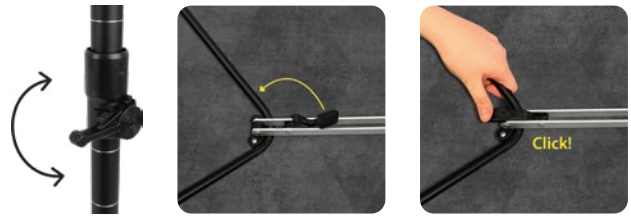





1. Tische AMULET. Der auf Vielseitigkeit und einfachen Aufbau optimierte Amulet verfügt über höhenverstellbare Beine und ein „Adjustar"-Nivellierungssystem an einem Bein, das auch auf unebenem Gelände eine stabile und ebene Oberfläche gewährleistet. Die aus einer ultraleichten Severin-Platte gefertigte Tischplatte bietet ein modernes und stilvolles Aussehen. Im Lieferumfang enthalten sind ein praktisches Aufbewahrungsnetz und eine Tragetasche für einfachen Transport und Lagerung.

Eigenschaften:

- Mit patentiertem Rahmensystem
- Alle vier Beine sind höhenverstellbar
- Mit „Adjustar"-Nivellierungssystem an einem Bein
- Tischplatte aus einer ultraleichten Severin-Platte
- Belastbarkeit 50 kg
- Inklusive Aufbewahrungsnetz und Tragetasche

AMULET 100. Abmessungen 100 x 68 x 50,5/75 cm. Packmaß 100 x 68 x 11 cm. Gewicht 7,4 kg.
Nr. 21283 **199,—**

AMULET 120. Abmessungen 120 x 68 x 50,5/75 cm. Packmaß 120 x 68 x 11 cm. Gewicht 8,4 kg.
Nr. 21284 **229,—**

2. Tische ELÙ NG. Premium Camping- und Outdoortisch mit neu entwickeltem, exklusivem Klappmechanismus und ultraleichter Wabentischplatte. Die umlaufende Tischkante garantiert zusätzliche Stabilität und Sicherheit. Dank einer zentralen Gleitschiene lässt sich der Tisch in Sekundenschnelle problemlos auf- und abbauen.

Eigenschaften:

- Tischplatte: Ultraleichtbauweise, wetterfest und hitzebeständig - Greywood Design
- Gestell: Aluminium mit exklusivem Klappmechanismus der Tischbeine
- Tischbeine: Schwarz eloxiertes Aluminium ø 28/25 mm, mit präziser Höhenverstellung
- Mit praktischer Netzablage
- Belastbarkeit 30 kg

ELÙ NG 100. Abmessungen 100 x 70 x 42/70 cm. Packmaß 100 x 70 x 5,5 cm. Gewicht 6,3 kg.
Nr. 21285 **189,—**

ELÙ NG 120. Abmessungen 120 x 80 x 42/70 cm. Packmaß 120 x 80 x 5,5 cm. Gewicht 7,5 kg.
Nr. 21286 **219,—**

3. Tisch ELÙTOP COMPACK EXTENSION. Vielseitige und platzsparende Lösung für den Essbereich im Freien. Die ausziehbare Tischplatte aus Wabenplatten ermöglicht es die Größe anzupassen, um mehr Gäste unterzubringen, während die Einlegeplatte als praktischer Beistelltisch verwendet werden kann. Die klappbare Konstruktion und die mitgelieferte Tragetasche erleichtern den Transport und die Aufbewahrung. Mit vier höhenverstellbaren Beinen. Belastbarkeit 50 kg. Abmessungen 116/155 x 78 x 49,5/80 cm + 39 x 78 x 31 cm (Erweiterung).
Packmaß 78 x 59,5 x 11,5 cm + 39 x 78 x 4 cm (Erweiterung). Gewicht 10,5 kg. **Nr. 21290** **299,—**









1. Tische ELÙTOP COMPACK SQUARE. Die Elùtop Square Tischkollektion vereint Stil und Funktionalität für vielseitiges Essen im Freien. Die ultraleichte Wabenplatte im eleganten Eichenholzdesign bietet eine robuste, ästhetische Oberfläche. Ein cleverer Klappmechanismus und eine praktische Tragetasche ermöglichen platzsparenden Transport und einfache Lagerung. Vier höhenverstellbare Beine sorgen für Komfort auf unterschiedlichem Untergrund und machen die Tische ideal für Camping oder Gartenfeste. Belastbarkeit 30 kg.

ELÙTOP COMPACK SQUARE 80.
Abmessungen 80 x 80 x 43/70 cm.
Packmaß 80 x 40 x 10 cm. Gewicht 6,7 kg.
Nr. 21257 174,—

ELÙTOP COMPACK SQUARE 100.
Abmessungen 100 x 100 x 43/70 cm.
Packmaß 105 x 57 x 13 cm. Gewicht 7,4 kg.
Nr. 21319 239,—

ELÙTOP COMPACK SQUARE 120.
Abmessungen 120 x 120 x 43/70 cm.
Packmaß 125 x 67 x 13 cm. Gewicht 10,7 kg.
Nr. 21321 289,—

2. Tisch ELÙ DUPLIT NG. Sehr stabiler, ultraleichter Tisch mit mittig klappbarer Tischplatte und funktionellem Aluminiumgestell. Dank der speziellen Konstruktion kann die höhenverstellbare und platzsparende Tischplatte an die Unterseite des Tisches geklappt werden und vergrößert zudem die Beinfreiheit an allen vier Seiten. Mit Tragegriff.

Eigenschaften:
- Umlaufende Kante mit abgerundeten Ecken und grauem Abdeckprofil
- graues Holzdekor
- Neue Tischbeinprofile mit Präzisionseinstellung
- Belastbarkeit 50 kg

Abmessungen 110 x 75 x 43/70 cm.
Packmaß 110 x 38,5 x 10 cm. Gewicht 7 kg.
Nr. 21287 184,—

3. Tisch ELÙTOP COMPACK 120. Hochwertiger Outdoor-Tisch mit einer ultraleichten, klappbaren Tischplatte und einer praktischen Höhenverstellmöglichkeit. Das robuste und haltbare Design garantiert Langlebigkeit, während die Klappfunktion eine einfache Lagerung und Transport ermöglicht. Belastbarkeit 50 kg.
Abmessungen 120 x 70 x 43/70 cm.
Packmaß 75 x 67 x 13 cm. Gewicht 7,6 kg.
Nr. 21322 239,—


1


2


3


4

Faltbare Aufbewahrungsboxen. Faltbare Aufbewahrungsboxen mit Griffen. Gummipuffer auf der Unterseite verhindern verrutschen. Trennwände herausnehmbar. Zusammenklapp- und einfach verstaubar. Material 600D Oxford Polyester. Farbe schwarz.

1. Faltbare Aufbewahrungsbox 20. Abmessungen 20 x 38 x 25 cm. **Nr. 49744 9,95**

2. Faltbare Aufbewahrungsbox 53. Abmessungen 53 x 39 x 25 cm. **Nr. 49745 14,95**

3. Faltbare Aufbewahrungsbox 60. Abmessungen 60 x 38 x 25 cm. **Nr. 49746 19,95**

4. Hängeorganizer. Praktische Hängeorganizer ist die ideale Ergänzung der bestehenden Palette. Mit Seitentaschen sowie Klettverschluss und Schnalle zum Aufhängen. Material 600D Oxford Polyester. Farbe schwarz. Abmessungen 35 x 35 x H95 cm. **Nr. 49780 19,95**

5. Auto Rücksitztasche. Halten Sie mit der Ablagetasche Ordnung im Fahrzeug. Ausstattung:
- 3 große Ablagefächer (z. B. Tablets oder Bücher)
- 2 kleine Staufächer (z. B. für Smartphones)
- 4 Stiftehalter
- Einfach am Fahrzeugsitz mit 2 elastischen Gurten auf der Rückseite zu befestigen

Nur solange Vorrat reicht Nr. 48212 11,50

ViaMondo
OUTDOOR PREMIUM



5


6


7


8


9

6. Schuhtasche. Geräumiger Schuhorganizer mit herausnehmbarer Trennwand, an den Seiten teilweise mit Mesh ausgestattet. Für 2 Paar Schuhe geeignet. Material 600D Oxford Polyester. Farbe schwarz. Abmessungen 34 x 25 x 25,5 cm. **Nr. 49750 12,95**

Zeltorganizer. Material 600D Oxford Polyester. Farbe schwarz.

7. Zeltorganizer 50. 4 kleine, 2 mittlere, 3 große Fächer. Abmessungen 50 x 130 cm. **Nr. 49747 16,50**

8. Zeltorganizer 60. 4 Fächer oben, 1 großes Fach mit Klettverschluss in der Mitte, 2 Netzfächer unten. Abmessungen 60 x 40 cm. **Nr. 49748 10,50**

9. Zeltorganizer 70. 4 kleine Taschen sowie 2 große Netztaschen. Abmessungen 70 x 35 cm. **Nr. 49749 11,50**


10


11


12

Hängeaufbewahrung BLUE.
- Geräumige Aufbewahrungsfächer
- UV-beständig
- Zusammenfaltbar
- Leicht zu befestigen
- 2 Aufhängeösen
- Praktisch im Zelt, Wohnwagen, Wohnmobil, Zuhause, in der Garage oder auf dem Boot
- Leicht zu reinigen
- Farbe Blau

10. Hängeaufbewahrung BLUE 1. Mit 1 Fach. Abmessungen 20 x 20 cm. **Nr. 48213 3,70**

11. Hängeaufbewahrung BLUE 2. Mit 2 Fächer. Abmessungen 40 x 20 cm. **Nr. 48220 5,60**

12. Hängeaufbewahrung BLUE 3. Mit 3 Fächer. Abmessungen 60 x 20 cm. **Nr. 48221 6,30**

13. Hängeaufbewahrung BLUE 4. Mit 4 Fächer. Abmessungen 20 x 57 cm. **Nr. 48222 7,10**

14. Hängeaufbewahrung BLUE 5. Mit 17 Fächer. Abmessungen 39 x 74 cm. **Nr. 48225 23,95**


13


14

BRUNER



1



2

Hängeorganizer HANGAR. Praktische Hängeorganizer aus 100 % Polyester.

1. Hängeorganizer HANGAR 2 Black.
Mit 2 Taschen. Abmessungen 40 x 21 cm.
Nr. 45180 **15,95**

2. Hängeorganizer HANGAR 3 Black.
Mit 3 Taschen. Abmessungen 60 x 21 cm.
Nr. 45192 **18,95**



3



4

3. Hängeorganizer HANGAR 6 Black.
Mit 6 Taschen und großem Spiegel. Befestigung an Wänden und Türen. Abmessungen 30 x 90 cm.
Nr. 45193 **33,95**

4. Hängeorganizer HANGAR 12 Black.
Mit 12 Taschen. Abmessungen 39 x 74 cm.
Nr. 45195 **25,95**



5

5. Hängeorganizer HANGAR 10S. Aufbewahrungsmöglichkeit für Schuhe, Sandalen und andere Gegenstände. Mit 10 abdeckbaren Staufächern. Abmessungen 50 x 80 cm. **Nr. 45198** **41,95**



6



11

6. Hängetasche HELEN. Hängetasche mit zwei praktischen Aufbewahrungstaschen sowie einem Memo-Board wo sich Notizen, Belege etc. bequem mittels der Spannriemen oder einfach mit Pins anheften lassen. Mit zwei Aufhängeösen. Größe Memo-Board 16 x 23 cm. Material 100 % Polyester. Inklusive vier Pins. Gewicht 170 g. **Nr. 45202** **11,95**

7. Bordtasche. Für Fahrzeugunterlagen bis DIN A4. Mit Bodenfalte und verdecktem Reißverschluss. Aus stabilem Nylonmaterial (65 % Polyvinylchlorid, 35 % Polyester). Größe 27,5 x 40 cm. Farbe Schwarz.
Nr. 45245 **22,50**

8. Utensiliennetz. Universell verwendbar im Kofferraum, an den Sitzen, am Armaturenbrett, etc. Zusätzlicher Stauraum für alle Utensilien. Mit 3 Befestigungsmöglichkeiten: Stretchband-Befestigung,



7



12

selbstklebend oder mit Schrauben. Größe 17 x 8 cm.
Nr. 45329 **7,80**

9. Ablagenetz. Elastisch mit Kunststoffrahmen.
Größe 31 x 21 cm. **Nr. 45324** **11,50**

10. Ablagenetze. Elastisch mit Kunststoffrahmen.
Größe 30,2 x 16,9 cm **Nr. 45326** **10,95**
Größe 36,6 x 18,0 cm **Nr. 45327** **15,95**
Größe 41,5 x 21,0 cm **Nr. 45334** **17,95**

11. Ablagenetz. Praktisches Ablagenetz für Auto, Wohnwagen und Wohnmobil mit Kunststoffrahmen für zusätzliche Robustheit. Rückseite mit 2 Stück doppelseitigem Klebeband versehen. Inklusive 4 Befestigungsschrauben. Größe 20 x 12 x 3 cm.
Nr. 45336 **9,40**



8

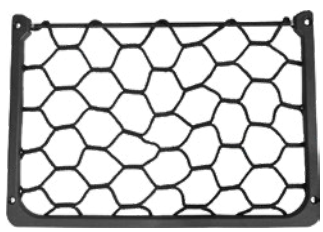

9



10

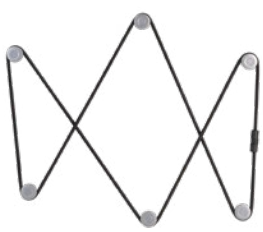

13

12. Ablagenetz. Dieses Ablagenetz ist anschraubbar, zur universellen Montage im Reisemobil oder Caravan. Mit Kunststoffrahmen. Größe 31,6 x 21,5 cm.
Nr. 45240 **8,95**

10. MC-Utensilio. Ablage-Spannsystem, das sich besonders gut zum Fixieren von Zeitschriften, Spielzeug, Haushaltsartikeln, Werkzeug, etc. eignet. Lieferumfang: 2 m lange, schwarze Gummirundschnur, 6 Befestigungsknöpfe mit Schraubenabdeckkappen und Verbinder. Die Gummirundschnur ist kürzbar. **Nr. 45139** **15,50**











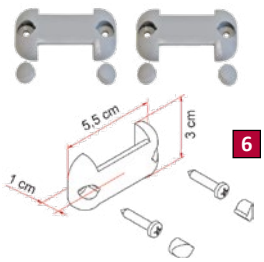















FIAMMA Pack Organizer. Mit der Fiamma-Organizer-Produktreihe können Sie den Raum im Inneren sowie im Freien noch besser nutzen. Das Restyling dieser Produkte mit Einführung von funktionellen Elementen wie Netztaschen (Organizer S, Organizer Seat und Toiletry) und einer unteren Tasche mit Doppelfach (Organizer S) ermöglicht die ideale Raumnutzung und die richtige Anordnung sämtlicher Produkte. Aus UV-resistentem Polyesterharz (100 % Polyester) hergestellt und können daher auch außerhalb des Fahrzeugs eingesetzt werden. Sollten diese mal nicht benötigt werden, einfach praktisch zusammenlegbar und platzsparend.
Die Pack Organizer S, L und Shoes haben jeweils drei Befestigungsmöglichkeiten:
A. mit Keder in die vorhandene Kederschiene
B. durch den Einsatz der am Produkt angebrachten Nieten
C. mit den Fix Organizer Haken (Nr. 49084), überall einsetzbar

1. Pack Organizer S. Praktischer Behälter für kleinere Gegenstände mit 11 Taschen. Abmessungen 50 x 84 cm. Gewicht 0,4 kg. **Nr. 93304 39,70**

2. Pack Organizer L. Praktischer Behälter für kleinere Gegenstände mit sechs Taschen. Abmessungen 88 x 39 cm. Gewicht 0,5 kg. **Nr. 93303 34,—**

3. Pack Organizer SHOES. Praktischer Schuhbehälter mit zehn Taschen. Kann einfach an Wänden oder Türen aufgehängt werden.
Abmessungen 43 x 66 x 2 cm. Gewicht 1,1 kg.
Nr. 94846 47,90

4. Pack Organizer TOILETRY. Platzsparender Behälter mit zehn Taschen zum Verstauen von Badutensilien. Mit Einhängehaken. Abmessungen geöffnet 30 x 118 x 11 cm, geschlossen 30 x 37 x 11 cm. Gewicht 0,6 kg. **Nr. 94847 38,30**

5. Pack Organizer SEAT. Praktischer Behälter mit drei Taschen und breiten Fächern zur Anbringung am Sitz des Fahrzeugs. Abmessungen 43 x 66 x 2 cm. Gewicht 0,3 kg. **Nr. 94845 27,50**

6. Fix Organizer. Hiermit lassen sich alle FIAMMA-Organizer an der Wand befestigen. Leicht zu montieren. Abmessungen 5,5 x 3 x 1 cm. Gewicht 0,1 kg. Wird als 2er Set geliefert. Farbe Grau.
Nr. 49084 6,40

7. Pack Organizer Mix. Praktische Mehrzweckablage aus Polyester mit Reißverschluss und platzsparender Popup-Öffnung. Ideal zur Aufbewahrung von Spielzeug, Wäsche und mehr. Vier mitgelieferte Beutelklemmen ermöglichen zudem die Nutzung als Mülleimer. Kapazität ca. 25 l.
Abmessungen (øxH) 28 x 40 cm. Gewicht 300 g.
Nr. 49772 49,30

8. Pack Organizer BOX. Eine überaus praktische und geräumige Tasche, die vielseitig einsetzbar ist und zusammengelegt nur wenig Platz einnimmt.
Abmessungen geöffnet 38 x 31 x 56 cm, geschlossen 38 x 31 x 4 cm. Gewicht 2,8 kg.
Nr. 97169 77,20

Staubehälter POCKET. Multifunktionsablagen aus widerstandsfähigem Kunststoff. Einfache Anbringung mit den mitgelieferten Schrauben.

9. Staubehälter POCKET M.
Abmessungen (BxHxT) 26 x 8,5 x 8 cm.
Gewicht 0,1 kg. Farbe Weiß.
Nr. 95410 8,70

10. Staubehälter POCKET PLUS M.
Abmessungen (BxHxT) 26 x 8,5 x 9 cm.
Gewicht 0,1 kg. Farbe Cremeweiß.
Nr. 45103 15,90

11. Staubehälter POCKET L.
Abmessungen (BxHxT) 26 x 16,5 x 8 cm.
Gewicht 0,1 kg. Farbe Weiß.
Nr. 95413 10,80

12. Staubehälter POCKET PLUS L.
Abmessungen (BxHxT) 38 x 11,5 x 14 cm.
Gewicht 0,4 kg. Farbe Cremeweiß.
Nr. 45105 25,—

13. Staubehälter POCKET XL.
Abmessungen (BxHxT) 38 x 16 x 10 cm.
Gewicht 0,3 kg. Farbe Grau. **Nr. 95416 16,70**



Thule Organizer. Hochwertig und strapazierfähig. Stilvolles Schwarz & Grau mit Akzenten in Blau. Hochwertige Nähte für langfristige Nutzung. Pfiffige Details: Reißverschlüsse sind ergonomisch, zusätzliche Befestigung für Flaschen, extra Netze für Bücher und Zeitungen. Großes Sortiment an praktischen Transportlösungen. Eignet sich perfekt um Ladung zu organisieren und Stauraum zu maximieren; sowohl inner- als auch außerhalb des Wohnmobils. Textilien aus 100 % Polyester.

1. Thule Wall Organizer. 16 Taschen (davon zwei Netztaschen) für noch mehr Stauraum. Robustes Outdoor-Gewebe. Dieses Gewebe ist wasserdicht und schmutzabweisend. Faltbar mit integriertem Tragegriff. Abmessungen (BxH) 50 x 85 cm.
Nr. 45312 **42,—**

2. Thule Shoe Organizer. Praktische Aufbewahrung für Ihre Schuhe. Mit 10 großzügigen Stautaschen. Für eine optimale Ventilation sind mehrere Belüftungen vorhanden. Abmessungen (BxH) 50 x 80 cm.
Nr. 45313 **42,—**

3. Thule Toiletry Kit. Perfekt für das Badezimmer. 13 verschiedene Taschen. Neben Staufächern für alltäglich benötigte Utensilien wurden zusätzliche Taschen für Erste-Hilfe-Artikel integriert. Inklusive abnehmbarem Spiegel. Der L-Haken sorgt dafür, dass es ganz einfach an einer Tür oder einem Haken aufgehängt werden kann. Abmessungen (BxH) geschlossen 35 x 40 cm, offen 35 x 115 cm.
Nr. 45314 **34,—**

4. Thule Trash Bin. Die ideale Lösung für Abfall oder Schmutzwäsche. Geeignet für handelsübliche Mülltüten bis zu einem Fassungsvermögen von 50 l. Ein Reißverschluss an der unteren Seite sorgt für leichte Leerung und einfache Reinigung. Bei Nichtgebrauch kann er platzsparend zusammen gefaltet werden. Befestigung mit Thule POD 1.0. Abmessungen (BxHxT) 35 x 70 x 35 cm. **Nr. 45315** **42,—**

5. Thule Countertop Organizer. Hält alle wichtigen Utensilien in Reichweite. Mit verschiedenen Netztaschen und integriertem Papiertuchhalter. Abmessungen (BxH) 90 x 40 cm. **Nr. 45311** **34,—**

6. Thule POD 1.0. Montage mittels zwei Schrauben. Inklusive Abdeckkappe. Abmessungen (BxHxT) 8,8 x 5,2 x 4,4 cm. 2er Set. **Nr. 45441** **42,—**

7. Thule POD 2.0. Montage mit zwei Schrauben und/oder PU-Kleber. Abmessungen (BxHxT) 5,5 x 3 x 1,2 cm. 2er Set. **Nr. 45316** **7,—**

Thule Go Box. Handliche und faltbare Aufbewahrungsbox in zwei Größen. Mit zwei Hauptfächern und drei Zusatztaschen. Die Box kann schnell zusammengeklappt werden. Die faltbare Schutzhaube bietet optimalen Schutz vor Regen.
8. Go Box Medium. Abmessungen (BxHxT) 61 x 30 x 36 cm. **Nr. 45319** **69,—**
9. Go Box Large. Abmessungen (BxHxT) 61 x 30 x 46 cm. **Nr. 45100** **94,—**

10. Thule Strap Kit. Passt in die Kederleiste von Wohnwagen und der Frontleiste der Markise. Max. Traglast 10 kg/Gurt. Mit Schnellmontagesystem, in der Höhe verstellbar. Gurtlänge 120 cm. 2er Set.
Nr. 45318 **16,—**



1



2



3

TRIGANO



4


5


6


7


8

Travellife

Trigano Faltschränke und Küchenboxen.
Bezug aus strapazierfähigem 500D Polyester (100 % Polyester), Rahmen aus Aluminium. Inklusive Tragetasche.
1. Faltschrank Trigano XL. Spezielles Faltgestell, in wenigen Sekunden auf- und abgebaut. Vier gemusterte Ablageböden, abnehmbare Arbeitsplatte, Belüftung auf der Rückseite. Rahmen ø 19 mm. Abmessungen 66 x 70 x 140 cm. Packmaß 80 x 62 x 13 cm. Gewicht 8,8 kg. **Nr. 45503 115,—**

2. Faltschrank Trigano XXL. Spezielles Faltgestell, in wenigen Sekunden auf- und abgebaut. Vier gemusterte Ablageböden, ein großes Fach, abnehmbare Arbeitsplatte, Belüftung auf der Rückseite. Rahmen ø 19 mm. Belastbarkeit 30 kg. Abmessungen 90 x 67 x 140 cm. Packmaß 90 x 80 x 11 cm. Gewicht 10,6 kg. **Nr. 45504 139,—**

3. Vorratsschrank Trigano. Äußerst kompakt, vier gemusterte Ablageböden, drei Seitentaschen. Belüftung auf der Rückseite. Rahmen ø 25 mm. Belastbarkeit 30 kg. Abmessungen 58 x 47 x 140 cm. Packmaß 67,5 x 40,5 x 9,5 cm. Gewicht 6,2 kg. **Nr. 45513 75,50**

4. Küchenbox Trigano. Zwei gemusterte Ablageböden, drei Seitentaschen, Windschutz. Rahmen ø 19 mm. Belastbarkeit 30 kg. Abmessungen 75 x 53 x 85/115 cm. Packmaß 73 x 41,5 x 10,5 cm. Gewicht 7,5 kg. **Nr. 45507 84,50**

5. Küchenbox TOLEDO. Bereiten Sie mit der Toledo-Küche auf dem Campingplatz köstliche Mahlzeiten zu. Diese Küche bietet alles, was man braucht, vom Stauraum bis zum Kochbereich. Eine 2-flammige Kochplatte passt problemlos darauf! Die Küche ist außerdem mit einem Windschutz und einem Beistelltisch ausgestattet.
Eigenschaften: Kompakt faltbar, Wasser- und UV-beständig, leicht zu reinigen, dank Tragetasche (100 % Polyester) leicht zu transportieren.
Belastbarkeit 30 kg. Farbe Dark Grey.
Abmessungen 142 x 49 x H105 cm.
Packmaß 78 x 48 x 14 cm. Gewicht 9,8 kg.
Nr. 45434 159,—

6. Vorratsschrank TOLEDO. Mit einem Campingschrank können Sie im Urlaub dafür sorgen, dass Ihr Zelt, Ihr Wohnmobil oder Ihr Wohnwagen ordentlich aufgeräumt ist. Der Toledo-Schrank hat mehrere Staufächer für Ihre Campingausrüstung und Kleidung. Der Schrank ist einfach zu montieren und kann in der Tragetasche leicht mitgenommen werden.
Eigenschaften: Kompakt faltbar, Wasser- und UV-beständig, leicht zu reinigen, dank mitgelieferter Tragetasche leicht zu transportieren, mit Reißverschlüssen vorne. Belastbarkeit 25 kg. Farbe Dark Grey.
Abmessungen 60 x 60 x H97 cm.
Packmaß 60 x 60 x 10 cm. Gewicht 5,7 kg.
Nr. 45435 89,95

Aufbewahrungsboxen BODIN. Es ist schön, lose Gegenstände in Ihrem Campingfahrzeug geordnet aufzubewahren. Stellen Sie die Bodin-Aufbewahrungsbox einfach zusammen und genießen Sie einen aufgeräumten Raum. Dank seitlicher Schieber lässt sich die Aufbewahrungsbox oben und seitlich öffnen.
Eigenschaften: Kompakt faltbar, multifunktionale Aufbewahrungsbox aus Kunststoff, leicht stapelbar. Farbe Dark Grey.
7. BODIN klein. Abmessungen 49 x 29,5 x H22 cm. Gewicht 1,4 kg. **Nr. 45439 21,95**
8. BODIN groß. Abmessungen 60 x 41 x H37 cm. Gewicht 3,4 kg. **Nr. 45438 39,95**

BRUNNER


1


2


3

mountless
the smart folding system


4


5


6

AZABACHE. Klassische Küchen- und Mehrzweckschränke mit viel Stauraum. Stabile Ausführung mit leichtem Aluminium-Gestell und strapazierfähigem Polyesterbezug (100 % Polyester). Alle Drehteller-Füße sind höhenverstellbar und sorgen auch auf unebenem Untergrund für sicheren Stand. Einfacher, schneller Auf- und Abbau. Eine praktische Trage- und Aufbewahrungstasche (100 % Polyester) gehört zum Lieferumfang.

1. Schrank AZABACHE LS. Alu-Mehrzweckschrank mit Innenablagen. Bezug 100 % Polyester.
Abmessungen (BxTxH) 59 x 48 x 104 cm.
Packmaß 42 x 53 x 11 cm. Gewicht 5,2 kg.
Nr. 45488 89,95

2. Küchenbox AZABACHE CT SQUARE. Küchenbox mit zwei separaten, multifunktionalen Staufächern. Hohe rollbare Arbeitsplatte aus Aluminium.
- Vierkantrahmen für erhöhte Stabilität
- Höhenverstellbare Füße
- Strapazierfähiger Polyesterbezug (100 % Polyester)
- Belüftungsgaze in der Rückwand
- Inklusive Windschutz

Abmessungen (BxTxH) 85 x 52 x 90 cm.
Packmaß 86 x 14 x 49 cm. Gewicht ca. 9 kg.
Nr. 45483 149,—

3. Küchenbox AZABACHE CTW SQUARE HWT. Praktische Campingküche mit integrierter, herausnehmbarer Faltspüle und zwei großen Staufächern mit viel Platz für Lebensmittel und Kochutensilien. Mit großer Alu-Rollplatte und höhenverstellbaren Standbeinen. Äußerst stabile Ausführung dank Verwendung von verwindungssteifen Rechteckprofilen. Einfache, schnelle Montage. Arbeitshöhe: 90 cm. Inklusive Wind- und Spritzschutz.
Eigenschaften:
- Gestell: Aluminium
- Bezug: 100 % beschichtetes Polyestergewebe
- Zwei getrennte Staufächer mit Reißverschluss (5 Ablagen)

Abmessungen (BxTxH) 110 x 48 x 90/118 cm.
Packmaß 120 x 49 x 15 cm. Gewicht 11 kg.
Nr. 45110 199,—

4. Kochbox ELÙTOP DAILY CT. Hochwertige Kochbox mit stabilem Klapprahmen aus Aluminium-Vierkantprofil. Sekundenschneller Auf- und Abbau durch spezielle Gelenkverbindungen. Sehr widerstandsfähiger Bezug aus beidseitig beschichtetem Gewebe (100 % Polyester). Langlebig, pflegeleicht und elegant. In geschlossenem Zustand sehr kompakt und somit leicht transportier- und verstaubar.
Eigenschaften:
- Höhenverstellbare Füße
- Seitliche Utensilientaschen
- Inklusive Transporttasche

Abmessungen 100 x 49 x 82 cm.
Packmaß 102 x 52 x 15 cm. Gewicht 8 kg.
Nr. 45158 219,—

5. Vorratsschrank AZABACHE DAILY CT. Hochwertige Kofferbox mit stabilem Faltgestell aus Alu-Vierkantprofil. Sekundenschneller Auf- und Abbau dank speziellen Knickgelenken. Sehr widerstandsfähiger Bezug aus beidseitig beschichtetem Gewebe (100 % Polyester). In geschlossenem Zustand sehr kompakt und somit leicht transportier- und verstaubar.
Eigenschaften:
- Gestell: Alu-Vierkantprofil
- Belüftungsgaze in der Rückwand
- Höhenverstellbare Füße
- Seitliche Utensilientaschen
- Hitzebeständige und wasserdichte Arbeitsplatte
- Mit 4 Ablagen
- Inklusive Transporttasche

Abmessungen 102 x 50,5 x 84 cm.
Packmaß 105 x 53 x 8 cm. Gewicht 9,3 kg.
Nr. 45560 174,—



7

6. Schrank RAZOR ULTRALIGHT CT. Ultraleichte Outdoor-Küche mit stabilem Alu-Steckgestell und eleganter, rollbarer Abdeckplatte aus Aluminium mit Bambus-Abschlussleisten. Der geräumige, mittig geteilte Schrank mit je 2 Ablagen und heller Innenbeschichtung bietet viel Stauraum für Lebensmittel und Geschirr. Alle 4 Beine sind höhenverstellbar. Einfacher, intuitiver Auf- und Abbau. Kompaktes Packmaß. Inklusive Tragetasche. Bezug 100 % Polyester.
Abmessungen 80 x 46 x Höhe 82 cm.
Packmaß 84 x 38,5 x 37,5 cm. Gewicht 5,9 kg.
Nr. 45108 125,—

7. Küchenbox ELÙTOP COMPACK CUBE. Die Arbeitsplatte aus Bambus des Azabache Cube wurde durch eine leichte Honigwabenplatte ersetzt, um das Gesamtgewicht des Produkts erheblich zu reduzieren. Alle anderen herausragenden Merkmale dieses einzigartigen Produkts bleiben unverändert, sodass sowohl Funktionalität als auch Stil gewahrt bleiben. Bezug 100 % Polyester. Abmessungen 65 x 45 x Höhe 81 cm. Packmaß 71 x 17 x 47 cm. Gewicht 10,8 kg. **Nr. 45516 199,—**















1. Vielzweckschrank MERCURY CROSS HS SQ. Stabiler Vielzweckschrank mit CROSS Rahmen aus Alu-Rechteckprofil und zentralem Metallgelenk. Alle Füße sind höhenverstellbar. Mit 4 Innenablagen und einer obenliegenden Arbeitsplatte aus Bambus. Bezug 100 % Polyester. Mountless-System. Inklusive Tragetasche. Abmessungen 60 x 49 x Höhe 140 cm. Packmaß 76,5 x 11 x 63 cm. Gewicht 9,3 kg.
Nr. 45486 139,—

2. Kochschrank MERCURY CROSS COOKER HWT SQ. Praktische Küchenbox mit CROSS Rahmen aus Alu-Rechteckprofil und zentralem Metallgelenk. Alle Füße sind höhenverstellbar. Mit 2 Innenablagen und einer obenliegenden Arbeitsplatte aus Bambus. Bezug 100 % Polyester. Mountless-System. Inklusive Windschutz und Tragetasche. Abmessungen 92 x 49 x Höhe 90 cm. Packmaß 93,5 x 11 x 57 cm. Gewicht 10,9 kg. **Nr. 45487 179,—**

3. Küchenbox SNACK BASIC. Klappbare Küchenbox mit rollbarer Arbeitsplatte, unterer Ablage mit abnehmbarem Stoffschrank und nützlichem Wind- und Spritzschutz. Ein Fuß mit Höhenverstellung. Schnell und einfach auf- und abbaubar. In geschlossenem Zustand sehr kompakt und daher leicht verstaubar. Komplett mit robuster Tragetasche.
Eigenschaften: Gestell aus pulverlackiertem Metall, Aluminium Rollplatte, Bezug aus 100 % beschichtetem Polyestergewebe.
Abmessungen 62 x 46 x H90/109 cm.
Packmaß 82 x 50 x 13 cm. Gewicht 5,5 kg.
Nr. 45501 79,95

4. Küchenbox CHUCK BOX NG. Küchenbox mit extra starkem Aluminiumrahmen und großer MDF-Arbeitsplatte mit umlaufender Aluminiumeinfassung. Die gesamte Küchenbox wird in der mitgelieferten Tragetasche (100 % Polyester) verpackt. Kann unkompliziert aufgestellt und abgebaut werden. Der große Schrank mit Reißverschlusstür bietet großzügige Ablagemöglichkeiten für Lebensmittel und Kochutensilien. Mit einem seitlichen Klapprahmen für ein faltbares Arbeitsspülbecken. Eigenschaften:
- Rahmen mit klappbaren Beinen
- Schrank mit Stahlgitterboden
- Höhenverstellbare Beine
- Inklusive Wind- und Spritzschutz aus Metall
- Bezug 100 % Polyester

Abmessungen (BxTxH) 90 x 50 x 82 cm.
Packmaß 92 x 51 x 13 cm. Gewicht 6,5 kg.
Nr. 45106 144,—

Schrank MODULOR. MODULOR I und II ergeben eine clevere Campingschrank-Lösung mit geringem Packmaß, die es ermöglicht per abnehmbarer Aufbewahrungs-Box, den Inhalt schon Zuhause zu bestücken. Am Campingplatz wird das Gestell des Moduls nur aufgeklappt und die Box einfach darin befestigt. Das MODULOR I beinhaltet eine von oben und seitlich befüllbare Aufbewahrungs-Box und eine aufsteckbare Tischplatte. Wird mehr Stauraum benötigt, Tischplatte abnehmen und MODULOR II auf MODULOR I aufsetzen, schon ist der Campingschrank erweitert. Inhalt jeweils bis max. 12 kg.
5. Schrank MODULOR I. Basismodul mit Füßen, Deckel, Aufbewahrungsbox und Transporttasche.
Abmessungen 55,5 x 40 x Höhe 49 cm.
Packmaß 50 x 9,5 x 47,5 cm. Gewicht 3,2 kg.
Nr. 45173 79,95
6. Schrank MODULOR II. Erweiterbarer Aufsatz für MODULOR I, bestehend aus Gestell mit Steckfüßen, Aufbewahrungsbox und Transporttasche.
Abmessungen 55,5 x 40 x Höhe 48 cm.
Packmaß 51 x 6,5 x 48 cm. Gewicht 2 kg.
Nr. 45174 59,95
7. Transporttasche MODULOR. Zusätzliche einzelne Tasche. Abmessungen 45 x 30 x Höhe 33 cm.
Gewicht 850 g. **Nr. 45175 29,95**



1



2

BRUNER



3



4

HAPPY PEOPLE



5



6



7

Coleman



8





9

Luftpumpen finden Sie auf Seite 167.

Luftbetten FLAIR. Luftbetten mit Soft-Velours-Oberfläche und widerstandsfähigem PVC-Material. Große Ventile für schnelles Befüllen oder Entleeren.

1. Luftbett FLAIR SINGLE.
Größe 191 x 73 x 22 cm. Gewicht 1,68 kg.
Farbe Blau **Nr. 29101** **19,95**
Farbe Grau **Nr. 29281** **19,95**

2. Luftbett FLAIR DOUBLE.
Größe 191 x 137 x 22 cm Gewicht 2,96 kg.
Farbe Blau **Nr. 29102** **39,95**
Farbe Grau **Nr. 29282** **39,95**

3. Ersatzstöpsel BOSTON. Für Velour-Luftbetten, mit Schraubverschluß. **Nr. 29217** **3,50**

4. Gästebett Deluxe. Extra hohe Liegefläche, erhöhtes Kopfteil, beflockte Oberseite. Mit integrierter 230 V-Elektropumpe. Inklusive Tragetasche. Material 100 % PVC. Größe 196 x 97 x 47 cm. Gewicht 5,2 kg. **Nr. 29154** **83,50**

5. Gästebett Double. Extra hohe Liegefläche, erhöhtes Kopfteil, beflockte Oberseite. Mit integrierter 230 V-Elektropumpe. Inklusive Tragetasche. Material 100 % PVC. Größe 203 x 157 x 47 cm. Gewicht 7,3 kg. **Nr. 29283** **91,50**

COLEMAN Luftbetten COMFORT. Coleman®-Luftbetten sind sehr komfortabel und strapazierfähig. Das integrierte Airtight® System mit dem luftdichten Doppelverschluss-Ventil verhindert ungewollten Luftverlust. Robustes Polyestergewebe mit PVC-Laminierung. Mit selbstklebenden Reparaturflicken und einer Transporttasche.

6. MAXI COMFORT BED SINGLE.
Größe 198 x 82 x 22 cm. Gewicht 2,5 kg.
Belastbarkeit 148 kg. **Nr. 29353** **54,95**

7. MAXI COMFORT BED DOUBLE.
Größe 198 x 137 x 22 cm. Gewicht 3,8 kg.
Belastbarkeit 295 kg. **Nr. 29355** **69,95**

COLEMAN Extra Durable Airbeds. Konzipiert, um stabiler und gleichzeitig leichter als bestehende PVC-Luftbetten zu sein. Die stabile Stegestruktur im Inneren und die bequeme, gebürstete Polyester-Oberfläche sorgen für weniger Bewegungsgeräusche und eine angenehme Nachtruhe. Luftdichte Konstruktion dank Doppelschlussventil. Durch die „Wrap 'N' Roll" Tragetasche (befestigt am Luftbett) einfach transportier- und verstaubar.

8. Extra Durable Airbed Single.
Größe 198 x 82 x 22 cm. Gewicht 1,3 kg.
Belastbarkeit 148 kg. **Nr. 29129** **79,95**

9. Extra Durable Airbed Double.
Größe 198 x 137 x 22 cm. Gewicht 2,2 kg.
Belastbarkeit 295 kg. **Nr. 29131** **109,—**









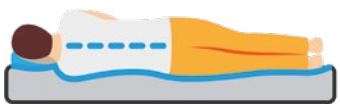



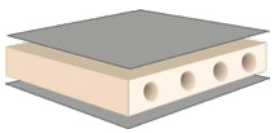



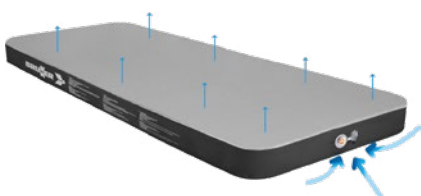

Selbstaufblasende Liegematten. Die Matten sind in verschiedenen Formen und Stärken erhältlich, blasen sich schnell auf, bieten Isolierung und Komfort und lassen sich platzsparend zusammenrollen.

1. Selbstaufblasende Matte CLASSIC. Selbstaufblasende Matte aus 190T Polyester. Lässt sich platzsparend zusammenrollen. Mit 2 Gurten zum fixieren. Größe 185 x 51 x 2,5 cm. **Nr. 28161 33,50**

2. Selbstaufblasendes Kissen KOMFORT. Selbstaufblasendes Kissen mit praktischen Anti-Rutschnoppen aus 75D Polyester. Größe 40 x 24 cm. **Nr. 28162 14,95**

3. Kissen MEMO CAMPER. Kompakt verstaubares Kissen aus speziellem Memory Foam Spezialschaumstoff (75 % Baumwolle, 25 % Polyester, Aloe Vera behandelt). Bezug abnehmbar und bei 40 °C waschbar. Größe 50 x 30 0/7 cm. Gewicht700 g. **Nr. 27337 39,95**

Selbstaufblasende Matten SOMNI 3D. Selbstaufblasende Matratze. Sehr komfortabel, mit einem außergewöhnlichen Verhältnis von Gesamtgewicht zu Isoliermaterial. Hergestellt aus Polyestergewebe mit Peach Skin Beschichtung auf der Oberseite. Dank eines speziellen bidirektionalen Ventils, das den Luftstrom je nach Bedarf sperrt oder freigibt, bläst sich die Matratze selbst auf. Zum Ablassen der Luft wird sie einfach zusammengerollt, indem das Ventil am Ende des Vorgangs geschlossen wird, so dass sie platzsparend verstaut werden kann. Material: 190T 75D Polyester (100 % Polyester) mit Peach-Skin-Beschichtung. Inklusive Aufbewahrungstasche.

4. Selbstaufblasende Matte SOMNI 3D SINGLE. Größe 200 x 76 x 10 cm. Packmaß 79 x ø 19 cm. Gewicht 3,2 kg. **Nr. 28159 149,—**

5. Selbstaufblasende Matte SOMNI 3D DOUBLE. Größe 200 x 132 x 10 cm. Packmaß 68 x ø 27 cm. Gewicht 5,7 kg. **Nr. 28160 199,—**











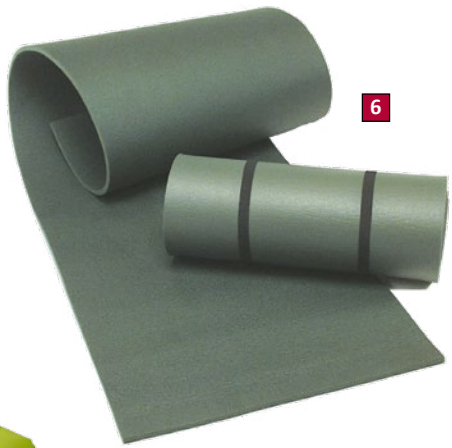







1. Alu-Sitzkissen. Gerollt. Stärke 4 mm. Größe 38 x 38 cm. **Nr. 28145** **3,15**

2. Alu-Isoliermatte SINGLE. Mit zwei Gurten. Stärke 2 mm. Größe 190 x 60 cm. **Nr. 28141** **6,20**

3. Alu-Isoliermatte DOUBLE. Mit zwei Gurten. Stärke 2 mm. Größe 190 x 120 cm. **Nr. 28142** **13,95**

4. Isomatte XPE. Aus hochwertigem XPE-Schaumstoff. Größe 180 x 50 x 0,7 cm. Gewicht 220 g. **Nr. 28154** **8,90**

5. Isomatte XPE-Alu. Aus hochwertigem XPE-Schaumstoff mit Aluminiumbeschichtung. Größe 180 x 50 x 0,9 cm. Gewicht 230 g. **Nr. 28146** **9,95**

6. PE-Liegematte SUPERFORM. Polyethylen-Folienschicht, einseitig Alu-beschichtet, Feinprägung, gerollt, mit zwei Gurten. Größe 200 x 55 x 1,2 cm. Gewicht 380 g. **Nr. 28143** **15,95**

7. PE-Liegematte XL. 100 % Polyethylen, doppellagig, Feinprägung, gerollt, mit zwei Stretchgurten. Größe 210 x 70 x 1,3 cm. Gewicht ca. 500 g. **Nr. 28144** **24,50**

8. Outdoor-Kopfkissen ALVEOBED. Hochwertiges Outdoor-Kopfkissen. Inklusive Packsack. Material: 100 % Polyester 190T/75D mit PVC-Beschichtung. Größe 60 x 40 cm. Packmaß ø 5 x 21 cm. Gewicht 200 g. **Nr. 29100** **8,90**

9. Schlafsack DUNLOP. Idealer Begleiter für Ihre Outdooraktivitäten, egal ob zum Zelten auf dem Zeltplatz, für die nächste Trekkingtour oder für die Kinder zum Übernachten im Baumhaus. Klein faltbar im Beutel – passt platzsparend ins Wandergepäck. Größe 190 x 75 cm. Gewicht 810 g. **Nr. 27178** **25,95**

















1. Schlafsack ATLANTIC Lite 10. Der Atlantic Lite ist einer der leichteren Deckenschlafsäcke von Coleman®, der mit seinem federleichten Gewicht, den weichen Materialien, dem angenehmen Griff sowie dem Preis überzeugt. Der Schlafsack ist mit der Einrollhilfe Roll Control sowie mit der Quick Cord ausgestattet. Ein Muss für budgetbewusste Outdoorer. Außenbezug 100 % Polyester, Innenbezug 100 % Polyester, Füllung Polyester, 1 x 180 g/m² Vollkernfaser, Coletherm® (100 % Polyester), Füllgewicht 580 g.
Größe 190 x 84 cm. Packmaß 19 x 42 cm. Gewicht 1,23 kg. **Nr. 27139** **35,95**

2. Schlafsack BIKER. Der Biker ist ein leichter, kompressionsfähiger Mumienschlafsack, der für seine spezielle Zielgruppe in einem wasserdichten Packsack geliefert und auf ein kleines Packmaß reduziert werden kann. Der Packsack hat ein Ventil zur Entlüftung. Außenbezug Polyester, Diamond Ripstop Polyester (100 % Polyester), Innenbezug gebürstetes Polyester (100 % Polyester), Füllung Polyester, einlagig, 100 g/m², Coletherm® (100 % Polyester), Füllgewicht 350 g.
Größe 220 x 80/55 cm. Packmaß 26 x 30 x 9 cm. Gewicht 0,99 kg. **Nr. 27161** **49,95**

3. Schlafsack TRIGANO. Schlafsack mit Polycotton-Futter für zusätzlichen Komfort und Qualität. Außenbezug 190T Polyester (100 % Polyester), Innenbezug Polycotton, Füllung 250 g/m² Hollowfibre (100 % Polyester). Temperaturbereich +5/+10/+15 °C. Größe 190 x 75 cm. Gewicht 1,2 kg. **Nr. 27120** **24,95**

4. Schlafsack LAGUNA LITE. Ultraleichter Sommerschlafsack in komfortabler Deckenform, mit konturierter Kapuze. Außenmaterial 190T Polyester (100 % Polyester), Innenbezug Technical Cotton (100 % Polyester), Füllung 210T Microfibre 80 g/m² (100 % Polyester). Temperaturbereich: +10 °C/+25 °C.
Größe 185 + 25 x 75 cm. Packmaß ø 14 x 24,5 cm. Gewicht 0,72 kg. **Nr. 27132** **23,50**

5. Schlafsack STARFLYER. Leichter Sommerschlafsack mit kuscheliger Wärme dank Doppelfüllung. Integriertes Kissen, Kompressionssack, abnehmbare Kapuze, umkehr- und koppelbar, auch als Bettdecke nutzbar. Außenmaterial 240T Nylon Ripstop (100 % Polyester), Innenbezug 100 % Cotton, Füllung 1000 g Microfiber (100 % Polyester).
Temperaturbereich kühl -13/2/7 °C - warm 2/12/16 °C.
Größe 220 x 85 cm. Packmaß ø 42 x 22 cm. Gewicht 1,5 kg. **Nr. 27121** **84,95**

6. Schlafsack STARFLYER XL. Kuscheliger 3-Jahreszeiten-Deckenschlafsack mit einer Länge von 235 cm ideal für große Personen. Integriertes Kopfkissen, abnehmbare Kapuze, umkehrbar, als Bettdecke nutzbar, kompaktes Packmaß.
Außenmaterial 240T Nylon Ripstop (100 % Polyester), Innenbezug 100 % Cotton, Füllung 1700 g Microfiber (100 % Polyester).
Temperaturbereich kühl -16/1/4 °C - warm 0/11/14 °C.
Größe 235 x 105 cm. Packmaß ø 47 x 26 cm.
Gewicht 1,95 kg. **Nr. 27126** **109,—**

7. Schlafsack VANDORA 70. Der Deckenschlafsack bietet viel Platz, hat eine abnehmbare Kapuze, kann geöffnet als Decke verwendet werden. Mit Kissentasche in der Kapuze und Innentasche für kleine Gegenstände.
Außenmaterial 300T Polyester (100 % Polyester), Innenbezug 100 % Cotton, Füllung 700 g Microfiber (100 % Polyester).
Temperaturbereich: -10/4/8 °C.
Größe 220 x 80 cm. Packmaß ø 22 x 18 cm.
Gewicht 1,2 kg. **Nr. 27142** **69,95**

8. Schlafsack NEMOS 160. Für den anspruchsvollen Camper ist der Deckenschlafsack Nemos 160 der ideale Partner. Die selektive Auswahl geeigneter Materialien hält den Benutzer in allen 4 Jahreszeiten warm und vermittelt zugleich bei kühlen Nächten ein angenehm kuscheliges Gefühl von Komfort und Wohlbefinden. Bei Bedarf besteht die Möglichkeit zwei Schlafsäcke mittels Reißverschluss zu einem Doppelschlafsack zu verbinden.
Außenmaterial 110/76 80/20TC (100 % Polyester), Innenbezug Flannel, Füllung 1600 g Microfiber (100 % Polyester).
Temperaturbereich: -28/-9/-3 °C.
Größe 235 x 90 cm. Packmaß 48 x 46 x 18 cm.
Gewicht 3 kg. **Nr. 27143** **99,95**



Outdoor und Freizeit

Wind- & Sichtschutz
Seite 162

Sonnensegel
Seite 163

Sonnenschirme & Zubehör
Seite 164

Bollerwagen
Seite 165

Boote & Zubehör
Seite 166

Luftpumpen
Seite 167

Luftmatratzen
Seite 168

Aufblas- & Strandartikel
Seite 169

Spiel & Spaß
Seite 170

Insektenschutz
Seite 170 - 171

Reiseliteratur
Seite 172 - 176



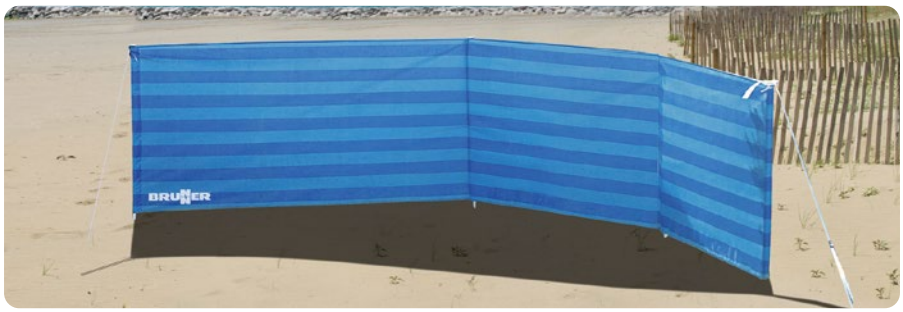

Windschutz BAHAMA TNT. Bunter Strandwindschutz. Spannleinen, Heringe und ein praktischer Packsack sind im Lieferumfang enthalten.
Material: 100 % Polyester.
Größe 480 x 110 cm. Packmaß 118 x 18 cm.
Gewicht 1,1 kg. **Nr. 33303** **29,95**

BRUNER



Windschutz OUTPOST. Der Outpost Windschutz ist ein innovatives Produkt, das eine praktische und effiziente Lösung für Wind- und Sichtschutz bietet. Sein integriertes Stangensystem ermöglicht eine schnelle und einfache Montage, wobei jedes der vier Panele mit einem zentralen Scharnier ausgestattet ist, mit dem sich der Windschutz wie ein Regenschirm öffnen und schließen lässt. Die vertikalen Stahlstangen sorgen für eine hohe Stabilität, so dass der Windschutz auch im vollständig geöffnetem Zustand aufrecht und sicher bleibt. Dieses Konstruktionsmerkmal macht einen aufwändigen Aufbau überflüssig, da die Stangen und Heringe angebracht werden können, ohne dass man sich Sorgen machen muss, dass der Windschutz umkippt. Inklusive Aufstellstangen und Abspannseile. Material 150D Oxford PES. Größe 500 x 125 cm. Packmaß 105 x 15 cm.
Gewicht 8,1 kg. **Nr. 33201** **109,—**



Windschutz TRIGANO. Genießen Sie Privatsphäre und Schutz vor dem Wind. Der Windschutz lässt sich schnell und einfach Aufstellen. Material Canvas Polyester 190T mit PU-Beschichtung. Gestänge Stahlrohr ø 16 mm. Drei Elemente (Länge je 145 cm) mit Sichtfenster. Größe 435 x 130 cm. Packmaß 56 x 11 cm.
Gewicht 2,6 kg. **Nr. 33322** **52,95**

TRIGANO



Windschutz TRIGANO XL. Genießen Sie Privatsphäre und Schutz vor dem Wind. Der Windschutz lässt sich schnell und einfach Aufstellen. Material Canvas Polyester 190T mit PU-Beschichtung. Gestänge Stahlrohr ø 16 mm. Vier Elemente (Länge je 145 cm) mit Sichtfenster. Größe 580 x 130 cm. Packmaß 65 x 24 cm.
Gewicht 4 kg. **Nr. 33314** **57,50**





Windschutz aufblasbar.
- Vielfach einsetzbar für Outdoor und Events
- Leichtgewicht trotz hoher Stabilität
- Beliebig erweiterbar
- Mit Sichtfenster
- Inklusive Abspannleinen, Heringe und Tragetasche
- Material: 150D Polyester mit PU-Beschichtung (100 % Polyester)
- Höhe 140 cm









Windschutz Grundmodul.
Größe 480 x 140 cm. Gewicht 7,20 kg.
Nr. 33177 **269,—**

Windschutz Erweiterungsmodul.
Größe 160 x 140 cm. Gewicht 2,25 kg.
Nr. 33175 **82,95**



Travellife

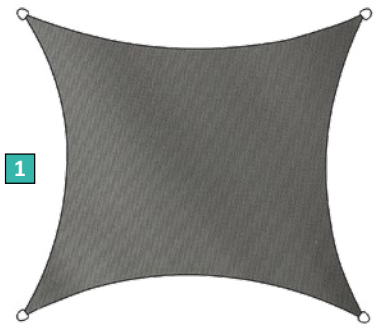

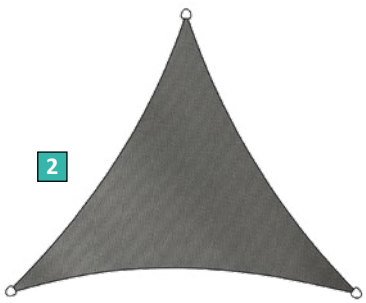



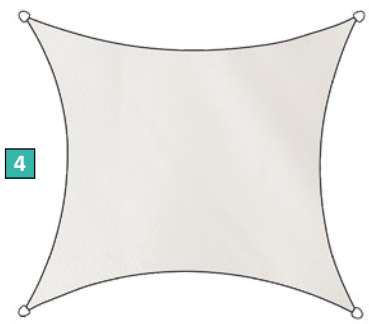

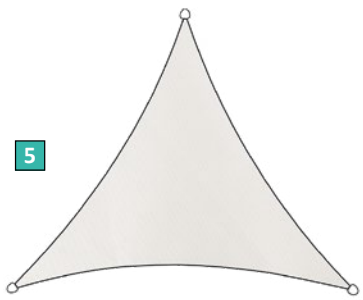

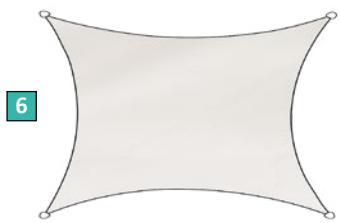









Schattentuch Livin'outdoor. Genießen Sie die Zeit im Freien mit diesem wasserdichten Schattentuch. Die Alternative zum Sonnenschirm blockiert bis zu 95 % der UV-Strahlen und schützt vor Regen. Das Tuch lässt sich komfortabel zusammenfalten und transportieren. Strapazierfähig und langlebig. Material 100 % Polyester.

1. Farbe Anthrazit, Größe 5 x 5 m, rechteckig.
Nr. 33186 **60,95**

2. Farbe Anthrazit, Größe 5 x 5 m, dreieckig.
Nr. 33187 **31,50**

3. Farbe Anthrazit, Größe 3 x 4 m, rechteckig.
Nr. 33188 **38,95**

4. Farbe Weiß, Größe 5 x 5 m, rechteckig.
Nr. 33190 **60,95**

5. Farbe Weiß, Größe 5 x 5 m, dreieckig.
Nr. 33192 **31,50**

6. Farbe Weiß, Größe 3 x 4 m, rechteckig.
Nr. 33193 **38,95**

Montageset Livin'outdoor. Um möglichst lange Ihr Schattentuch genießen zu können, ist es wichtig, dass Sie es richtig befestigen. Mit diesem praktischen Montageset können Sie es im Handumdrehen anbringen. Das Montageset enthält einen oder zwei Karabinerhaken, zwei Schraubenschlüssel und drei oder vier Befestigungsplatten mit Ösen.

Montageset für rechteckiges Schattentuch.
7. Farbe Schwarz **Nr. 33194** **24,50**
8. Farbe Silber **Nr. 33195** **24,50**

Montageset für dreieckiges Schattentuch.
9. Farbe Schwarz **Nr. 33196** **16,50**
10. Farbe Silber **Nr. 33197** **16,50**



























1. Sonnensegel SUNNY UV. Vielseitig einsetzbares Sonnensegel mit diversen Aufstellmöglichkeiten. Inkl. 2 Stahlaufstellstangen.Material 100 % Polyester. Gestänge ø 19 mm. Größe 300 x 300 cm.
Nur solange Vorrat reicht. **Nr. 33178** **52,95**

2. Strandmuschel MALLE. Ideal für den Strand, den Garten oder ein Festival. Große Strandmuschel aus 185T Polyester (100 %). Der Boden besteht aus PE-Gewebe (100 % Polyethylen). Inklusive Fiberglasgestänge. Abmessungen 200 x 110 x 110 cm. Packmaß ca. (øxH) 7 x 60 cm. Gewicht ca. 0,7 kg. Farbe Hellblau. **Nr. 33101** **15,95**

3. Strandmuschel TONGA. Die Strandmuschel TONGA bietet effektiven Schutz vor Wind, Sand und unerwünschten Blicken. Der Aufbau ist sehr einfach und minutenschnell erledigt. Mit fest eingenähtem Boden (100 % Polyethylen). Inklusive Fiberglasgestänge und Packsack. Material Strandmuschel: 100 % Polyester. Abmessungen 240 x 110 x 115 cm. Packmaß 53 x ø 9 cm. Gewicht 1,35 kg. Farbe Grün/Grau. **Nr. 33346** **32,95**

4. Sonnenschirm SUN PARSOL. Hochwertiger Sonnenschirm für Garten und Strand. Material aus 100 % PES mit alubeschichteter Innenseite. Robuster Alustock mit Alu-Knicker. Inklusive Tragetasche. Größe (øxH) 200/190 x 198 cm. Sortierte Farben. **Nr. 23101** **43,95**

5. Sonnenschirm BEACH PARSOL XL. Smarter Strand-Sonnenschirm mit speziell angebrachten Befestigungsbändern, die eine Montage von schattenspendenden Seitenwänden ermöglichen. Bespannung 100 % Polyester mit alubeschichteter Innenseite, Sonnenschutz UPF 50+, Alu-/Fiberglasmast. Größe (øxH) 175 x 160 cm. **Nr. 23106** **49,95**

Sonnenschirm PARSOL RIDE2SEA. Der Parsol Ride2Sea ist ein kompakter Sonnenschirm mit nur 64 cm Länge im abgebauten Zustand und Transporttasche. Ideal für Fahrrad, Roller oder Motorrad. Hergestellt aus langlebigem 100 Prozent Polyester mit alubeschichteter Innenseite. Robustes Stahlrohr ø 28/25 mm. Größe offen (øxH) 160 x 190 cm, geschlossen 64 x 20 x 7 cm.

6. Farbe Beige **Nr. 23104** **49,95**
7. Farbe Denim **Nr. 23105** **49,95**

8. Tischklammer. Spannweite maximal 38 mm. Für Rohr-ø von 20 bis 31 mm. **Nr. 23223** **8,10**

9. Balkonklammer. Spannweite maximal 190 mm. Für Rohr-ø von 20 bis 31 mm. **Nr. 23220** **12,95**

10. Schirmschraube RIO. Sonnenschirmhalter aus robustem Kunststoff mit klappbarem Ein- und Ausdrehbügel. Ideal für weiche und sandige Böden. Länge 39 cm. Mit Adapterring für Rohr-ø von 13 bis 33 mm passend. **Nr. 23203** **2,90**

11. Rasendorn. Länge ca. 45 cm. Für Rohr-ø 35 mm. **Nr. 23200** **6,95**

12. Schirmschraube DRILLER. Einschraubbarer Sonnenschirmständer für sandige Böden. Mit Griff und Fixierschraube für den Sonnenschirm. Aus stabilem Kunststoff gefertigt.Länge 32,5 cm. Passend für Rohr-ø von 13 bis 33 mm. **Nr. 23201** **6,50**





Travellife









1. Bollerwagen CARGO COMPACT. Faltbarer Bollerwagen mit robustem, pulverlackiertem Stahlrahmen und geräumiger, mit widerstandsfähigem Polyestergewebe bezogener Transportfläche. Blitzschnell aufgebaut lässt sich der Cargo nach Gebrauch kompakt im Staukasten, im Kofferraum oder in der Garage verstauen und aufbewahren. Eine Montage ist nicht erforderlich. Eine praktische Transporttasche ist im Lieferumfang enthalten. Material Bezug: 100 % Polyester. Abmessungen 120 x 56 x H75/105 cm. Packmaß 42 x 23 x H65 cm. Belastbar bis max. 120 kg. Gewicht 12 kg.
Nur solange Vorrat reicht. **Nr. 32165** **92,95**

Bollerwagen Travellife. Mit schwenkbaren Kunststoffrädern ausgestattet, die maximalen Grip bieten, auch bei Ausflügen auf unbefestigtem Untergrund. Alle Wagen sind aus einem wetterfesten Gewebe gefertigt und mit einer wasserabweisenden Beschichtung versehen. Dank des speziellen Faltmechanismus lassen sich die Wagen nach Gebrauch kompakt zusammenfalten, im Staukasten, im Kofferraum oder in der Garage verstauen und aufbewahren.

2. Bollerwagen IDRO. Material Bezug: 100 % Polyester. Abmessungen 83 x 47 x 61 cm. Packmaß 30 x 20 x 64 cm. Belastbar bis max. 50 kg. Gewicht 8,6 kg. **Nr. 37337** **69,95**

3. Bollerwagen GARDA. Mit Teleskop-Griff. Material Bezug: 100 % Polyester. Abmessungen 94 x 51 x 57 cm. Packmaß 30 x 25 x 60 cm. Belastbar bis max. 50 kg. Gewicht 9,3 kg.
Nr. 37336 **89,95**

4. Bollerwagen PORTO. Mit positionierbarem Schiebegriff, 2 schwenkbaren Rädern an der Vorderseite, 2 feststehenden Rädern mit Bremsen an der Hinterseite und praktischen Ablagefächern. Der Wagen lässt sich zudem einfach und kompakt zusammenklappen, wodurch er schnell verstaut werden kann. Material Bezug: 100 % Polyester. Abmessungen 93 x 50 x 58 cm. Packmaß 85 x 55 x 25 cm. Belastbar bis max. 75 kg. Gewicht 9 kg.
Nr. 37334 **139,—**

5. Bollerwagen BURANO. Mit Dach und Teleskop-Griff. Material Bezug: 100 % Polyester. Abmessungen 94 x 48 x 58 cm. Packmaß 78 x 36 x 27 cm. Belastbar bis max. 75 kg. Gewicht 12,5 kg.
Nur solange Vorrat reicht. **Nr. 37333** **189,—**



1



Coleman
SEVYLOR COLLECTION



2



3



4







5

1. Boot CARAVELLE. Die Klassiker-Linie Caravelle hat seit Jahrzehnten ihren festen Platz im Markt.
Ausstattung: Strapazierfähiges PVC, 1 Hauptkammer und 1 Sicherheitskammer, 2 Bodenkammern, integrierter Sevytest zur Luftdruckmessung, 2 Paar elastische Ruderdollen, hohe Besätze für die Anbringung von Außenbordmotoren SBM18 (Elektromotor) und Heckspiegel MM3 (nur K85 & K105), Rundumleine und Tragegriff, Boston-Sicherheitsventil für einfaches Aufpumpen/Entlüften.
Lieferumfang: Sevytest, Reparaturset.
CARAVELLE K85. Größe 268 x 138 cm.
Tragfähigkeit 250 kg (2 Erwachsene + 1 Kind).
Gewicht 6,8 kg. **Nur solange Vorrat reicht.**
Nr. 35108 74,50

2. Kajak Sevylor Tahaa Kit. Das Sevylor Tahaa Kit eignet sich besonders als Einsteiger-Kajak.
Ausstattung: breite Form, Bostonventile (einfaches Aufpumpen und Entlüften), verwendete Ventile: Boston-, Mini-Boston- und Mini-Doppelverschlussventil, Sevytest (Druckkontrolle), zwei herausnehmbare, aufblasbare Sitze, Backpack System, praktischer Tragegriff an Bug und Heck, mit Spritzdecke an Bug und Heck, Lenzventil. Inklusive Doppelpaddel und Reparaturset.
Größe 312 x 92 cm. Tragfähigkeit 180 kg (2 Erwachsene). Gewicht 8,8 kg.
Nur solange Vorrat reicht. Nr. 35107 129,—

3. Kajak Tahiti Plus. Die zeitlosen Klassiker der Linie Tahiti haben eine moderne Optik und sind mit praktischem Backpack System ausgestattet.
Ausstattung: breite Form, verwendete Ventile: Boston-, Mini-Boston- und Mini-Doppelverschlussventil, Sevytest (Druckkontrolle), drei herausnehmbare, verstellbare und aufblasbare Sitze, besonders strapazierfähiges PVC, zwei aufblasbare Seitenkammern, Backpack System, praktischer Tragegriff an Bug und Heck, mit Spritzdecke, Lenzventil. Inklusive Reparaturset.
Größe 361 x 90 cm. Tragfähigkeit 200 kg (2 Erwachsene + 1 Kind). Gewicht 11,7 kg.
Nur solange Vorrat reicht. Nr. 35100 145,—

4. Packsack. Wasserdicht, Nylon/PVC-beschichtet, mit Klettverschluss und Tragegriff.
Größe 26 x 60 cm **Nr. 37260 13,50**
Größe 33 x 73 cm **Nr. 37263 16,50**

5. Fiberglaspaddel 2-teilig. Fiberglaspaddel 2-teilig, leicht zusammensetzbar und einfach im Transport. Drei verstellbare Pins für optimale Größeneinstellung. Paddelblätter aus PP und Fiberglas. Schaft aus Fiberglas. Gestänge des Paddels mit Gummiüberzug. Zwei Tropfringe verhindern das herunterlaufen von Wasser. **Nr. 35502 49,95**

















1. Doppelhubkolbenpumpe. Für größere aufblasbare Artikel wie Kajaks, Kanus und Schlauchboote. Auch zum Entlüften geeignet. Mit Schlauch und Adaptern. Druck 485 mbar. Volumen 2 x 2 l. Abmessungen 46 x 22 cm. **Nr. 29511 19,95**

2. Fußblasebalg. Sowohl zum Aufpumpen als auch zum Absaugen verwendbar. Drei verschiedene Düsen im Lieferumfang enthalten. Material PVC.
Volumen 3000 cm³ **Nr. 29500 8,50**
Volumen 5000 cm³ **Nr. 29505 9,50**

3. Luftpumpe TEMPEST. Leistungsstarke 5 V-Luftpumpe mit ON-OFF Schalter, USB-C-Adapter und Tasche. Leistung 270 l/min. Gewicht 280 g. Abmessungen 8 x 7,5 x 10,5 cm. **Nr. 29570 39,95**

4. Wiederaufladbare QuickPump 230 V/12 V. Bedienerfreundliche, wiederaufladbare QuickPump zum Aufpumpen und Absaugen, für den Einsatz fern jeglicher Stromquelle. Die Pumpe ist leistungsstark und kann mit 12 V oder 230 V zu Hause, auf dem Boot oder im Auto geladen werden (Ladegeräte inklusive). Lieferumfang mit verschiedenen Adaptern (für Doppelverschluss- und Quetschventil), Schlauch und Transporttasche (100 % Polyester). Laufzeit ca. 20 Minuten. Luftstrom 679 l/min. Gewicht 1.330 g. Kabellänge 180 cm. **Nr. 29520 59,95**

5. Hochdruckpumpe 12 V. Leistungsstarke Hochdruckpumpe für den Betrieb mit 12 V. Für alle Sevylor®-Produkte und Boote mit Nylonhülle. Betrieb über gängigen 12 V-Anschluss in Autos, Wohnmobilen und Motorbooten. Maximaler Druck 1.030 mbar/15 psi. Volumen 190 l/min. Wahlmöglichkeit von Druckeinheit (psi, bar und kPA) und Druckstärke. Kein Überdruckrisiko. Schlauch mit Adaptern für Hochdruckventil und Niedrigdruckventil-Adaptern enthalten (für Boston-, Doppelverschluss-, Mini Doppelverschluss- und Quetschventile). Abmessungen 20 x 19 cm. **Nr. 29528 79,95**

6. Elektropumpe 12 V. Inklusive drei Adapterstücken. Anschlussspannung 12 V. Abmessungen 12 x 10 x 11,8 cm. Gewicht 380 g. **Nr. 29566 16,50**

7. Elektropumpe 230 V. Inklusive drei Adapterstücken. Anschlussspannung 230 V. Abmessungen 12 x 10 x 11 cm. Gewicht 560 g. **Nr. 29567 16,95**

8. Elektropumpe 12 V/230 V. Leistungsstarke Elektropumpe zum Aufblasen und Absaugen. Inklusive Adapterstücken.
Anschlussspannung 12 und 230 V. Max. Druck 16 Psi. Abmessungen 10 x 12 x 10 cm. Gewicht 500 g. **Nr. 29568 27,95**

9. Elektrische Hochdruckpumpe. Elektrische Smart-Pumpe mit LCD-Bildschirm zur Auswahl der Druckvoreinstellungen.
Kann zum Aufpumpen von Zelten, Stand-Up-Paddleboards usw. verwendet werden.
Für 12-Volt-Autosteckdose. Max. Druck ca. 1,1 bar. Mit Druckanzeige. **Nr. 29569 57,50**


1


2


3


4


5


6




7




7

1. Liegematratze. Mit Kopfkissen. Aus PVC mit Mikrofaser-Beschichtung. Größe 175 x 54 cm. Gewicht ca. 2,2 kg. Farbe Rot/Blau. **Nr. 29116** **46,95**

2. Sitz- und Liegematratze. Aus PVC mit Mikrofaser-Beschichtung. Größe 175 x 54 cm. Gewicht ca. 2,4 kg. Farbe Rot/Blau. **Nr. 29117** **46,95**

3. Box-/Kastenmatratze. Aus PVC mit Mikrofaser-Beschichtung. Größe 192 x 60 cm. Gewicht ca. 3,2 kg. Farbe Rot/Blau. **Nr. 29118** **64,50**

4. Doppelboxmatratze. Aus PVC mit Mikrofaser-Beschichtung. Größe 195 x 117 cm. Gewicht ca. 4,7 kg. Farbe Rot/Blau. **Nr. 29284** **105,—**

5. Solar-Luftmatratze. Matratze mit 2 Luftkammern. Mit eingearbeitetem Kissen und Sichtfenster. Gefertigt und getestet nach DIN EN 15649. Größe aufgeblasen ca. 173 x 63 cm. Gewicht ca. 800 g. **Nr. 29167** **14,50**

6. Luftmatratze 2in1. Liege und Sessel in einem. Gefertigt und getestet nach DIN EN 15649. Größe aufgeblasen ca. 158 x 69 cm, Größe unaufgeblasen 190 x 75 cm. **Nr. 32131** **27,50**

7. Wasser-Hängematte. Aufblasbarer Rahmen mit wasserdurchlässigem Netzboden. Gefertigt und getestet nach DIN EN 15649. Größe aufgeblasen 152 x 67 x 14 cm, unaufgeblasen ca. 160 x 84 cm. Sortierte Farben. **Nr. 29155** **14,50**



8


Gefahr
H225, H319, H336, EUH066



9


Gefahr
H225, H319, H336, EUH066


10

TIP-TOP Reparatur-Set. Camping und Freizeit Reparaturset für Gewebe, Gewebeoberflächen, Plastik- und Folienartikel.

8. TIP-TOP Reparatur-Set Mini. Inhalt: 4 Flicken, 1 Kleber, 1 Schleifpapier. **Nr. 29630** **4,20**

9. TIP-TOP Reparatur-Set Maxi. Inhalt: 9 Flicken, 1 Streifen, 2 Tuben Kleber, 2 Schleifpapiere. **Nr. 29631** **10,95**

10. Luftmatratzen-Stöpsel. Passend für gängige Gewebematratzen. 5er-Pack. **Nr. 29608** **2,55**



Ponchos in Premium-Qualität. Ob Strand, Sauna oder einfach nur zu Hause. Diese Ponchos sind einfach ein Muss. Superflauschig und genial zu tragen.
Ausstattung:
Kapuze, weiße Polyesterkordel, silberne Metallösen als Kordelumfassung, ¾-Ärmel, große Kängurutasche, große Seitentasche mit Reißverschluss (12 x 15 cm) auf der rechten Seite, Stickung 1-farbig weiß auf der Brust, Motiv „Beach Love".
Material:
60 % Polyester, 40 % Baumwolle, außen flauschiges Mikropolyester, innen weiches und saugfähiges Walkfrottier in 100 % Baumwolle, Qualität 320 g/qm.

1. Farbe anthrazit/grau.

Gr. M-L	**Nr. 34178**	**65,50**
Gr. XL-XXL	**Nr. 34179**	**65,50**

2. Farbe petrol.

Gr. XL-XXL	**Nr. 34182**	**65,50**

















3. Picknickdecke ALFRESCO. Praktische Picknickdecke mit Transportgriff. Kuschlige Oberfläche aus widerstandsfähiger und wasserabweisender Kunstfaser, die Unterseite ist wasserdicht beschichtet. Material 100 % Polyester Fleece/PEVA (Polyethylenvinylacetat). Gewicht ca. 500 g.
Größe 200 x 150 cm.
Packmaß 30 x 15 x 21 cm. Sortierte Farben.
Nr. 32265 **29,95**

4. Picknickdecke 190 x 135 cm. Picknickdecke mit isolierter Unterseite. Universelle, wärmereflektierende Schutzunterlage für behaglichen Liegekomfort bei Reise, Sport und Freizeit. Schützt gegen Bodenkälte und Feuchtigkeit. Oberseite 100 % Polyacryl, Unterseite Alufolie.Gewicht 560 g. Größe 190 x 135 cm.
Packmaß 35 x ø 12 cm.
Farbe Dessin Karo Blau. **Nr. 32279** **17,50**

5. Picknickdecke CAYO. Faltbare Strandmatte aus flexiblem, unempfindlichem und wasserabweisendem PP-Gewebe. Modernes Design. Leicht zu verstauen und transportieren. Gewicht ca. 720 g. Größe 180 x 200 cm. Packmaß 37 x 7 x 28 cm.
Nr. 32123 **15,95**

6. Strandmatte. Aus weichem Bast-Material, ideal für den Strand oder den Garten.
Farbe grün/pink sortiert.

Größe 180 x 60 cm	**Nr. 33110**	**5,30**
Größe 180 x 90 cm	**Nr. 33112**	**8,30**

7. Strandmatte CAMP ACTIVE Alu. Farbenfrohe Strandmatte inklusive Netztasche. Aus weichem, abwaschbarem Alu-Material. Gewicht 274 g.
Größe 180 x 60 cm. Farbe gelb/blau/rot sortiert.
Nr. 29120 **6,95**

8. Strandstuhl SIREN. Aluminium-Strandstuhl mit 4-fach verstellbarer Rückenlehne und Nackenkissen für zusätzlichen Komfort. Mit klappbarem Rückenlehnenstützbein. Leicht und einfach zu transportieren. Perfekt zum Entspannen und Genießen der Sonne am Pool oder am Strand. Material Syntex Plus.
Abmessungen 64 x 63 x 28/82 cm.
Packmaß 74 x 66 x 12 cm. Belastbarkeit 110 kg.
Gewicht 3,6 kg. **Nr. 29369** **59,95**

Strandstuhl MAKAI. Der Makai-Strandstuhl bietet außergewöhnlichen Komfort und Vielseitigkeit für Ihre Outdoor-Abenteuer. Ausgestattet mit einem verstellbaren, abnehmbaren Sonnendach, bietet er ausreichenden Schutz vor Sonnenstrahlen. Die verlängerte Sitzfläche und das breite Kopfkissen sorgen für maximale Entspannung, während der hochwertige Syntex-Bezug für ein stilvolles, langlebiges Finish sorgt. Zusätzlich schützen die Beinschoner vor rauen Oberflächen und machen den Makai zu einem zuverlässigen Begleiter für Ihre Strandtage. Abmessungen 64 x 63 x 28/90 cm. Packmaß 74 x 66 x 20 cm. Belastbarkeit 100 kg. Gewicht 4 kg.

9. Farbe Weiß	**Nr. 29404**	**74,95**
10. Farbe Grau	**Nr. 29405**	**74,95**



1. Wasserkanone WK470. Länge ca. 47,5 cm, Reichweite ca. 8 m, Tankinhalt ca. 700 ml, Pump Action Feature.
Nr. 36151 8,95

2. Wasserpistole 49 cm. Tankinhalt 548 ml. Abmessungen 7 x 22 x 49 cm. **Nr. 32519 9,50**

3. Federball-Set. Zwei Schläger und ein Ball, Ganz-Stahl mit weißer Bespannung. Hülle mit praktischer Schlaufe zum Aufhängen. **Nr. 32130 9,40**

4. Federbälle. Ideal als Trainingsbälle oder für kleine Wettkämpfe unter Familie und Freunden. Inklusive Aufbewahrungsdose. Vier Stück aus Kunststoff.
Nr. 32132 2,25

5. Volleyball. Ideal für ein Spiel am Strand oder im Wasser. Aus wasserfestem Neopren, sehr griffig. Größe ø 21 cm. Gewicht ca. 215 g. Farbe grün, blau und orange sortiert. **Nr. 32168 12,50**

Fahrzeugmodelle werden aus Metall mit Kunststoffteilen gefertigt. Aufgrund von verschluckbaren Kleinteilen nicht geeignet für Kinder unter 3 Jahren!

6. Mini Auto MOTORHOME mit Boots-Anhänger. Mit Rückzugsautomatik. Größe ca. 36 cm.
Nr. 32775 12,95

7. Mini Auto MOTORHOME. Wohnmobil mit Rückzugsautomatik. Größe ca. 17 cm. **Nr. 32770 10,95**

8. MOTORHOME-Wohnmobil. Mit Rückzugsautomatik. Größe ca. 12 cm. **Nr. 32167 10,50**

9. Auto mit Wohnanhänger. Freilauf, Kunststoff. Größe ca. 28 cm. **Nr. 32178 17,95**

10. Schachbrett Mini. Spielbrett mit Figurensatz für Schach (32 Figuren) und Dame (24 Chips). Abmessungen 15 x 15 cm. Für 2 Spieler. **Nr. 32138 5,95**

11. Spielkarten. Spielkarten Satz. Französisches Blatt. 2er Pack. **Nr. 32137 2,15**

Spielkarten Quartett. Perfekt für alle, die gern von Abenteuern in der Ferne träumen und die Vielfalt der Modelltypen kennenlernen möchten. Jedes Quartett enthält 32 Spielkarten, auf denen Vergleichsdaten aufgeführt sind, natürlich auch Modellbezeichnung und Foto.
Inhalt: 32 Spielkarten in einer hochwertig gestalteten Schachtel (Papier).

12. Quartett 4x4 Camper. Konzipiert von der Fachzeitschrift CamperVans. **Nr. 32181 7,60**

13. Quartett Wohnmobil Campingbusse. Konzipiert von der Fachzeitschrift Reisemobil International und CamperVans. **Nr. 32182 7,95**

14. Quartett Wohnwagen. Konzipiert von der Fachzeitschrift Camping, Cars & Caravans.
Nr. 32183 7,95



1. Lampenöl klar. Auf Paraffinbasis. Geruchlos und rußfrei. Inhalt 1 l. **Nr. 44399 5,30**

2. Citronella Kerze. Kerze im Glas. Vertreibt Insekten durch enthaltenes Citronella-Öl. Brennzeit ca. 17 h.
Nr. 30112 3,15

Citronella-Kerzen. Vertreiben Insekten und Mücken, in eleganten Melamin-Töpfen, enthält Citronella-Öl.
3. Citronella-Kerzen S. Abmessungen (øxH) 6,5 x 6 cm. Gewicht 12 g. **Nr. 30108 2,95**
4. Citronella-Kerzen M. Abmessungen (øxH) 10 x 8,5 cm. Gewicht 18 g. **Nr. 30109 4,95**

5. Citronella-Kerze Arti Casa 6. Abmessungen (øxH) 9,8 x 9,8 cm. Brenndauer 15 Stunden.
Nr. 30121 3,80

6. Partykerze Betonoptik. Im Tontopf. Brenndauer ca. 10 Stunden. **Nr. 30200 2,95**

7. Citronella-Kerzen-Tontöpfe. Vertreiben Mücken und Wespen mit Citronella-Öl-Duftstoff.
3er Set. **Nr. 30300 6,95**

8. Insektenspirale. Wirkt sicher und zuverlässig. Mit Wirkstoff Esbiothrin. Glimmzeit ca. 7 h. 10er-Set.
Nr. 30305 3,15

9. Sicherheitsbehälter für Insektenspiralen. Aus hitzebeständigem Kunststoff. **Nr. 30308 13,50**

10. Insektenspiralen - Terrakottatopf. Mit Wirkstoff Esbiothrin, gefahrloses Abbrennen, Rauch entweicht durch spezielle Öffnungen. Inklusive zwei Insektenspiralen.
Nr. 30106 5,50



1



2



3

BALLISTOL

ES WIRKT.



Gefahr
H225
H319
H412

4



5

BRUNER



6



7



8

1. LED Insektenkillerlampe. Umweltfreundlicher Insektenvernichter. Technische Daten: Anschluss 230 V/50 Hz, Kurzschlussstrom < 1 mA, Gitterspannung > 800 V, Stromaufnahme 0,7 W, Leuchtmittel 4 LED / 365 nm / UVA. Inklusive 1,5 m Kabel. Abmessungen 28 x 11,5 cm. **Nr. 30352** **19,95**

2. Insektenvernichter Solar 2-in-1. Solarlampe mit Doppelfunktion: Stimmungsbeleuchtung mit weißem Licht (Position „LIGHT“) oder Insektenvernichter mit blauem UV-Licht (Einstellung „UV“). Ein Gitter um die Lampe schirmt das Vernichtungsgitter ab. Ist geruchlos, ohne Chemikalien oder Gas. Kann als Stehlampe verwendet oder aufgehängt werden. Abmessungen (øxH) ca. 13 x 18,5 cm. **Nr. 30107** **10,50**

3. Moskitokiller FIREFLY. Elektronischer Moskitokiller mit LED-UV-Lampe und eingebautem Ansaugventilator. Keine Verwendung von giftigen und gesundheitsschädlichen Mückenschutzmitteln erforderlich. Keine unangenehmen Gerüche oder störendes Zischen wie bei Elektroschocksystemen. 360°-Saugbereich: Moskitos werden vom LED-Licht angezogen und über den eingebauten Ventilator in das abnehmbare Gehäuse gesaugt. Betrieb mit 5 V Gleichspannung mit USB-Anschluss. Leistung 4 W. Abmessungen (LxBxH) 13,1 x 13,1 x 13,6 cm. Gewicht 600 g.
Nr. 30122 **35,95**

4. BALLISTOL Stichfrei. Überzeugender Mückenschutz mit Hautpflege und sehr angenehmen Geruch. Inhalt 100 ml. **Nr. 68165** **8,95**

5. Moskitokiller MOSLIGHT. Praktische LED-Außenleuchte mit Doppelfunktion: Licht/Moskito-Killer mit wiederaufladbarer Lithium-Batterie. Kann mit dem integrierten Metallhaken aufgehängt werden. Der transluzente Kunststoffschirm sorgt für ein gleichmäßiges Licht. Robustes spritzwassergeschütztes Kunststoffgehäuse aus ABS/PC. Moskito-Killer mit UV-Licht (360-390 nm). Mit Ein-Aus-Schalter. Licht mit drei wählbaren Lichtstärken.
Komplett mit USB-Ladekabel. Betrieb mit Akku 18650. Leuchtdauer 8-16 h, Ladedauer 3 h. Abmessungen 8,7 x 8,7 x 13 cm. Gewicht 230 g.
Nr. 30123 **32,95**

6. Ausziehbare Fliegenklatsche. Abmessungen ca. 26,5-73 x 8 x H1,5 cm. Farblich sortiert.
Nr. 30301 **2,10**

7. Elektrische Fliegenklatsche. Erzeugt nach dem Einschalten eine statische Ladung, wodurch kleine Insekten nach Berühren des Metallnetzes durch Stromschlag getötet werden. Batterien nicht im Lieferumfang enthalten. Abmessungen ca. 46 x 16 cm. Farblich sortiert. **Nr. 30117** **4,65**

8. Bee-Patch Bienen- und Wespenpflaster. Erste Hilfe bei Bienen und Wespenstichen! Mit den Bee-Patch Bienen- und Wespenpflastern kommt ein Helfer für schmerzhafte Stiche. Die Pflaster enthalten eine patentierte Zuckermembran, die das Gift durch Osmose entfernt und den Schmerz lindert. Bee-Patch lindert Schmerz, Schwellung und Juckreiz nach Bienen-, Wespen-, Hornissen- und Hummelstichen (Schmerzreduktion: 5 min 37 %, 10 min 58 %, 30 min 76 %, 1 Stunde 86 %). Der im Pflaster verarbeitete Zucker ist versiegelt und gelangt nicht in die Haut. Packung mit 5 Stück. **Nr. 30105** **2,95**



1



2



3



4

1. ADAC Campingführer Südeuropa 2026. Rund 2.900 Campingplätze in 18 Ländern werden vorgestellt und mit der zuverlässigen Bewertung der Plätze mit bis zu 5 Sternen klassifiziert. Mit rund 3.000 Rabatt-Angeboten spart die ADAC Campcard im Urlaub bares Geld und jedem Buch liegt ein Gutschein für ein Jahr kostenlosen Zugang zur PiNCAMP APP plus bei. Mit umfangreichen touristischen Informationen zu jedem Land und vielen Regionen und übersichtlicher Darstellung aller Plätze auf der großformatigen Planungskarte: So ist der Campingplatz für die nächste Nacht schnell gefunden. In Zusammenarbeit mit PiNCAMP, dem Campingportal des ADAC.
Nr. 39348 29,90

2. ADAC Campingführer Deutschland/Nordeuropa 2026. Rund 2.600 Campingplätze in 17 Ländern werden vorgestellt und mit der zuverlässigen Bewertung der Plätze mit bis zu 5 Sternen klassifiziert. Mit rund 3.000 Rabatt-Angeboten spart die ADAC Campcard im Urlaub bares Geld. Jedem Buch liegt ein Gutschein für ein Jahr kostenlosen Zugang zur PiNCAMP APP plus bei. Mit touristischen Informationen zu jedem Land und übersichtlicher Darstellung aller Plätze auf der großformatigen Planungskarte: So ist der Campingplatz für die nächste Nacht schnell gefunden. In Zusammenarbeit mit PiNCAMP, dem Campingportal des ADAC. **Nr. 39349 29,90**

3. BORDATLAS Stellplatzführer 2026. Der BORDATLAS 2026 erscheint als umfangreicher, gedruckter 664-seitiger Band für Deutschland und enthält zusätzlich einen Gratis-Zugang zur BORDATLAS Online-Stellplatzsuche. Darüber lassen sich nicht nur die 3.850 Stellplätze in Deutschland, sondern auch rund 3.500 Stellplätze in 35 europäischen Ländern tagesaktuell recherchieren. Alle Stellplatzinformationen basieren auf redaktioneller Recherche durch erfahrene Redakteure und unabhängige Stellplatz-Korrespondenten; KI-generierte Inhalte werden nicht verwendet. Jeder Übernachtungsplatz im Buch wird mit detaillierten Angaben zu Lage, maximaler Fahrzeuglänge, Preis, Foto, GPS-Daten, Ausstattung und Kontaktdaten dargestellt. Die großformatigen Landkarten wurden vollständig überarbeitet und kennzeichnen zusätzlich Gratis-Plätze sowie Stellplätze mit Gespannerlaubnis. Ein Ortsregister mit Entsorgungsstationen sowie Stellplatz-Gutscheine im Gesamtwert von rund 500 Euro sind ebenfalls im Deutschland-Band enthalten. **Nr. 39352 36,90**

4. ACSI Wohnmobil-Handbuch. Das ACSI Wohnmobil-Handbuch verbindet auf 504 Seiten praktische Fachkenntnis mit persönlicher Erfahrung und bietet sowohl technische Erklärungen als auch nachvollziehbare, menschliche Geschichten. Es eignet sich sowohl für Einsteiger als auch für erfahrene Wohnmobilbesitzer, die sich intensiver mit Technik und Wartung ihres Fahrzeugs befassen möchten. Bei Problemen unterwegs bietet es hilfreiche, verständliche Lösungen statt in den digitalen Handbüchern von Herstellern oder Zulieferern für Heizung, Boiler oder Toilette suchen zu müssen. **Nr. 39814 29,95**

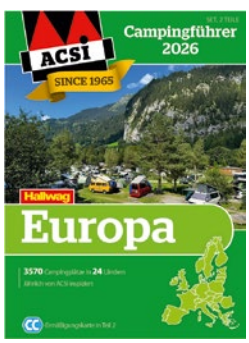

5



6



7



8

5. ACSI Campingführer Europa 2026. In diesem ultimativen Campingführer finden Sie alle wichtigen Informationen über 7.500 Campingplätze in 31 Ländern. Sehr praktisch bei der Vorbereitung Ihres Campingurlaubs zuhause und ideal für unterwegs. Das ACSI Basiswerk enthält zu jedem Campingplatz detailliert alle Platzinfos, Richtpreise, GPS-Koordinaten und Anfahrt. Durch die jährlich aktualisierte Ausstattungsliste mit über 200 Kriterien bleiben Sie immer auf dem neusten Stand. Alle Plätze werden jedes Jahr von ACSI-Inspektoren mit Update geprüft. Als Doppelband mit praktischer Karte der Durchreiseplätze, der beliebten ACSI CampingCard für die Nebensaison und Rabattgutschein über 50% für den Jahres-Zugang zur ACSI Camping Europa-App.
Nr. 39812 29,95

6. ACSI Campingführer Deutschland 2026. Dieser Campingführer enthält umfangreiche Informationen zu mehr als 2.375 Campingplätzen in Deutschland, der Schweiz, Österreich, Dänemark, den Niederlanden, Belgien und Luxemburg. Damit ist er sehr praktisch bei der Vorbereitung auf Ihren Campingurlaub zuhause und ideal für unterwegs. Welches Ziel Sie auch ansteuern, mit dieser Übersicht haben Sie jederzeit alle relevanten Infos zur Hand. Alle Campingplätze in diesem Führer werden jährlich von geschulten Inspektoren auf 200 Ausstattungsmerkmale geprüft. So gewährleisten wir vollständige und zuverlässige Informationen, mit denen Sie sich sorglos auf den Weg machen können! Als Einzelband mit praktischer Karte der Durchreiseplätze, der beliebten ACSI CampingCard für die Nebensaison und Rabattgutschein über 50% für den Jahres-Zugang zur ACSI Camping Europa-App.
Nr. 39813 23,95

7. CampingCard ACSI 2026. Sie wollen besonders preisgünstig campen? Mit der CampingCard ACSI sparen Sie bis zu 60 % pro Nacht und zahlen nie mehr zu viel für Ihre Übernachtungen im Frühling und Herbst. Auf 3.000 Campingplätzen in 25 Ländern Europa übernachten Sie damit zu einem festen Niedrigtarif: für 13 €, 15 €, 17 €, 19 €, 21 €, 23 €, 25 € oder 27 € pro Nacht. Sehr attraktive Preise für alle Camper, die gerne außerhalb der Hochsaison Urlaub machen! Die Preise sind so günstig, dass sich der Kauf bereits ab vier Übernachtungen rechnet. Alle mehr als 3.000 Teilnehmerplätze sind im zweibändigen CampingCard ACSI-Führer gelistet. Übersichtlich pro Land dargestellt - Lage, vorhandene Einrichtungen und Anlagen, Übernachtungspreis und den Akzeptanz-Zeitraum. Selbstverständlich auch die GPS-Koordinaten für eine perfekte Navigation.
Nr. 39810 25,95

8. ACSI CampingCard & Stellplatzführer 2026. Die ideale Kombi für jeden Wohnmobilfahrer. Über 12.000 jährlich durch ACSI inspizierte Campingplätze Reisemobilplätze übersichtlich dargestellt pro Land - mit praktischen Informationen über Bodenbeschaffenheit, Preise, Zahlungsmöglichkeiten und vorhandene Einrichtungen. Inklusive GPS-Koordinaten für eine perfekte Navigation. So finden Sie immer einen schönen Platz in der Nähe! Dazu mehr als 3.000 ACSI CampingCard-Campingplätze in 25 Ländern Europas für die Nebensaison zu super Preisen in nächster Nähe Ihrer Route als Alternative!
Nr. 39811 33,95



1

1. Alpen-Camping an Seen und Flüssen. Die beste Campingplatzauswahl für Nahziele am Wasser - fernab des Küstentrubels. Ein Bad im Mondsee mit Bergblick, Birdwatching am Lago d'Iseo, eine Bootstour über den Vierwaldstättersee, mit dem Fahrrad entlang der Donau – und die Nacht im eigenen rollenden Zuhause verbringen.
Der Campingführer stellt traumhafte Campingplätze in den Alpen, in Deutschland, Österreich, Slowenien, der Schweiz, Liechtenstein, Norditalien und Frankreich vor.
Dazu gibt es Tipps zu Aktivitäten im, am und ums Wasser herum, Sehenswertes in der Umgebung, empfehlenswerte Restaurants und Einkaufsmöglichkeiten. Mit zwölf Touren und GPX-Daten zum Download. **Nr. 39366 23,—**



2

2. 4 Jahreszeiten Camping in Skandinavien. Das Camping-Buch für alle vier Jahreszeiten im hohen Norden: Campingplätze, Tipps und grandiose Fotografie. Im Frühjahr Island umrunden, im Sommer die dänische Küste entlang, im Herbst die norwegischen Inseln erkunden und im Winter vielleicht in Finnland beim Weihnachtsmann vorbeischauen? Die bekannten Nordlandblogger Conny und Sirko Trentsch nehmen uns mit auf ihre Reisen nach Skandinavien und zeigen eindrucksvoll: der hohe Norden hat zu jeder Jahreszeit wahrhaft Erstaunliches zu bieten. In überwältigenden Bildern und informativen Texten lernen wir für jede Jahreszeit die schönsten Routen kennen. Mit GPX-Daten zum Nachfahren, Campingplatz-Tipps für die Übernachtung und Experten-Tipps.
Nr. 39367 24,—



3

3. Camping für die Seele. Besondere Camping-Unterkünfte zum Ausspannen - auf diesen Plätzen kann man Kraft tanken und es sich richtig gut gehen lassen. Wellness mit Blick auf die Berge. Der herrliche Pool direkt am Platz, die Sauna im Grünen mit Blick auf den See. Auf diesen Plätzen wird Wohlfühlen ganz groß geschrieben. Übernachtet wird bequem im eigenen Camper - oder doch lieber im luxuriösen Baumhaus? Denn auch das gibt es auf den Plätzen, die dieser Band vorstellt immer wieder: luxuriös schlafen in ausgefallenen Mietunterkünfte mit Blick direkt in den Sternenhimmel. Außerdem stellt der Band zahlreiche Wohlfühl-Erfahrungen in der nahen Umgebung vor - vom Waldbaden über Yoga auf dem Berggipfel bis zur Achtsamkeitswanderung am Meeresstrand. **Nr. 39368 23,—**



4

4. Camping mit Hund. Das erste Allrounder-Buch rund ums Thema Camping mit Hund, jetzt in einer erweiterten und aktualisierten Neuausgabe: die besten hundefreundlichen Campingplätze und die Regionen, in denen sie liegen, länderspezifische Infos und Tipps für den Umgang mit Hund auf Reisen. Was gibt es Schöneres, als mit dem besten Freund in den Campingurlaub zu fahren? Denn es gibt sie, diese wunderbaren Campingplätze, auf denen Hunde nicht nur geduldet, sondern herzlich willkommen sind. Man muss nur wissen, wo. Der Campingführer stellt die hundefreundlichsten Campingplätze und Regionen in Deutschland und seinen Nachbarländern vor – alles in machbarer Entfernung, vom Badeurlaub mit Hundestrand an der Nordsee bis zur Bergtour mit dem Vierbeiner in Österreich. Dazu gibt es Tipps zu Ausflügen und Aktivitäten, Infos zu länderspezifischen Regelungen sowie praktische Ratschläge, z. B. zu Tierarztbesuchen im Ausland.
Nr. 39369 24,99



5

5. Familien-Camping auf dem Land. Campingspaß für Groß und Klein: Erlebnisurlaub in ländlicher Idylle. Frühstück bei Kuhglocken, mittags Schafe streicheln und Kuchen essen und abends am Lagerfeuer von all den kleinen und großen Abenteuern des Tages erzählen: Das ist Camping auf dem Land, wie er der ganzen Familie Spaß macht.
Dieser Campingführer von PiNCAMP stellt 40 ausgewählte Campingplätze in Deutschland, Österreich und angrenzenden Regionen vor, die idyllisch bei Bauern- oder Reiterhöfen gelegen sind und mit geräumigen Stellplätzen und camperfreundlicher Infrastruktur punkten. Hier können die Kinder frei herumtoben und Tieren ganz nah sein. Und weil man vor Ort schon mitten in der Natur ist, liefern die Autorinnen die passenden Ausflüge in der Nähe der Campingplätze gleich mit. So geht Entspannung pur!
Nr. 39364 24,99



6

6. WINZERATLAS 2026. Mit dem Winzeratlas 2026 übernachtet der Reisemobilist auf ruhigen und idyllischen Winzerhöfen. Winzer, die ihre Weine besonders nachhaltig und ökologisch produzieren, sind mit einem Bio-Siegel versehen.

- Genaue Angaben zur Ausstattung der einzelnen Stellplätze
- Einladungs-Verzeichnis mit Stellplätzen bei über 200 Winzern, Weinbauern und Besenwirtschaften
- Kontaktdaten (inklusive GPS-Koordinaten und Angeboten) der teilnehmenden Winzer
- Beschreibungen der 16 Weinbauregionen in Deutschland, Südtirol, Österreich, Ungarn und dem Elsass, inklusive der schönsten Ausflugsziele und Sehenswürdigkeiten der jeweiligen Region
- Informationen rund um das Thema Wein
- Fahrzeugvignette, die Sie als WINZERATLAS-Nutzer ausweist und zu dem kostenlosen Verweilen inklusive einer Übernachtung berechtigt.
(gültig von Dezember 2025 bis Dezember 2026)

Nr. 39354 29,90



1



2



3



4

1. Stellplatzführer Romantische Städte Band 2. Städte-Erlebnis mit Wohnmobil und Caravan. Dieses Buch nennt 170 romantische Städte in Deutschland, die sich durch ihr historisches Erbe oder ihr touristisches Angebot besonders auszeichnen und die gleichzeitig über einen zentral gelegenen Wohnmobil-Stellplatz verfügen. Besonders die kleinen und mittelgroßen Städte Deutschlands bergen einen einmaligen Schatz: Tradition und Erbe der Jahrhunderte alten deutschen Geschichte, mit Fachwerk und barocken Bauten, in Kirchen und Schlössern, Herrenhäusern und Monumenten. Einfach wunderschön zu entdecken, nicht zu vergessen die typischen kulinarischen Angebote.
Dieses Buch zeigt Ihnen alle notwendigen Details zu Ihrem Übernachtungsplatz, wie Adresse, Kontaktdetails, GPS-Koordinaten, Ausstattung, Preise und Infrastruktur. Ein Plus: Die zehn süßesten Großstädte sowie die zehn beliebtesten Kleinstädte Deutschlands. **Nr. 39133 19,90**

2. Stellplatzführer Gratis Übernachten 3. Auflage. Wo´s nix kostet – mit dem Wohnmobil unterwegs zu sein, muss nicht teuer sein. Wenn Sie Stellplatzgebühren sparen möchten oder auf einer längeren Reise einfach nur eine praktische Übernachtungsmöglichkeit in Autobahnnähe suchen, bietet dieser Stellplatzführer die ideale Unterstützung. Er nennt Ihnen rund 320 Gratis-Plätze in Deutschland, die von Städten und Gemeinden angeboten werden und nahe der Autobahn liegen, in max. 15 km Entfernung. Neben Beschreibungen zur Stellplatz-Ausstattung, den Service-Gebühren, Kontaktinformationen und Freizeit-Tipps in der Umgebung, wird explizit aufgeführt, welche dieser Plätze kostenfreies WLAN bieten. Damit Sie online Kontakt zu Ihren Lieben halten können und stets informiert bleiben.
Nr. 39139 21,90

3. Stellplatzführer Bauernhöfe 2. Auflage. Land-Erlebnis mit Wohnmobil und Caravan. Die Neuauflage des beliebten Buchs nennt Bauernhöfe in ganz Deutschland, die ihren Hof für Besucher öffnen und Aktivitäten bieten. Berücksichtigt werden ausschließlich Höfe, die direkt auf ihrem Gelände oder in unmittelbarer Nähe über einen Stellplatz für Wohnmobile und Wohnwagen verfügen. Mit detaillierten Informationen zu den ca. 150 Stellplätzen.
Nr. 39127 21,90

4. Stellplatzführer Urige Brauereien 4. Auflage. Enthält 170 Stellplätze mit Zisch inklusive Anschrift, Kontaktdaten, vor allem aber das Angebot der Brauereien rund ums Bier: Führungen, Seminare, Verkostungen, inklusive Fotos. Entfernungsangabe zum nächsten Wohnmobilstellplatz, Brauereien mit eigenem Stellplatz erhalten ein Signet. Mit ausführlichen Informationen zu den nächstgelegenen Stellplätzen: Adresse, GPS-Daten, Kontakt, Service- und Freizeitangebot, Übernachtungspreis.
Nr. 39143 21,90



5



6



7



8

5. Stellplatzführer Marinas & Häfen. Stellplatzführer mit rund 150 Stellplätzen an Seen, Flüssen und Küsten - einfach maritimen Flair genießen! Boote, Schiffe und Wohnmobile ermöglichen die große Freiheit. Dieser Stellplatzführer leitet Sie an 150 Orte in Deutschland, wo Sie mit Ihrem Reisemobil direkt neben Wasserfahrzeugen übernachten können.
Das Buch enthält alle notwendigen Informationen, für Wohnmobil-Fahrer, zu diesen nahe am Wasser gelegenen Stellplätzen, nennt beispielsweise Platzgröße, Kontaktdaten, GPS-Koordinaten, Ver- und Entsorgungsmöglichkeiten, Serviceangebot und die Übernachtungsgebühren. PLUS: Kurzangaben über das Freizeitangebot in der Nachbarschaft samt der relevanten Kontaktadressen. **Nr. 39331 19,90**

6. Stellplatzführer Schöne Flüsse. Dieser Stellplatzführer listet 140 sorgfältig ausgewählte Übernachtungsplätze an Flüssen in ganz Deutschland auf. Zusätzlich beschreibt er ausführlich, welche Ausstattung und welchen Service mobile Urlauber an diesen Plätzen erwarten können. Darüber hinaus informiert das Buch kurz über Sehenswürdigkeiten vor Ort und enthält alle wichtigen Kontaktadressen, um eine schnelle und unkomplizierte Orientierung zu ermöglichen. **Nr. 39332 21,90**

7. Stellplatzführer Burgen & Schlösser. Historie zum Anfassen. Dieser Stellplatzführer begleitet Sie zu 145 Wohnmobil-Stellplätzen an historischen und sagenumwobenen Gebäuden in ganz Deutschland und macht damit Kulturgeschichte erlebbar. Enthalten ist zudem eine übersichtliche Deutschland-Karte mit Stellplätzen an Burgen und Schlössern, entlang der bekannten Burgenstraße (70 Burgen, 30 Städte, 780 km), sowie eine ausführliche Stellplatz-Übersicht mit allen 145 Übernachtungsplätzen von A bis Z.
Nr. 39333 21,90

8. Stellplatzführer Urlaub mit Hund. Ein Freund, ein guter Freund, das ist das Schönste, was es gibt auf der Welt. Dieses Buch listet 140 hundefreundliche Übernachtungsplätze in ganz Deutschland auf und bietet damit eine hilfreiche Orientierung für alle, die mit ihrem Vierbeiner reisen. Neben der reinen Platzübersicht beschreibt es ausführlich die jeweiligen Vorzüge, etwa Hundewiesen und -strände, spezielle Badestellen oder eine besonders naturnahe Umgebung, in der sich jeder Hund nach einer langen Fahrt so richtig austoben kann. Als zusätzliches Schmankerl sind jene Stellplätze klar hervorgehoben, auf denen für Hunde keinerlei Zusatzgebühren anfallen.
Nr. 39334 21,90

Alle Preise der angebotenen Literatur verstehen sich in Euro inklusive der in Deutschland gültigen Mehrwertsteuer. Bitte beachten Sie die in anderen Ländern gültigen Mehrwertsteuersätze.



1



2



3

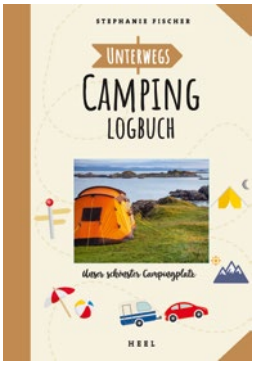

4

1. Stellplatzführer Natur- & Nationalparks. Ein stolzes Drittel der Fläche Deutschlands bündelt sich als „Nationale Naturlandschaften". Der Hauptteil dieses Buchs listet 141 Übernachtungsplätze an deutschen Nationalparks, Naturparks und Biosphärenreservaten auf, inklusive Kontaktdaten, GPS-Koordinaten, Preisen, Stellplatz-Ausstattung und Service-Angebot.
Nr. 39361 19,90

2. Stellplatzführer Schönste Badeseen. Endlich ist es Sommer. Es ist schön warm, und gern endet die Tour mit dem Reisemobil auf einem Stellplatz an einem See. Der Stellplatzführer nennt Ihnen im Nachschlageteil 150 Übernachtungsplätze in Ufernähe. Sie erfahren, auf welchem Gelände Sie dort stehen, was Sie an Stellplatz-Ausstattung und Servicemöglichkeit erwartet und was Sie an dem See erleben. Zu jedem Platz sind auch Kontaktdaten, GPS-Koordinaten und Preise aufgeführt. **Nr. 39362 19,90**

3. Stellplatzführer Freizeit- und Tierparks. Was wäre eine kleine Auszeit ohne ein wenig Nervenkitzel? Dieser Stellplatzführer zeigt Ihnen 140 sorgfältig ausgewählte Übernachtungsplätze an den schönsten Freizeit- und Tierparks. Mit allen notwendigen Stellplatz-Details wie Platzgröße, Kontaktdaten, GPS-Koordinaten, Ver- und Entsorgungsmöglichkeiten, Serviceangebot und die Übernachtungsgebühren. Das Buch nennt Ihnen auch die Öffnungszeiten und das Angebot der enthaltenen Freizeitparks, sowie den Eintrittspreis für einen Erwachsenen. Bitte vergewissern Sie sich vor dem Besuch immer nochmals zu den aktuellen Zeiten und Preisen.
Nr. 39363 19,90

4. Unterwegs: Camping Logbuch. Hier ist dein Camping-Logbuch! Tag für Tag entstehen es neue Erlebnisse, besondere Eindrücke, an die man sich gern erinnert. Dieses hochwertig gestaltete Logbuch mit Ausstanzung und Lesebändchen bietet reichlich Raum für Notizen, für eingeklebte Fähren- und Eintrittskarten, für Fotos, Stempel, Reisetage, Entfernungen, Wetter, Camping- und Stellplatzinfos, Highlights deiner Reise, sehenswerte Orte und Aktivitäten, Tipps und Infos für den nächsten Reisetag. Mit wertvollen Tipps von Camping Experten ist es ein perfekter Begleiter für Camper, Wohnwagen, Van- oder Zelt-Urlauber. In deinem Camping-Logbuch kannst du deine schönsten Strecken und Reiseziele festhalten, damit du dich später daran erinnern kannst. Du warst auf einem tollen Campingplatz, weißt aber nicht mehr, welcher das genau war? Ab jetzt kannst Du alle Infos in deinem Logbuch eintragen und später nachlesen: Reisetage, Entfernungen, Wetter, Camping- und Stellplatzinfos, Highlights deiner Reise, sehenswerte Orte und Aktivitäten, Tipps und Infos für den nächsten Reisetag, persönliche Gedanken und Erinnerungen.
Nur solange Vorrat reicht. Nr. 44303 14,99



5



6

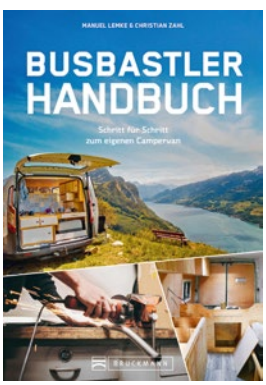

7



8

5. ErlebnisWandern mit Kindern - Münchner Berge 2. 30 neue Erlebnistouren in den Münchner Bergen bieten abwechslungsreiche Naturerfahrungen für Groß und Klein: Abenteuerspielplätze, reizvolle Gipfeltouren, Almen mit Tieren, ein kindertauglicher Klettersteig und vielfältige Erlebniswege. Viele Routen führen zudem zu schönen Bade- und Abkühlmöglichkeiten in Bergseen, Bächen oder Freibädern. Ein Serviceteil bietet weitere Freizeit- und Schlechtwettertipps. Alle Wanderungen wurden mit Kindern getestet und beinhalten zahlreiche Geheimtipps, etwa den Märchenpfad, den Erlebnis- und Sagenweg oder den Weissacher Wassererlebnispfad. Altersempfehlungen, Angaben zu Schwierigkeit, Gehzeit, Kinderwagen- und Barfußtauglichkeit sowie Hinweise zur Erreichbarkeit mit Bahn und Bus erleichtern die Auswahl. Detaillierte Wegbeschreibungen, informative Fotos, Höhenprofile, Karten und GPS-Daten zum Download unterstützen die Vorbereitung. Mit dabei ist auch wieder »Rothi«, das kleine Murmeltier, das unterwegs Naturphänomene und Besonderheiten kindgerecht erklärt. **Nr. 30298 16,90**

6. HOLIDAY Reisebuch: OFF SEASON. Reisen kann so einfach sein: Die Altstadt angenehm leer, der Dschungel vom warmen Regenschauer erfrischt, das Boutiquehotel deutlich günstiger. Oft bieten unterschätzte Reisezeiten neue Perspektiven – wenn Nebelschwaden Venedig in ein unwirkliches Zwielicht hüllen, wenn der Goldene Oktober die Täler Südtirols zum Leuchten bringt, bevor die Wintersportler einfallen und nachdem sich die Sommertouristen verabschiedet haben. Oder wenn man dem nasskalten Februar durch eine Flucht in die Karibik entgeht, die zu dieser Zeit herrlich untouristisch ist, dann ist die perfekte Reisezeit. Denn: Wer zu außergewöhnlichen Zeiten reist, macht außergewöhnliche Erfahrungen. Ganz entspannt. **Nr. 31344 10,—**

7. Busbastler Handbuch. Bett, Küche, Sanitär. Gas, Strom, Wasser. Was zunächst einfach klingt, verbirgt in der Praxis so manche Tücke im Detail. Beim Camperausbau geht die oft der größte Teil der Zeit für Planung und intensive Recherche drauf. Bis ein Kabinengrundriss ausgetüftelt ist, gehen gerne einige Wochen ins Land. Und bei der Technik wird es dann erst richtig komplex. Nicht mit diesem Ratgeber zweier versierter Hobbybastler. Mit ihren Tipps und Tricks ist der eigene und individuelle Campervan bald startklar. Ein praktischer Ratgeber, der Hilfe zur Selbsthilfe gibt und jeden Camperausbau möglich macht.
Nr. 39411 29,99

8. Technik-Ratgeber 2026. Der kostenlose Technik-Ratgeber von Dometic Büttner bringt alles zu den Themen „Solartechnik und Innovative Elektronik" für Reisemobil, Caravan und Freizeit. Einfach kostenlos anfordern. **Nr. 84108 kostenlos**



1



2



3



4



5



6



7

1. OMNIA Kochbuch - Urlaubsküche leicht gemacht. Das Buch enthält 50 Rezepte für den OMNIA-Campingbackofen. Alle, die auf Reisen keinen Backofen haben, können so frisches Brot, Aufläufe, Kuchen und andere köstliche Gerichte selbst zubereiten und genießen. 108 Seiten. **Nr. 39238 14,95**

2. OMNIA Kochbuch - Brot backen mit dem Omnia. Viele leckere Rezepte machen das OMNIA Backbuch „Brot backen mit dem Omnia“ zu einem ständigen Begleiter jeder Urlaubsfahrt. Von frischen Brötchen, knusprigem Baguette, saftigem Kartoffelbrot, urigem Landbrot backen Sie sich alles einfach selbst. Bilder, Tipps und Tricks rund ums Backen mit dem OMNIA, sowie alternative Rezeptadaptionen ergänzen dieses ansprechende Backbuch. **Nr. 39304 14,95**

3. OMNIA Backbuch - Leckereien Kuchen & Torten. Sowohl das Backen als auch das Genießen macht glücklich. Speziell für den OMNIA Campingbackofen entwickelt. Ein Kuchenbackbuch, mit mehr als 40 Ideen, für den OMNIA Campingbackofen. 64 Seiten und über 40 Rezepten. **Nr. 39800 14,95**

4. OMNIA Kochbuch - Herzhaftes Fleisch & Fisch. Die besten Fleisch- und Fischgerichte. Alle Rezepte wurden eigens auf die Möglichkeiten dieses mobilen Backofens abgestimmt und sorgen unterwegs für höchste kulinarische Genüsse, egal ob auf dem Campingplatz oder während eines Roadtrips. Die variantenreichen Rezepte werden Schritt für Schritt einfach erklärt. Mit praktischen Tipps zu Grundtechniken und Anwendung des Backofens. 64 Seiten. **Nr. 39801 14,95**

5. OMNIA Auflauf, Quiche, Pizza & Co. Das Buch enthält über 40 Rezepte extra für den OMNIA Campingbackofen, einfach zum Nachmachen, farbig bebildert. Eine gelungene Mischung aus Klassikern und originellen Variationen. Rezepte mit Schritt für Schritt Anleitung und vielen alternativen Rezeptvorschlägen. 64 Seiten. **Nr. 39101 14,95**

6. OMNIA Leicht & Fit - genussvoll essen. Für eine ausgewogene Ernährung braucht es weder strenge Regeln noch Essenspläne. Ein paar einfache Leitlinien sind genug, um gesund und fit zu bleiben. Dies ist kein Diätbuch. Es vermittelt hilfreiches Wissen einer gesünderen Ernährung ohne dogmatisch zu sein. Über 30 Rezepte. **Nr. 49615 14,95**

7. Das OMNIA Kochbuch. Das Kochbuch enthält 50 sorgfältig ausgewählte Rezepte, die speziell für den OMNIA Campingbackofen entwickelt wurden. Auf insgesamt 132 liebevoll gestalteten Seiten zeigt das Buch, wie vielseitig der kleine Backofen auf Reisen tatsächlich ist – von herzhaften Fleisch- und Fischgerichten über kreative vegetarische Mahlzeiten bis hin zu unkomplizierten Backideen für jeden Tag. **Nr. 49618 19,50**



8



9



10

8. Campingküche mit 5 Zutaten. Das Allerwichtigste beim Campen: wenig Ballast. Und das Allerallerwichtigste: Immer was Leckeres zu essen, aber bitte so, dass für den Blick auf die Natur genügend Zeit bleibt. Ferien- und anfängertauglichen Rezepte, mit fünf Zutaten, die überall zu haben sind: von Salaten über Einheizer, wie Chilitopf, bis hin zu Süßem - alles dabei! **Nr. 31345 11,99**

9. Das VW Camper Kochbuch - THE SOUL-KITCHEN. Das VW Camper Kochbuch ist viel mehr als ein vielseitiges Kochbuch für Reisende im Bulli. Enthält sowohl leckere Rezepte für den Campingkocher und Schlemmereien für Grill und Lagerfeuer, als auch zahlreiche nützliche Checklisten zur Planung der Reise, zur kreativen Freizeitgestaltung oder auch zum Einkaufen unterwegs. **Nr. 44356 29,95**

10. Yes we camp! - Das Outdoor-Kochbuch. Mit zwei Kochplatten, Topf, Pfanne, Grill und wenigen guten Zutaten gelingen mit der Yes we camp! Outdoor-Küche überall schmackhafte Gerichte für Groß und Klein, Vegetarier und Allesesser. Über 130 schnelle und unkomplizierte Rezepte und jede Menge Tipps für einen perfekt gelingenden Camping-Urlaub. **Nr. 30320 12,—**







Grillen, Kochen & Haushalt

Grills & Zubehör
Seite 178 - 191

Kocher & Zubehör
Seite 192 - 200

Kochmulden & Spülbecken
Seite 201 - 207

Backöfen
Seite 208

Haushaltsgeräte
Seite 209 - 214

Wasser- und Flötenkessel
Seite 215

Kochtopfsets
Seite 216 - 228

Melamingeschirr
Seite 229 - 247

Besteck
Seite 231, 247

Gläser
Seite 248 - 250

Trink- & Thermoflaschen
Seite 251

Faltbare Küchenhelfer, Eimer & Geschirrabtopfer
Seite 252 - 255

Geschirrsicherung
Seite 256 - 257

Haushaltshelfer
Seite 258 - 261

Mülleimer, Schaufel & Besen
Seite 262 - 263

Wäschetrockner
Seite 264 - 265

Transporthilfen
Seite 266

Gasgrill DEVIL BBQRUISER





1. DEVIL BBQRUISER HT REVERSIBLE GRID. Der Devil BBQruiser HT ist der ultimative tragbare Outdoor-Gasgrill für Camper, die viel unterwegs sind! Er ist auf drei verschiedene Höhen verstellbar. Mit seinen hochwertigen Materialien und innovativen Design-merkmalen ist dieser Grill Ihre Eintrittskarte zu brutzelnden, saftigen Mahlzeiten in der freien Natur. Er ist kompakt und leicht, lässt sich einfach einpa-cken und transportieren, und seine leistungsstarken Brenner sorgen dafür, dass Ihre Speisen immer köstlich zubereitet werden.

- Leistung 4 kW
- Gasverbrauch 290 g/h
- Abmessungen 62 x 59 x 99,6 cm
- Gewicht 11,6 kg

Betriebsdruck 30 mbar	**Nr. 40180**	**239,—**
Betriebsdruck 50 mbar	**Nr. 40181**	**239,—**

2. DEVIL BBQRUISER LT. Der Devil BBQruiser LT ist die Tischversion der HT-Ausführung. Konstruktions- und Grilleigenschaften bleiben unverändert.

- Leistung 4 kW
- Gasverbrauch 290 g/h
- Abmessungen ø 47 x 43 cm
- Gewicht 7 kg

Betriebsdruck 30 mbar	**Nr. 40182**	**219,—**
Betriebsdruck 50 mbar	**Nr. 40183**	**219,—**

3. BBQRUISER LEG KIT. Standbein-Kit mit Ablage um den BBQruiser LT in den BBQruiser HT zu verwan-deln. **Nr. 40184** **29,95**

4. DEVIL BBQRUISER HT CLASSIC GRID.

- Tragbare Konstruktion ohne Deckel
- Runder Grillrost mit Antihaftbeschichtung
- Abnehmbare Beine für kompakte Aufbewahrung
- Niveauregulierung - ein höhenverstellbares Bein
- Inklusive Tragetasche
- Leistung 4 kW
- Gasverbrauch 290 g/h
- Abmessungen 62 x 59 x 99,6 cm
- Gewicht 10,5 kg

Betriebsdruck 30 mbar	**Nr. 40186**	**239,—**
Betriebsdruck 50 mbar	**Nr. 40187**	**239,—**

5. DEVIL BBQRUISER HT ROUNDGRID.

- Tragbare Konstruktion
- Rundes Gitter mit Antistick-Beschichtung
- Deckel mit integriertem Thermometer
- Abnehmbare Beine für kompakte Aufbewahrung
- Niveauregulierung - ein höhenverstellbares Bein
- Inklusive Tragetasche
- Leistung 4 kW
- Gasverbrauch 290 g/h
- Abmessungen 62 x 59 x 99,6 cm
- Gewicht 11,6 kg

Betriebsdruck 30 mbar	**Nr. 40188**	**264,—**
Betriebsdruck 50 mbar	**Nr. 40189**	**264,—**

6. DEVIL BBQRUISER HT ROUNDPAN.

- Tragbare Konstruktion
- Runde Pfanne mit Antistick-Beschichtung
- Deckel mit integriertem Thermometer
- Abnehmbare Beine für kompakte Aufbewahrung
- Niveauregulierung - ein höhenverstellbares Bein
- Inklusive Tragetasche
- Leistung 4 kW
- Gasverbrauch 290 g/h
- Abmessungen 62 x 59 x 99,6 cm
- Gewicht 11,6 kg

Betriebsdruck 30 mbar	**Nr. 40190**	**269,—**
Betriebsdruck 50 mbar	**Nr. 40191**	**269,—**

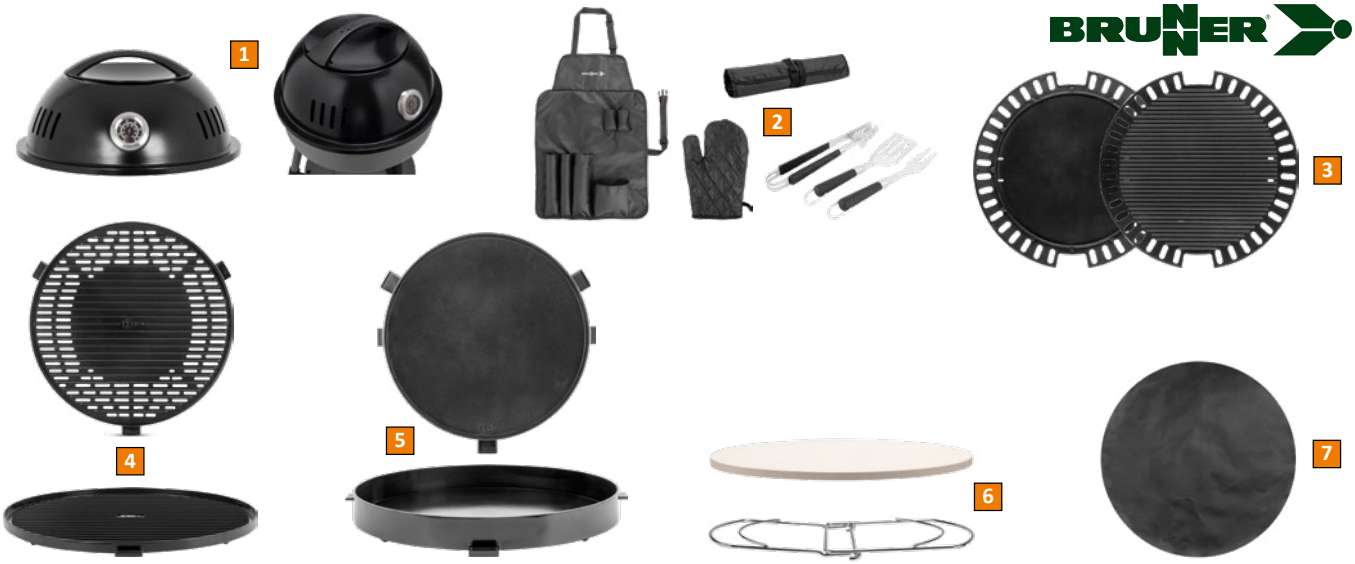

1. BBQRUISER DOME. Große Haube für BBQruiser Grills.
- Hitzeresistente Beschichtung
- Integriertes Thermometer
- Hitzeresistenter Griff mit internem Hitzeschild
- Als Windschutz verwendbar
- Mit seitlichen Belüftungsschlitzen
- Abmessungen ø 47 x H22,5 cm
- Gewicht 2,1 kg

Nr. 40192 **56,95**

2. Grillbesteck BRASEIRO. Kompaktes Grillbesteck aus rostfreiem Stahl mit hitzebeständigen Kunststoffgriffen. Ideal zum Wenden von Speisen auf dem Grill. Dank der ergonomischen Form der Griffe liegt dieses Grillbesteck-Set gut in der Hand und bietet eine hervorragende Kontrolle beim Grillen. Im Lieferumfang ist eine praktische Tasche enthalten, welche zur Aufbewahrung und Transport dient, die sich allerdings auch in eine praktische Schürze verwandeln kann. Packmaß ø 8 x 42 cm. Gewicht 645 g.

Nr. 40193 **39,95**

3. REVERSIBLE PLATE. Runde Grillplatte, die beidseitig verwendet werden kann. Geeignet für alle BBQruiser Grillmodelle. Eine Seite gerippt - eine Seite flach. Mit Keramik-Beschichtung. Abmessungen ø 46 x H1 cm. Gewicht 2 kg. **Nr. 40194** **54,95**

4. RIBBED GRILL PLATE. Gerippte Grillplatte passend für alle BBQruiser Grillmodelle. Mit Keramik-Beschichtung. Abmessungen ø 42 x H1,5 cm. Gewicht 1,6 kg. **Nr. 40195** **64,95**

5. ROUND PAN. Runde Pfanne, geeignet für alle BBQruiser Grillmodelle. Mit Keramik-Beschichtung. Abmessungen ø 40 x H4,5 cm. Gewicht 1,8 kg.

Nr. 40196 **64,95**

6. PIZZA PLATE BBQRUISER. Die Pizzaplatte BBQ ist das ultimative Zubehör für den tragbaren BBQruiser Grill von Brunner. Gefertigt aus natürlichem Cordierit, bietet diese langlebige, geruchsneutrale Platte einzigartige Temperaturbeständigkeit und gleichmäßige Wärmeverteilung. Seine Porosität garantiert eine effiziente Feuchtigkeitsaufnahme, so dass die Pizzakruste jedes Mal perfekt gegart und knusprig wird. Erleben Sie den wahren Geschmack einer holzbefeuerten Pizza direkt auf Ihrem Campingplatz. Abmessungen ø 34 x H1,5 cm. Gewicht 2,26 kg.

Nr. 40197 **29,95**

7. Antihaft-Grillmatte NOSTIK. Die Antihaft-Grillmatte ist ein wahrer Glücksgriff für Kochabenteuer im Freien. Sie besteht aus 100 % PFOA-freiem Material und bietet eine sichere und haltbare Oberfläche für das Grillen ohne lästiges Anhaften von Lebensmitteln. Die Matte ist so konzipiert, dass sie nahtlos auf die BBQruisers-Grillplatten passt und einen festen und sicheren Sitz gewährleistet, was sie zu einer vielseitigen Wahl für den Einsatz auf Holzkohle-, Elektro- und Gasgrills macht. Die wiederverwendbare und spülmaschinenfeste Matte macht die Reinigung zum Kinderspiel, so dass Sie sich ganz auf die Zubereitung köstlicher Gerichte konzentrieren können. Universell auf runden Grills einsetzbar. ø 46 cm.

Nr. 40198 **6,90**





1. Einweg- und Picknickgrill. Einweggrill mit Grillkohle und Anzünder. Ideal für Camping und Picknick. Grillfläche 33,5 x 22 cm. Gewicht ca. 0,7 kg.

Nr. 40100 **5,95**

2. CasusGrill. Nachhaltiger, umweltfreundlicher und biologisch abbaubarer Instant BBQ Grill. Einweg-Grillset mit Bambus-Grillrost, Hochleistungs-Grillkohle und Lavasteinen für einfaches, gesundes und umweltfreundliches Grillen. Grillbereit in nur 5 min. Grilldauer ca. 60 min. Hohe gleichmäßige Temperatur für ausgezeichnete Grillresultate. Nachhaltig und umweltschonend. Aus natürlichen Materialien: Kohle, Lavagestein, Bambus und FSC-zertifizierte Pappe. Alle Materialien sind zu 100 % biologisch abbaubar. Abmessungen 31 x 23,5 x 5,5 cm. Gewicht 1,1 kg.
Nur solange Vorrat reicht. **Nr. 40165** **10,50**

3. Faltbarer Holzkohlegrill. Dieser schwarze tragbare Grill lässt sich zu einem flachen Paket zusammenfalten und ist an den praktischen Griffen leicht zu transportieren. Mit herausnehmbarer Feuerschale, für Holzkohle oder Briketts. Der Rost aus rostfreiem Stahl hat abnehmbare Griffe, damit man sich nicht die Hände verbrennt. Er ist extrem schnell zu öffnen und lässt sich im Handumdrehen wieder zusammenklappen. Abmessungen 28 x 36,5 x 48 cm. Gewicht ca. 4 kg. **Nr. 40105** **35,95**

4. BBQ-Grill. Einfacher Holzkohlegrill. Grillrost mit abnehmbaren Griff. Durch den Windschutz, ist die Kohle vor Wind geschützt. Sortierte Farben. Grillfläche ø 33 cm. Abmessungen 35 x 35 x 43 cm. Gewicht ca. 1,3 kg. **Nr. 40222** **14,50**



TravelQ™ 240. Dieser kleine, aber mächtige mobile Grill verfügt über einen großen Grillbereich von 1.550 cm². Dank eines großen, langlebigen und leistungsstarken Edelstahlbrenners gelingt diesem kleinen Grill die perfekte Grilltemperatur. Die robusten Grillroste aus porzellanbeschichtetem Gusseisen sind mit dem bekannten und beliebten Iconic-WAVE™-Muster versehen. Der TravelQ™ 240 lässt sich ganz einfach per Knopfdruck zünden. Auch Reinigung und Aufbewahrung sind dank einfachem Zugriff auf den Feuerkasten, herausnehmbarer Auffangschale und einklappbaren Beinen ein Kinderspiel. Ergonomischer Drehregler mit JETFIRE™-Zündung und ergonomisch geformter Griff für einfaches Tragen. Rechteckiger Brenner aus Edelstahl. Einklappbare Beine für bequeme Lagerung und Transportfähigkeit. Einfacher Zugang zur Reinigung des Brennkastens. Leicht zugängliche, abnehmbare Tropfschale. Leistung 2,63 kW. Gasverbrauch 191 g/h. Gasdruck 50 mbar. Grillfläche 49 x 34 cm. Abmessungen (HxBxT) 37 (70) x 66 x 47 cm. **Nr. 41216** **199,—**



TravelQ™ 285. Napoleons mobiler Gasgrill TravelQ™ 285 überzeugt. Grillen Sie bis zu 20 Hamburger auf einmal auf der 54 x 37 cm großen Grillfläche. Sie müssen nichts aufbauen oder vorbereiten. Alles, was Sie brauchen, ist Propangas. Das stylische, vollschwarze Finish passt zu Ihrem Außendekor. Durch das Design mit hohem Deckel aus Aluminiumguss können Sie das mobile Grillen auf eine ganz neue Gourmet-Ebene bringen. Grillen Sie dank der beiden getrennt regulierbaren Edelstahl-Brenner direkt als auch indirekt. Der hohe Deckel bietet zusätzlichen Platz in der Grillkammer und ist somit auch geeignet für das Grillen von größerem Grillgut wie z. B. ganzen Bratenstücken. Die WAVE™-Grillroste aus porzellanemailliertem Gusseisen speichern die Hitze optimal und sorgen für ein schönes Branding am Grillgut. Dank der klappbaren Füße ist der Grill kompakt verstaubar. 10 Jahre Garantie. Leistung 4,10 kW. Gasverbrauch 301 g/h. Gasdruck 50 mbar. Grillfläche 37 x 54 cm. Abmessungen (HxBxT) 38 (64) x 74 x 47 cm.
Nr. 44622 **279,—**



Premium-Abdeckhaube für TravelQ™-Serie. Mit dieser robusten, wasserfesten Premium-Grillabdeckung für TravelQ™ 285 schützen Sie Ihren mobilen Grill. Das Gewebe dieser Abdeckung reißt nicht und die verbesserten UV-Filter bieten den perfekten Schutz gegen Ausbleichen. Die Premium-Abdeckhaube bietet unschlagbaren Wetterschutz für Ihren Grill - das ganze Jahr über. Zusätzlich erhalten Sie eine auf 3 Jahre begrenzte Garantie. Robuster, wasserabweisender Stoff mit Lüftungsschlitzen und Hängeschlaufen. **Nr. 41218** **39,95**



Wohnwagen-Adapterset TravelQ 285 Serien. Verbinden Sie Ihren mobilen Grill der TravelQ™285-Serie mit Ihrem Wohnwagen. Dieser flexible, 3 m lange Schlauch ist für die Verwendung im Wohnwagen oder Reisemobil mit vorhandener Gassteckdose geeignet und stellt sicher, dass die konstante Gas-Zufuhr geregelt ist. **Nr. 44624** **34,95**

NAPOLEON
PREMIUM BBQs



TravelQ™ 285X. Dieser Grill bietet alles, was Sie für perfektes mobiles Grillen brauchen - geländegängige Räder, einfaches Zusammenklappen und Aufstellen, kompakte Lagerung und Halteriemen für Propangasflaschen. Der perfekte Grill für jedes Abenteuer. Dieser professionelle Grill mit seiner mobilen Ausführung ist einfach unschlagbar.
10 Jahre Garantie. Leistung 4,10 kW. Gasverbrauch 301 g/h. Gasdruck 50 mbar. Grillfläche 37 x 54 cm. Abmessungen (HxBxT) 101 (131) x 112 x 51 cm.
Nr. 44623 **379,—**



Abdeckhaube TravelQ™ 285X. Premium-Abdeckhaube für den Grill TravelQ 285X. Decken Sie den Wagen ab, ohne ihn zuvor zusammenzuklappen und Ihr Grillgut herunterzunehmen und wegzustellen. Das strapazierfähige, wasserresistente Gewebe dieser Abdeckung reißt nicht und die verbesserten UV-Filter bieten den perfekten Schutz gegen ausbleichen. Die Premium-Abdeckhaube bietet unschlagbaren Wetterschutz für Ihren mobilen Grill - das ganze Jahr. Verstellbare Riemen mit Schnallen halten die Abdeckhaube an Ort und Stelle, selbst an windigen Tagen, während eine Belüftung dafür sorgt, dass Schimmelbildung vermieden wird. Dank der praktischen Aufhängeschlaufen können Sie Ihre Abdeckhaube leicht verstauen. **Nr. 44628** **69,95**

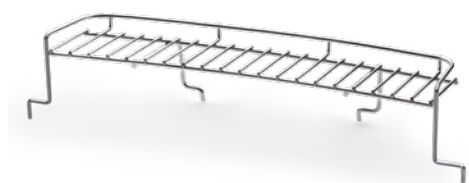

Warmhalterost TravelQ™. Der Warmhalterost TravelQ™ ergänzt die Grillfläche aller beliebten mobilen Grills um 65 cm. Die innovative Gelenkkonstruktion eignet sich ideal für die Zubereitung von Gemüse, Sandwiches, Kartoffeln und zum Erwärmen von Speisen. So kann man den Warmhalterost bei Nichtverwendung nach hinten klappen, um den Hauptgrillrost des TravelQ™ leicht erreichen zu können. **Nr. 44649** **49,95**



Pizzasteine Set. Bereiten Sie perfekte Pizzen für zwei Personen mit Napoleons Pizza-/Backsteinset mit 25 cm ø zu. Sie können beide Pizzasteine auf den Grill legen, sogar auf einen TravelQ™. Der offenporige Stein entzieht der Pizzakruste Feuchtigkeit und sorgt für knusprig-leichte Ergebnisse, genau wie eine Pizza, die in einer Pizzeria frisch zubereitet wird. Kombinieren Sie Ihren Pizzastein mit dem Napoleon Pizzaheber für optimale Ergebnisse. **Nr. 44651** **29,95**



TravelQ™ Pizzastein. Speziell für die tragbaren Grills der Serien TravelQ 285 und 240 entwickelt. Der offenporige Stein entzieht der Pizzakruste, dem Gebäck oder dem Brot Feuchtigkeit und sorgt für eine gleichmäßige Hitzeverteilung im Grill oder Backofen. Gerüche und Aromen bleiben auf der natürlichen Oberfläche nicht haften. Genau wie eine Pfanne aus Gusseisen wird dieser Stein mit der Zeit eingebrannt und entwickelt eine Antihaft-Oberfläche. Es wird empfohlen, den Stein mit warmem Wasser von Hand zu waschen, sobald er vollständig abgekühlt ist. Vermeiden Sie zu viel Spülmittel und Schrubben. **Nr. 41219** **44,95**



Pizza Heber. Der Edelstahl-Pizzawender mit großer Fläche besitzt einen einklappbaren Handgriff. Die Edelstahlkante gleitet leicht unter die Pizza, damit diese einfach bewegt werden kann. Der Griff zum Einklappen ermöglicht eine einfache, platzsparende Aufbewahrung. **Nr. 44639** **44,50**



Gussplatte TravelQ. Die Gusseisen-Grillplatte wurde speziell für die einzigartige Form des TravelQ™ entwickelt. Sie verfügt über einen praktischen Trage- und Aufbewahrungsgriff und ist mit kleinen Löchern versehen, sodass das Fett abfließen kann. **Nr. 44650** **54,95**



NEU!

Plancha Silikonformen für Eier und Omlettes. Sauber getrennt und gleichmäßig gegart: Die Silikonformen halten Eiweiß und Eigelb in Form und ermöglichen Omelettes oder Spiegeleier wie vom Profi. Hitzebeständig und leicht zu reinigen – ein Must-have für Plancha-Fans. **Nr. 41227** **12,95**



NEU!

TRAVELQ™ Grillbesteckset 3-tlg. Ideal für unterwegs: Das dreiteilige Grillbesteck im kompakten Set mit Transporttasche ist der perfekte Begleiter für Picknicks, Camping oder Balkongrillen. Spatel, Zange und Pinsel, alles griffbereit und hochwertig verarbeitet. **Nr. 41228** **39,95**



NAPOLEON
PREMIUM BBQs

Digitales Fleischthermometer. Das digitale Thermometer misst besonders schnell die Kerntemperatur des Fleisches. LED-Anzeige mit Temperaturbestimmung (-50 °C bis +300 °C), wahlweise in Celsius oder Fahrenheit, innerhalb von 4 - 5 Sekunden. **Nr. 44640** **29,95**



3-teiliges Grillkammer Reinigungsset. Eine gründliche Reinigung ist wesentlicher Bestandteil der saisonalen Wartung Ihres Grills. Erleichtern Sie sich diese Aufgabe mit dem Napoleon Reinigungssatz für Gasgrills. Der Satz enthält eine Grillrost-Winkelbürste mit einem Grillrostschaber, eine Reinigungsbürste für Brennerrohre, einen für Stahl geeigneten Feuerraumschaber und einen darin eingelagerten Bennertürreiniger. **Nr. 44638** **27,95**



NEU!

Plancha Spatelset inklusive Schaber. Dieses Set vereint Funktion und Flexibilität: Zwei Plancha-Spatel und ein robuster Schaber ermöglichen vielseitige Anwendungen – von Burgern bis zum Gemüse. Alles aus Edelstahl, durchdacht für den täglichen Einsatz. **Nr. 41229** **29,95**



Aluminiumschalen TravelQ. Schützen Sie die Fettauffangschale Ihres TravelQ™ mit dieser praktischen Einweg-Aluschale. Die Auffangschalen sollten nach 4 bis 6 Einsätzen oder nach intensivem Grillgebrauch überprüft werden. Abmessungen 16 x 16,5 cm. Verpackungsinhalt 5 Stück. **Nr. 44637** **5,95**



Napoleon Email-Reiniger. Der Napoleon Email-Reiniger entfernt hartnäckigen Schmutz und Fett von emaillierten Oberflächen und sorgt für langanhaltenden Glanz. Inhalt 500 ml. **Nr. 41221** **12,95**
(Grundpreis pro l 25,90)

Napoleon Grillraum-Reiniger. Der Napoleon Grillraum-Reiniger ist speziell für die Innenreinigung des Grillraums konzipiert und löst eingebrannte Rückstände zuverlässig. Inhalt 500 ml. **Nr. 41222** **12,95**
(Grundpreis pro l 25,90)

Napoleon Edelstahl-Reiniger. Mit dem Napoleon Edelstahl-Reiniger bringen Sie alle Edelstahlflächen zum Strahlen. Inhalt 500 ml. **Nr. 41223** **19,95**
(Grundpreis pro l 39,90)

Napoleon Grillrost-Reiniger. Der Napoleon Grillrost-Reiniger entfernt hartnäckige Anhaftungen von den Grillrosten und sorgt so für perfekte Grillbedingungen bei jedem Einsatz. Inhalt 500 ml. **Nr. 41224** **12,95**
(Grundpreis pro l 25,90)



1. nomadiQ BBQ Gasgrill. Der nomadiQ ist schick, stylisch und praktisch und kann daher überall eingesetzt werden, auf dem Campingplatz, im Park, beim Wochenendausflug oder auf dem Balkon. Trotz seines geringen Gewichts und der sehr kompakten Bauweise bietet er eine überraschend großzügige Grillfläche, auf der Sie problemlos für mindestens 12 Freunde grillen können. Zum Lieferumfang gehören Gasschlauch, Druckverteiler, Auffangschalen, Schultergurt und Anleitung. Nur eine passende Gaskartusche wird zum Grillen benötigt. Der nomadiQ ist einzigartig im Vergleich zu anderen tragbaren BBQs. Sie können auf ihm nicht nur grillen, sondern auch kochen. Das innovative faltbare Design schafft eine doppelte Grill- oder Kochfläche. Die Temperatur eines jeden Teils kann separat geregelt werden. Dank der Antihaftbeschichtung lassen sich die Flächen nach dem Gebrauch mühelos reinigen. Durch das einzigartige faltbare Design ist der BBQ sehr kompakt und da er aus hochwertigem Aluminium gefertigt ist, ist er auch sehr leicht. Grillfläche 1.460 cm². Leistung 3,2 kW. Abmessungen 41 x 61 x 19 cm. Packmaß 41 x 13 x 36 cm. Gewicht 5,6 kg.

Nr. 40321 **319,—**

2. nomadiQ E-BBQ Elektrogrill. Eine Evolution in der Welt der Elektrogrills ist der NomadiQ E-BBQ. Der Elektrogrill von nomadiQ garantiert echten Grillgenuss dank optimaler Leistungsverteilung auf zwei separat bedienbare Grillbereiche. Anschließen und schon kann der Grillspaß beginnen. Auch für den heimischen Balkon oder die Terrasse ist der Elektrogrill von nomadiQ die ideale Lösung. Der Elektrogrill wird in einer schönen, recycelbaren Geschenkbox geliefert, komplett mit Kabeln und Stecker. Die Box enthält außerdem Tropfschalen, einen Schultergurt und eine Bedienungsanleitung. Grillfläche 1.460 cm². Leistung 2,3 kW. Abmessungen 41 x 61 x 19 cm. Packmaß 41 x 13 x 36 cm. Gewicht 5,6 kg.

Nr. 40338 **319,—**

3. nomadiQ Schutzhülle. Schützen Sie Ihren nomadiQ BBQ zuverlässig vor Kratzern, Beulen und anderen Gebrauchsspuren. Die hochwertige, weiche Schutzhülle aus Polyestermaterial (100 % Polyester) schützt Ihren nomadiQ BBQ. Benutzen Sie die Hülle, um Ihren Gasgrill sicher aufzubewahren oder ihn überallhin mitzunehmen. Farbe Rot

Nr. 40322 **39,95**

4. NomadiQ Schutzhülle mit Fach. Wie zuvor, jedoch mit einem zusätzlichen Staufach.

Farbe Schwarz **Nr. 40319** **39,95**
Farbe Grün **Nr. 40318** **39,95**

5. nomadiQ geschlossene Grillplatte. Passt optimal auf den nomadiQ BBQ Gasgrill. Aus leichtem Stahl gefertigt und mit einer langlebigen emaillierten Antihaftbeschichtung versehen. Vermeiden Sie die Verwendung von Metall oder scharfen Gegenständen, um eine möglichst lange Lebensdauer zu gewährleisten. Einfach mit warmem Wasser und einem milden Reinigungsmittel zu reinigen.

Nr. 40324 **49,95**

6. nomadiQ Amerikanisches Pancake-Backblech. Das American Pancake-Backblech ist aus leichtem Stahl gefertigt und mit einer langlebigen emaillierten, PFAS-freien Antihaftbeschichtung versehen. Sie können damit 2 dicke amerikanische Pfannkuchen zubereiten oder 2 Eier gleichzeitig braten. Verwenden Sie Butter anstelle von Öl, um das Backblech für das beste Ergebnis einzufetten.

Nr. 40336 **49,95**



















1. nomadiQ Antihaft-Grillmatten. Die nomadiQ Grillmatte mit Antihaftbeschichtung erleichtert das Grillen, verhindert das Lebensmittel durch die Roste fallen und hält den Grill sauber. Ideal für Gemüse, Fleisch, Fisch und mehr! Leicht wiederverwendbar, feuerbeständig bei hohen Temperaturen, leicht zu reinigen, spülmaschinenfest. 3er-Pack.
Nr. 40329 19,95

2. nomadiQ Luxus-Antirutschmatte. Diese Gummi-Antirutschmatte schützt den Bereich um den nomadiQ herum vor Hitze und Fettflecken. Sie ist ideal, wenn Sie den nomadiQ BBQ als Tischgrill benutzen. Die hochwertige Antirutschmatte ist geruchsneutral und leicht zu reinigen. Abmessungen (LxBxH) 60 x 45 x 0,5 cm. Gewicht 0,65 kg.
Nr. 40335 36,95

3. nomadiQ BBQ Reinigungskit. Mit dem nomadiQ Reinigungsset können Sie den nomadiQ Grill besonders einfach und gründlich reinigen. Selbst schwer zugängliche Stellen lassen sich dank der speziellen Bürstenform mühelos erreichen. Die Ecken der Reinigungsbürste sind exakt auf die Rippen des Gitters abgestimmt, sodass sich festsitzendes Fett und hartnäckige Verschmutzungen problemlos lösen lassen. Das Reinigungskit besteht aus 1 x Spezialbürste und 1 x Tuch. **Nr. 40354 29,95**

4. nomadiQ tragbarer Outdoor-Kocher. Der professionelle 2-Flammen-Kocher ist einfach zu bedienen, kompakt, faltbar und tragbar. Ideal beim Camping, Radfahren, Wandern, Angeln oder anderen Outdoor-Aktivitäten. Der Kocher wird komplett mit Gasschlauch und Bedienungsanleitung geliefert. Es ist lediglich eine Gaskartusche (Nr. 40353) oder ein Gasschlauch für den Betrieb mit einer Gasflasche (Nr. 41810) erforderlich.
Der smarte NomadiQ-Gaskocher verfügt über zwei sehr leistungsstarke Brenner mit zwei unabhängigen Temperaturreglern und lässt sich nach Gebrauch leicht reinigen. Leistung 2 x 2,2 kW.
Abmessungen 46,5 x 22 x 82 cm.
Packmaß 23 x 22 x 12,3 cm. Gewicht 2,7 kg.
Nr. 40334 159,—

5. nomadiQ Schutzhülle Outdoor-Kocher. Vermeiden Sie Kratzer und Dellen. Das weiche Polyestermaterial (100 % Polyester) sorgt dafür, dass der Kocher während Transport und Aufbewahrung nicht beschädigt wird. Mit der Hülle können Sie den nomadiQ-Kocher sicher aufbewahren oder bequem überall hin mitnehmen. **Nr. 40337 29,95**

6. nomadiQ Schutzhülle Outdoor-Kocher mit Fach. Wie zuvor, jedoch mit einem zusätzlichen Staufach und Tragegurt. **Nr. 40361 39,95**

7. nomadiQ Kocher-Windschutz. Dieser clevere Windschutz wurde speziell für den nomadiQ Outdoor-Kocher entwickelt. Er lässt sich kompakt zusammenfalten und kann dadurch problemlos im Rucksack oder in der Tragetasche verstaut werden. Trotz seines leichten Designs steht er überraschend stabil und sorgt dafür, dass das Kochen im Freien, selbst bei windigem Wetter, zuverlässig möglich bleibt. **Nr. 40339 19,95**

8. nomadiQ Gaskartusche. Gaskartusche für den nomadiQ BBQ Gasgrill und den nomadiQ Outdoor-Kocher. Inhalt 500 g. **Nr. 40353 8,40**
(Grundpreis pro kg 16,80)

9. nomadiQ Gasschlauch für Gasflasche. Damit können Sie Ihren nomadiQ BBQ über den serienmäßigen nomadiQ Splitschlauch mit Druckverteiler (beim Gasgrill enthalten) direkt an eine 5- oder 11-kg Gasflasche anschließen. Länge 150 cm.
Nr. 41810 29,95

10. nomadiQ Gasschlauch für Gassteckdose. Damit können Sie Ihren nomadiQ BBQ über den serienmäßigen nomadiQ Splitschlauch mit Druckverteiler (beim Gasgrill enthalten) direkt an die Gassteckdose eines Reisemobils anschließen. Länge 300 cm.
Nr. 40327 29,95

CAMPINGAZ Gasgrillgeräte









COMPACT
Der Campingaz® Compact überzeugt mit seinem eleganten Design und dem optimalen Preis-Leistungs-Verhältnis. Die 3 starken Brenner aus aluminisiertem Stahl heizen die gesamte Grillfläche gleichmäßig ein. Die optimale Hitzeverteilung ermöglicht es jeden Zentimeter der Grillfläche effizient zu nutzen und Grillgut gleichmäßig zu garen. Nach dem Grillen sind beide Seitentische des Grills für eine platzsparende Lagerung abklappbar. Die zwei großen Rollen ermöglichen einen mühelosen Transport.

SELECT SERIE
Das Select-Sortiment macht es leicht, den richtigen Grill zu finden! Ob 3 oder 4 Brenner für kleine oder größere Familien zu einem guten Preis-Leistungs-Verhältnis, lassen die Grills keine Wünsche offen. Das Select-Sortiment bietet für jeden etwas.

4 SERIES
Die 4 Series verfügt über viele innovative Eigenschaften, wie z. B. dem verbesserten InstaClean Aqua und der Blue Flame Power Brennertechnologie für noch bessere Performance. In allen Gasgrills der 4 Serie ist die clevere und innovative Campingaz® InstaClean Aqua Technologie verbaut. Dank des Wassers wird das Reinigen nach dem Grillen zu einer Kleinigkeit.

Unsere Auswahl an Zubehör für die Campingaz® Grills finden Sie auf Seite 187

	1. Compact 3 L	2. Select 4 L	3. 4 Series Premium	4. 4 Series Onyx S
Leistung	7,5 kW	12 kW	13,6 kW	13,6 kW + 2,3 kW
Anzahl Brenner	3	4	4	4
Brennerart	Aluminisierte Stahl-Rohrbrenner	Edelstahl-Rohrbrenner	Blue Flame Power Brenner aus Edelstahl	
Gasverbrauch	546 g/h	873 g/h	972 g/h	972 g/h + 167 g/h
Zündungsart	Piezo	Piezo	Elektronisch	InstaStart
Abklappbare Seitenablage(n)	Ja, 2x	Ja, 2x	Ja, 2 x	Ja, 1 x links
Material	Deckel aus lackiertem Stahl & lackiertem Aluminium / Wagen aus lackiertem Stahl			
Gasflaschenplateau	Nein	5 kg	11 kg	11 kg
Optionale Abdeckhaube	Classic S (Nr. 41203)	Premium L (44123)	Premium XL (Nr. 44125)	Premium XL (Nr. 44125)
Grillfläche	61 x 35 cm (2.135 cm²)	75 x 40 cm (3.000 cm²)	72 x 46 cm (3.312 cm²)	72 x 46 cm (3.312 cm²)
Abmessungen offen (BxTxH)	124,2 x 55 x 135 cm	142,7 x 65,6 x 142,5 cm	157 x 69 x 148 cm	157 x 70 x 150 cm
Abmessungen geschlossen (BxTxH)	91 x 53 x 108 cm	110 x 57 x 112,5 cm	111 x 60 x 119 cm	111 x 64 x 121 cm
Gewicht	27 kg	46 kg	70 kg	82,5 kg
Lieferumfang	Schlauch, Druckregler 50 mbar			
Nr.	**41202**	**41212**	**44113**	**43400**
Preis	**299,—**	**439,—**	**699,—**	**899,—**

Tischgrill Attitude

















Der **Campingaz® Attitude** ist ein Tischgrill, der eleganten sowie urbanen Style mit professionellem Grillen verbindet und zudem kompakte und transportable Maße hat. Der Attitude ist intuitiv designt für müheloses Grillen und bietet mit der Even Temp Technologie dank der Campingaz® Blue Flame Brenner eine gleichmäßige Hitzeverteilung. Weiterhin vereinfacht das Thermometer ein präzises Hitzemanagement und hilft dabei das Grillgut optimal zuzubereiten. Unter dem eleganten Deckel des Attitude LX Modells verbirgt sich ein Grillrost mit Culinary Modular Einsatz. Mit dem Culinary Modular Zubehör können Sie Ihre Kreativitat frei entfalten und Optionen, wie einen Pizzastein oder gusseiserne Pfanne nutzen. Nach dem Grillen stellt das InstaClean System eine einfache und reibungslose Reinigung sicher - einfach die Teile in die Spülmaschine räumen und fertig.

1. Gasgrill Attitude 2100 LX. Analoge Temperaturanzeige, 2 Blue Flame Brenner (Aluminisierter Stahl), elektronische Zündung, Grillfläche 58 x 36 cm, Leistung 5 kW, Gasverbrauch 360 g/h.
Abmessungen (BxTxH) offen 65 x 69 x 73 cm, geschlossen 65 x 52 x 36 cm. Gewicht 24,2 kg. Lieferumfang inklusive Schlauch und Druckregler 50 mbar. **Nr. 44120 369,—**

2. Gasgrill Attitude 2GO CV. Trotz seiner kompakten Maße und des Kartuschenbetriebs, vereint der Attitude 2GO CV viele Eigenschaften eines großen Gasgrills. Durch den eleganten Deckel garantiert er auch ein schnelles und effektives Aufwärmen des Grillinnenraums. Eine Reinigung wird durch die von vorne entnehmbare Fettauffangschale vereinfacht. Mit Piezozündung, analoger Temperaturanzeige, Blue Flame Brenner (Edelstahl), Grillfläche 58 x 36 cm, Leistung 2,4 kW, Gasverbrauch 175 g/h.
Abmessungen (BxTxH) offen 59 x 47 x 61 cm, geschlossen 59 x 52 x 36 cm. Gewicht 13,9 kg.
Lieferumfang inklusive Schlauch und Easy-Click Regler für Kartuschenbetrieb.
Nr. 43312 229,—

3. Gasgrill Attitude 2Go R. Hervorragend gleichmäßige Hitzeverteilung dank des individuell angepassten Campingaz® Blue Flame Brenner. Blue Flame Brenner garantieren einen effizienten und ökonomischen Gasverbrauch. Integrierte Temperaturanzeige im Deckel hilft beim Hitzemanagement. Piezozündung für leichten Start. Die von vorne entnehmbare Fettauffangschale ermöglicht eine schnelle und einfache Reinigung. Clevere weiche und runde Griffe für einfaches Tragen. R-Version mit Flaschenbetrieb. Grillfläche 48 x 26 cm, Leistung 2,4 kW, Gasverbrauch 175 g/h.
Abmessungen (BxTxH) offen 59 x 46 x 61 cm, geschlossen 59 x 39 x 36 cm. Gewicht 13 kg.
Lieferumfang inklusive Schlauch.
Nr. 41213 229,—

4. Attitude 2Go Electric. Mehr Flexibilität: Zertifiziert für die Nutzung im Innen- und Außenbereich. InstaClean System ermöglicht einfache Reinigung. Eleganter schwarzer Deckel aus Aluminiumdruckguss erhält die Hitze und ermöglicht ein effektives Grillen. Gleichmäßige Wärmeverteilung durch Elektrisches Heizsystem von Campingaz®. Im Grillrost integrierter Schutz für Heizelement reduziert Aufflammen deutlich. Grillfläche 48 x 26 cm, Leistung 2 kW.
Abmessungen (BxTxH) offen 59 x 47 x 61 cm, geschlossen 59 x 40 x 36 cm. Gewicht 14 kg. Kabellänge 190 cm. **Nr. 41214 269,—**

CAMPINGAZ


1

NEU!


2



3


4






5

1. CAMPINGAZ® Plancha Sigma 1 CV. Einige der gesündesten und schmackhaftesten Gerichte stammen aus der mediterranen Küche, einer Mischung von südeuropäischen Einflüssen aus Griechenland, Spanien, Italien und Frankreich. Campingaz® Planchas werden in Frankreich entwickelt und in Italien hergestellt - zwei Länder, in denen gutes Essen auch gerne mit Spaß am Kochen verbunden wird. Alle Modelle versprechen eine gleichmäßige Hitzeverteilung für ein rundum schönes Grillen.

- Vormontiert und sofort einsatzbereit - kein Werkzeug erforderlich - Schlauch, Druckregler und Batterie sind im Lieferumfang enthalten
- Emaillierte Gusseisengrillfläche bietet großzügigen Platz und hohe Widerstandsfähigkeit: 30 x 45 cm (1.350 cm²)
- Gleichmäßige Hitzeverteilung dank der Campingaz® Blue Flame Burner Technologie
- Spülmaschinengeeignete Fettauffangschale für eine schnelle und einfache Reinigung
- Elektronische Zündung mit Batterien, die im Lieferumfang enthalten sind
- Integrierte Griffe erleichtern Transport und Lagerung
- Verstellbare Füße - 2 höhenverstellbare Füße hinten und 4 zusätzliche höhenverstellbare Pins unter der Grillplatte zur optimalen Ausrichtung
- Der vielseitige Grilldeckel kann beim Grillen und als Schutzdeckel verwendet werden
- Zündung: Elektronisch
- Lieferumfang inklusive Schlauch und Regler
- Leistung 2,8 kW, Gasverbrauch 204 g/h

Abmessungen (BxTxH) offen 66 x 46 x 51 cm, geschlossen 66 x 39 x 21 cm. Gewicht 15,5 kg.
Nr. 41226 229,—

2. CAMPINGAZ® Plancha Othello 1 CV. Wie zuvor, jedoch ohne Deckel und die Grillfläche ist aus emailliertem Stahl.
Abmessungen (BxTxH) offen 66 x 39 x 20 cm.
Gewicht 10,5 kg. **Nr. 41225 179,—**

3. CAMPINGAZ® 360 Grill CV. Gaskartuschen betriebener Tischgrill mit flachem Design, der ein 360° Grillerlebnis ganz bequem im Sitzen vom Tisch aus ermöglicht. Er bietet umfangreiche Grill- und Kochmöglichkeiten mit der integrierten, gerippten Grillplatte, einer flachen Kontaktgrillplatte sowie Topfträgern zum Kochen wie auf dem Herd. 360-Ringbrenner mit hervorragender Flammenverteilung für gleichmäßige Hitzeverteilung. Mit langlebigem Aluminium-Druckguss-Wenderost und spülmaschinenfester Feuer-/Wasserschale. Mit Piezo-Zündung. Lieferumfang inklusive Schutzdeckel, Tragetasche, Schlauch und Regler. Grillfläche ø 700 cm² (ø 30 cm). Leistung 2,2 kW, Gasverbrauch 175 g/h. Brenndauer mit CV 470 Plus 2 h 45 min. Abmessungen (BxTxH) 35 x 35 x 16 cm. Gewicht 4,7 kg. **Nur solange Vorrat reicht.**
Farbe Anthrazit **Nr. 43100 109,—**
Farbe Kupfer **Nr. 43102 109,—**

4. CAMPINGAZ® Tour & Grill CV Plus. Der Campingaz® Tour & Grill CV Plus ist der perfekte tragbare Grill für unterwegs, ohne Kompromisse bei der Leistung einzugehen. Die aus emailliertem Stahlrost bestehende Grillfläche beträgt 1.200 cm² und die Edelstahlbrenner erzeugen in Kombination mit der CV-Kartusche eine Leistung von 2,4 kW. Nutz den leichten Grill entweder als Tischgrill oder bei begrenztem Platz als Standgrill. Um den Tour & Grill CV Plus als Standgrill zu nutzen, müssen lediglich die Stahlbeine und die Ablagefläche eingeklickt werden. Der Grill verfügt über eine spülmaschinenfeste, herausnehmbare Fettauffangschale, integrierten Griffen für den einfachen Transport und Silikonfüßen für rutschfesten Halt beim Grillen oder dem Transport. Mit Blue Flame Brenner aus Edelstahl und Piezo-Zündung. Lieferumfang inklusive Schlauch und Easy Clic Regler für Kartuschenbetrieb.
Grillfläche 1.200 cm² (47 x 25,5 cm). Leistung 2,4 kW, Gasverbrauch 175 g/h. Betrieb mit CV 470 Plus Kartusche. Abmessungen (BxTxH) offen 59 x 52 x 103 cm, geschlossen 59 x 49 x 79 cm.
Gewicht ca. 10 kg. **Nr. 41183 199,—**

5. CAMPINGAZ® Koffergasgrill 400 SGR. Kochen und Grillen zur gleichen Zeit - kein Problem für den Koffergasgrill SGR. Die drei Flammen oben dienen als Herdplatten, während darunter ein Hähnchen am Spieß oder leckerer Fisch auf dem Grillrost gegrillt wird. Auch Toast kann ohne Probleme auf dem Grillrost zubereitet werden. Der SGR ist ein kompaktes, vielseitig einsetzbares Kochgerät für jeden Urlaub, voll ausgestattet, mit praktischen Details und verpackt in ein modernes Design.
Besondere Merkmale: Regelung der Grilltemperatur, Hitzeabstrahlung von oben, Grillfläche in drei Höhenpositionen verstellbar. Mit Fettauffangtablett. Grillfläche 53 x 29 cm. Mit Rohrbrenner aus Stahl ausgestattet. Betriebsdruck 50 mbar. Leistung 5,2 kW, Gasverbrauch 378 g/h. Brenndauer 14 h (5 kg Gasflasche). Zündung: Piezo. Lieferumfang inklusive Schlauch 80 cm, Drehspieß und Drehspießmotor (Batterien nicht im Lieferumfang enthalten). Hinweis: nicht für den Einsatz in geschlossenen Räumen geeignet. Abmessungen (BxTxH) offen 77 x 54 x 108 cm, geschlossen 66 x 40 x 17,5 cm.
Gewicht 10,7 kg. **Nr. 41187 195,—**

CAMPINGAZ Grillzubehör







NEU!





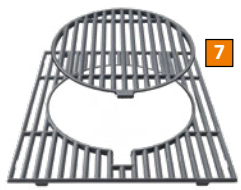

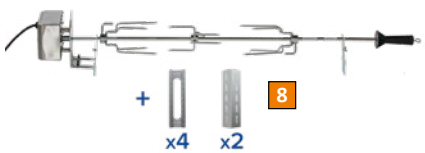







BBQ Premium Abdeckhaube Attitude. Die Premium Abdeckhaube Attitude schützt den Grill vor Sonne, Hitze, Regen und Kälte. Sie ist wasserabweisend und atmungsaktiv - Kondenswasser wird nach außen gelenkt, während Wasser von außen nicht nach innen durchdringen kann. Mit Zugschnur zur sicheren Befestigung am Grill. Material Oxford Polyester 300 D mit PU-Beschichtung (100 % Polyester).

1. BBQ Premium Abdeckhaube Attitude 2100. Abmessungen 66 x 51 x 35 cm.
Nr. 44121 **37,95**

2. BBQ Premium Abdeckhaube Attitude 2GO. Abmessungen 59 x 39 x 36 cm.
Nr. 44271 **31,95**

3. Deluxe Trolley. Wer auf dem Attitude grillen möchte, sollte auf den Deluxe Trolley nicht verzichten. In optimaler Arbeitshöhe können Sie Ihr Grillgerät perfekt in Szene setzen und der ausklappbare Seitentisch steht Ihnen als zusätzliche Arbeitsfläche zur Verfügung. Im Deluxe Trolley lässt sich eine Gasflasche von bis zu 11 kg verstauen und dank der zwei großen und robusten Räder lässt sich der Trolley einfach transportieren. Passend für alle Plancha und Attitude Grills. Grillhöhe mit Attitude 93,5 cm. Abmessungen (BxTxH) offen 120 x 63 x 73 cm, geschlossen 73 x 63 x 73 cm. Gewicht 22 kg. **Nr. 44146** **229,—**

4. Premium Compact Plancha Abdeckhaube. Die atmungsaktiven Plancha Abdeckhauben aus Polyester schützen vor Sonne, Regen, Kälte und Hitze. Sie werden mit einer Tasche geliefert und besitzen einen Kordelzug mit Kordelstopper, um die Haube perfekt der Plancha-Form anzupassen. Passend für Plancha Sigma 1 CV und Othello 1 CV. Abmessungen 66 x 51 x 21 cm. **Nr. 41232** **29,95**

5. Abdeckhaube Classic S. Die Classic Abdeckhaube schützt den Grill vor Sonne, Regen und Kälte. Hergestellt aus Polyester, einem robusten, PVC-freiem und hochwertigen Material. Die Zugschnur ermöglicht eine passgenaue und sichere Befestigung am Grill. Abmessungen 124 x 52 x 118 cm.
Nr. 41203 **39,95**

6. Abdeckhaube Premium. Die Premium-Abdeckhauben schützen den Grill vor Sonne, Hitze, Regen und Kälte. Sie sind wasserabweisend und atmungsaktiv - Kondenswasser wird nach außen gelenkt, während Wasser von außen nicht nach innen durchdringen kann.
Premium M. Abmessungen 140 x 62 x 118 cm.
Nr. 41215 **59,95**
Premium L. Abmessungen 146 x 62 x 118 cm.
Nr. 44123 **64,95**
Premium XL. Abmessungen 159 x 62 x 118 cm.
Nr. 44125 **69,95**

7. Culinary Modular Basis, matt aus Gusseisen. Statten Sie Ihren Gasgrill mit der Culinary Modular Basis aus und setzen Sie im Handumdrehen Zubehörteile wie den Pizzastein, Hähnchenbräter oder Pfanne mit Grillrost ein. Einfach den inneren Ring entnehmen und austauschen – für noch mehr Abwechslung in Ihrer Grillküche. Material: Gusseisen. Abmessungen 45 x 39 cm. **Nr. 44129** **54,95**

8. Culinary Modular Drehspieß Set. Set bestehend aus Elektromotor und Drehspieß. Mit dem robusten Spieß können Fleischstücke von bis zu 3 kg gegrillt werden. **Nr. 44137** **119,—**

9. Culinary Modular Pizzastein. Den Pizzateig auf der Edelstahlplatte ausrollen und zusamen mit dem Pizzastein aus Keramik in den vorgesehenen Ring einsetzen. Für ein perfektes Ergebnis bitte Deckel schließen. Mit Teigrad. Abmessungen ø 29 cm.
Nr. 44130 **34,95**

10. Culinary Modular Hähnchenbräter. Befüllen Sie einfach den Zylinder mit Bier, Wein, Brühe oder Ölmischungen. Dann das Hähnchen auf den Zylinder aufsetzen und bei geschlossenem Deckel garen. Abmessungen Pfanne ø 30,5/24 cm, Zylinder ø 7/5 x 13 cm. Fassungsvermögen Zylinder 375 ml.
Nr. 44136 **29,95**

11. Culinary Modular Pfanne mit Grillrost. Vom Fleischrösten über Eintopf bis hin zu Streuselkuchen; die Culinary Modular Pfanne bietet eine Vielzahl an Möglichkeiten. Die hohen Wände minimieren Spritzer und erhalten so die Säfte für die Zubereitung von Saucen. Mit seitlichem Ausguss. Große Griffe bieten Stabilität beim Heben einer vollen Pfanne. Abmessungen ø 31,6 x 6,8 cm. **Nr. 44131** **69,95**

CAMPINGAZ















Party Grill. Die Geräte der Linie Party Grill sind eine multifunktionale Alternative zu traditionellen Kochern und kompakten Grillgeräten. Sie sind im Nu vom Kocher zum Grill umfunktioniert, sind einfach zu reinigen und in Ausführungen für den Betrieb mit Propan-, Butangasflaschen oder Ventilkartuschen erhältlich. Alle Komponenten können im Inneren des Kochers gelagert werden, um den Transport und die Lagerung zu vereinfachen.
Party Grill 200. Lieferumfang: Topfkreuz, Grillrost und Transportdeckel.
Party Grill 400. Lieferumfang: Deckel mit Wok-Funktion, Topfkreuz, wendbare Grill- und Kontaktgrillplatte, Grillrost.
Party Grill 400 Caravan Connect. Zum direkten Anschluss an die Gassteckdose des Fahrzeugs.
Party Grill 600. Lieferumfang: Topfkreuz, wendbare Grill- und Kontaktgrillplatte, Grillrost, Deckel.

Hinweis: Die Geräte sind nicht für den Einsatz in geschlossenen Räumen geeignet.

	1. Party Grill CV	2. Party Grill 200 CV	3. Party Grill 400 CV	4. Party Grill 400 R	5. Party Grill 400 Caravan Connect	6. Party Grill 600 R
Leistung	1.350 W	2.000 W	2.000 W	2.000 W	2.000 W	4.000 W
Betrieb mit	CV300 Plus CV470 Plus	CV300 Plus CV470 Plus	CV300 Plus CV470 Plus	R904, R907, Butan- oder Propangasflasche	Butan oder Propan Gasflasche, Anschluss an Gasaußensteckdose	R904, R907, Butan- oder Propangasflasche
Gasverbrauch	99 g/h	145 g/h	145 g/h	145 g/h	145 g/h	290 g/h
Siedezeit für 1 l Wasser	5 Min. und 40 Sekunden	4 Min. und 18 Sekunden	6 Min. und 5 Sekunden	6 Min. und 5 Sekunden	6 Min. und 5 Sekunden	3 Min. und 50 Sekunden
Zündungsart	Piezo im Kontrollknopf	Piezo im Kontrollknopf	Piezo im Kontrollknopf	Piezo im Kontrollknopf	Piezo im Kontrollknopf	Piezo im Kontrollknopf
Abmessungen offen (øxH)	ø 32,5 x 27 cm	ø 32 x 33 cm mit Standbeinen	ø 36 x 42 cm mit Standbeinen	ø 36 x 42 cm mit Standbeinen	ø 36 x 42 cm mit Standbeinen	ø 52 x 99 cm mit Standbeinen
Gewicht	2,3 kg	2,84 kg	4,92 kg	4,92 kg	4,92 kg	10,72 kg
Lieferumfang	Topfkreuz, abnehmbarer, antihaftbeschichteter Brat- und Grillaufsatz, Wasserschale als Fettauffangsystem	Topfkreuz, Grillrost und Transportdeckel	Deckel mit Wok-Funktion, Topfkreuz, wendbare Grill- und Kontaktgrillplatte, Grillrost, Tragetasche aus Polyester	Deckel mit Wok-Funktion, Topfkreuz, wendbare Grill- und Kontaktgrillplatte, Grillrost, Tragetasche aus Polyester, inkl. Schlauch	Deckel mit Wok-Funktion, Topfkreuz, wendbare Grill- und Kontaktgrillplatte, Grillrost, Tragetasche aus Polyester, inkl. Schlauch mit Connector	Topfkreuz, wendbare Grill- und Kontaktgrillplatte, Grillrost, Deckel, Tragetasche aus Polyester, inkl. Schlauch
Nr.	**43225**	**41103**	**41144**	**41104**	**43237**	**41107**
Preis	**99,95**	**109,—**	**149,—**	**149,—**	**149,—**	**219,—**

VALHAL OUTDOOR® HOLLAND


1


2


3


4

5

6

7

8

9

10

1. Valhal Feuertöpfe. Aus Gusseisen gefertigt und damit für jede Wärmequelle geeignet, kann auf eine hohe Temperatur erhitzt werden und Wärme sehr gut speichern. Mit dem flachen Boden können Sie den Topf auf Ihrem Grill, Herd oder Backofen verwenden. Mit den Füßen können Sie ihn über der Wärmequelle platzieren, ohne die Hitze zu ersticken. Alle Gusseisen Produkte von Valhal sind mit natürlichem Öl vorbehandelt. **Nur solange Vorrat reicht.**

Valhal Feuertopf 3,8 l.
- Kapazität: Pfanne 3,8 l, Deckel 1 l
- Mit Aussparung für Thermometer

VH3.8L. Mit flachem Boden. Gewicht 6 kg.
Nr. 40456 62,95

Valhal Feuertopf 6,1 l.
- Kapazität: Pfanne 6,1 l, Deckel 2 l, für 4-8 Personen
- Mit Aussparung für Thermometer

VH6.1L. Mit flachem Boden. Gewicht 8,7 kg.
Nr. 40145 72,95

VH6.1L+. Mit Füßen am Boden. Gewicht 9,2 kg.
Nr. 41196 72,95

Valhal Feuertopf 8 l.
- Kapazität: Pfanne 8 l, Deckel 2 l, für 8-14 Personen
- Mit Aussparung für Thermometer

VH8L+. Mit Füßen am Boden. Gewicht 9,5 kg.
Nr. 41199 82,95

Valhal Feuertopf 12 l.
- Kapazität: Pfanne 11,5 l, Deckel 3 l
- Mit Aussparung für Thermometer

VH12L+. Mit Füßen am Boden. Gewicht 12,3 kg.
Nr. 40405 115,—

2. Valhal Feuertopf oval 9 l.
- Einzigartige ovale Form
- Deckel mit erhöhtem Rand und Grillboden
- Kapazität: Pfanne 9 l, für 8-14 Personen

VH9L. Mit flachem Boden. Gewicht 10 kg.
Nr. 40410 98,95

3. Valhal Feuerpfannen. Die Feuerpfannen von Valhal Outdoor haben entweder einen Stiel und einen Griff oder zwei Griffe. Die Pfanne ist für alle Wärmequellen geeignet. Egal ob auf dem Herd oder Lagerfeuer. **Nur solange Vorrat reicht.**

VH15H. Zwei Griffe, ø 15 cm, 0,4 l. Gewicht 1,2 kg.
Nr. 42157 21,50

VH20H. Zwei Griffe, ø 20 cm, 0,6 l. Gewicht 1,5 kg.
Nr. 42161 25,50

VH25H. Zwei Griffe, ø 25 cm, 1,6 l. Gewicht 2,3 kg.
Nr. 42163 31,50

VH30H. Zwei Griffe, ø 30 cm, 2,2 l. Gewicht 3,2 kg.
Nr. 42164 36,50

4. Valhal Bratpfanne/Plancha. Die Valhal Bratpfanne ist eine „flache" Pfanne, die auch als Plancha verwendet werden kann. Abmessungen 41 x 35 x 3 cm. Kapazität 2 l. Gewicht 3,1 kg. **Nur solange Vorrat reicht.**
Nr. 42173 39,50

5. Valhal Wok-Pfanne. Für die Zubereitung von Wok-Gerichten. Abmessungen 42 x 36 x 9 cm. Kapazität 4 l. Gewicht 3,7 kg. **Nur solange Vorrat reicht.**
Nr. 43106 54,50

6. Valhal Geflügelbräter. Gusseisener Geflügelbräter ø 28 cm zum Braten auf dem Grill oder im Backofen. Höhe 10 cm. Kapazität 1,5 l. Gewicht 3,5 kg.
Nur solange Vorrat reicht. Nr. 43372 39,50

7. Griddle & Feuerschale. Material Gusseisen. Abmessungen 51 x 44 x 23 cm. Gewicht 5,5 kg.
Nur solange Vorrat reicht. Nr. 41200 63,50

8. Deckelheber. Mit dem Deckelheber können Sie den Deckel des Feuertopfs während des Garens anheben. Mit einer Schlaufe am Griff zum einfachen Aufhängen. Abmessungen 35 x 4 x 3 cm. Gewicht 280 g. **Nur solange Vorrat reicht.**
Nr. 40357 9,90

9. Valhal Ringreiniger. Dank der geflochtenen Edelstahlringe können Sie eingebrannte Speisereste leicht entfernen, ohne die Patina Ihrer Pfanne zu beschädigen oder Reinigungsmittel zu verwenden. Aus rostfreiem Stahl. Abmessungen 12 x 12 x 0,5 cm. Gewicht 60 g. **Nur solange Vorrat reicht.**
Nr. 40411 15,50

10. Tasche für Feuertopf. Tasche aus robustem Nylon. Der Boden ist zusätzlich verstärkt und im Inneren befinden sich mehrere praktische Aufbewahrungsfächer. Die Tasche ist für Feuertöpfe bis einschließlich 8 l geeignet, sowohl mit als auch ohne Beine. **Nur solange Vorrat reicht.**
Nr. 40359 35,50























1. Petromax Feuertopf. Mit den Petromax Feuertöpfen garen Speisen, wie z. B. Fleisch und Gemüse, sehr schonend im eigenen Saft über offenem Feuer oder im heimischen Backofen.
Die Deckel der Feuertöpfe können zudem auf Wunsch als Servierplatte oder Pfanne genutzt werden.
Dank der vorbehandelten Oberfläche ist der robuste Petromax Feuertopf aus Gusseisen sofort verwendbar.
Feuertopf ft3. Inhalt max. 2,3 l, Topf 1,8 l, Deckel 0,7 l. Gewicht 5,2 kg.
Mit Füßen **Nr. 41153** **49,95**
Ohne Füße - planer Boden **Nr. 41154** **49,95**
Feuertopf ft6. Inhalt max. 7,6 l, Topf 6,1 l, Deckel 2,5 l. Gewicht 10,4 kg. Mit Füßen. **Nr. 41151** **85,95**

2. Transporttasche für Feuertopf ft3. Aus robustem Ripstop Gewebe (100 % Polyester), besonders belastbar und reißfest, bestickt mit dem Petromax Logo. Im Inneren des Taschendeckels befinden sich eine Reißverschluss-, sowie zwei Netzeinschubtaschen.
Höhe 17,5 cm, ø 28 cm. Gewicht 500 g.
Nr. 41155 **22,95**

3. Petromax Camping Backofen. Vollwertiger Backofen für den Camper, Gastisch oder über der Glut. Die dreiteilige Form sorgt für optimale Ober- und Unterhitze sowie seitliche Wärmezufuhr dank der Doppelwandigkeit. Gerichte frisch aus dem Ofen: überbackene Aufläufe, knusprige Brötchen und saftige Kuchen.
Für alle Feuerstellen geeignet: Gasherd, Elektroherd, Camper-Herdplatte und Lagerfeuer.
Der platzsparende Mini-Backofen ermöglicht vielseitige Ofengerichte.
Lieferumfang: Deckel, Ringform mit Griffen, Basis. Material Edelstahl. Füllmenge max. 2 l. Abmessungen (HxBxT) ca. 14,3 x 41 x 31,6 cm. Gewicht ca. 1,64 kg.
Nr. 41190 **79,95**

4. Deckelheber. Exzellentes Zubehörteil für Feuertopf und Kastenform, mit dem es gelingt, den heißen Deckel anzuheben. Durch den spiralförmigen Griff liegt der Deckelheber angenehm in der Hand und ein Wegrutschen während des Hebens oder Ablegens wird verhindert. Er eignet sich auch als Schürhaken für Lagerfeuer und Kamin. Material: Stahl, lackiert. Abmessungen (BxHxT) 4,2 x 35 x 10,7 cm.
Gewicht 500 g. **Nr. 41134** **9,95**

5. Ringreiniger. Reinigt mühelos Gusseisen, Schmiedeeisen und Edelstahl ohne die wertvolle Patina zu beschädigen. Die Struktur der ineinander fassenden Ringe entfernt schonend Essensrückstände und schont die Oberfläche des Kochgeschirrs. Material: Edelstahl. Abmessungen (BxHxT) 12,5 x 1 x 10,5 cm. Gewicht 70 g. **Nr. 41158** **13,95**

6. Petromax Emaille-Becher. Die Verbindung aus Glas und Stahl macht das Geschirr besonders unempfindlich und robust. Die Oberfläche ist hitzebeständig, kratzfest und leicht zu reinigen. Durch den schützenden Ring aus Edelstahl wird der empfindliche Rand hygienisch und sicher abgeschlossen. Fassungsvermögen 370 ml. Farbe Schwarz **Nr. 46970** **9,10**

7. Perkolator Perkomax. Mit dem Petromax Tee- und Kaffee-Perkolator bereitet man seinen Lieblingskaffee oder seine favorisierte Teemischung besonders schonend zu. Mit dem Perkomax können bis zu 9 Tassen (ca. 1,5 l) Tee oder Kaffee zubereitet werden. Er ist für alle Herdarten geeignet. Material emaillierter Stahl (Ring aus Edelstahl). Fassungsvermögen 1,5 l. Abmessungen (BxHxT) 21,5 x 15 x 15 cm.
Gewicht 870 g. Farbe Schwarz. **Nr. 41149** **49,95**

8. Sturmlaterne Feuerhand 276 verzinkt. Die Konstruktion garantiert einen sparsamen Petroleumverbrauch, sodass die Laterne mit einer Tankfüllung ca. 20 Stunden lang brennt. Besonders widerstandsfähig gegen Rost ist die wetterfeste Sturmlaterne durch das galvanisch verzinkte Material. Mit dem hitzebeständigen Glaszylinder wird die Flamme vor Wind geschützt. Brennstoff Petroleum. Tankvolumen ca. 340 ml. Brenndauer ca. 20 h. Abmessungen (BxHxT) 15 x 26,5 x 13,5 cm. Gewicht 530 g.
Nr. 44387 **36,50**

9. Petromax Petroleumleuchte HK500. Mit ihrer Lichtleistung von über 400 Watt verbindet sie einzigartige Starklicht-Technik mit elegantem, nostalgischem Design. Dank des hochhitzefesten Borosilikatglas-Zylinders der Firma Schott, können Wind und Wetter dieser zuverlässigen Lichtquelle nichts anhaben. Die aus über 200 Einzelteilen bestehende Lampe wird in Handarbeit zusammengesetzt. Material Messing. Brennstoff: Petroleum oder Paraffinöl. Tankvolumen 1 l. Brenndauer 8 h. Lichtstärke 400 W. Abmessungen (øxH) 16,5 x 42 cm. Gewicht 2,4 kg. **Nr. 44189** **279,—**

10. Glühstrümpfe HK500. Die hochwertigen Glühstrümpfe sind durch die rundliche Form besonders langlebig, frei von Asbest und nicht radioaktiv. Material Kunstseide. 5er Set. **Nr. 44194** **17,50**


1


2


3


4


5


6



7


8


9


10


11


12



BRUNNER


13


14


15


16


17



18



19

1. Fischbräter. Mit beschichtetem Griff für einfaches Wenden auf dem Grill. Für alle Grillarten geeignet. Abmessungen ca. 13 x 10 x 58 cm.
Nr. 41890 **3,95**

2. BBQ-Grillbesteck. Sechsteiliges Grillbesteck bestehend aus Zange, Pfannenwender und 4 Grillspießen. **Nr. 41879** **11,95**

3. BBQ-Grillbürste. 2-in-1 Grillreinigungsbürste mit Drahtborsten,Metallschaber und extra langem Griff. Abmessungen 44 x 13 cm. **Nr. 41898** **6,95**

4. Grillreinigungsbürste 2-in-1. Reinigungsbürste und Edelstahlschaber in einem. Griff aus Eichenholz. Länge ca. 23 cm. **Nr. 41896** **3,50**

5. Grillreinigungsbürste Holz. Edelstahlbürste und Schaber mit Griff aus Eichenholz. Länge ca. 44 cm.
Nr. 41895 **3,95**

6. Grillreinigungsbürste. 3-in-1 Reinigungsbürste mit Schaber, Schwamm und Metallbürste. Länge ca. 16 cm.
Nr. 41889 **2,25**

7. Grillgebläse. Manuelles Grillgebläse zum schnellen und einfachen Entfachen des Feuers. Einfach mit Pistole auf glimmende Kohlen zielen und mit der Hand zudrücken. Funktioniert komplett ohne Strom. Batterien sind nicht erforderlich. Abmessungen 14 x 5 x 24 cm.
Nr. 41893 **5,30**

8. Anschlussgarnitur. Damit kann der COBB Premier Gasgrill Nr. 40600 an einer 5- oder 11-kg Propangas-Flasche betrieben werden. Bestehend aus DIN-Campingregler DIN-DVGW-geprüft und 100 cm MD-Gasschlauch G ¼" LH-ÜM x AG 7/16" x 28 UNEF.
Nr. 40601 **28,95**

9. Gasdruckregler EN417 mit Schlauch. Gasschlauch 80 cm mit Regler für Druckgasdosen. Zum Anschluss von Niederdruckgeräten an Gaskartuschen mit EN417-Sicherheitsventil.
Betriebsdruck 30 mbar **Nr. 60385** **18,50**
Betriebsdruck 50 mbar **Nr. 60253** **18,50**

10. BBQ Feuerzeug flexibel. Nachfüllbares Elektronik-Feuerzeug mit Kindersicherung und einstellbarer Flamme. Länge ca. 29 cm. Farblich sortiert.
Nr. 41878 **3,35**

11. Stabfeuerzeug. Nachfüllbares, elektronisches Stabfeuerzeug mit Sicherheitssperre und einstellbarer Flamme. Länge ca. 27 cm. Farblich sortiert.
Nr. 41877 **2,20**

12. Feuerzeuggas Nachfülldose. TÜV geprüft. Abmessungen ø 5 x 20 cm. Inhalt 250 ml.
Nr. 41876 **3,25**
(Grundpreis pro l 13,—)

13. Elektronisches Feuerzeug mit flexiblem Arm. USB-Akku-Anzünder mit flexiblem Arm und integriertem Schalter. Die praktische, sichere und nachhaltige Lösung für das Anzünden von Gaskochern und -grills. Metallgehäuse. Komplett mit Micro-USB-Ladekabel. Abmessungen 23,5 x 1,5 x 1,5 cm. Gewicht 75 g.
Nr. 41900 **14,95**

14. Piezo-Gasanzünder LUCKY. Extrem sicherer Gasanzünder. Durch einfaches Drücken ensteht der Piezoeffekt. Länge ca. 21 cm. **Nr. 44161** **3,95**

15. Feueranzünder aus Holz. Zum schnellen Anzünden von Lagerfeuer, Grill oder Kamin. 2er-Pack. Abmessungen ca. ø 7,5 x 8 cm. **Nr. 41875** **2,35**

16. Sicherheits-Zündhölzer. 10 cm lang. Inhalt 50 Stück. **Nr. 41125** **1,30**

17. Grill-Kamin-Hölzer. Extra stark. 20 cm lang. Inhalt 50 Stück. **Nr. 41126** **2,95**

18. Lavasteine. Für den Einsatz in Lavastein-Gas- und Elektrogrillgeräten. Naturprodukt aus Deutschland. Inhalt 3 kg. **Nr. 41805** **9,95**

19. Kohleanzünder. Für schnelles und einfaches Durchglühen der Kohlen oder Briketts. Mit Holzgriff und Wärmeschirm. Abmessungen (øxH) ca. 17 x 27 cm.
Nr. 41891 **9,50**

















Camping Kitchen 2 Multi Cook. Der Camping Kitchen 2 Multi Cook ist ein All-in-One Modell. Er vereint das Kochvergnügen mit dem Grillspaß, dank der drei unabhängigen Brenner, mit denen die Hitze individuell geregelt werden kann. Die Möglichkeit gleichzeitig zu kochen, anzubraten und zu rösten, erlaubt es nicht nur schnell sondern auch heiß die nächste Campingmahlzeit zuzubereiten. Selbst an etwas windigeren Tagen ist auf den Multi Cook Verlass dank der FLAMEGUARD Technologie, die optimalen Flammenschutz für bestes Kochen im Freien verspricht. Nach dem Koch- und Grillvergnügen können Topfträger und Grillplatte zur einfachen Reinigung abgenommen und bis zur nächsten Mahlzeit verstaut werden. Topfträger mit einem Durchmesser von 20 cm, Gehäuse aus lackiertem Stahl, Knöpfe aus Kunststoff, Kochfeld und Windschutz mit spezieller Farbe für hohe Temperaturen und Topfträger aus emailliertem Stahl, Grillplatte aus druckgegossenem Aluminium mit Antihaft PTFE-Beschichtung (Größe 14 x 24,5 cm).
Hinweis: Nicht für den Einsatz in geschlossenen Räumen geeignet!

1. Camping Kitchen 2 Multi Cook Plus. Standgrill-Variante mit zwei Seitenablagen für Koch- und Grillutensilien (bis max. 15 kg), Ablagefläche unterhalb des Multi-Cook Plus für Gewürze o. Ä. und Transporttasche. **Nr. 43279 229,—**

2. Camping Kitchen 2 Multi Cook. Tischkocher/-grill ohne Beine, Ablage und Beistelltische. **Nr. 43277 169,—**

Camping Kitchen 2 Maxi. Der Camping Kitchen 2 Maxi Kocher verfügt über zwei getrennt regelbare Brenner, die es ermöglichen Hitze ganz individuell und nach Bedarf zu nutzen. Beim Kochen für größere Familien oder Gruppen gewähren die großen Topfträger mit einem Durchmesser von 28 cm die nötige Flexibilität die kücheneigenen Töpfe und Pfannen zu nutzen. Selbst an etwas windigeren Tagen ist auf den Maxi Verlass dank der FLAMEGUARD Technologie, die optimalen Flammenschutz für bestes Kochen im Freien verspricht. Nach dem Kochvergnügen können die Topfträger zur einfachen Reinigung abgenommen werden. Im Anschluss kann der Maxi zusammen mit den Topfträgern geschützt durch den Deckel bis zur nächsten Mahlzeit verstaut werden. Gehäuse aus lackiertem Stahl, Knöpfe aus Kunststoff, Kochfeld und Windschutz mit spezieller Farbe für hohe Temperaturen und Topfträger aus emailliertem Stahl.
Hinweis: Nicht für den Einsatz in geschlossenen Räumen geeignet!

3. Camping Kitchen 2 Maxi Nr. 43275 139,—

4. Camping Kitchen 2 Maxi CV Nr. 43276 139,—

Camping Kitchen 2	1. Multi-Cook Plus	2. Multi-Cook	3. Maxi	4. Maxi CV
Leistung	2 x 1.800 W + 900 W	2 x 1.800 W + 900 W	2 x 1.800 W	2 x 1.800 W
Gasverbrauch	2 x 130 g/h + 66 g/h	2 x 130 g/h + 66 g/h	2 x 130 g/h	2 x 130 g/h
Betrieb mit	R904, R907, Butan oder Propan Gasflasche	R904, R907, Butan oder Propan Gasflasche	R904, R907, Butan oder Propan Gasflasche	CV 470 Plus Kartusche
Zündungsart	Piezo	Piezo	Piezo	Piezo
Material	Gehäuse: Lackierter Stahl; Knöpfe: Kunststoff; Kochfeld/Windschutz: Spezielle Farbe für hohe Temperaturen; Topfträger: Emaillierter Stahl, Grillplatte: Antihaftbeschichtetes Aluminium	Gehäuse: Lackierter Stahl; Knöpfe: Kunststoff; Kochfeld/Windschutz: Spezielle Farbe für hohe Temperaturen; Topfträger: Emaillierter Stahl, Grillplatte: Antihaftbeschichtetes Aluminium	Gehäuse: Lackierter Stahl; Knöpfe: Kunststoff; Kochfeld/Windschutz: Spezielle Farbe für hohe Temperaturen; Topfträger: Emaillierter Stahl	Gehäuse: Lackierter Stahl; Knöpfe: Kunststoff; Kochfeld/Windschutz: Spezielle Farbe für hohe Temperaturen; Topfträger: Emaillierter Stahl
Abmessungen offen (BxTxH)	107 x 50 x 99 cm	60 x 38,7 x 38,4 cm	53 x 39,8 x 38,8 cm	53 x 39,8 x 38,8 cm
Abmessungen geschlossen (BxTxH)	107 x 50 x 71 cm	60 x 35 x 11,3 cm	53 x 36,1 x 11 cm	53 x 36,1 x 11 cm
Gewicht	9,9 kg	5,4 kg	4,4 kg	4,7 kg
Lieferumfang	Transporttasche, Schlauch	Schlauch	Schlauch	Schlauch und Regler für CV-Kartusche
Nr.	**43279**	**43277**	**43275**	**43276**
Preis	**229,—**	**169,—**	**139,—**	**139,—**















Camping Kitchen 2 Grill & Go. Kompakter und vielseitiger Koch- & Grillbegleiter. Edelstahl-Kochfeld, Deckel aus lackiertem Stahl, Knöpfe aus Kunststoff. Plancha und Grillplatte aus emailliertem Stahl mit Antihaftbeschichtung. Beide Brenner mit Piezozündung. Topfträger ø 20 cm. Erhältlich als CV-Version für den Kartuschenbetrieb oder als Caravan Version für den Gasflaschenbetrieb über die Gasaußensteckdose. Hinweis: Nicht für den Einsatz in geschlossenen Räumen geeignet!

1. Camping Kitchen 2 Grill & Go Caravan
Nr. 43278 159,—

2. Camping Kitchen 2 Grill & Go CV
Nr. 44342 159,—

Camping Kitchen 2. Die Camping Kitchen 2 ist ein leichter und einfach zu transportierender Kocher mit zwei Brennern, der je nach Länge des Urlaubs sowohl für den Betrieb mit Kartuschen als auch Gasflaschen erhältlich ist. Das kompakte Design mit eingebauten Tragegriffen ermöglicht ein platzsparendes Verstauen im Auto oder dem Wohnmobil. Weiterhin hat der Kocher hitzeresistente Topfhalter aus emaillierten Stahl, die zusätzlich als Windschutz dienen. Die einfache Abnahme der Topfhalter ermöglicht ein schnelles und einfaches Säubern. Robuster Deckel aus lackiertem Stahl.
Hinweis: Nicht für den Einsatz in geschlossenen Räumen geeignet!

3. Camping Kitchen 2 **Nr. 44332** **79,95**
4. Camping Kitchen 2 CV PZ **Nr. 44333** **99,95**

5. Camping Cook CV. Der Camping Cook ist ein tolles Einsteigermodell für jeden Camper. Der robuste Kocher bietet eine exzellente Leistung und Portabilität. Da der Schlauch und Regler bereits fest montiert sind, entfällt ein lästiges und umständliches Aufbauen. Es muss lediglich die Easy-Click Plus Kartusche angeschlossen werden. Die beiden 1.800 W starken Brenner sind unabhängig voneinander regulierbar. Die beiden herausnehmbaren Topfträger sind leicht zu reinigen. Mit manueller Zündung. Hinweis: Nicht für den Einsatz in geschlossenen Räumen geeignet!
Nr. 43330 66,95

Base Camp Kocher. Ein starker, stabiler und kompakter Einstiegskocher in Markenqualität, der wahlweise mit oder ohne Deckel erhältlich ist. Separat regelbare Brenner. Abnehmbarer Topfrost aus verchromtem Nickel. Siedezeit für 1 Liter Wasser 8 Min. Betriebsdruck 50 mbar. Hinweis: Nicht für den Einsatz in geschlossenen Räumen geeignet.

6. Base Camp Lid. Mit Deckel. **Nr. 43259** **43,95**
7. Base Camp. Ohne Deckel. **Nr. 44344** **39,95**

	1. Camping Kitchen 2 Grill & Go Caravan / 2. Camping Kitchen 2 Grill & Go CV	3. Camping Kitchen 2 / 4. Camping Kitchen 2 CV PZ	5. Camping Cook CV	6. Base Camp Lid Kocher / 7. Base Camp Kocher
Leistung	2 x 2.000 W	2 x 2.000 W	2 x 1.800 W	2 x 1.600 W
Betrieb mit	Butan oder Propan Gasflasche, Anschluss an Gasaußensteckdose / CV 470 Plus Kartusche	R904, R907, Butan oder Propan Gasflasche / CV 470 Plus Kartusche	CV 470 Plus Kartusche	R907, Butan oder Propan Gasflasche
Gasverbrauch	2 x 145 g/h	2 x 145 g/h	261 g/h	2 x 116 g/h
Zündungsart	2 x Piezo	Manuell / 2 x Piezo	Manuell	Manuell
Abmessungen offen (BxTxH)	49 x 35 x 35 cm (ohne Grillplatten)	49 x 35 x 35 cm	-	-
Abmessungen geschlossen (BxTxH)	49 x 31,5 x 10 cm (ohne Grillplatten)	49 x 31,5 x 10 cm	45 x 30 x 9,6 cm	43 x 24 x 8 cm / 43 x 24 x 7,5 cm
Gewicht	5,4 kg	3,1 kg / 3,6 kg	1,9 kg	1,9 kg / 1,4 kg
Lieferumfang	Transporttasche und Schlauch / Transporttasche, Schlauch und Regler für CV-Kartusche	Schlauch / Schlauch und Regler für CV-Kartusche	Schlauch und Regler für CV-Kartusche	Schlauch 80 cm
Nr.	**43278 44342**	**44332 44333**	**43330**	**43259 44344**
Preis	**159,— 159,—**	**79,95 99,95**	**66,95**	**43,95 39,95**


1


2


3


4


5


6


7


8


9


10


11


12


13

Einflammkocher 50 mbar. Ohne Deckel, mit Chromrost. Anschluss für 50 mbar Gasdruck. Ohne Zündsicherung. Ohne Gasschlauch. Leistung 1,5 kW. Abmessungen ca. 23,5 x 23,5 x 6 cm. Gewicht 1,15 kg.
1. Farbe Weiß **Nr. 44127 41,50**
2. Farbe Grau **Nr. 44642 41,50**

Luxus-Email-Gaskocher mit Zündsicherung. Höchster Wirkungsgrad und Brennsicherheit durch vollständige Gasverbrennung. Mit selbstreinigenden Brennern. Deckel und Gehäuse aus emailliertem Stahlblech. Mit Emailrost und emaillierten Brennerdeckeln. Als Haushaltskocher sowie für Caravans und Reisemobile geprüft und zugelassen.
Gasanschluss mit 8 mm Rohrstutzen, für 50 mbar Betriebsdruck. TÜV/GS- und DVGW-geprüft!

3. Luxus-Email-Gaskocher 1-flammig. Mit Zündsicherung. Leistung 2,5 kW (1 Brenner). Gasverbrauch max. 200 g/h. Abmessungen 29 x 29 x 12 cm. Gewicht 2,6 kg. Farbe Weiß. **Nr. 44200 92,95**

Luxus-Email-Gaskocher 2-flammig. Mit Zündsicherung. Leistung 3,5 kW (Brenner 2,0 kW und 1,5 kW). Gasverbrauch max. 280 g/h.
Abmessungen 48 x 29 x 12 cm. Gewicht 3,8 kg.
4. Farbe Weiß **Nr. 44210 145,—**
5. Farbe Anthrazit* **Nr. 44643 125,—**

6. Luxus-Email-Gaskocher 3-flammig. Mit Zündsicherung. Leistung 4,15 kW (1 Hilfsbrenner 0,65 kW, 1 Normalbrenner 1,5 kW und ein Starkbrenner 2,0 kW). Gasverbrauch max. 332 g/h.
Abmessungen 58,5 x 28,5 x 10,5 cm. Gewicht 4,9 kg. Farbe Weiß. **Nr. 44220 195,—**

7. Luxus-Edelstahl-Gaskocher 2-flammig. Mit ausziehbarer Platte zur besseren Reinigung und Zündsicherung. Leistung 4 kW (Brenner 2,5 kW und 1,5 kW). Betriebsdruck 50 mbar.
Abmessungen 45 x 36 x 15 cm. Gewicht 5 kg.
Nr. 44641 225,—

MD-Schlauch (o. Abb.). Mit Verschraubung nach DIN 4815, zum Anschluss an alle Gasregler. Eine Seite ¼" Linksgewinde, andere Seite Schneidring-Verschraubung 8 mm. Zum Betrieb von zündgesicherten Kochern. Länge 80 cm. **Nr. 60565 12,40**

8. Kocher-Windschutz. Selbststehender Kocher-Windschutz aus pulverlackiertem Metall. An der Rückseite mit Einlassöffnungen für den Gas-Anschlussschlauch. Geeignet für Kocher und Tische mit Faserschichtplatten. Für handelsübliche 2- und 3-Flammkocher. Abmessungen 63,6 x 31 x H25,4 cm. Gewicht 2,2 kg. **Nr. 44198 39,95**

9. Kocher-Windschutz. Ausziehbarer Kocher-Windschutz aus verzinktem Stahl mit vier Saugnäpfen zur stabilen Befestigung. Breite 31,5 - 60 cm. Höhe 28,5 cm. Gewicht 1,4 kg. **Nr. 44355 26,50**

10. CAMP-A-TOASTER. Das Original - sorgt auch im Urlaub, weitab von Bäcker und Supermarkt, für frischen Toast und knusprige Brötchen. Einfach zentral auf eine Flamme stellen - fertig. Material Edelstahl.
Abmessungen ca. 22,5 x 13 x 5,6 cm.
Gewicht 273 g. **Nr. 44321 29,50**

11. Thermo-Kochplatte THERMATE. Schützt vor Anbrennen und zum Warmhalten oder Aufwärmen von Speisen. Material Stahl. Größe ø 16 cm.
Nr. 44192 13,95

12. Camping-Toaster. Zusammenstecken und auf Flamme eines Gaskochers oder Grills stellen. Gleichzeitig können vier Scheiben Weißbrot toasten. Sehr platzsparend. Gewicht 250 g. **Nr. 44173 12,95**

13. Alu-Sicherheits-Kochplatte. Optimale Wärmeverteilung, kein Anbrennen. Speisen werden lange warm gehalten. **Nr. 44172 25,95**

***Nur solange Vorrat reicht.**





mestic®















1. Gimeg Cooktop 2. Mit zwei extra starken 2,2 kW-Brennern für ein optimales Kocherlebnis und einem stabilen Topfträger mit Platz für zwei große Pfannen. Dank der integrierten elektronischen Akkuzündung zünden Sie das Gerät sicher und einfach. Zusätzliche Sicherheit bieten die rutschfesten Füße an der Unterseite des Kochers. Das Gerät bleibt fest an seinem Platz. Mit dem Deckel kann das Gerät abgedeckt werden oder er dient als Windschutz. Dank der abnehmbaren Topfträger und der emaillierten Teile lässt sich das Gerät leicht reinigen. Leistung 4,4 kW. Gasverbrauch 176 g/h. Betriebsdruck 30 mbar. Abmessungen (BxTxH) 60 x 33 x 10 cm. Gewicht 3,2 kg.
Nr. 44345 **48,95**

2. Gimeg Cooktop 3. Dieser Gaskocher mit drei Brennern (2 x 2,2 kW und 1 x 0,9 kW) ist leicht und einfach zu bedienen. Er ist mit einem abnehmbaren und stabilen Topfträger ausgestattet, der genügend Platz für zwei große Töpfe oder drei kleinere Töpfe bietet. Die Unterseite ist mit rutschfesten Füßen ausgestattet, die für zusätzliche Sicherheit und Stabilität sorgen. Dank der integrierten elektronischen Akkuzündung zünden Sie das Gerät sicher und einfach. Mit dem Deckel kann das Gerät abgedeckt werden oder er dient als Windschutz. Dank der abnehmbaren Topfträger und der emaillierten Teile ist der Cooktop 3 leicht zu reinigen. Leistung 5,3 kW. Gasverbrauch 264 g/h. Betriebsdruck 30 mbar. Abmessungen (BxTxH) 60 x 33 x 10 cm. Gewicht 3,5 kg.
Nr. 44346 **64,95**

Mestic Gaskocher MGC. In der neuen schwarzen Farbe mit stilvollem, mattem Aussehen. Mit elektrischer Zündung und Sicherheitsventil. Betrieb mit Butan/Propan Gasflasche max. 11 kg.

3. Mestic Gaskocher MGC-200. 2 Brenner. Leistung 2 x 2,2 kW. Gasverbrauch 320 g/h. Abmessungen (BxTxH) 60,5 x 33,5 x 10 cm. Gewicht 3,6 kg.

Betriebsdruck 30 mbar	**Nr. 44404**	**79,95**
Betriebsdruck 50 mbar	**Nr. 44405**	**79,95**

4. Mestic Gaskocher MGC-300. 3 Brenner. Leistung 1 x 0,85 kW + 2 x 2,2 kW. Gasverbrauch 382 g/h. Abmessungen (BxTxH) 60,5 x 33,5 x 10 cm. Gewicht 3,9 kg.
Betriebsdruck 30 mbar **Nr. 44407** **89,95**

5. Mestic Gaskocher MGC-400. 4 Brenner. Leistung 2 x 1,2 kW + 2 x 2,2 kW. Gasverbrauch 496 g/h. Abmessungen (BxTxH) 54 x 53,5 x 11 cm. Gewicht 5 kg.
Betriebsdruck 30 mbar **Nr. 44409** **129,—**

6. Mestic Tragetasche für Gaskocher MGC. Material 100 % Polyester. Passend für Gaskocher

MGC-200/300	**Nr. 44414**	**12,95**
MGC-400	**Nr. 44415**	**16,95**

7. Mestic Kocher-Windschutz. Passend für den Gaskocher MGC-200/300. Sorgt für kürzere Kochzeit und geringeren Gasverbrauch. **Nr. 44418** **6,95**

8. Mestic Grillplatte. Beidseitig verwendbare Koch-/Grillplatte; glatt und gerillt. Geeignet für MGC-Kocher. Mit Antihaftbeschichtung. Spülmaschinenfest. **Nr. 44419** **18,95**

9. Gaskocher Mestic MGC-150. Tragbarer 2-flammiger Kocher. Kompakt und faltbar für einfache Lagerung. Mit elektrischer Zündung. Inklusive Gasventil, Schlauch, Tragetasche und Grillplatte. Kochfeldgröße 18,5 x 16,5 cm. Zur Verwendung mit Schraubgaskartuschen (EN417-Norm). Leistung 2 x 1,8 kW. Gasverbrauch 112 g/h. Abmessungen (BxTxH) offen 48 x 22 x 10 cm, geschlossen 23 x 23 x 12 cm. Gewicht 2,59 kg **Nr. 44412** **99,95**



1



2


3

4

5

6

7

8




9



10



11
Gefahr
H220
H280
H336

1. Kartuschenkocher DEVIL. Kompakter Gaskartuschenkocher mit integrierter Piezozündung, Windschutz, schwarz emailliertes Auflagegitter und Kunststoff-Transportkoffer. Leistung 2,2 kW. Gasverbrauch max. 160 g/h. Abmessungen 37,2 x 28,6 x 12,5 cm. Gewicht 2 kg. Ohne Zündsicherung. Betrieb mit Gaskartusche Nr. 44106 (Pos. 11). **Nr. 44611 31,95**

2. Kartuschenkocher DEVIL SD NG. Gaskartuschenkocher mit integrierter Piezozündung und Zündsicherung mit Thermoelement. Topfträgerplatte und Kartuschenfachabdeckung aus langlebigem, poliertem Edelstahl. Inklusive Kunststoff-Transportkoffer. Leistung 2,2 kW. Gasverbrauch max. 160 g/h. Abmessungen 37,2 x 28,6 x 12,5 cm. Gewicht 2 kg. Betrieb mit Gaskartusche Nr. 44106 (Pos. 11).
Nr. 44371 39,95

3. DEVIL PLANCHA FLAT. Hochwertige Grillplatte mit Antihaft-Oberfläche und speziell konstruierter Unterseite, die sicheren Halt allen Devil Gaskartuschenkochern garantiert. Abmessungen 25,5 x 24,4 x 2,2 cm. Gewicht 620 g.
Nr. 44369 26,95

4. DEVIL PLANCHA RIBBED. Hochwertige Grillplatte mit geriffelt Antihaft-Oberfläche und speziell konstruierter Unterseite, die sicheren Halt auf allen Devil Gaskartuschenkochern garantiert. Abmessungen 25,5 x 24,4 x 2,2 cm. Gewicht 620 g.
Nr. 44373 26,95

5. DEVIL SQUARE PAN. Quadratische Alu-Kasserole mit Antihaft-Beschichtung, integrierten Griffen und praktischem Glasdeckel. Die speziell konstruierte Unterseite garantiert sicheren Halt auf allen Devil Gaskartuschenkochern. Hochwertige Konstruktion mit konturierten Kanten, die hitzebedingte Verformungen verhindern. Abmessungen 24 x 22 x 6,7 cm. Gewicht 700 g. **Nr. 44374 46,95**

6. DEVIL GRILL PLATE. Tragbare Grillplatte mit Fettauffangschale und Antihaftbeschichtung für gleichmäßiges Garen von Fisch, Fleisch und Gemüse. Ein Grillplatten-Heber mit Flaschenöffner ermöglicht das sichere Anheben der Grillplatte. Abmessungen ø 31 cm. Gewicht 400 g. **Nr. 44614 28,95**

7. Kartuschenkocher DEVIL DOUBLE GRILL. Doppelter Gaskocher mit Aluguss-Grillplatte mit glatter und gerippter Antihaft-Oberfläche, Kochfläche und Topfauflagen aus Edelstahl, integrierter Piezozündung und zwei Brennern. Leistung 2 x 2,2 kW. Abmessungen Kocher 67,9 x 28,6 x 12,5 cm, Grillplatte 53 x 28 x 2,6 cm. Gewicht 7,1 kg. Betrieb mit 2 x Gaskartusche Nr. 44106 (Pos. 11).
Nr. 44311 119,—

8. Kartuschenkocher DEVIL MEGAGRILL. Mobiler Tischgrill mit pulverbeschichtetem Metallgehäuse und leistungsstarkem Doppelrohrbrenner mit integrierter Piezozündung. Große Kochfläche. Zusätzlich zur Grillplatte aus Aluminiumdruckguss mit Antihaftbeschichtung ist eine große Bratpfanne mit Glasdeckel im Lieferumfang enthalten. Inklusive Transporttasche. Leistung 2,2 kW. Abmessungen 46 x 34,5 x 10 cm. Gewicht 4,9 kg. Betrieb mit Gaskartusche Nr. 44106 (Pos. 11). **Nr. 44385 119,—**

9. Kartuschenkocher DEVIL 450. Superkompakter Kocher, der sich perfekt zum Kochen eignet und sich dank seiner praktischen Klappbeine leicht schließen und transportieren lässt. Integrierte Piezozündung, Edelstahl-Stützgitter für die Stabilität von Töpfen oder Pfannen und doppelt beweglicher Sicherheitsdrehknopf. Leistung 2,4 kW. Gasverbrauch 175 g/h. Abmessungen 35,5 x 22,6 x 23 cm. Packmaß 30,5 x 22,6 x 12 cm. Gewicht 1,85 kg. Betrieb mittels Gewindekartuschen (siehe Seiten 198-200).
Nr. 43200 57,95

10. DEVIL HEATSTAR. Heizstrahler für Devil-Gaskocher. Wandelt eine normale, vom Kocher erzeugte Flamme in Wärmeenergie um. Hochtemperaturbeständige Konstruktion aus rostfreiem Stahl. Schnelle und einfache Installation mit Bajonettanschluss. Abmessungen 15,5 x ø 11,5 cm. Gewicht 320 g.
Nr. 44376 19,95

11. Gaskartusche 227 g. Für alle Kartuschenkocher mit seitlich liegender Kartuschenaufnahme mit dem passenden Entnahmeventil DIN EN 417.
Inhalt 227 g. **Nr. 44106 3,85**
(Grundpreis/100 g 1,70)

ViaMondo KITCHEN

TOP HIT



1



Unser Preis
29,95



2

CAMPINGAZ



3







4



5





6



ViaMondo Kartuschenkocher. Der kompakte Gaskocher ist ideal zum Kochen auf beliebigen Stellen im Freien, auf Grillplätzen, Gärten, Terassen, Balkon und beim Camping. Er kann dank Piezozündung sicher gezündet werden. Betrieb mit Druckgaskartusche Nr. 44106 (siehe Seite 211).

1. Kartuschenkocher Single. Leistung 2.200 W. Gasverbrauch max. 160 g/h. Abmessungen ca. 34 x 28 x 11,5 cm. Gewicht 1,4 kg. Inklusive Kunststoff-Transportkoffer. **Nr. 44730 29,95**

2. Kartuschenkocher Double. Leistung 2 x 2.200 W. Gasverbrauch 2 x 160 g/h. Abmessungen ca. 62 x 28 x 12 cm. Gewicht 2,66 kg. **Nr. 44731 69,95**

Camp´Bistro 3. Der Camp´Bistro 3 verfügt über ein kompaktes und leichteres Design, sowie einen überarbeiteten Topfträger, welcher in der Handhabung noch einfach und komfortabel ist. Mit Koffer zum einfachen Transport und zur sicheren Lagerung. Der Camp´Bistro 3 wurde geprüft und entspricht dem europäischen Standard EN17476:2021. Mit Kartuschen „Safety-Lock"-System und Piezozündung. Betrieb mit Druckgaskartusche Nr. 44106 (siehe Seite 211). Hinweis: Das Gerät ist nicht für den Einsatz in geschlossenen Räumen geeignet. Leistung 2.200 W. Gasverbrauch 160 g/h.

3. Camp´Bistro 3. Abmessungen 34 x 28 x 13 cm. Gewicht 1,6 kg. **Nr. 43163 34,95**

4. Camp´Bistro 3 mit Grillplatte. Abmessungen 34 x 28 x 13,5 cm. Gewicht 2,3 kg. Lieferumfang zusätzlich mit Grillplatte. **Nr. 43166 52,95**

Camp´Bistro DLX. Die neuen DLX Modelle der renommierten Camp´Bistro Serie verfügen über einen überarbeiteten Topfträger, welcher in der Handhabung noch einfacher und komfortabler als der der Vorgängermodelle ist. Zum einfachen Transport und zur sicheren Lagerung wird der Kocher in einem Kunststoffkoffer geliefert. Einfach zu reinigender Edelstahl. Mit Kartuschen „Safety-Lock" System und Piezozündung. Betrieb mit Druckgaskartusche Nr. 44106 (siehe Seite 211). Hinweis: Die Geräte sind nicht für den Einsatz in geschlossenen Räumen geeignet. Leistung 2.200 W. Gasverbrauch 160 g/h. Abmessungen 37 x 27,9 x 12,3 cm.

5. Camp´Bistro DLX. Gewicht 1,73 kg. **Nr. 43164 44,95**

6. Camp´Bistro DLX Stopgaz. Ein Wärmesensor registriert, ob die Flamme an ist. Falls nicht, wird der Gasfluss gestoppt, damit das Gas nicht unkontrolliert austreten kann. Gewicht 1,87 kg. **Nr. 43165 64,95**


1


2


3


4


5


6


7


8

NEU!


9


10


11


12

NEU!


13

NEU!


14



1. Leuchte Camping 206 L. Mit Glasschutzgitter sowie Trage- und Hängebügel. Betrieb mit Stechkartusche C206 GLS. Leistung: 10 bis 80 W, stufenlos regelbar. Verbrauch 38 g/h. Brenndauer 5 h. Maße ø 12 x 26 cm. Gewicht 470 g. **Nr. 43315 44,95**

2. Leuchte Lumostar PLUS PZ. Mit Piezozündung und Easy Clic-Anschluss für Ventilkartuschen. Mit Trage- und Hängekette. Leistung 80 W. Verbrauch 38 g/h. Brenndauer 6 h 20 min - 12 h. Maße ø 10 x 17 cm. Gewicht 379 g. Inklusive Transporttasche.
Nr. 43371 49,95

3. Schraubglühkörper. Für alle TRUMA-Leuchten und GAZ-Leuchte ND. **Nr. 43360 28,95**

4. Glühstrümpfe im 3-er Pack. Für F1 Lite, Peak One Mikro, Lumostar Plus, Plus PZ, Lumogaz Plus, C206, R PZ, Lantern Camping 206, Bleuet CV 300, 300 PZ, Camping 206 L, N 206, T 206, R, RPZ, 470,Lumostar C, M, Minigaz 106, Mont Blanc, Soleio, Super Lumogaz 206, 600 RL **Nr. 43242 13,95**

5. Kocher Camping 206 S. Robuster Campingkocher mit Kunststoffglocke. Die vier Topfträger haben einen integrierten Windschutz. Leistung 1.250 W. Verbrauch 90 g/h. Brenndauer 2 h (C206 GLS). Maße ø13,5 x19 cm. Gewicht 280 g. **Nr. 43111 28,95**

6. Kocher Bleuet 206 Plus. Mit Fuß, vier ausklappbaren Topfträgern und integriertem Windschutz. Leistung 1.250 W. Verbrauch 90 g/h. Brenndauer 2 h (C206 GLS). Maße ø 13 x 19,8 cm. Gewicht 390 g.
Nr. 43101 32,95

7. Kocher Bivouac. Trekking-Kocher mit abnehmbaren Beinen, Piezozündung, Easy Clic Plus-Verschluss und InstaStart-System. Leistung 2.600 W. Verbrauch 190 g/h. Brenndauer 1¼ h (CV300 Plus). Maße ø 17,5 x 24 cm. Gewicht 950 g. Mit Transporttasche.
Nr. 43238 59,95

8. Kocher Twister PLUS. Kompakter Ventilkartuschenkocher mit der einfachen Easy Clic Plus-Verbindung. Hitzeschild schützt die Hand bei der Bedienung des Regelknopfes. Mit Transportbox. Leistung 2.900 W. Verbrauch 210 g/h. Brenndauer 2 h (CV470 Plus). Maße ø 12 x 11 cm. Gewicht 260 g.
Nur solange Vorrat reicht. **Nr. 43365 25,50**

9. Kocher Twister Connect. Mit Easy Clic Connect und Dual-Lock Function. Inklusive Transporttasche. Leistung 2.900 W. Verbrauch 210 g/h. Brenndauer 2 h (CV470 Plus). Maße ø 14,5 x 10,5 cm. Gewicht 199 g.
Nr. 43361 34,95
Kocher Twister Connect PZ. Wie zuvor, jedoch zusätzlich mit Piezozündung. Gewicht 219 g.
Nr. 43362 39,95

10. Kocher Camping Connect. Mit Easy Clic Connect und Dual-Lock Function. Leistung 1.250 W. Verbrauch 90 g/h. Brenndauer 5 h (CV470 Plus). Maße ø 13,5 x 9,5 cm. Gewicht 184 g.
Nr. 43363 29,95
Combo Camping Connect + CV470 Plus. Sparpaket aus Kocher Camping Connect und 2er-Set Ventilkartuschen CV470 Plus. **Nr. 43364 39,95**

11. Kocher Bleuet Micro Plus. Vier zusammenlegbare, optimiert geformte Topfträger, zwei verschiedene Topfträgerpositionen möglich. Leistung 1.250 W. Verbrauch 90 g/h. Brenndauer 5 h (CV470 Plus). Maße ø 13 x 9 cm. Gewicht 175 g. Nur solange Vorrat reicht.
Nr. 43367 21,50

12. Kocher Camping Micro Plus. Kompakter Einstiegskocher mit Easy Clic Plus-System. Leistung 1.250 W. Verbrauch 90 g/h. Brenndauer 5 h (CV470 Plus). Maße ø 13 x 9 cm. Gewicht 180 g. **Nr. 43112 16,50**

13. Camp & Trek Connect. Der ultimative Kocher für Abenteurer. Mit Easy Clic Connect und Dual-Lock Function, Piezozündung, Topfträger (ø 15 cm), Drehknopf zur Regulierung des Gasflusses und Tragetasche. Leistung 2.000 W. Verbrauch 146 g/h. Brenndauer 2¾ h (CV470 Plus). Maße ø 18 x 9 cm. Gewicht 552 g.
Nr. 43109 59,95

14. Camp & Trek Twin Connect. Der ultimative Kocher für Abenteurer. Mit Easy Clic Connect und Dual-Lock Function, Piezozündung, 2 Brenner, 2 Topfträger (ø 15 cm), Drehknöpfe zur Regulierung des Gasflusses und Tragetasche. Leistung 2 x 2.000 W. Verbrauch 292 g/h. Brenndauer 1¼ h (CV470 Plus). Maße 36 x 17 x 11,5 cm. Gewicht 1,36 kg.
Nr. 43114 99,95

15. Stechkartusche C206 GLS. Mit Gas-Lock-System (GLS) entsprechend der europäischen Norm EN 417: 2012 - hält das Gas weitgehend in der Kartusche zurück, sollten Gerät und Kartusche ungewollt getrennt werden. Butan-/Propangasgemisch. Inhalt 194 g.
Nr. 43302 3,20
(Grundpreis / 100 g 1,65)

Ventilkartuschen Campingaz. Das Sicherheitsventil ermöglicht den Betrieb von Campingaz-Geräten mit dem traditionellen Campingaz-Schraubverschluss, dem Easy Clic- und dem Easy Clic Plus-Verschluss. Butan-/Propangasgemisch im Verhältnis 80/20.
16. CV300 Plus. Inhalt 240 g. **Nr. 43308 7,95**
(Grundpreis / 100 g 3,31)
17. CV470 Plus. Inhalt 450 g. **Nr. 43310 11,95**
(Grundpreis / 100 g 2,66)

Travellife



Gaslaterne COSISCOOP. Die Gaslaterne ist der ideale Stimmungsmacher. Betrieb mit 190 g-Gaskartuschen. Brenndauer ca. 5-6 h. Verbrauch ca. 30 g/h.
COSISCOOP Original. Abmessungen ø 16 x 30 cm. Gewicht 2,5 kg. Leistung 0,4 kW.

Farbe Schwarz	**Nr. 44440**	**78,95**
Farbe Schwarz Smoked	**Nr. 44448**	**88,95**
Farbe Terra Braun	**Nr. 44451**	**78,95**
Farbe Hellbraun Smoked	**Nr. 44452**	**88,95**
Farbe Sandy Beige	**Nr. 44454**	**78,95**
Farbe Timber - Teakholz	**Nr. 44449**	**139,—**

COSISCOOP XL. Abmessungen ø 20 x 30,5 cm. Gewicht 3,3 kg.

Farbe Schwarz	**Nr. 44445**	**89,95**
Farbe Oliv	**Nr. 44447**	**89,95**

OPTIMUS



1. Optimus Polaris Optifuel. Mit diesem vielseitigen und preisgekrönten Optimus Polaris Optifuel Kocher erwartet Sie ein Multitalent, das mit fast jedem Brennstoff (Gas, Reinbenzin, Petroleum, Diesel oder Kerosin) läuft und so jederzeit, an jedem Ort und bei jedem Wetter eine warme Mahlzeit liefert. Dafür sorgt ein überragender, verlässlicher Brenner, bei dem unterwegs weder Düse noch Zubehör getauscht werden müssen. Benutzt man LPG-Gaskartuschen, muss lediglich zwischen dem 4-Saison-Modus bei Kälte oder dem Brennsparmodus gewählt werden. Mit der integrierten magnetischen Reinigungsnadel erfolgt die Reinigung der Düse schnell und einfach während des Kochens. Abmessungen (BxH) 14 x 8 cm, ø 6,5 cm. Gewicht 475 g. **Nr. 43205 239,—**

2. Optimus Crux. Winziger, federleichter aber gleichzeitig absolut verlässlicher Kocher. Der kompakte Optimus Crux hat einen klappbaren Brennerkopf, durch den er so klein wird, dass er in die Ausbuchtung am Boden der Gaskartusche passt. Der 3,0 kW Brenner ist leistungsstark und stabil, verteilt die Hitze optimal und bietet gleichmäßiges Köcheln, schnelles Kochen und Leistung ohne Anbrennen. Minimales Packmaß dank einklappbarem Brennerkopf. Für optimalen Windschutz gibt es den Optimus Clip-On Windschutz, welcher separat erhältlich ist (Nr. 43252, siehe Position 6).
Abmessungen (BxH) 3,4 x 7,6 cm, ø 5,7 cm. Gewicht 83 g. **Nr. 43210 59,95**

3. Optimus Sparky Piezo Anzünder. Separater Piezo-Anzünder für ein einfaches und zuverlässiges Anzünden des Gaskochers. Inklusive Tragband.
Abmessungen 7,0 x 2,5 cm. Gewicht 14 g.
Nr. 43244 15,95

4. Optimus Gaskartuschen. Erstklassige Mischung aus Butan, Isobutan und Propan, welche die Kocherleistung auch bei ungünstigen Wetterverhältnissen unterstützt. Mit innovativer Schutzkappe, die vor Beschädigung schützt und außerdem anzeigt ob die Kartusche benutzt oder neuwertig ist.

Inhalt 100 g	**Nr. 43215**	**5,95**
Inhalt 230 g	**Nr. 43220**	**6,95**
	(Grundpreis / 100 g	3,02)
Inhalt 450 g	**Nr. 43224**	**9,95**
	(Grundpreis / 100 g	2,21)

5. Optimus Brennstoff-Flaschen. Die stabilen und druckbeständigen Optimus Brennstoff-Flaschen eignen sich für den sicherenTransport und die Druckaufbereitung aller Arten von Flüssigbrennstoff. Dank des einzigartigen Härtungsprozesses sind diese Flaschen druckbeständig, stabil und dennoch überraschend leicht.
Mit kindersicherem Verschlussdeckel.

Größe S - 0,4 l	**Nr. 43231**	**19,95**
Größe M - 0,6 l	**Nr. 43233**	**21,95**
Größe L - 1,0 l	**Nr. 43235**	**24,95**
Größe XL - 1,5 l	**Nr. 43236**	**27,95**

6. Optimus Clip-On Windschutz. Leichter, aufsteckbarer Windschutz aus hart anodisiertem Aluminium für Aufsatzgaskocher. Erhöht die Kocherleistung und reduziert den Brennstoffverbrauch erheblich. Passt auf alle EN417 kompatiblen Gaskartuschen und Töpfe mit einem max. ø 13,0 cm. Verwendbar mit Töpfen mit und ohne Wärmetauscherring. Der Windschutz ist klein und platzsparend packbar. Passt um das Optimus Terra Weekend HE Kochset. Abmessungen 10,3 x 11,5 x 9 cm. Gewicht 87 g.
Nr. 43252 14,95



1



2





Gefahr
H225, H304, H315, H336, H411

3



4



5



6



Gefahr
H225, H319



7



Gefahr
H304



8



Gefahr
H220, H331



9



Gefahr
H220, H280





10



Gefahr
H220



11



Gefahr
H220, H280, H336

1. Benzinkocher UNLEADED. Kompakter 2-Flamm-Campingkocher, der zu einem handlichen Tragekoffer gepackt werden kann. Beide Brenner sind getrennt regelbar. Einfache Handhabung und sparsamer Verbrauch. Tankinhalt 1,2 l. Brenndauer bis zu 2 h. Leistung 4,22 kW. Abmessungen 46 x 29 x 12 cm. Gewicht 4,5 kg. **Nr. 44384 239,—**

2. Benzinkocher UNLEADED SPORTSTER. Der ideale Kocher für alle, die ihre Freizeit gerne im Freien verbringen. Kompakt, leistungsstark und verlässlich auch bei niedrigen Temperaturen. Tankinhalt 0,5 l. Brenndauer bis zu 8 h 18 min. Leistung 2,8 kW. Abmessungen (ø x H) 15 x 12 cm. Gewicht ca. 0,9 kg. **Nr. 44380 125,—**

3. Coleman® Fuel. Ein spezielles, reines Katalyt-benzin, das für alle Coleman Benzin-Produkte verwendet werden kann. Inhalt 1 l. **Nr. 44360 10,50**

4. Spirituskocher SALSA. Einflammig. Pulverbe-schichtetes Gehäuse. Topfrost verchromt. Brenner regelbar. Leistung 1,0 kW. Tankinhalt 0,4 l. Brenndauer 2 h. Abmessungen 25 x 32 x 12 cm. Gewicht 1,4 kg. **Nr. 44365 74,95**

5. Spirituskocher MAMBO. Zweiflammiger Spiritus-kocher aus pulverbeschichtetem Gehäuse. Topfrost verchromt. Brenner regelbar. Leistung 2 x 1,0 kW. Tankinhalt 0,8 l. Brenndauer 2 x 2 h. Abmessungen 50 x 32 x 12 cm. Gewicht 2,5 kg. **Nr. 44366 119,—**

6. Brennspiritus. Für alle handelsüblichen Spiritus-kocher geeignet. Kunststoffflasche mit Sicherheits-verschluss. Inhalt 1 l. **Nr. 44320 5,50**

7. Lampenöl klar. Auf Paraffinbasis. Geruchlos, klar, rückstandslos und rußfrei. Inhalt 1 l. **Nr. 44399 5,30**

8. Gaskartusche. Stechkartusche mit verstecktem Sicherheitsventil. Butan/Propan. Inhalt 190 g. **Nr. 44364 1,95**
(Grundpreis / 100 g 1,03)

9. nomadiQ Gaskartusche. Gaskartusche für den nomadiQ BBQ Gasgrill. Mit einer Gaskartusche kann etwa drei Stunden lang gegrillt werden. Inhalt 500 g. **Nr. 40353 8,40**
(Grundpreis / 100 g 1,68)

10. Coleman® Kartusche C300. Die Coleman®-Ventil-kartuschen sind mit einem besonders leistungsstar-ken Butan-/Propangasgemisch gefüllt und sind bis zum Gefrierpunkt einsetzbar. Mit Standardgewinde zur einfachen Befestigung von Coleman®-Kochern und -Laternen. Die Kartusche verfügt über das doppelte wiederverschließbare Sicherheitsventil von Coleman, sodass die Kartusche ohne Leckage von dem Gerät getrennt und wieder angeschlossen werden kann. Inhalt 240 g. **Nr. 43309 8,50**
(Grundpreis / 100 g 3,54)

11. Gaskartusche 227 g. Für alle Kartuschenkocher mit seitlich liegender Kartuschenaufnahme mit dem passenden Entnahmeventil DIN EN 417.
Inhalt 227 g. **Nr. 44106 3,85**
(Grundpreis / 100 g 1,70)



NEU!









THETFORD









1. Kochmulde Topline 165. Die Topline 165 ist ein bündig montiertes Kochfeld mit zwei Brennern und Glasdeckel, um die Brenner abzudecken und für ein klares und modernes Erscheinungsbild zu sorgen. Hochwertige Materialien und Komponenten, modernes, haushaltsähnliches Design, optimale Raumnutzung, herausragende Kochleistung. Die Scharniere der Glasabdeckung sind an der langen Seite der Kochmulde montiert.
Leistung 1 x 1,5 kW, 1 x 2,4 kW. Zündung 12 V. Abmessungen (HxBxT) 106 x 576 x 361 mm. Ausschnitt-Abmessungen (BxT) 566 x 349 mm. Gewicht 8 kg. Gasanschluss 30 mbar. **Nr. 44666 529,—**

2. Kochmulde Topline 169. Die Topline 169 ist ein schlankes, bündig montiertes Kochfeld mit einer Glasabdeckung, um die Brenner abzudecken und für ein klares und modernes Erscheinungsbild zu sorgen. Hochwertige Materialien und Komponenten, modernes, haushaltsähnliches Design, optimale Raumnutzung, herausragende Kochleistung.
Leistung 2 x 1,5 kW, 1 x 2,5 kW. Zündung 12 V. Abmessungen (HxBxT) 105 x 546 x 482 mm. Ausschnitt-Abmessungen (BxT) 539 x 473 mm. Gewicht 10,5 kg. Gasanschluss 30 mbar. **Nr. 44693 639,—**

3. Kochfeld Topline 902. Das Topline 902 ist ein Induktionskochfeld, das für die Nutzung im Freizeitfahrzeug entwickelt und optimiert wurde, über alle Sicherheitsfunktionen verfügt und einfach zu bedienen ist. Aus hochwertigem Glas von Schott Ceran gefertigt. Die Stromstärke kann zwischen 6 A/10 A/13 A, passend zur Stromversorgung eingestellt werden und die Kochfelder verfügen über eine Boost Funktion. Merkmale: automatische Erhitzung, Timer für einzelne Zonen, Topferkennung, Power-Boost-Funktion, Sicherheitsanzeige - wenn Glas heiß ist, Pause-Funktion, Niedrigtemperatur-Funktion.
Leistung 1 x 1,4 kW (1,85 kW Boost), 1 x 1,8 kW (3 kW Boost). Anschlussspannung 230 V.
Abmessungen (HxBxT) 54 x 305 x 500 mm.
Ausschnitt-Abmessungen (BxT) 274 x 482 mm.
Gewicht 4,8 kg. **Nr. 44694 1.220,—**

4. Kochmulde Basic Line 330. Ein dreieckiges Kochfeld aus Edelstahl, das perfekt zur Spüle der Basic Line 33 passt. Und je nach Ihrem Küchen-Layout können Sie zwischen einer Version für Links- und Rechtshänder wählen. Verchromte Topfträger.
Leistung 3 x 1,5 kW. Zündung 12 V. Abmessungen (HxBxT) 100 x 480 x 480 mm.
Ausschnitt-Abmessungen (BxT) 453 x 460 mm.
Gewicht 4,5 kg.
Gasanschluss 30 mbar.
Basic Line 330 - links Nr. 44661 439,—
Basic Line 330 - rechts Nr. 44662 439,—

5. Kochmulde Basic Line 345. Ein dreiflammiges Kochfeld aus Edelstahl, das perfekt zur Spüle der Basic Line 34 passt. Verchromte Topfträger. Leistung 2 x 1,5 kW, 1 x 2,5 kW. Zündung 12 V. Abmessungen (HxBxT) 100 x 540 x 445 mm. Ausschnitt-Abmessungen (BxT) 527 x 429 mm. Gewicht 6 kg. Gasanschluss 30 mbar. **Nr. 44696 449,—**

6. Spülbecken Basic Line 33. Die Qualität und das ergonomische Layout dieser Reihe haben sich bewährt. Eine dreieckige Spüle aus Edelstahl, die zum Kochfeld der Basic Line 330 passt. Beckeninnenmaße (HxBxT) 92 x 455 x 276 mm, Volumen 8,7 l, Wasserabfluss ø 25 mm, Wasserhahnaussparung ø 35 mm. Abmessungen (HxBxT) 140 x 480 x 480 mm. Ausschnitt-Abmessungen (BxT) 460 x 460 mm. Gewicht 2,9 kg.
Basic Line 33 - links Nr. 44541 189,—
Basic Line 33 - rechts Nr. 44542 189,—

7. Spülbecken Basic Line 34. Die Qualität und das ergonomische Layout dieser Reihe haben sich bewährt. Eine rechteckige Spüle aus Edelstahl, die perfekt zum Kochfeld der Basic Line 345 passt. Beckeninnenmaße (HxBxT) 92 x 338 x 280 mm, Volumen 7,5 l, Wasserabfluss ø 25 mm, Wasserhahnaussparung ø 35 mm. Abmessungen (HxBxT) 140 x 480 x 445 mm.
Ausschnitt-Abmessungen (BxT) 387 x 429 mm.
Gewicht 2,9 kg. **Nr. 44544 199,—**

DOMETIC


1


NEU!
2


3

NEU!

4


5

NEU!

6

1. Dometic HBG 2335. Zweiflammige Kochmulde mit Glasabdeckung und Sicherheitszündsystem. Einfach zu reinigende, abnehmbare Topfaufsätze. Hitzebeständiger Sicherheitsglasdeckel im geschlossenen Zustand als Arbeitsfläche nutzbar.
Leistung 1 x 1,1 kW, 1 x 1,6 kW. Gasverbrauch 196 g/h. Gasanschluss 30 mbar.
Abmessungen (BxHxT) 460 x 76 x 335 mm.
Gewicht 3,5 kg. **Nr. 44670** **349,—**

2. Dometic CVH1525G. Zweiflammiges Kochfeld mit Glasdeckel, 525 x 350 mm. Dieser praktische Gaskocher bietet alles, was Sie brauchen - auf kleinstem Raum. Zwei Brenner. Ergonomische Bedienung. Automatische Zündung (ohne Zündhölzer oder Feuerzeug). Wenn keine Töpfe auf dem Kochfeld stehen, erweitert der Soft Close-Glasdeckel die Arbeitsfläche. Die Reinigung ist eine Sache von Minuten. Dank Oberflächen aus Edelstahl und abnehmbarem Pfannenaufsatz ist das Gerät im Nu wieder sauber.
Leistung 1 x 1,1 kW, 1 x 2 kW. Gasverbrauch 226 g/h. Gasanschluss 30 mbar.
Abmessungen (BxHxT) 525 x 97 x 350 mm.
Gewicht 5 kg. **Nr. 44507** **389,—**

3. Dometic CVH1700G. Dreiflammiges Kochfeld mit Glasdeckel, 700 x 350 mm. Einbau-Kochmulde mit Abdeckung aus temperaturbeständigem Sicherheitsglas und Gasabschaltfunktion bei geschlossener Abdeckung. Mit Sicherheitszündsystem und elektronischer Zündung (12 V).
Leistung 1 x 1,1 kW, 1 x 1,6 kW, 1 x 2,0 kW. Gasverbrauch 342 g/h. Gasanschluss 30 mbar.
Abmessungen (BxHxT) 700 x 97 x 350 mm.
Gewicht 6,7 kg. **Nr. 44508** **489,—**

4. Dometic CVC1525G. Kochen und Abwaschen kann richtig Spaß machen. Sogar in einer engen Wohnmobilküche. Diese Kombination aus Kochfeld und Spüle hat alles, was man braucht. Auf engstem Raum. Gaskocher links, Spüle rechts. Ergonomische Bedienung, automatische Zündung und eine Gasabschaltvorrichtung für maximale Sicherheit. Hinzu kommt eine hitzebeständige Glasabdeckung, die heruntergeklappt und als zusätzliche Arbeitsfläche genutzt werden kann.
Leistung 1 x 1,1 kW. Gasverbrauch 80 g/h. Gasanschluss 30 mbar.
Abmessungen (BxHxT) 535 x 170 x 350 mm.
Gewicht 4,5 kg. **Nr. 44512** **450,—**

5. Dometic CVC1600G RH. Kombination aus zweiflammigem Kochfeld und Spüle mit Glasdeckel. Hitzebeständige Abdeckungen aus Sicherheitsglas mit Soft Close-Scharnieren - auch als Arbeitsfläche verwendbar, Topfaufsätze und Brennerdeckel emailliert, automatische Zündung und Gasabschaltvorrichtung für maximale Sicherheit, Siphon, Gummidichtung, mit Bohrung für Wasserhahnmontage innen (ø 39 mm).
Leistung 1 x 1,1 kW, 1 x 1,6 kW. Gasverbrauch 196 g/h. Gasanschluss 30 mbar.
Abmessungen (BxHxT) 600 x 140 x 450 mm.
Gewicht 7,9 kg. **Nr. 44688** **495,—**

Dometic CVC1700G. Die kompakte Kombination aus 2-flammigem Gaskochfeld und Spüle eignet sich für die kleinsten Küchen. Die beiden wärmebeständigen Sicherheitsglasabdeckungen lassen sich im geschlossenen Zustand als zusätzliche Arbeitsfläche nutzen. Die Edelstahloberflächen, der abnehmbare


7
NEU!

Topfaufsatz aus Emaille oder die Brennerdeckel - sämtliche Elemente sind leicht zu reinigen. Wasserhähne sind separat erhältlich. Der Dometic AC539 (Seite 203, Nr. 70116) ist beispielsweise eine gute Lösung.
Leistung 1 x 1,1 kW, 1 x 2 kW. Gasverbrauch 226 g/h. Gasanschluss 30 mbar.
Abmessungen (BxHxT) 700 x 170 x 350 mm.
Gewicht 7,9 kg.
6. Dometic CVC1700G RH. Spüle rechts.
Nr. 44509 **545,—**
7. Dometic CVC1700G LH. Spüle links.
Nr. 44511 **545,—**

DOMETIC


1


2


3


4

NEU!


5

NEU!


6


7


8


9


10

Dometic Induktionskochfeld. Dieses schöne Induktionskochfeld ermöglicht schnelles und bequemes Kochen auf dem Campingplatz oder an Bord eines Bootes. Es verfügt über eine leicht zu reinigende Glasoberfläche und Sensor-Touch-Bedienelemente zur Einstellung der Kochtemperatur in 9 Schritten. Es kann ein Gas-Kochfeld der gleichen Größe ersetzen. Eingangsspannung 220-240 V.

1. CVI1350. Leistung 2,3 kW.
Abmessungen (BxHxT) 350 x 55 x 350 mm.
Einbauabmessungen (BxHxT) 330 x 100 x 330 mm.
Gewicht 5 kg. **Nr. 44501** **339,—**

2. CVI1525. Leistung 1 x 1 kW, 1 x 1,3 kW.
Abmessungen (BxHxT) 525 x 55 x 350 mm.
Einbauabmessungen (BxHxT) 505 x 100 x 330 mm.
Gewicht 7 kg. **Nr. 44502** **729,—**

3. Dometic SNG 4133. Spülbecken eckig mit Abdeckung aus temperaturbeständigem Sicherheitsglas, Siphon und Gummidichtung.
Abmessungen (BxHxT) 410 x 124 x 335 mm.
Einbauabmessungen (BxT) 400 x 325 mm.
Gewicht 2,4 kg. **Nr. 44698** **119,—**

4. Dometic SNG 4237. Spülbecken eckig mit Abdeckung aus temperaturbeständigem Sicherheitsglas, Siphon, Gummidichtung, inklusive Bohrung für Wasserhahn (ø 39 mm).
Abmessungen (BxHxT) 420 x 145 x 370 mm.
Einbauabmessungen (BxT) 405 x 355 mm.
Gewicht 2,9 kg. **Nr. 44630** **345,—**

5. Dometic CVS1350RG. Diese ansprechende runde Edelstahlspüle verfügt über eine wärmebeständige Glasabdeckung, die geschlossen als zusätzliche Arbeitsfläche genutzt werden kann. Siphon und Gummidichtung im Lieferumfang enthalten, inklusive Bohrung für Wasserhahn (ø 39 mm).
Abmessungen (øxH) 350 x 170 mm.
Einbauabmessungen (ø) 340 mm.
Gewicht 2 kg. **Nr. 44644** **250,—**

6. Dometic CVS1350G. Diese stilvolle rechteckige Edelstahlspüle hat eine wärmebeständige Glasabdeckung, die in geschlossenem Zustand als zusätzliche Arbeitsfläche genutzt werden kann. Siphon und Gummidichtung im Lieferumfang enthalten, inklusive Bohrung für Wasserhahn (ø 39 mm).
Abmessungen (BxHxT) 350 x 170 x 350 mm.
Einbauabmessungen (BxT) 332 x 338 mm.
Gewicht 2,5 kg. **Nr. 44515** **289,—**

7. Dometic CVS1525G. Diese stilvolle rechteckige Edelstahlspüle hat eine wärmebeständige Glasabdeckung, die in geschlossenem Zustand als zusätzliche Arbeitsfläche genutzt werden kann. Siphon und Gummidichtung im Lieferumfang enthalten, inklusive Bohrung für Wasserhahn (ø 39 mm).
Abmessungen (BxHxT) 525 x 170 x 350 mm.
Einbauabmessungen (BxT) 507 x 338 mm.
Gewicht 3,8 kg. **Nr. 44514** **299,—**

8. Dometic Wasserhahn AC 539. Einhebel-Wasserhahn aus Kunststoff für Dometic Spülen. Stilvolles Design mit verchromter Oberfläche. Maximaler Wasserdruck 1,5 bar. Maximale Wassertemperatur 65 °C.
Nr. 70116 **94,95**

9. Dometic Siphon. Gewährleistet den effektiven Abfluss von Flüssigkeiten und verhindert, dass Gerüche aus dem Abflussrohr austreten. Passt perfekt an alle Dometic Spülen. ø 20 mm.
AG 540. Gewinkelter Ablauf. **Nr. 70117** **19,95**
AC 545. Gerader Ablauf. **Nr. 70118** **27,50**

10. Flachdichtungen für Brenner.
Als Ersatz für Dometic/Cramer-Einbaukocher.
3er-Set. **Nr. 44588** **14,95**





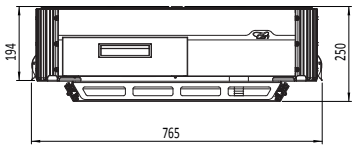



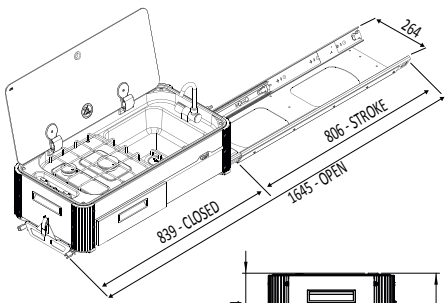

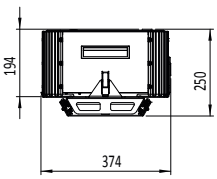

Slide Out Kocher-Spülenkombi SL1400-LC. Portable Küche von CAN. Quick-Anschlüsse für Gas und Wasser. Längs oder quer einbaubar. Leicht herausnehmbar. Mit Teleskop-Beinen zum waagrechten Aufstellen im Vorzelt. 2 Brenner. Auszug kurze Seite. Abmessungen (BxHxT) 839 x 250 x 374 mm.
Nr. 44482 **1.119,—**



1. Kocher-Spülenkombi rund LC1701. Aus Edelstahl, 1-flammig mit hitzebeständigem Glasdeckel. Abmessungen ø 300 x H 180 mm. Leistung 1,9 kW. Gasverbrauch 127 g/h. Gewicht 6 kg.
Nr. 44526 **629,—**

2. Kocher-Spülenkombi eckig LC1710. Aus Edelstahl, 1-flammig mit hitzebeständigem Glasdeckel. Abmessungen (BxHxT) 350 x 150 x 320 mm. Leistung 1,9 kW. Gasverbrauch 127 g/h. Gewicht 6 kg. **Nr. 44533** **435,—**





1. Cerankochfeld PT1356. Glaskeramik-Kochfeld 230 Volt mit 2 Platten. 1 x ø 145 mm 1.200 W, 1 x ø 210 mm 1.600 W. Touch Control statt Bedienknöpfen. Abmessungen (HxBxT) 60 x 285 x 505 mm. Ausschnitt-Abmessungen (BxT) 270 x 490 mm. Gewicht 5 kg. **Nr. 44485 595,—**

2. Cerankochfeld PT1358. Glaskeramik-Kochfeld 230 Volt mit 4 Platten. 2 x ø 145 mm 1.200 W, 2 x ø 210 mm 1.600 W. Touch Control statt Bedienknöpfen. Abmessungen (HxBxT) 50 x 580 x 505 mm. Ausschnitt-Abmessungen (BxT) 560 x 485 mm. Gewicht 8 kg. **Nr. 44490 859,—**

3. Kocher PV1320. 1-flammiger Einbaukocher mit temperaturbeständigem Sicherheitsglas 8 mm und Zündsicherung. Leistung 1,9 kW. Gasverbrauch 127 g/h. Gasanschluss 30 mbar. Abmessungen (BxT) 290 x 325 mm. Ausschnitt-Abmessungen (BxT) 270 x 305 mm. Gewicht 5 kg. **Nr. 44495 235,—**

4. Kocher PV1351. 2-flammiger Einbaukocher mit temperaturbeständigem Sicherheitsglas 8 mm und Zündsicherung. Leistung 2,9 kW (1 x 1 kW, 1 x 1,9 kW). Gasverbrauch 200 g/h (1 x 73 g/h, 1 x 127 g/h). Gasanschluss 30 mbar. Abmessungen (BxT) 380 x 280 mm. Ausschnitt-Abmessungen (BxT) 360 x 260 mm. Gewicht 8 kg. **Nr. 44503 329,—**

5. Kocher PV1352. 3-flammiger Einbaukocher mit temperaturbeständigem Sicherheitsglas 8 mm und Zündsicherung. Leistung 5,9 kW (1 x 1 kW, 1 x 1,9 kW und 1 x 3 kW). Gasverbrauch 418 g/h (1 x 73 g/h, 1 x 127 g/h und 1 x 218 g/h). Gasanschluss 30 mbar. Abmessungen (BxT) 420 x 370 mm. Ausschnitt-Abmessungen (BxT) 400 x 350 mm. Gewicht 10 kg. **Nr. 44506 429,—**


1


2


3


4


5


6

Kocher-Spülenkombination FL1323/4. 1-flammige Kocher-Spülenkombination mit rechteckigem Becken. Mit Piezozündung. Leistung 1,7 kW. Gasverbrauch 124 g/h. Gasanschluss 30 mbar. Abmessungen (BxHxT) 530 x 150 x 340 mm. Einbauabmessungen 515 x 325 mm. Gewicht 4,5 kg.

1. FL1323 Spüle rechts	**Nr. 44583**	**249,—**
2. FL1324 Spüle links	**Nr. 44587**	**249,—**

Kocher-Spülenkombination FL1501/2. 2-flammige Kocher-Spülenkombination mit rechteckigem Becken. Mit Piezozündung. Leistung 2,7 kW (1 x 1 kW, 1 x 1,7 kW). Gasverbrauch 200 g/h (1 x 73 g/h, 1 x 124 g/h). Gasanschluss 30 mbar. Abmessungen (BxHxT) 716 x 150 x 340 mm. Einbauabmessungen 700 x 320 mm. Gewicht 6 kg.

3. FL1501 Spüle rechts	**Nr. 44504**	**389,—**
4. FL1502 Spüle links	**Nr. 44505**	**389,—**

Kocher-Spülenkombination FL1765/6. 2-flammige Kocher-Spülenkombination mit rechteckigem Becken. Mit Piezozündung. Leistung 2,7 kW (1 x 1 kW, 1 x 1,7 kW). Gasverbrauch 197 g/h (1 x 73 g/h, 1 x 124 g/h). Gasanschluss 30 mbar. Abmessungen (BxHxT) 765 x 100 + 50 x 355 mm. Einbauabmessungen 730 x 320 mm. Gewicht 6 kg.

5. FL1765 Spüle rechts	**Nr. 44543**	**399,—**
6. FL1766 Spüle links	**Nr. 44546**	**399,—**


7


8



9

7. Kochmulde FC1346. 2-flammige Einbau-Kochmulde mit Abdeckung aus gehärtetem Sicherheitsglas. Mit elektronischer Zündung und Sicherheitszündsystem. Leistung 2,7 kW (1 x 1 kW, 1 x 1,7 kW). Gasverbrauch 197 g/h (1 x 73 g/h, 1 x 124 g/h). Gasanschluss 30 mbar.
Abmessungen (BxHxT) 460 x 80 x 335 mm. Einbauabmessungen 450 x 325 mm. Gewicht 4,5 kg.

Nr. 44567 **305,—**

8. Kochmulde FC1336. 2-flammige Einbau-Kochmulde mit Abdeckung aus gehärtetem Sicherheitsglas. Mit Piezo-Zündung und Sicherheitszündsystem. Leistung 2,7 kW (1 x 1 kW, 1 x 1,7 kW). Gasverbrauch 197 g/h (1 x 73 g/h, 1 x 124 g/h). Gasanschluss 30 mbar.
Abmessungen (BxHxT) 530 x 150 x 340 mm. Einbauabmessungen 520 x 320 mm. Gewicht 4,8 kg.

Nr. 44568 **319,—**

9. Kochmulde FC1350. 3-flammige Einbau-Kochmulde mit Abdeckung aus gehärtetem Sicherheitsglas. Mit elektronischer Zündung und Sicherheitszündsystem. Leistung 4,4 kW (1 x 1 kW, 2 x 1,7 kW). Gasverbrauch 321 g/h (1 x 73 g/h, 2 x 124 g/h). Gasanschluss 30 mbar.
Abmessungen (BxHxT) 716 x 150 x 340 mm. Einbauabmessungen 700 x 320 mm. Gewicht 5,8 kg.

Nr. 44566 **429,—**



1

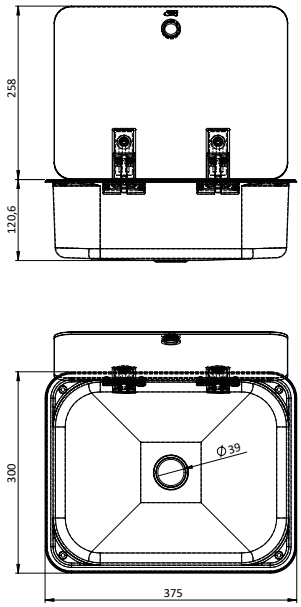



2



3



4



5



6



7

1. Spüle LR1375. Rechteckige Spüle aus Edelstahl. Deckel aus gehärtetem Glas. Abmessungen (HxBxT) 120 x 375 x 300 mm. Gewicht 3,2 kg.
Nr. 44579 **145,—**

2. Spüle LR1770. Runde Spüle aus Edelstahl. Deckel aus gehärtetem Glas. Wasserhahn nicht enthalten. Abmessungen ø 407 x H 150 mm. Gewicht 3,9 kg.
Nr. 44581 **145,—**

3. Spüle LA1401. Rechteckige Spüle aus Edelstahl. Abmessungen (HxBxT) 150 x 355 x 260 mm. Ausschnitt-Abmessungen (BxT) 335 x 260 mm. Gewicht 1,3 kg. **Nr. 44593** **135,—**

4. Spüle LA1402. Rechteckige Spüle aus Edelstahl. Abmessungen (HxBxT) 150 x 350 x 320 mm. Ausschnitt-Abmessungen (BxT) 332 x 304 mm. Gewicht 1,5 kg. **Nr. 44595** **129,—**

5. Spüle LA1410. Halbkugelförmige Spüle aus Edelstahl. Abmessungen ø 290 x H 120 mm. Ausschnitt-Abmessungen ø 270 x H 120 mm. Gewicht 0,6 kg. **Nr. 44599** **82,50**

6. Spüle LA1417. Zylinderförmige Spüle aus Edelstahl. Abmessungen ø 330 x 150 mm. Ausschnitt-Abmessungen ø 310 x H 180 mm. Gewicht 0,8 kg. **Nr. 44594** **81,50**

7. Ablauf mit Stöpsel. Als Ersatz, ist bei allen Spülen im Lieferumfang. Gewinde 1¼". 90 ° gewinkelt, für Schlauch ø 20/25 mm. **Nr. 44610** **8,20**

DOMETIC


1


2

1. Dometic OV 1800.
18-Liter-Backofen aus rostfreiem Edelstahl.
Ausstattung:
Hitzeglas und Panoramascheibe, Thermostat, elektronische 12-Volt-Zündung, Innenbeleuchtung, Türanschlag unten, Backblech und Pfanne emailliert, Rost Edelstahl.
Technische Daten:
- Leistung Ofen 1,1 kW
- Gasverbrauch 80 g/h
- Gasanschluss 30 mbar
- Abmessungen (BxHxT) 410 x 311 x 490 mm
- Einbau-Abmessungen (BxHxT) 398 x 304 x 490 mm
- Gewicht 13,7 kg

Nr. 44710 1.135,—

2. Dometic OVN/OVG 0250.
25-Liter-Einbaugasofen.
Qualitätsmerkmale:
- Einfache Reinigung dank verdeckter Brenner-Elemente und glatter Oberflächen
- 25 l Kapazität bei der Größe eines herkömmlichen 20-Liter-Backofens
- Das elegante Design passt zu den Kühlschränken der neuen 10er-Serie von Dometic
- Problemlose Wartung - Backofentür kann abgenommen werden
- Keine Einschränkungen bei der Montage - interne und externe Belüftung ist möglich
- Praktische, selbsterklärende Bedienung

Dometic OVN 0250.
- Spannung 12 V DC (elektronische Zündung)
- Leistung 1,2 kW
- Gasverbrauch Ofen 87 g/h
- Gasanschluss 30 mbar
- Ofenkapazität 25 l
- Abmessungen (BxHxT) 547 x 364 x 491 mm
- Einbau-Abmessungen (BxHxT) 530 x 342 x 497 mm
- Gewicht 18,6 kg

Nr. 44646 950,—

Dometic OVG 0250 mit Grill.
- Spannung 12 V DC (elektronische Zündung)
- Leistung 2,5 kW
- Gasverbrauch Ofen 87 g/h
- Gasverbrauch Grill 95 g/h
- Gasanschluss 30 mbar
- Ofenkapazität 25 l
- Abmessungen (BxHxT) 547 x 364 x 491 mm
- Einbau-Abmessungen (BxHxT) 530 x 342 x 497 mm
- Gewicht 19,5 kg

Nr. 44647 995,—

THETFORD


3


NEU!
4


5

3. Backofen Duplex. Der Duplex ist eine qualitativ hochwertige Kombination aus Backofen und Grill, mit leicht zu reinigendem Innenraum aus Edelstahl. Inklusive Grillpfannensatz und zwei Ofenroste. Mit 12-Volt-Zündung. Gasanschluss 30 mbar. Leistung Ofen 1,5 kW, Grill 1,6 kW. Ofenkapazität 36 l. Abmessungen (HxBxT) 445 x 456 x 490 mm. Einbau-Abmessungen (HxBxT) 438 x 445 x 490 mm. Gewicht 13,5 kg. **Nr. 44284 559,—**

4. Backofen Duplex XS. Die erste Backofen/Grill-Kombination, die in einen Küchenblock für Campervans passt. Im Vergleich zum ursprünglichen Duplex-Backofen/Grill hat der Duplex XS eine Einbautiefe von 400 statt 500 mm. Damit ist diese Backofen/Grill-Kombination perfekt für dieses Segment geeignet, da die Küchenzeile sehr flach ist. Mit 12-Volt-Zündung. Gasanschluss 30 mbar. Leistung Ofen 1,6 kW, Grill 1,7 kW. Ofenkapazität 19 l. Abmessungen (HxBxT) 420 x 455 x 410 mm. Gewicht 12 kg. **Nr. 44704 559,—**

5. Oven 420. Der Ofen 420 passt dank seiner Breite von nur 420 mm auch in kleinere Küchen und bietet Ihnen großen Komfort. Er kann unter der Arbeitsfläche installiert werden, auf Brusthöhe oder über dem Kühlschrank der Thetford N3140- & N4140-Serien. Inklusive zwei Ofenroste und Backofenbeleuchtung. Zündung 12 V. Gasanschluss 30 mbar. Leistung Ofen 1,1 kW. Ofenkapazität 23 l. Abmessungen (HxBxT) 335 x 418 x 440 mm. Einbau-Abmessungen (HxBxT) 336 x 420 x 580 mm. Gewicht 10,5 kg.
Nr. 44326 570,—

6. Backofen Triplex. Genießen Sie ein vielseitiges Kocherlebnis mit dem Triplex. Der Triplex ist eine Kombination aus Herd, Grill und Ofen, die aus einer soliden Konstruktion besteht, so dass nichts klappert. Sichern Sie sich das Beste aller Welten mit einem langlebigen, gewichtssparenden und leicht zu reinigenden Design. Hochwertiger Einbau-Gasbackofen aus Edelstahl mit integriertem Dreiflammkochfeld und fest angebrachter Glasabdeckung. Merkmale: Grillpfannensatz, zwei Ofenroste, verchromte Topfträger, elektronische 12-Volt-Zündung. Gasanschluss 30 mbar. Leistung Ofen 1,6 kW, Grill 1,6 kW, Kochfeld 2 x 1,8 kW, 1 x 2,4 kW. Ofenkapazität 36 l. Abmessungen (HxBxT) 468 x 463 x 500 mm. Einbau-Abmessungen (HxBxT) 463 x 445 x 493 mm. Gewicht 21,5 kg. **Nr. 44703 949,—**


6

























1. Kochplatte HOT POINT. Elektrische Einzelkochplatte (ø 18,5 cm) mit stabilem pulverbeschichtetem Metallgehäuse und 6 einstellbaren Temperaturstufen. Anschlussspannung 230 V. Leistung 750 W. Abmessungen 28 x 26 x 7 cm. Gewicht 2 kg.
Nr. 48521 24,95

2. Induktionsgrillplatte HOT POINT. Tragbarer Elektroherd/Grill, ausgestattet mit einem einzelnen Induktionskochfeld. Solide Konstruktion und modernes Design mit hitzebeständigem Polypropylen-Gehäuse und hochresistenter Glaskeramik-Kochfläche. Ideal für den Einsatz im Freien und beim Camping, dank einer Kochzone mit 9 Leistungsstufen, die über Touch-Bedienelemente und LED-Anzeige ausgewählt werden können. Lieferumfang inklusive Aluminium-Grillplatte, die für eine gleichmäßige Wärmeverteilung sorgt und innen mit Keramik beschichtet ist. Anschlussspannung 230 V. Leistung 300 - 2.000 W. Abmessungen 37 x 27 x 4,8 cm, Grillplatte 41,5 x 27,2 x 3,3 cm. Gewicht 3,9 kg.
Nr. 44433 136,—

3. Kochplatte HOT POINT INDUCTION. Tragbare Wärme-Induktionsplatte mit Polypropylen-Gehäuse und hochfester Glaskeramik-Kochfläche. Perfekt geeignet für den Outdoor- und Camping-Einsatz dank geringem Gewicht und 9 Leistungsstufen, wählbar über Touch-Control-Schalter und LED-Anzeige. Anschlussspannung 230 V. Leistung 300 - 2.000 W. Abmessungen 28 x 35 cm. Gewicht 2,1 kg.
Nr. 48522 59,95

4. Kochplatte HOT POINT DOUBLE. Tragbarer Elektroherd mit doppelter Induktionsplatte. Mit einem hitzebeständigen Polypropylen-Gehäuse und einer Kochfläche aus hochresistenter Glaskeramik. Perfekt für den Einsatz im Freien und beim Camping dank zweier Kochzonen mit 9 Leistungsstufen, die über die Touch-Steuerung und das LED-Display ausgewählt werden können. Anschlussspannung 230 V. Leistung 300 - 2.000 W. Abmessungen 60 x 36 x 7 cm. Gewicht 4,5 kg. **Nr. 44432 139,—**

Mestic Kocher MKT. Elektrische Kochplatten mit einstellbarem Thermostat, hitzebeständigem Gehäuse, Überhitzungsschutz, roter Kontrollleuchte und Anti-Rutsch-Füßen. Anschlussspannung 220 - 240 V.
5. Mestic MKT-120. Einzelkochplatte ø 15 cm. Leistung 750 W. Abmessungen 23,4 x 20,7 x 6,6 cm. Gewicht 1,3 kg.
Farbe weiß **Nr. 44430 19,95**
Farbe schwarz **Nr. 44434 19,95**
6. Mestic MKT-200. 2 Kochplatten ø 15 und 18 cm. Leistung 2.500 W. Abmessungen 46,5 x 27 x 7,5 cm. Gewicht 3,2 kg.
Farbe weiß **Nr. 44431 37,95**
Farbe schwarz **Nr. 44435 37,95**

7. Mestic Induktionskochplatte MIC-130. Mit 10 Leistungsstufen, Leistungsanzeige, Pfannenerkennung, einstellbarem Timer und Anti-Rutsch-Füßen. Inklusive Überkoch-, Überhitzungs- und Überspannungsschutz. Anschlussspannung 230 V. Leistung 2.000 W. Abmessungen (LxBxH) 28 x 35 x 4,3 cm. Gewicht 2 kg. **Nr. 44427 54,95**

8. Mestic Induktionskochplatte MIC-200. Mit 10 Leistungsstufen, Leistungsanzeige, Pfannenerkennung, einstellbarem Timer und Anti-Rutsch-Füßen. Inklusive Überkoch-, Überhitzungs- und Überspannungsschutz. Anschlussspannung 230 V. Leistung 3.500 W (2.000 + 1.500 W). Abmessungen (LxBxH) 35 x 56 x 4,5 cm. Gewicht ca. 4 kg.
Nr. 44428 119,—

9. Mestic Grillplatte MG-135. Die 2-in-1-Grillplatte mit Bambusrahmen ist sowohl zum Grillen als auch zum Backen geeignet. Bereiten Sie köstliche Fisch-, Fleisch- und Gemüsegerichte für eine kleine Gruppe oder für Feinschmecker zu. Die Temperatur der Grillplatte lässt sich einfach mit dem Thermostatknopf einstellen. Mit Antihaftbeschichtung und integriertem Fettabtropfsystem. Abnehmbares Netzkabel und abnehmbare Grillplatte für eine einfache Reinigung. Leistung 1.300 W. Spannung 230 V. Grillfläche 25,5 x 35,6 cm. Abmessungen (LxBxH) 54,5 x 30 x 6 cm. Gewicht 3 kg. **Nr. 42185 42,50**





1



2



3



4



5



6

mestic®



7

1. Mestic Toaster MBR-80 retro. Der Toaster hat sechs verschiedene Modi inklusive Auftaufunktion. Die Anti-Rutsch-Füße des Toasters sorgen für zusätzliche Sicherheit. Mit integrierter Kabelaufbewahrung und herausnehmbarer Krümelschublade, die sich leicht entleeren und reinigen lässt. Anschlussspannung 220 - 240 V. Leistung 920 W. Abmessungen 28,3 x 18,2 x 19,1 cm. Gewicht 3,2 kg.
Nur solange Vorrat reicht. Nr. 81604 35,50

Mestic Backofen MHO. Der kleine Backofen verfügt über vier Heizstufen: Oberhitze, Unterhitze, Ober- und Unterhitze und Heißluftheizung. Da der Backofen über ein Gebläse verfügt, wird Ihr Aufbackbrot von allen Seiten schön knusprig. Die Tür ist isoliert und doppelt verglast. Mit dem Drehknopf können Sie die Temperatur ganz einfach auf bis zu 230 °C einstellen. Der Backofen ist mit einer eingebauten Timerfunktion von bis zu 60 Minuten, einem Überhitzungsschutz, einem Grillrost, einem Backblech und einer herausnehmbaren Krümelschublade ausgestattet. Anschlussspannung 220 - 240 V.
2. Backofen MO-60. Fassungsvermögen 9 l. Leistung 600 W. Abmessungen 37,5 x 29 x 21,8 cm. Gewicht 3,5 kg. **Nr. 81721 49,95**
3. Backofen MHO-120. Fassungsvermögen 18 l. Leistung 800 W. Abmessungen 43 x 34,5 x 28,5 cm. Gewicht 6,5 kg. **Nr. 81602 89,95**
4. Backofen MHO-130. Fassungsvermögen 30 l. Leistung 1.200 W. Abmessungen 51 x 38,6 x 32,6 cm. Gewicht 7,8 kg. **Nr. 81676 99,95**

5. Mestic Mikrowelle MM-120. Die vielseitige Mikrowelle hat sechs einstellbare Funktionen, mit denen Sie zum Beispiel auftauen und aufwärmen können. Mit nur 700 Watt ist diese Mikrowelle perfekt für Ihren Campingurlaub. Mit einstellbarem Timer (30 Minuten). Fassungsvermögen 20 l. Leistung 700 W. Anschlussspannung 220 - 240 V. Abmessungen 45,2 x 36,3x 29,6 cm. Gewicht 9,5 kg.
Nr. 81603 99,95

Mestic Heißluftfritteuse MA-300/400. Mit digitalem Bedienfeld, automatischer Abschaltfunktion und Überhitzungsschutz. Einstellbare Temperatur bis maximal 200 °C. Mit einstellbarem Timer (60 Minuten), herausnehmbarer Grillpfanne und Einsatz mit Antihaftbeschichtung und Anti-Rutsch-Füßen. Anschlussspannung 220 - 240 V.
6. Heißluftfritteuse MA-300. Für 3 Personen. Fassungsvermögen 2 l. Leistung 900 W. Abmessungen 21,1 x 25,6 x 25,1 cm. Gewicht 2,3 kg.
Nr. 81722 59,95
7. Heißluftfritteuse MA-400. Für 4 Personen. Mit 8 Programmen. Fassungsvermögen 3 l. Leistung 1.300 W. Abmessungen 33,9 x 24,3 x 25,3 cm. Gewicht 2,9 kg. **Nr. 81723 69,95**

1. Einbau-Dunstabzugshaube CK 150. Die Umluft-Dunstabzugshaube leitet schnell Kochdünste, Gerüche und feuchte Luft aus der Kabine heraus. Die Dometic CK 150 besitzt ein kompaktes Gebläse mit einem 1-stufigen Motor. Für optimierten Luftstrom und Leistung ist der Lüfter in der Dachkuppel integriert und nicht direkt in der Abzugshaube verbaut. Anschlussspannung 12 V DC. Mit LED-Beleuchtung. Abmessungen (BxHxT) 401 x 70 x 165 mm. Dachkuppelabmessung ø 105 mm. Gewicht 1,99 kg

Nr. 44112 305,—





2. Dunstabzugshaube CK 2000. Umluft-Dunstabzugshaube mit 2-stufigem Gebläse und Integrierter LED-Beleuchtung mit zwei Beleuchtungsstufen. Diese innovative Dunstabzugshaube säubert die Luft im Umluftbetrieb und macht damit die zusätzliche Montage eines Dachentlüfters unnötig. Mit austauschbarem Aktivkohlefilter. Einfacher Einbau ohne Verlegen von Abluftschläuchen. Anschlussspannung 12 V DC. Volumen 38/45 m³/h. Leistungsaufnahme 5 W. Abmessungen (BxHxT) 400 x 56 x 280 mm. Gewicht 2,2 kg.

Nr. 92128 499,—













3. Mestic Waschmaschine MW-100. Diese Waschmaschine kann bis zu 2 kg trockene Wäsche auf einmal waschen. Der langlebige Motor hat keine Kohlebürste, weshalb die Maschine durch einen Permanentmagneten verankert ist. Dadurch ist der Motor energieeffizient, überhitzt nicht so schnell und erzeugt weniger Lärm. Wäschefüllmenge 2 kg. Anschlussspannung 220 - 240 V. Leistung 180 W. Abmessungen 38,5 x 36,5 x 51 cm. Gewicht 5 kg.

Nr. 81608 65,50

4. Mestic Waschmaschine MW-120. Die MW-120 ist Waschmaschine und Wäschetrockner in einem. Sie wird von einem langlebigen Motor angetrieben, der bis zu 3,5 kg trockene Wäsche auf einmal reinigen kann. Drei einstellbare Waschprogramme: Feinwäsche, Normal und Spülgang. Die mestic MW-120 ist in der Lage, nasse Wäsche mit einem Gewicht von bis zu 1,5 kg zu trocknen. Wäschefüllmenge 3,5 kg. Trocknerkapazität 1,5 kg nasse Wäsche. Anschlussspannung 220 - 240 V. Leistung 120/250 W. Abmessungen 59 x 38 x 61 cm. Gewicht 10,5 kg.

Nr. 81609 129,—

5. Waschmaschine MOMENTUM. Manuelle, tragbare und kompakte Waschmaschine, speziell für den Einsatz und die Aufbewahrung in begrenzten Räumen entwickelt. Sie besteht aus widerstandsfähigem Kunststoff und verfügt über rutschfeste Saugnäpfe an der Unterseite. Die Waschmaschine Momentum benötigt keinen Stromanschluss und ist somit eine umweltfreundliche und äußerst energieeffiziente Wahl. Ausgestattet mit einem speziellen Getriebesystem garantiert sie optimale Leistung, da sich die Turbine für ein schnelles und effizientes Waschen vorwärts und rückwärts drehen kann. Volumen 10 l. Abmessungen 36 x 35 x H39,5 cm. Gewicht 2,15 kg.

Nr. 49801 89,95

6. Reisebügeleisen. Dieses Reisedampfbügeleisen mit zusammenklappbarem Griff, hat eine Sprüh- und Dampffunktion. Mit den Markern können Sie die Temperatur einstellen. Das Bügeleisen hat einen 60 ml Wassertank und wird mit einem Messbecher geliefert. Farbe Weiß/Grau.
Technische Daten: Anschlussspannung 230 V, Leistungsaufnahme 762 W, Kabellänge 190 cm. Abmessungen (LxB) 18 x 9 cm. Gewicht ca. 650 g.

Nr. 49109 17,50

7. Reise-Haartrockner SOFFIO. Reise-Haartrockner mit zwei Geschwindigkeits- und Wärmestufen. Die mitgelieferte Konzentratordüse hilft, den Luftstrom für ein präzises Styling zu lenken.
Technische Daten: Anschlussspannung 230 V, Leistungsaufnahme 1.100 W - 1.300 W. Abmessungen 15,8 x 6,7 x 22,4 cm. Gewicht 370 g.

Nr. 81587 29,95

8. Reise-Haartrockner MONSUN 12 V. Haartrockner mit modernem Design und platzsparendem Klappgriff. Langlebiges Kunststoffgehäuse. Wird komplett mit EIN/AUS-Schalter, Zigarettenanzünderstecker, abnehmbarer Quetschdüse und praktischer Tragetasche geliefert.
Technische Daten: Anschlussspannung 12 V, Leistungsaufnahme 120 W. Abmessungen 15 x 7 x 18 cm. Packmaß 18,5 x 7 x 10,5 cm. Gewicht 320 g.

Nr. 49263 24,95

9. Reise-Haartrockner SCIROQUE 2.0. Kompakter Reise-Haartrockner mit platzsparendem Klappgriff. Sowohl mit 230 V als auch 110 V Spannung betreibbar. Gehäuse aus widerstandsfähigem Kunststoff. Mit praktischer Aufbewahrungstasche. Anschlussspannung 110/230 V, Leistungsaufnahme 800 W. Abmessungen 14,3 x 5 x 19 cm. Gewicht 300 g.

Nr. 81589 25,95









1. Mestic Handstaubsauger. Die Mestic Handstaubsauger MS-80 nd MS-100 verfügen über eine Flach- und eine Fugendüse. Letztere ist ideal für das Saugen zwischen den Sitzen im Auto oder Wohnmobil. Die Flachdüse ist ideal für Möbel, Polstermöbel, Fensterrahmen und vieles mehr. Der Auffangbehälter, mit einem Volumen von 0,6 l, lässt sich nach dem Gebrauch leicht entleeren. Der Filter ist auswaschbar. Abmessungen 35,5 x 13 x 15,5 cm.

Mestic Staubsauger MS-80. Anschlussspannung 12 V. Leistung 100 W. Kabellänge 3 m. Gewicht 1 kg.
Nr. 81596 34,95

Mestic Staubsauger MS-100. Anschlussspannung 220 - 240 V. Leistung 600 W. Kabellänge 5 m. Gewicht 1,5 kg. **Nr. 81597 39,95**

2. Mestic Staubsauger MS-130. Mit dem Mestic Zyklon-Staubsauger MS-130 reinigen Sie mühelos, immer wieder. Der Staubsauger hat eine Leistung von 500 W. Der tragbare Staubsauger verfügt über einen abnehmbaren Staubbehälter anstelle eines Staubbeutels. Der Behälter mit einem Fassungsvermögen von 1 l lässt sich mit nur einem Knopfdruck entleeren. Im Behälter befindet sich ein HEPA-Filter und ein Edelstahlfilter, die eine effiziente Filterung von Staubpartikeln gewährleisten. Der Staubsauger verfügt über einen flexiblen, verstellbaren Saugschlauch und eine 2-in-1-Bürste (Fugendüse und Bürste). Die Fugendüse ist ideal zum Saugen zwischen Autositzen oder Wohnmobilsitzen und die Bürste für Teppiche und vieles mehr. Filtervolumen 1 l. Anschlussspannung 220 - 240 V. Leistung 500 W. Kabellänge 5 m. Gewicht 1,94 kg.
Nr. 81599 49,95

3. Staubsauger VORTIX. Gleichstrombetriebener Staub- und Flüssigkeitssauger zum Saugen oder Aufpumpen mit stabilem Kunststoffgehäuse, flexiblem Saugschlauch und langem Anschlusskabel mit 12 V Zigarettenanzünder-Stecker. Inklusive Fugendüse, Teppichdüse und Aufpump-Adapter.
Technische Daten: Anschlussspannung 12 V, Leistungsaufnahme 120 W, Stromaufnahme 10 A. Abmessungen ø 22 x H 24 cm. Gewicht 1,3 kg.
Nr. 81390 37,95

4. Staubsauger ASPAIR DUAL NG. Leistungsstarker Handstaubsauger für jede Art von Schmutz und/oder Flüssigkeiten. Wiederaufladbar: Li-Ion-Akku 2000 mAh/11,1 V (kabelloser Betrieb) mit Ladeanzeige. 5,5 kPa Saugleistung mit starkem Turbinenmotor. Einfache Handhabung dank dem geringen Gewicht. Aufladen mittels 230 V Ladegerät/12 V Ladekabel. Inklusive waschbarem HEPA-Filter. Der Staubsauger ermöglicht eine Allround-Reinigung mit vier verschiedenen Aufsätzen.
Technische Daten:
Behälterinhalt 500 ml Staub/120 ml Flüssigkeit, Saugleistung 100 W/5,5 kPa, Ladedauer ca. 5 h, Betriebsdauer ca. 15 min.
Abmessungen 41,4 x 11,8 x 12 cm. Gewicht 1,0 kg.
Lieferumfang:
Fugendüse, Kehrbürste, Rundbürste, Nassdüse, Verlängerungsrohre (auch als Bodenstaubsauger verwendbar), Aufbewahrungsbeutel, Docking-Station (freistehend oder Wandmontage).
Nr. 81360 72,95

5. Dometic PowerVac PV 100. Beutelloser Nass-/Trocken-Staubsauger mit 12-Volt-Akku.
- Praktischer Akkustaubsauger für den Gebrauch in Fahrzeugen oder zu Hause
- Maximale Mobilität dank dem 12-V-Akku
- Mit einer Wassersäule von 400 mm reinigt dieser Staubsauger nasse und trockene Verschmutzungen
- Lässt sich über 12 und 230 V aufladen
- Staubbehälter und Stofffilter einfach zu reinigen

Technische Daten: Akku 12 V DC, 2,6 Ah, Betriebsdauer max. 18 min, Ladezeit 10 - 14 h (automatische Abschaltung), Fassungsvermögen 3,8 l, Leistungsaufnahme ca. 90 W, Saugleistung ca. 400 mm Wassersäule. Abmessungen (BxHxT) 27 x 32 x 19,8 cm. Gewicht 2,15 kg.
Lieferumfang: Staubsauger, Saugschlauch, Polsterdüse, Aufsatzbürste, Fugendüse, Trageriemen, Netzteil, 12-V-Ladekabel, Bedienungsanleitung.
Nr. 81532 118,—











mestic®







DOMETIC



Mestic Filterkaffeemaschinen. Kompakte und leichte Filterkaffeemaschinen mit automatischer Abschaltung. Durch den Schwenkfilter lässt sich der Kaffeefilter ganz leicht einsetzen. Die Warmhalteplatte sorgt dafür, dass der Kaffee besonders lange heiß bleibt. Der Trockenlaufschutz schaltet das Gerät automatisch ab, wenn der Wasserbehälter leer ist. Die Wasserstandsanzeige zeigt genau an, wie viele Tassen Kaffee Sie mit der zugegebenen Wassermenge zubereiten können.

1. Kaffeemaschine MK-60. Für 6 Tassen. Anschlussspannung 220-240 V. Leistung 600 W. Abmessungen 22 x 16 x 26 cm. Gewicht 1 kg. **Nr. 81633 14,50**

2. Kaffeemaschine MK-80. Für 10 Tassen.Anschlussspannung 220-240 V. Leistung 680 W. Abmessungen 22 x 18 x 30 cm. Gewicht 1,2 kg.
Nr. 81634 27,95

3. Kaffeemaschine MK-120. Für 10 Tassen. Mit isolierter Thermoskanne, ohne Warmhaltefunktion. Anschlussspannung 220 - 240 V. Leistung 800 W. Abmessungen 25 x 18,5 x 30 cm. Gewicht 1,6 kg.
Nr. 81636 44,95

4. Kaffeemaschine MK-70. Für 6 Tassen. Kaffeemaschine mit Anti-Tropf-System, Dauerfilter, Schwenkfilterhalter, Warmhalteautomatik, Min-Max-Hebel, Überhitzungsschutz, Thermostat, Thermosicherung und hochtemperaturbeständige Glaskanne. Anschlussspannung 12 V. Leistung 170 W. Abmessungen 14 x 22 x 28 cm. Gewicht 1 kg.
Nr. 81725 22,95

5. Tragbare Kaffeemaschine MK-90. Tragbare 1-Tassen-Kaffeemaschine mit eingebauter Lithiumbatterie. Kann Wasser erhitzen und Espresso in ca. 4 Minuten zubereiten. Funktoniert mit Nespresso-Kapseln und Pulver. Batteriekapazität 7500 mAh. Leistung 100 W. Höhe 25 cm. Gewicht 0,8 kg.
Nr. 81726 84,95

6. Mestic Espressomaschine ME-100. Die Kapselmaschine von Mestic ist ideal für den Campingurlaub. Die gebrauchten Kapseln werden dank des automatischen Auswurfsystems in der Auffangschale gesammelt. Der Wassertank ist abnehmbar und daher leicht zu befüllen. Die Kaffeemenge der Espressomaschine ist einstellbar, sodass Sie den Kaffee nach Ihrem Geschmack zubereiten können. Geeignet für jeweils 1 Tasse. Inklusive Schublade für 6 Kapseln, 500 ml abnehmbarer transparenter Wassertank, abnehmbarer Abtropfschale, Überhitzungs- und Überdruckschutz und automatischer Abschaltung nach 5 Minuten im Energiesparmodus. Anschlussspannung 220-240 V. Leistung 1000 W. Abmessungen 32 x 8,3 x 20,2 cm. Gewicht 2,2 kg.
Nr. 81724 89,95

7. Dometic Kaffeemaschine MC 01. Speziell für den mobilen Einsatz entwickelt. Diese Kaffeemaschine liefert genau 1 Tasse (150 ml) frisch gebrühten Kaffee in nur fünf Minuten. Inklusive Befestigungskit für Wand- oder Bodenmontage. Mit Betriebsanzeige, Dauerfilter, automatischer Abschaltung und Trockenkochschutz.
Technische Daten: Volumen 150 ml. Anschlussspannung 12 V DC, Leistungsaufnahme 180 W, Stromaufnahme ca. 15 A. Farbe silber/schwarz. Abmessungen inklusive Fixing-Kit (BxHxT) 13,5 x 19 x 11 cm. Gewicht 0,8 kg. **Nr. 81645 34,95**

8. Dometic Kaffeemaschine MC 052. Modernes Design und viele praktische Details kennzeichnen die Kaffeemaschine von Dometic, die unterwegs für Kaffeenachschub sorgt. Bis zu 5 Tassen (680 ml) sind schnell gebrüht und bleiben dank Warmhalteplatte lange auf Temperatur. Der praktische Schwenkfilter ist einfach zu bedienen, die Glaskanne zusätzlich durch eine Transportsicherung fixiert.

- Volumen ca. 5 Tassen (680 ml)
- Ausdrehbarer, gut zugänglicher Schwenkfilter
- Glaskanne mit Dosierungsskala und integrierter Transportsicherung
- Warmhalteplatte mit Thermostat
- Befestigungskit zur Wand- oder Bodenmontage

Anschlussspannung 12 V DC, Leistungsaufnahme 170 W. Farbe schwarz/silber. Abmessungen inklusive Befestigungskit (BxHxT) 21 x 26 x 14 cm. Gewicht 1,34 kg. **Nr. 81663 79,95**









mestic®

















Mestic Wasserkocher. Alle Mestic Wasserkocher sind mit einer automatischen Abschaltung, einem Trockenlaufschutz, einem Schalter mit Anzeigelampe und mit einem 360°-Drehsockel ausgestattet.

1. Mestic Wasserkocher MWC-100. Mit Füllstandsanzeige. Fassungsvermögen 0,8 l. Anschlussspannung 230 V. Leistung 850 W. Abmessungen 20 x 13 x 18,5 cm. Gewicht 0,7 kg.
Nr. 81681 **23,95**

Mestic Wasserkocher MWC-120. Fassungsvermögen 0,8 l. Anschlussspannung 230 V. Leistung 850 W. Abmessungen 21,5 x 12 x 18,5 cm. Gewicht 0,7 kg.
2. Farbe Weiß* **Nr. 81682** **21,95**
3. Farbe Schwarz **Nr. 81693** **24,95**

4. Mestic Wasserkocher MWC-110. Fassungsvermögen 1 l. Anschlussspannung 230 V. Leistung 800 W. Abmessungen 20 x 13,5 x 21,5 cm. Gewicht 0,8 kg.
Nr. 81683 **25,95**

5. Mestic Wasserkocher MWC-150. Fassungsvermögen 1,5 l. Anschlussspannung 230 V. Leistung 1.000 W. Abmessungen 20 x 16 x 22,5 cm. Gewicht 0,8 kg.
Nr. 81684 **29,95**

6. Mestic Wasserkocher MWC-180. Fassungsvermögen 1,8 l. Anschlussspannung 230 V. Leistung 1.000 W. Abmessungen 21,2 x 20,4 x 28 cm. Gewicht 1,2 kg. **Nur solange Vorrat reicht.**
Nr. 81685 **35,50**

7. Mestic Wasserkocher MWC 200. Modern aussehender schwarzer Edelstahl-Wasserkocher mit Holzgriff und Füllstandsanzeige. Fassungsvermögen 1 l. Anschlussspannung 230 V. Leistung 1.000 W. Abmessungen 21,5 x 13 x 22 cm. Gewicht 0,9 kg.
Nr. 81686 **42,95**

8. Mestic Wasserkocher MWC-80. Mit automatischer Abschaltung, Trockenlaufschutz und Schalter mit Anzeigelampe. Fassungsvermögen 1 l. Anschlussspannung 230 V. Leistung 500 W. Abmessungen 20 x 13 x 18,5 cm. Gewicht 0,5 kg.
Nr. 81689 **17,95**

9. Mestic Wasserkocher MWC-70. Mit automatischer Abschaltung, Trockenlaufschutz und Schalter mit Anzeigelampe. Fassungsvermögen 1 l. Anschlussspannung 12 V. Leistung 500 W. Abmessungen 20 x 13 x 18,5 cm. Gewicht 0,5 kg.
Nr. 81749 **16,95**

10. Mestic Wasserkocher MWC-60. Wasserkocher mit automatischer Abschaltung, Trockenlaufschutz, Schalter mit Anzeigelampe und 360°-Drehsockel. Fassungsvermögen 0,8 l. Anschlussspannung 230 V. Leistung 800 W. Abmessungen 12 x 19 cm. Gewicht 0,6 kg.
Nr. 81727 **19,95**

11. Wasserkocher 12 V. Ausgestattet mit automatischer Endabschaltung, Anzeigeleuchte, verdeckter Heizspirale, Ausguss mit Filtersieb und leicht ablesbarer Füllstandsanzeige. 500 ml heißes Wasser in ca. 15 - 20 min. Fassungsvermögen 1 l, Leistung 150 W, 12 V Anschlusskabel für Zigarettenanzünder. Abmessungen ca. 15 x 16,5 x 18,5 cm. Gewicht ca. 0,65 kg.
Nr. 81631 **34,50**

12. Faltbarer Wasserkocher*. Bestehend aus Silikonmaterial, praktisch und platzsparend. Silikon mit PP-Boden und SUS304 Heizelement. Deckel kann automatisch geöffnet werden. Einfach zusammenfaltbar. Ideal für den Einsatz auf dem Campingplatz. Mit Trockenlaufschutz und Überhitzungsschutz ausgestattet. Fassungsvermögen 0,8 l, Anschlussspannung 230 V, Leistungsaufnahme 900 - 1.100 W. Gewicht 0,56 kg.
Nr. 81623 **27,95**
*Nur solange Vorrat reicht.







1. Flötenkessel DAYO. Formschöner Wasserkessel aus Edelstahl. Induktionsgeeignet. Gewicht 420 g. Abmessungen ø 18 x 14,5/21 cm. Volumen 1,8 l.

Flötenkessel DAYO	**Nr. 48566**	**22,95**
Flötenkessel DAYO BLACK	**Nr. 48208**	**22,95**

2. Flötenkessel ViaMondo. Dieser Edelstahl-Wasserkessel besitzt einen hitzebeständigem Griff und einen einklappbaren Pfeifenknopf. Der Wasserkessel verfügt über eine großzügige Öffnung, mit der man ihn leicht befüllen und reinigen kann. Er ist für Gas-, Elektrik-, Keramik- und Induktionsherde geeignet. Gewicht 370 g. Abmessungen ø 18 x 20 cm. Volumen 1,5 l. **Nr. 48685 12,95**

3. Flötenkessel Edelstahl. Ein Flötenkessel speziell für Gaskochfelder hergestellt. Kessel und Deckel aus Edelstahl mit hitzebeständigem Griff, große Öffnung, die das Befüllen und Reinigen des Kessels erleichtert.

Volumen 1 l - Farbe Silber	**Nr. 48102**	**20,95**	Volumen 1,5 l - Farbe Schwarz	**Nr. 48108**	**22,95**
Volumen 1 l - Farbe Gold	**Nr. 48104**	**20,95**	Volumen 2 l - Farbe Gold	**Nr. 48118**	**23,95**
Volumen 1,5 l - Farbe Blau	**Nr. 48105**	**22,95**	Volumen 2 l - Farbe Kupfer	**Nr. 48120**	**23,95**
Volumen 1,5 l - Farbe Bordeaux	**Nr. 48106**	**22,95**	Volumen 2 l - Farbe Lavendel	**Nr. 48122**	**23,95**

















1. Wasserkessel mit Teesieb. Kessel mit isoliertem und rutschfestem Kunststoff-Klappgriff und Ausgießer. Zum Kochen von Kaffee, Milch und Tee bestens geeignet. Inklusive Teesieb. Aus hochwertigem Edelstahl 18/8. Induktionsgeeignet. Volumen 1 l. **Nr. 48352 31,95**

2. Wasserkessel KETTY. Wasserkessel aus gehärtetem Aluminium. Mit abnehmbarem Kunststoffgriff. Gewicht 150 g. Abmessungen ø 15 x H15 cm. Volumen 1 l. **Nr. 48206 14,95**

3. Espressomaker ViaMondo. Mit diesem Perkolator können Sie Kaffee auf authentische Weise zubereiten. Der Espressomaker ist sowohl für elektrische und keramische Kochfelder als auch für Gasherde und offene Feuerstellen geeignet. Nicht spühlmaschinenfest. Material Aluminium. Farbe Marmor-Grün.

3 Tassen	**Nr. 48010**	**15,95**
6 Tassen	**Nr. 48013**	**15,95**
9 Tassen	**Nr. 48767**	**25,95**

Induktionskaffeemaschine MC MOKA. Ganz aus Aluminium mit Boden aus hochwertigem Stahl gefertigt, repräsentiert die Induktionskaffeemaschine MC MOKA die historische Moka-Kanne, auf die wir nicht verzichten können, aber mit dem Vorteil einer sehr breiten und sehr stabilen Basis und der Möglichkeit, sie auf jedem Kochfeld zu verwenden.

4. Für 3 Tassen. Abmessungen ø 10 x 14,5 x H15 cm. **Nr. 48659 21,95**

5. Für 6 Tassen. Abmessungen ø 12 x 17 x H20 cm. **Nr. 48660 29,95**

6. Schnellkochtopf QUIKPOT. Erleben Sie die Freude am mühelosen, nahrhaften Kochen mit dem Quikpot-Schnellkochtopf. Dieses bemerkenswerte Küchengerät bewahrt bis zu 40 % mehr der lebenswichtigen Vitamine und Enzyme Ihrer Lebensmittel. Das innovative Design des Quikpot spart bis zu 70 % an Zeit und Energie, so dass Sie köstliche Gerichte in einem Bruchteil der üblichen Zeit zubereiten können. Dank des transparenten Deckels können Sie den Fortschritt der Zubereitung verfolgen und bei Bedarf Zutaten hinzufügen. Dank des vielseitigen Designs können Sie den Quikpot auch als herkömmlichen Topf oder Stielkasserolle verwenden. Abmessungen (øxH) 22 x 12 cm. Volumen 5 l. **Nr. 48748 57,95**















BUILD YOUR OWN OMNIA



+



+



1. OMNIA Kit 1. Das Kit 1 besteht aus 5 Teilen: OMNIA Ofen, Silikonform mit praktischer Antihaft-Funktion, Aufbackgitter um Aufbackbrötchen zubereiten oder Fisch und Gemüse dämpfen, Tasche, in der man den Omnia Ofen und das Zubehör aufbewahren kann und 2 Topflappen, beige mit weinrotem Rand. **Nr. 48652 88,95**

2. OMNIA Kit 2. Das Kit 2 besteht aus 5 Teilen: OMNIA Ofen, perforiertes Backblech, 6er-Pack Silikonformen (2 Halb- und 4 Viertelformen), Tragegriff und Tasche zur praktischen Aufbewahrung. Alle Teile des OMNIA Kit 2 finden in der Tasche Platz. **Nr. 48753 119,—**

3. OMNIA Untersetzer Bambus. Ein praktischer Untersetzer, maßgeschneidert für die OMNIA Form. Bitte beachten Sie, dass das Unterteil aus Edelstahl nicht auf dem Untersetzer stehen sollte. Kann auch als Schneidbrett verwendet werden. Abmessungen (LxBxH) 31,2 x 23,5 x 2,2 cm. Gewicht 425 g. **Nr. 48736 26,50**

OMNIA Backofen Classic. Der kleine Ofen, mit dem Sie unterwegs backen und Aufläufe machen können: direkt auf der Gasflamme, mit dem Spirituskocher oder auf der Herdplatte. Besteht aus drei Teilen, die zusammen einen Backofen, mit sowohl Ober- als auch Unterhitze, ergeben.
4. OMNIA Classic Original. Größe (øxH) 25 x 7 cm. Volumen der Form 2 l. Gewicht ca. 500 g. **Nr. 48308 42,95**
5. OMNIA Classic Maxi. Größe 27,5 x 26,5 x 13 cm. Volumen der Form 3 l. Gewicht ca. 540 g. **Nr. 48763 45,50**

6. OMNIA Tragegriff. Mit diesem Tragegriff lässt sich eine heiße OMNIA Form einfach anheben und tragen. Auch für die OMNIA Maxiform 3 l und für OMNIA Formen mit Antihaftbeschichtung geeignet. Aus elektropoliertem Edelstahl. Höhe 23 cm. Gewicht 150 g. **Nr. 48729 23,50**

7. OMNIA Thermometer. Mit dem Thermometer können Sie die Innentemperatur der Speisen überwachen, die Sie im Omnia backen und zubereiten. So gelingt das Essen immer perfekt! Das OMNIA Thermometer lässt sich auch einfach mit der beiliegenden Befestigungsschraube im Loch des Deckels befestigen. Beachten Sie, dass dann nur die Temperatur im oberen Teil des Ofens gemessen wird. Die Temperatur im unteren Teil ist höher. Mit Silikonverkleidung. Sensor aus Edelstahl. Gewicht 46 g. **Nr. 49610 17,50**

OMNIA Deckel. Ein neuer Look für Ihren OMNIA, mit einem Deckel in Ihrer Lieblingsfarbe. Der Deckel besitzt Ventilationslöcher. Der Knauf ist bei der Lieferung noch nicht montiert. Passt zur OMNIA Form, Maxiform und Antihaft-Form. Material Aluminium, auf einer Seite lackiert. Abmessungen (øxH) ohne Knauf 26,2 x 5,2 cm. Gewicht 223 g.
8. Farbe Blau **Nr. 48698 24,95**
9. Farbe Anthrazit **Nr. 48694 24,95**
10. Farbe Lila **Nr. 48696 24,95**
11. Farbe Türkis **Nr. 48695 24,95**
12. Farbe Gelb **Nr. 48699 24,95**
13. Farbe Rosa **Nr. 48697 24,95**

14. OMNIA Maxiform 3 l. Die OMNIA Maxiform ist um 50 % größer. Perfekt, wenn die übliche Form nicht ausreicht. In der OMNIA Maxiform können Sie bei den meisten der Rezepte das 1,5- bis 2-fache der angegebenen Menge verwenden. Die Zubereitungszeiten bleiben gleich. Die Maxiform muss stets mit dem OMNIA Unterteil und dem Deckel verwendet werden. Verwenden Sie keine Lebensmittel mit hohem Säure- und/oder Salzgehalt. Nicht spülmaschinengeeignet. Größe ø 25,3 cm. Höhe 9,5 cm. Gewicht 221 g. **Nr. 48289 25,50**

15. OMNIA Antihaftform. Innen mit einer keramischen, 100 % PTFE-freien Beschichtung, welche die Anforderungen des LFGB-Standards erfüllt. Die OMNIA Form besteht aus einer besonders harten Legierung, an der die Beschichtung gut haftet. Verwenden Sie nur Kochutensilien aus Silikon oder Holz. Die Antihaft-Beschichtung ist hitzebeständig bis 280 °C. Vermeiden Sie Beschädigungen der Oberfläche und bitte nur von Hand spülen.
OMNIA Antihaftform Classic. Fassungsvermögen 2 l. Gewicht 177 g. **Nr. 48728 28,95**
OMNIA Antihaftform Maxi. Fassungsvermögen 3 l. Gewicht 330 g. **Nr. 48742 44,95**

16. OMNIA Unterteil. Das Unterteil muss immer zusammen mit einer OMNIA Form und einem Deckel verwendet werden, unabhängig von der OMNIA Form. Es darf sich kein Wasser im Unterteil befinden. Der rostfreie untere Teil wird > 300 °C heiß . OMNIA mittig in den Backofen stellen, der untere Teil darf den Rand des Backofens nicht berühren. Durch hohe Temperaturen ändert sich die Farbe des Unterteils. Das Unterteil wird sehr heiß und braucht lange, um wieder abzukühlen. Durchmesser 22,8 cm. Gewicht 150 g. **Nr. 48726 15,95**



















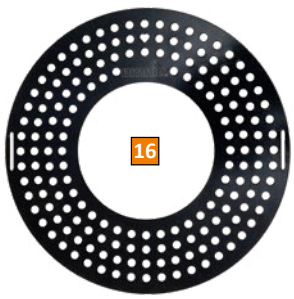





OMNIA Silikonformenset Classic. 6er Set bestehend aus 2 Halb- und 4 Viertelteilen. Aus BPA-freiem Silikon. Entspricht der LFGB-Norm. Darf nicht in Kontakt mit offenem Feuer kommen!

1. Silikonformenset Original **Nr. 48684** **48,50**
2. Silikonformenset Maxi **Nr. 48755** **51,50**

3. OMNIA Muffinform. Die faltbare, flexible Muffinform ist platzsparend und gewährleistet ein leichtes Befüllen und optimales Herauslösen des Backguts. Mit der flexiblen Muffinform lassen sich bis zu 6 Muffins gleichzeitig backen. Das Material ist lebensmittelecht, geschmacksneutral und fruchtsäurebeständig. Temperaturbeständig von -60 °C bis +260 °C. Mikrowellen- und spülmaschinengeeignet. Kann eingefroren werden. Gewicht 150 g.
Nr. 49741 **23,50**

4. OMNIA Silikonform Maxi. Maßgeschneidert für die OMNIA Maxiform 3L. Hergestellt aus BPA-freiem Silikon, erfüllt die Anforderungen des LFGB-Standards. Temperaturbereich: min. -30 °C bis max. 260 °C. Bei zu hohen Temperaturen wird die Silikonform beschädigt. Darf nicht in Kontakt mit offenem Feuer, scharfen Gegenständen, scheuernden Schwämmen oder Ähnlichem kommen.
Gewicht 270 g.
Farbe Lila **Nr. 48735** **30,95**
Farbe Orange **Nr. 48791** **30,95**

OMNIA Silikonform. Maßgeschneidert für den OMNIA Ofen. Hergestellt aus BPA-freiem Silikon, erfüllt die Anforderungen des LFGB-Standards. Temperaturbereich min. -30 °C bis max. 260 °C. Bei zu hohen Temperaturen wird die Silikonform beschädigt. Darf nicht in Kontakt mit offenem Feuer, scharfen Gegenständen, scheuernden Schwämmen oder Ähnlichem kommen.

5. Duo-Pack. Farbe Beige und Weinrot.
Nr. 49743 **36,50**
6. Farbe Blau **Nr. 48733** **23,50**
7. Farbe Anthrazit **Nr. 48730** **23,50**
8. Farbe Türkis **Nr. 48731** **23,50**
9. Farbe Gelb **Nr. 48734** **23,50**
10. Farbe Rosa **Nr. 48732** **23,50**
11. Farbe Rot **Nr. 49039** **23,50**

12. OMNIA Aluform. Die OMNIA Aluform wurde eigens für den OMNIA Ofen entwickelt. Stellen Sie die Aluform in Ihren OMNIA, nehmen Sie den Pappdeckel ab und falten Sie die Ränder der Aluform ein, so dass der Deckel passt und richtig sitzt. Bei niedriger bis mittlerer Temperatur erhitzen/auftauen. Wiederverwertbares Aluminium. Wird als Metallverpackung entsorgt und so zum Rohstoff für neue Aluminiumprodukte. Erfüllt die Anforderungen des deutschen LFGB-Standards. Verwenden Sie keine Lebensmittel mit hohem Säure- und/oder Salzgehalt. Abmessungen (øxH) 25,5 x 8,5 cm. Gewicht 235 g.
Nr. 48727 **14,95**

13. OMNIA Topflappen. Zwei stilvolle Topflappen, 24 x 24 cm, beige mit weinrotem Rand. Material 65 % Polyester und 35 % Baumwolle. Bis 30 °C waschbar. Hinweis: Fassen Sie das Omnia Unterteil erst an, wenn es abgekühlt ist. **Nr. 49605** **13,95**

14. OMNIA Kühltasche. Praktische und attraktive Kühltasche mit Tragegriff. Maßgeschneidert für die OMNIA Aluform Classic. Passend geformter Kühlakku inklusive. Abmessungen ø 27 x H24 cm. Gewicht 140 g. **Nr. 48754** **26,95**

15. OMNIA Tasche. Die platzsparende Aufbewahrungstasche zum mühelosen und staubfreien Aufbewahren aller OMNIA Utensilien. Material 100 % Polyester. Mit Reißverschluss und zwei Tragegriffen. Farbe Weinrot. **Nr. 49600** **16,95**

16. OMNIA Perforiertes Backblech. Perfekt für Pommes Frites. Mit keramischer Antihaft-Beschichtung. Dank der kleinen Löcher kann nichts durchfallen. Verwenden Sie nur Kochutensilien aus Silikon oder Holz. Vermeiden Sie Beschädigungen der Oberfläche. Maßgeschneidert für den OMNIA Ofen. Hergestellt aus Edelstahl mit Qualität AISI 304. Die Antihaft-Beschichtung ist hitzebeständig bis 280 °C. Spülmaschinengeeignet. Gewicht 235 g. **Nr. 48747** **20,95**

17. OMNIA Aufbackgitter. Vereinfacht das Kochen, Backen und Dampfgaren. Für alle Gerichte, die von heißer Luft umströmt werden sollen, wie Ofenkartoffeln, Pommes Frites, Chicken Wings, Aufbackbrötchen. Aus hochwertigem Edelstahl. Größe ø 23 cm. Gewicht 140 g. **Nr. 49027** **13,50**

18. OMNIA Oberes Aufbackgitter. Bereiten Sie ein Gericht im unteren Teil der Form und ein weiteres Gericht darüber zu. So benötigen Sie weniger Gas, müssen weniger abspülen und sparen wertvolle Zeit. Aus elektropoliertem Edelstahl. Größe ø 24,5 cm. Gewicht 220 g. **Nr. 48764** **17,50**

Unsere Auswahl an OMNIA Kochbüchern finden Sie auf Seite 176.

RoadTop - Spezial Glasdeckel



NEU!



Der RoadTop Glasdeckel bringt dein Backerlebnis auf ein völlig neues Level! Mit seinem großen, hitzebeständigen Sichtfenster aus Glas kannst du den Backvorgang jederzeit beobachten, ohne den Deckel anheben zu müssen. Das sorgt für gleichmäßige Backergebnisse, spart Energie und macht das Backen noch effizienter. Der Glasdeckel ist kompatibel mit vielen Camping Backöfen mit 25 cm Durchmesser, wie zum Beispiel dem Omnia Campingbackofen, VAMO, Petromax, Rocktrail von LIDL und weiteren Modellen. So passt er sich flexibel deinen Bedürfnissen an – ob beim Camping, im Wohnmobil oder zu Hause. Mit dem RoadTop Glasdeckel entscheidest du dich für eine clevere und langlebige Lösung, die dir optimale Ergebnisse in Premium-Qualität garantiert. WICHTIG! Beim anbringen des Knaufs am Glasdeckel die Schraube nur leicht anziehen, um Bruch des Glases zu vermeiden!
Technische Daten: Abmessungen inklusive Knauf (øxH) 25 x 6,5 cm. Gewicht 287 g. Farbe Cremeweiß.
Nr. 48772 **56,95**



OPTIMUS



Optimus Terra Weekend. Aus robustem, hart anodisiertem Aluminium mit Antihaftbeschichtung, wodurch es einerseits sehr leicht ist. Mit dabei der eindrucksvolle, sparsame Heat Exchange Topf, der die Kochzeit um 20 % reduziert. Der Topf verfügt über einen Ausgießer, die Bratpfanne dient gleichzeitig als Deckel. Alle Teile lassen sich kompakt in der Netztasche verstauen, mit zusätzlichem Platz für Titanbesteck und einen Optimus Gaskocher.Fassungsvermögen 0,95 l. Abmessungen ø 12,4 x 16,5 cm. Gewicht 284 g. **Nr. 48135** **49,95**

Optimus Terra X-Press. Der neue, leichte Optimus Terra Xpress HE Kochtopf mit Antihaftbeschichtung ist für geringes Packgewicht ausgelegt. Er verfügt über klappbare Butterfly-Griffe für stabile Handhabung und kompaktes Verstauen. Der transparente Deckel ist mit einem integrierten Sieb ausgestattet. Fassungsvermögen 1,75 l. Abmessungen ø 10,5 x 21 cm. Gewicht 377 g. **Nr. 48126** **54,95**



NEU!

Travellife





NEU!

Pfannenset Travellife Ronda. Dieses wunderschöne schwarze Pfannenset besteht aus 4 Pfannen, 2 Deckel und einem abnehmbaren, hitzebeständigen Griff. Geeignet für Gas-, Elektro-, Keramik- und Induktionskochfelder. Die Pfannen sind spülmaschinengeeignet. 7-teiliges Set bestehend aus 1 Pfanne ø 24 cm, 1 Pfanne ø 22 cm, 1 Pfanne ø 18 cm mit Deckel, 1 Stielkasserolle ø 26 cm - 3,1 l mit Deckel und 1 abnehmbarer Griff. Gewicht 3,1 kg.
Nr. 48758 **67,95**

Topfset Travellife Tolox. Dieses wunderschöne Edelstahl-Set besteht aus 3 Kochtöpfen mit Deckeln. Die Töpfe sind mit hitzebeständigen Griffen ausgestattet. Sie sind platzsparend, da sie als Set ineinander gestapelt werden können. Geeignet für Gas-, Elektro-, Keramik- und Induktionskochfelder.
Das Set besteht aus 1 Stielkasserolle ø 20 x 17 cm - 5,3 l mit Deckel, 1 Stielkasserolle ø 18 x 15 cm - 3,3 l mit Deckel und 1 Stielkasserolle ø 16 x 13 cm - 2,6 l mit Deckel. Gewicht 3 kg. **Nr. 48762** **43,95**



NEU!

ZWILLING

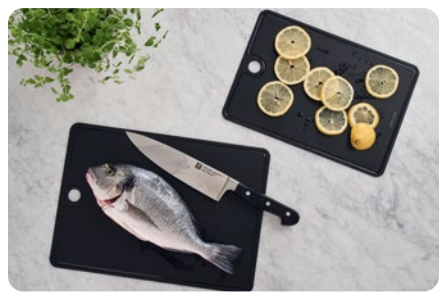



ZWILLING Schneidbrett. Vereinfacht deine Küchenarbeit: Mit dem ZWILLING TPU Schneidbrett wird die Vorbereitung von Gemüse, Fleisch und mehr zum Kinderspiel. Gefertigt aus hochwertigem, antibakteriellem Material, ist es der perfekte Begleiter für den Alltag. Die klingenschonende Oberfläche schützt deine Messer, während die integrierte Auffangrille die Arbeitsfläche sauber hält. Das flexible Design ermöglicht es, gehackte Zutaten mühelos aufzunehmen und zu transportieren. Und nach dem Gebrauch lässt sich das Brett einfach in der Spülmaschine reinigen.

- Einfach praktisch: das Brett für jeden Tag
- Saubere Schnitte dank antibakteriellem Material
- Spülmaschinengeeignet für mühelose Reinigung
- Klingenschonende Oberfläche schützt deine Messer
- Auffangrille hält die Arbeitsfläche sauber
- Farbe: Schwarz
- Material: Polyurethan

ZWILLING Schneidbrett 30 cm x 21 cm.
Gewicht 260 g. **Nr. 48789** **14,95**
ZWILLING Schneidbrett 35 cm x 25 cm.
Gewicht 350 g. **Nr. 48790** **18,95**

BEAVER BRAND.it

Made in ITALY

NEU!



1

NEU!


2


3



4


5


6

1. Kochtopfset LAVIJKA 18. Kochgeschirr aus 99,5 % Aluminium, lebensmittelecht und mit Antihaft-beschichtung. 8-teiliges Set bestehend aus 1 Topf ø 18 cm, 1 Topf ø 16 cm, 1 Pfanne ø 18 cm, 2 Schüsseln ø 11,5 cm, 1 Edelstahl-Deckel ø 18 - 16 - 14 cm, 1 Stielgriff und 1 Tasche.
Geeignet für 1-2 Personen. Gewicht 0,86 kg.
Nr. 48788 **44,95**

2. Kochtopfset ROCKZA 20 EVO. Kochgeschirr aus 99,5 % Aluminium, lebensmittelecht und mit Antihaft-beschichtung. 9-teiliges Set bestehend aus 1 Topf ø 20 cm, 1 Topf ø 18 cm, 1 Pfanne ø 20 cm, 1 Pfanne ø 18 cm, 1 Siebdeckel ø 20 cm, 1 Stielgriff, 2 Topfgriffen und 1 Tasche.
Geeignet für 2-4 Personen. Gewicht 1,1 kg.
Nr. 48792 **49,95**

3. Kochtopfset ALMANA 20. Kochgeschirr aus 99,5 % Aluminium, lebensmittelecht und mit Antihaft-beschichtung. Set bestehend aus 1 Topf ø 20 cm, 1 Topf ø 18 cm, 1 Topf ø 16 cm, 1 Pfanne ø 20 cm, 1 Pfanne ø 18 cm, 1 Deckel ø 20 cm, 1 Deckel ø 18 cm, 2 Topfgriffe, 1 Stielgriff und 1 Tasche.
Geeignet für 3 Personen. Gewicht 1,65 kg.
Nr. 48673 **59,95**

4. Kochtopfset DOLOMIA 22 PLUS. Kochgeschirr aus 99,5 % Aluminium, lebensmittelecht und mit Antihaftbeschichtung. 10-teiliges Set bestehend aus 1 Topf ø 22 cm, 1 Topf ø 18 cm, 1 Topf ø 16 cm, 1 Pfanne ø 22 cm, 1 Pfanne ø 20 cm, 1 Siebdeckel ø 22 cm, 1 Deckel ø 16 cm, 2 Topfgriffen, 1 Stielgriff und 1 Tasche. Geeignet für 4 Personen.
Gewicht 1,68 kg. **Nr. 48678** **72,95**

5. Kochtopfset NERA 22. Kochgeschirr aus 99,5 % Aluminium, lebensmittelecht und mit Antihaft-beschichtung. 8-teiliges Set bestehend aus 1 Topf ø 22 cm, 1 Topf ø 20 cm, 1 Topf ø 14 cm, 1 Pfanne ø 22 cm, 1 Pfanne ø 20 cm, 1 Deckel ø 20 cm, 1 Siebdeckel ø 22 cm und 1 Stielgriff. Geeignet für 4 Personen. Gewicht 1,68 kg. **Nr. 48675** **59,95**

6. Kochtopfset MODULA 22. Kochgeschirr aus 99,5 % Aluminium, lebensmittelecht und mit Antihaft-beschichtung. 11-teiliges Set bestehend aus 1 Topf ø 22 cm, 1 Topf ø 20 cm, 1 Topf ø 16 cm, 1 Pfanne ø 24 cm mit abnehmbarem Griff, 1 Pfanne ø 20 cm, 1 Deckel ø 22 cm, 1 Deckel ø 20 cm, 1 Aluminiumsieb, 1 Schneidebrett aus Bambus, 1 Stielgriff und 1 Tasche. Geeignet für 5 Personen. Gewicht 2,9 kg.
Nr. 48676 **99,95**

BRUNNER

Electric Gas Radiant Ring Ceramic











PFLUON ist eine innovative, PFOA-freie Beschichtung, die für höchste Sicherheit bei der Verwendung entwickelt wurde. Dieses Produkt bietet außergewöhnliche Antihaft-Eigenschaften und erleichtert die Reinigung erheblich, wodurch es sich ideal für eine Vielzahl von Anwendungen in der Küche eignet. Dank seiner Zusammensetzung gewährleistet PFLUON hohe Leistung ohne Kompromisse bei der Gesundheit.



Stone Rock









Kochtopfsets PIRATE. Topfset-Kollektion aus Aluminium mit hochwertiger Antihaft-Beschichtung. Kompakt verstaubar, modernes Design, hygienisch und unempfindlich gegenüber Temperaturschocks.

1. Kochtopfset PIRATE 6+1 ø 18. 7-teiliges Set bestehend aus 1 Topf ø 18 cm, 1 Topf ø 16 cm, 1 Pfanne ø 18 cm, 1 Deckel ø 18 cm, 1 Deckel ø 16 cm, 1 Griffzange und 1 Gurt. Gewicht 2,1 kg. **Nr. 48301 72,95**

2. Kochtopfset PIRATE 7+1 ø 20. 8-teiliges Set bestehend aus 1 Topf ø 20 cm, 1 Siebdeckel ø 20 cm, 1 Topf ø 16 cm, 1 Pfanne ø 20 cm, 1 Pfanne ø 18 cm, 1 Deckel ø 18 cm, 1 Griffzange und 1 Gurt. Gewicht 2,65 kg. **Nr. 48548 82,95**

3. Kochtopfset PIRATE 7+1 ø 22. 8-teiliges Set bestehend aus 1 Topf ø 22 cm, 1 Pastasieb ø 22 cm, 1 Topf ø 18 cm, 1 Pfanne ø 22 cm, 1 Deckel ø 22 cm, 1 Deckel ø 18 cm, 1 Griffzange und 1 Gurt. Gewicht 4,5 kg. **Nr. 48302 102,—**

4. Kochtopfset PIRATE 9+1 ø 24. 10-teiliges Set bestehend aus 1 Topf ø 24 cm, 1 faltbarem Sieb ø 22 cm, 1 Topf ø 20 cm, 1 Topf ø 16 cm, 1 Pfanne ø 24 cm, 1 Pfanne ø 20 cm, 1 Deckel ø 24 cm, 1 Deckel ø 20 cm, 1 Griffzange und 1 Gurt. Gewicht 3,9 kg. **Nr. 48549 117,—**

Pfanne PIRATE. Hochwertige Aluminium-Pfanne mit Antihaft-Beschichtung. Dank patentiertem, klappbarem Griff platzsparend verstaubar.

5. Grillpfanne PIRATE SQUARE GRILL. Abmessungen 28 x 28 cm. Gewicht 0,94 kg. **Nr. 48611 32,95**

6. Pfanne PIRATE 24. Abmessungen ø 24 cm. Gewicht 0,55 kg. **Nr. 48765 27,95**

7. Pfanne PIRATE 26. Abmessungen ø 26 cm. Gewicht 0,62 kg. **Nr. 48766 29,95**

8. Pfannenset PIRATE Pan 3. 3-teiliges Pfannenset bestehend aus 1 Pfanne ø 28 cm, 1 Pfanne ø 22 cm und 1 Griffzange. Gewicht 1,2 kg. **Nr. 48613 46,95**

9. Kochtopfset PIRATE Pot 5. 5-teiliges Set bestehend aus 1 Topf ø 24 cm, 1 Topf ø 20 cm, 1 Deckel ø 24 cm, 1 Deckel ø 20 cm und 1 Griffzange. Gewicht 1,9 kg. **Nr. 48614 57,95**

PIRATE VacuBlock-System



Kochtopfsets PIRATE VacuBlock-System. Das VacuBlock-System sichert Ihre Töpfe und Pfannen während der Fahrt und beweist die herausragende Kreativität des Produktentwicklungsteams bei der Entwicklung funktionaler Lösungen für Freizeitfahrzeuge und Boote.

- Einfache und intuitive Bedienung
- Blockiert Töpfe und Pfannen, während sich das Fahrzeug bewegt
- Reduziert die Möglichkeit von Kratzern auf der Antihaftbeschichtung
- Beseitigt lästige Geräusche beim Fahren
- Patentiert

1. PIRATE NG 7+1 ø 20. 8-teiliges Set bestehend aus 1 Topf ø 20 cm - 4 l, 1 Pfanne ø 20 cm - 1,5 l, 1 Pfanne ø 18 cm - 1,3 l, 1 Topf ø 16 cm - 1,6 l, 1 Deckel ø 20 cm, 1 Deckel ø 20/18/16 cm, 1 Griffzange und 1 Gurt. Gewicht 3,4 kg.
Nr. 48606 119,—

2. PIRATE NG 7+1 ø 22. 8-teiliges Set bestehend aus 1 Topf ø 22 cm - 5,3 l, 1 Pfanne ø 22 cm - 2 l, 1 Pfanne ø 20 cm - 1,7 l, 1 Topf ø 18 cm - 1 l, 1 Deckel ø 22 cm, 1 Deckel ø 22/20/18 cm, 1 Griffzange und 1 Gurt. Gewicht 3,7 kg. **Nr. 48607 132,—**

3. PIRATE NG 7+1 ø 24. 8-teiliges Set bestehend aus 1 Topf ø 24 cm - 6 l, 1 Pfanne ø 24 cm - 2,2 l, 1 Pfanne ø 22 cm - 1,8 l, 1 Topf ø 20 cm - 3 l, 1 Deckel ø 24 cm, 1 Deckel ø 24/22/20 cm, 1 Griffzange und 1 Gurt. Gewicht 4,32 kg. **Nr. 48616 137,—**

4. Glasdeckel COVERY. Glasdeckel mit Silikon-Lärmschutzrand mit Sieböffnung und Schlitz zur Befestigung der Griffzangen.

- Silikon-Kante und platzsparendem Klappgriff
- Spülmaschinenfest
- Entlüftungsventil

COVERY ø 20 cm. Gewicht 260 g.
Nr. 48618 14,95

COVERY ø 22 cm. Gewicht 340 g.
Nr. 48619 15,95

COVERY ø 24 cm. Gewicht 400 g.
Nr. 48620 16,95

5. Glasdeckel COVERY Trio. Universal Glasdeckel mit abgestuftem Silikonrand passend für Töpfe und Pfannen mit verschiedenen Durchmessern.
Eigenschaften:

- Spülmaschinengeeignet
- Dampfloch zum Druckausgleich
- Platzsparender Klappgriff
- Abgestufter Silikonrand
- VacuBlock-System kompatibel

COVERY Trio ø 20/18/16 cm. Gewicht 220 g.
Nr. 48621 15,95

COVERY Trio ø 22/20/18 cm. Gewicht 300 g.
Nr. 48622 16,95

COVERY Trio ø 24/22/20 cm. Gewicht 380 g.
Nr. 48623 17,95





Electric Gas Induction Ceramic

Kochtopfset PIRATE SPACEMASTER. Aluminium-Kochtopfset mit Antihaft-Beschichtung, welches, dank des platzsparendem Klappgriffs am Deckel kompakt verstaubar ist. Induktionsgeeignet. Inklusive Pfannenschutz.

1. PIRATE SPACEMASTER ø 20 Mini. 6-teiliges Set bestehend aus 1 Topf ø 20 cm - H 9 cm, 1 Topf ø 18 cm - H 8 cm, 1 Pfanne ø 20 cm - H 5 cm, 1 Deckel ø 20 cm, 1 Griffzange und 1 Tasche. Gewicht 2,16 kg.
Nr. 48617 82,95

2. PIRATE SPACEMASTER ø 22. 6-teiliges Set bestehend aus 1 Topf ø 22 cm - H 10 cm, 1 Topf ø 18 cm - H 9 cm, 1 Pfanne ø 22 cm - H 5 cm, 1 Deckel ø 22 cm, 1 Griffzange und 1 Tasche. Gewicht 2,8 kg. **Nr. 48664 96,95**

3. PIRATE SPACEMASTER ø 24. 6-teiliges Set bestehend aus 1 Topf ø 24 cm - H 10 cm, 1 Topf ø 20 cm - H 9 cm, 1 Pfanne ø 24 cm - H 5 cm, 1 Deckel ø 24 cm, 1 kurzer Griff, 1 langer Griff und 1 Tasche. Gewicht 2,6 kg. **Nr. 48665 102,—**

4. PIRATE SPACEMASTER ø 26. 7-teiliges Set bestehend aus 1 Pfanne ø 26 cm - H 5 cm, 1 Topf ø 22 cm - H 10 cm, 1 Topf ø 18 cm - H 9 cm, 1 Deckel ø 22 cm, 1 kurzer Griff, 1 langer Griff und 1 Tasche. Gewicht 2 kg. **Nr. 48666 112,—**



FUSION MAGNETOGRIP System. Neu entwickeltes Griff- und Verbindungssystem, das durch die Verwendung von abklappbaren Griffen mit integriertem Magnetelement eine deutliche Verringerung des Packmaßes der Topfsets ermöglicht und zudem die Verwendung eines Zurrgurtes zur Stabilisierung von Topf und Pfanne während des Transportes unnötig macht.

5. Kochtopfset FUSION 7+1 ø 20. 7-teiliges Aluminiumtopfset mit Antihaft-Beschichtung und patentiertem Magnetogrip-System.
Set bestehend aus 1 Topf ø 20 cm - 4 l, 1 Topf ø 16 cm - 1,4 l, 1 Pfanne ø 20 cm - 1 l, 1 Pfanne ø 18 cm - 1 l, 1 Deckel ø 20 cm, 1 Deckel ø 20 / 18 / 16 cm, 1 Griffzange. Inklusive Pfannenschutzset. **Nr. 48768 127,—**

6. Kochtopfset FUSION 7+1 ø 22. 7-teiliges Aluminiumtopfset mit Antihaft-Beschichtung und patentiertem Magnetogrip-System.
Set bestehend aus 1 Topf ø 22 cm - 4,9 l, 1 Topf ø 18 cm - 1,7 l, 1 Pfanne ø 22 cm - 1,5 l, 1 Pfanne ø 20 cm - 1,2 l, 1 Deckel ø 22 cm, 1 Deckel ø 22 / 20 / 18 cm, 1 Griffzange. Inklusive Pfannenschutzset. Gewicht 4 kg. **Nr. 48663 134,—**

BRUNNER

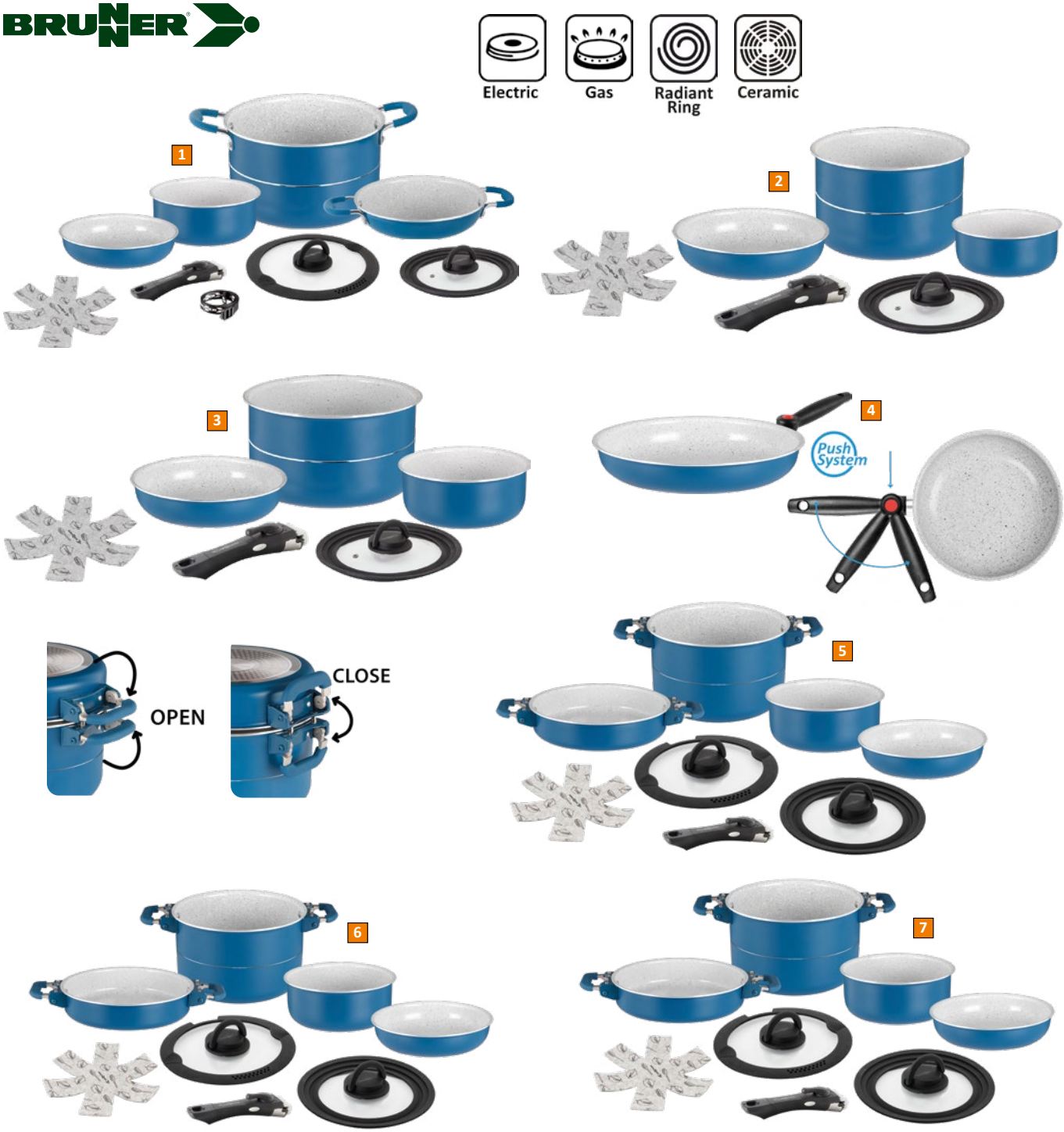

Kochtopfset CAREZZA. Kochtopfset aus 100 % recyceltem Aluminium. Mit patentiertem VacuBlock-System. Kompakt verstaubar. Induktionsgeeignet. Inklusive praktischem Pfannenschutz.

1. CAREZZA 7+1 ø 22. 8-teiliges Set bestehend aus 1 Topf ø 22 cm - H 14,5 cm, 1 Topf ø 18 cm, - H 8 cm, 1 Pfanne ø 22 cm - H 5 cm, 1 Pfanne ø 20 cm - H 5 cm, 1 Deckel ø 22 cm, Deckel ø 22/20/18 cm, 1 Griffzange, 1 Gurt. Gewicht 3,45 kg.
Nr. 48667 **102,—**

2. CAREZZA SPACEMASTER ø 20 Vacublock. 5-teiliges Set bestehend aus 1 Topf ø 20 cm - H 13 cm, 1 Topf ø 16 cm - H 8 cm, 1 Pfanne ø 20 cm - H 5 cm, 1 Deckel ø 20/18/16 cm, 1 Griffzange. Gewicht 2,12 kg. **Nr. 48669** **82,95**

3. CAREZZA SPACEMASTER ø 22 Vacublock. 5-teiliges Set bestehend aus 1 Topf ø 22 cm - H 14,5 cm, 1 Topf ø 18 cm - H 8 cm, 1 Pfanne ø 22 cm - H 5 cm, 1 Deckel ø 22/20/18 cm, 1 Griffzange. Gewicht 2,1 kg. **Nr. 48668** **94,95**

4. Pfanne CAREZZA 24. Pfanne (ø 24 cm) aus 100 % recyceltem Aluminium. Abklappbarer Griff dank Push-System. Gewicht 0,5 kg. **Nr. 48670** **25,95**

Kochtopfset CAREZZA MAGNETOGRIP. Neu entwickeltes Griff- und Verbindungssystem, das durch die Verwendung von abklappbaren Griffen mit integriertem Magnetelement eine deutliche Verringerung des Packmaßes der Topfsets ermöglicht und zudem die Verwendung eines Zurrgurtes zur Stabilisierung von Topf und Pfanne während des Transportes unnötig macht.

5. CAREZZA MAGNETOGRIP 7+1 ø 20. 8-teiliges Set bestehend aus 1 Topf ø 20 cm - 4 l, 1 Topf ø 16 cm - 1,4 l, 1 Pfanne ø 20 cm - 1 l, 1 Pfanne ø 18 cm - 1 l, 1 Deckel ø 20 cm, Deckel ø 20/18/16 cm, 1 Griffzange, 1 Topf- und Pfannenschutz.
Nr. 48689 **124,—**

6. CAREZZA MAGNETOGRIP 7+1 ø 22. 8-teiliges Set bestehend aus 1 Topf ø 22 cm - 4 l, 1 Topf ø 18 cm - 2 l, 1 Pfanne ø 22 cm - 1,5 l, 1 Pfanne ø 20 cm - 1,5 l, 1 Deckel ø 22 cm, Deckel ø 22/20/18 cm, 1 Griffzange, 1 Topf- und Pfannenschutz.
Nr. 48690 **134,—**

7. CAREZZA MAGNETOGRIP 7+1 ø 24. 8-teiliges Set bestehend aus 1 Topf ø 24 cm - 4,1 l, 1 Topf ø 20 cm - 2,3 l, 1 Pfanne ø 24 cm - 1,4 l, 1 Pfanne ø 22 cm - 1,4 l, 1 Deckel ø 24 cm, Deckel ø 24/22/20 cm, 1 Griffzange, 1 Topf- und Pfannenschutz.
Nr. 48691 **139,—**



Kochtopfsets TORRALTA. Das stapelbare Topfset Torralta wurde für kompakte Kochherde entwickelt und bietet ein optimales Verhältnis zwischen Oberfläche und Volumen, um auch größere Mengen an Speisen verarbeiten zu können. Dank des speziellen Kantendesigns sitzen die mitgelieferten Pfannen sicher, ohne dass die Gefahr des Verrutschens besteht. Die externen Töpfe und Pfannen sind aus recycelten Aluminiumdosen gefertigt und verfügen über klappbare Griffe für eine kompakte, platzsparende Aufbewahrung. Diese vielseitigen Sets sind mit allen Herdarten, einschließlich Induktion, kompatibel und in drei Größenkombinationen erhältlich. Inklusive Pfannenschutz.

1. Topfset TORRALTA ø 18. 6-teiliges Topfset bestehend aus 1 Topf ø 18 cm - 4,6 l, 1 Topf ø 16 cm - 2,2 l, 1 Topf ø 14 cm - 1,5 l, 1 Pfanne ø 18 cm, 1 Deckel ø 18 / 16 / 14 cm, 1 Griffzange.
Nr. 48749 102,—

2. Topfset TORRALTA ø 20. 9-teiliges Topfset bestehend aus 1 Topf ø 20 cm - 6 l, 1 Topf ø 18 cm - 3,3 l, 1 Topf ø 16 cm - 2,2 l, 1 Pfanne ø 20 cm, 1 Milchkochtopf ø 11 cm, 1 Deckel ø 20 cm, 1 Deckel ø 20 / 18 / 16 cm, 1 kurze und 1 lange Griffzange.
Nr. 48750 132,—

3. Topfset TORRALTA ø 22. 9-teiliges Topfset bestehend aus 1 Topf ø 22 cm - 7,6 l, 1 Topf ø 20 cm - 4,7 l, 1 Topf ø 18 cm - 3,3 l, 1 Pfanne ø 22 cm, 1 Milchkochtopf ø 11 cm, 1 Deckel ø 22 cm, 1 Deckel ø 22 / 20 / 18 cm, 1 kurze und 1 lange Griffzange.
Nr. 48751 142,—

4. Milchkochtopf TORRALTA. Aluminium-Milchkochtopf mit wärmeisolierendem Griff. Robustes Gehäuse mit antihaftbeschichteter Innenseite. Ideal zum Erhitzen und Aufkochen von Milch. Spülmaschinengeeignet. Abmessungen ø 11 x H11,5 cm
Nr. 48752 12,95

5. Topfset TORRALTA SQUARE. Das Torralta Square ist ein innovatives quadratisches Topfset, das sich perfekt für Wohnmobil- und Bootsliebhaber eignet. Der äußere Topf und die Pfanne messen 20 x 20 cm und verfügen über ein schlankes, stapelbares Design, das Ihren begrenzten Stauraum optimiert, ohne dass Sie sich um feste Griffe kümmern müssen. Diese Töpfe aus hochwertigem recyceltem Aluminium sind sowohl umweltfreundlich als auch langlebig und gewährleisten eine außergewöhnliche Wärmeverteilung für effizientes Kochen. Der Glasdeckel ermöglicht eine einfache Überwachung Ihrer kulinarischen Kreationen. Dieses Topfset ist mit Induktionskochfeldern kompatibel und somit vielseitig für jede Kochumgebung einsetzbar. 6-teiliges Set bestehend aus 1 Topf 20 x 20 cm, 1 Topf 16 x 16 cm, 1 Pfanne 20 x 20 cm, 1 Deckel 20 x 20 cm, 1 Deckel 20 / 18 / 16 cm, 1 Griffzange.
Nr. 48771 96,95

6. Topfset TORRALTA SPACEMASTER ø 18. 5-teiliges Topfset bestehend aus 1 Topf ø 18 cm, 1 Topf ø 14 cm, 1 Pfanne ø 18 cm, 1 Deckel ø 18 / 16 / 14 cm, 1 Griffzange.
Nr. 48769 89,95

7. Topfset TORRALTA SPACEMASTER ø 20. 5-teiliges Topfset bestehend aus 1 Topf ø 20 cm, 1 Topf ø 16 cm, 1 Pfanne ø 20 cm, 1 Deckel ø 20 / 18 / 16 cm, 2 Griffzangen.
Nr. 48770 92,95















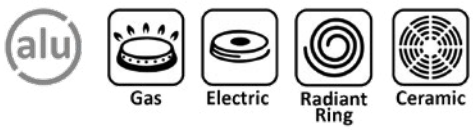





Kochtopfsets JUNIPER. Alu-Topfset mit Edelstahldeckel und Antihaft-Beschichtung. Silikonbeschichtete Soft-Touch-Griffe.

1. Kochtopfset JUNIPER NG 8+1 ø 22. 9-teiliges Topfset bestehend aus 1 Topf ø 22 cm - 5 l, 1 Topf ø 20 cm - 4 l, 1 Topf ø 14 cm - 0,75 l, 1 Pfanne ø 22 cm - 1,5 l, 1 faltbarer Topf ø 22 cm, 1 Deckel ø 22 cm, 1 Deckel ø 20 cm, 1 Griffzange und 1 Gurt. Gewicht 3,5 kg. **Nr. 48604 102,—**

2. Kochtopfset JUNIPER NG 8+1 ø 24. 9-teiliges Topfset bestehend aus 1 Topf ø 24 cm - 6 l, 1 Topf ø 20 cm - 2,3 l, 1 Topf ø 16 cm - 1,4 l, 1 Pfanne ø 24 cm - 1,4 l, 1 Pastasieb ø 22 cm, 1 Deckel ø 24 cm, 1 Deckel ø 20 cm, 1 Griffzange und 1 Gurt. Gewicht 3,95 kg. **Nr. 49569 112,—**

3. JUNIPER PAN. Hochwertige Aluminium-Pfanne, mit Antihaft-Beschichtung. Mit klappbarem Griff. Größe ø 26 cm. Gewicht 0,7 kg. **Nr. 48287 24,95**

Kochtopfsets SKIPPER. Elegante, platzsparende Kochtopfsets aus hochwertigem, solidem Aluminium. Mit einer langlebigen Antihaft-Beschichtung und Metallgriffen mit Silikonbezug. Geeignet für Gas-, Keramik- und Elektroherde. Alle Bestandteile lassen sich platzsparend im großen Topf verstauen.

4. Kochtopfset SKIPPER 4+1 ø 22. 5-teiliges Set bestehend aus 1 Topf ø 22 cm - 5 l, 1 Sieb ø 22 cm, 1 Pfanne ø 22 cm - 2 l, 1 Deckel ø 22 cm und 1 Gurt. Gewicht 1,65 kg. **Nr. 48060 65,95**

5. Pfannenset SKIPPER 6. 6-teiliges Pfannenset mit Antihaft-Beschichtung und abnehmbaren Griffen bestehend aus 1 Topf ø 20 cm - 2,6 l, 1 Topf ø 16 cm - 1,6 l, 1 Deckel ø 20 cm, 1 Deckel ø 16 cm, 1 kurzem und 1 langem Griff. Gewicht 1 kg. **Nr. 48662 22,50**

6. Pfannenset SKIPPER 4. 4-teiliges Alu-Pfannenset mit Antihaft-Beschichtung und abnehmbaren Griffen. Bestehend aus 1 Pfanne ø 26 cm - 2,1 l, 1 Pfanne ø 20 cm - 1 l, 1 kurzem Griff und 1 langem Griff. Gewicht 0,75 kg. **Nr. 48065 20,95**

7. Kochtopfset CHOCOLATE 7+1 ø 20. Das Aluminium-Kochtopfset besitzt eine langlebige 5-fache Antihaft-Beschichtung und hohe Kratzfestigkeit. Die silikon-beschichteten Soft-Touch Griffe schützen vor Verbrennungen. 8-teiliges Set bestehend aus 1 Topf ø 20 cm - 4 l, 1 Topf ø 16 cm - 1 l, 1 Topf ø 14 cm - 0,75 l, 1 Pfanne ø 20 cm - 1,5 l, 1 Deckel ø 20 cm, 1 Deckel ø 16 cm, 1 Topfgriff und 1 Gurt. Gewicht 2,75 kg. **Nur solange Vorrat reicht.** **Nr. 48299 77,50**

Kochtopfsets GOURMET ROCK. Alu-Topfsets mit langlebiger 4-facher Antihaft-Beschichtung und hoher Kratzfestigkeit. Induktionsgeeignet.

8. Kochtopfset GOURMET ROCK NG 8+1 ø 20. 9-teiliges Topfset bestehend aus 1 Topf ø 20 cm - 4 l, 1 Topf ø 18 cm - 1,6 l, 1 Topf ø 16 cm - 1 l, 1 Pfanne ø 20 cm - 1,5 l, 1 Pfanne ø 18 cm - 1,3 l, 1 Deckel mit Nudelsieb ø 20 cm, 1 Deckel ø 18 cm, 1 Griffzange und 1 Gurt. Gewicht 3,45 kg. **Nur solange Vorrat reicht.** **Nr. 48039 92,95**

GOURMET ROCK SQUARE PAN. Hochwertige Aluminium-Pfannen. Dank klappbarem Griff platzsparend verstaubar. **Nur solange Vorrat reicht.**
9. SQUARE PAN 26. Größe 26 x 26 cm. Gewicht 0,75 kg. **Nr. 48609 24,50**
10. SQUARE PAN 28. Größe 28 x 28 cm. Gewicht 0,80 kg. **Nr. 48610 26,95**

BRUNNER

alu Gas Electric Radiant Ring Ceramic





INOX Stainless Steel Gas Electric Ceramic Induction











Kochtopfsets FLAVOR. Diese vielseitigen Topfsets aus robustem Aluminium mit innovativer Antihaftbeschichtung sind die perfekten Begleiter für kulinarische Abenteuer. Das stapelbare Design spart wertvollen Stauraum, während die clevere Zusammensetzung endlose Kochmöglichkeiten bietet. Griffe aus Silikon.

1. Kochtopfset FLAVOR 7+1 ø 20. 8-teiliges Topfset bestehend aus 1 Topf ø 20 cm - 4 l, 1 Topf ø 16 cm - 1,6 l, 1 Pfanne ø 20 cm - 1,5 l, 1 Pfanne ø 18 cm - 1 l, 1 Deckel mit Nudelsieb ø 20 cm, 1 Deckel ø 18 cm, 1 Griffzange und 1 Gurt. Gewicht 1,85 kg.
Nr. 48740 59,95

2. Kochtopfset FLAVOR 7+1 ø 22. 8-teiliges Topfset bestehend aus 1 Topf ø 22 cm - 5,3 l, 1 Topf ø 20 cm - 2,5 l, 1 Topf ø 16 cm - 1,5 l, 1 Pfanne ø 22 cm - 1,8 l, 1 Deckel ø 22 cm, 1 Deckel ø 20 cm, 1 Griffzange und 1 Gurt. Gewicht ca. 2 kg. **Nr. 48741 69,95**

3. Potguard. Topf- und Pfannenschutz aus Polyesterfilz. Ideal um Kratzer und andere Schäden zu vermeiden. 3er Set (ø 20/22/24 cm). **Nr. 48615 4,90**

4. Topfgriff BITER. Hochwertiger Universal-Topfgriff mit Öffnungssicherung gegen versehentliches Betätigen. Wird mit einem Handgriff an Pfanne oder Topf geclipst und kann sich nicht mehr von alleine lösen. Stabile Ausführung. Gewicht 110 g.
Nr. 48101 19,95

5. Griffzange TAKER. Universal-Griffzange für Pfannen und Töpfe. Aus robustem Kunststoff. Gewicht 70 g. **Nr. 48103 11,95**

6. Kochtopf ACADEMY COMPACT. Diese innovative Kochtopfserie ist ein absolutes Must-have für Reisemobilisten und Bootsfahrer! Die aus hochwertigem Edelstahl gefertigten Academy Compact Töpfe verfügen über platzsparende Klappgriffe, einen hitzebeständigen Glasdeckel mit Abgussfunktion und geräuschhemmendem Silikonrand sowie eine Langlebigkeit, die über das Übliche hinausgeht.

Kochtopf ACADEMY COMPACT 20. 1 Topf mit ø 20 cm - H 12 cm und 1 Deckel ø 20 cm.
Nr. 48692 42,95

Kochtopf ACADEMY COMPACT 22. 1 Topf mit ø 22 cm - H 12 cm und 1 Deckel ø 22 cm.
Nr. 48693 48,95

7. Küchenset OMNIBOX 18+2. 20-teiliges Küchenset mit Basisausstattung für die mobile Küche. Töpfe und Pfannen aus Edelstahl mit Silikongriffen. Deckel mit Silikongriffen. Waschbürste mit Seife oder Spülmittel befüllbar.
Set bestehend aus 1 Topf ø 22 cm - 3,5 l, 1 Glasdeckel ø 22 cm mit Sieböffnung, 1 Kasserolle ø 17 cm - 1,3 l, 1 Glasdeckel ø 17 cm, 1 Kunststoffbehälter mit Deckel ø 16 cm, 1 Kunststoffbehälter mit Deckel ø 13 cm, 1 Kunststoffbehälter mit Deckel ø 11 cm, 1 Pfanne ø 23 cm - 1,5 l, 1 Löffel, 1 Schaber, 1 Kelle, 1 Lochlöffel, 1 Schäler, 1 Reibe, 1 Schere, 1 Messer, 1 Waschbürste für Geschirr, 1 Trockentuch, 1 Aufbewahrungstasche und 1 Tragetasche 28 x 46 cm. Gewicht 4,25 kg. **Nr. 48539 79,95**









Edelstahl-Kochtopfsets ACADEMY NG. Qualitativ hochwertige Topfsetkollektion in platzsparendem Design. Töpfe und Deckel sind aus hochwertigem, spiegelglänzendem Edelstahl gefertigt.
Edelstahl: Langlebig und widerstandsfähig. Widersteht Kratzern und Dellen und bleibt auch nach vielen Gebrauchsjahren schön und elegant.
Bestens geeignet für Gas-, Elektro-, Keramik- und Induktionsherde. Spülmaschinengeeignet.

1. Kochtopfset ACADEMY NG 5+1 ø 20. 6-teiliges Set bestehend aus 1 Topf ø 20 cm - 2,8 l, 1 kleiner Topf ø 16 cm - 1,4 l, 1 Pfanne ø 20 cm, 1 Deckel ø 20/18/16 cm, 1 Griffzange und 1 Gurt.
Nr. 48555 108,—

2. Topfset ACADEMY VACUM 5+1 ø 22. 6-teiliges Set bestehend aus 1 Topf ø 22 cm - 3,8 l, 1 kleiner Topf ø 16 cm - 1,4 l, 1 Pfanne ø 22 cm, 1 Deckel ø 22/20/18 cm, 1 Griffzange und 1 Gurt.
Nr. 48739 112,—

3. Kochtopfset ACADEMY NG 7+1 ø 22. 8-teiliges Set bestehend aus 1 Topf ø 22 cm - 3,8 l, 1 kleiner Topf ø 16 cm - 1,4 l, 1 Pfanne ø 22 cm, 1 Deckel ø 22/20/18 cm, 1 Griffzange und 1 Gurt.
Nr. 48066 152,—

4. Kochtopfset ACADEMY HIGH NG 7+1 ø 22. 8-teiliges Set bestehend aus 1 Topf ø 22 - 5,2 l, 1 Topf ø 18 cm - 2,2 l, 1 Pfanne ø 22 cm, 1 Pfanne ø 20 cm, 1 Deckel ø 22 cm, 1 Deckel ø 22/20/18 cm, 1 Griffzange und 1 Gurt.
Nr. 48671 149,—













5. PACKPOT ULTRALITE 18. Outdoor-Kochset aus eloxiertem Aluminium für 3/4 Personen. Klappbare Griffe mit wärmeisolierendem Silikon beschichtet. Set bestehend aus 1 kleinen Topf mit Deckel ø 16,6 x 8,9 cm, 1 Pfanne ø 16,7 x 4,4 cm, 1 Wasserkessel ø 14,6 x 8,3 cm (1,1 l), 1 Bambuslöffel und Tragetasche. Gewicht 1,2 kg. **Nr. 48230 39,95**

6. PACKPOT ULTRALITE 20. Outdoor-Kochset aus eloxiertem Aluminium für 4/5 Personen. Klappbare Griffe mit wärmeisolierendem Silikon beschichtet. Set bestehend aus 1 Topf mit Deckel ø 19 x 11,2 cm, 1 kleinen Topf mit Deckel ø 16,6 x 8,9 cm, 1 Pfanne ø 19,5 x 4,5 cm, 1 Bambuslöffel und Tragetasche. Gewicht ca. 1,4 kg. **Nr. 48232 49,95**

Faltbare Kochtöpfe VOLCANO. Kochtöpfe für den Einsatz auf Kochern und Herden (Gas und Elektro). Kochtopf aus hochwertigem Silikon und Edelstahl, Deckel aus bruchsicherem Glas mit Anti-Rutsch-Kante, Griffe aus silikonbedecktem Metall

7. Kochtopfset VOLCANO PASTA AL VOLO. 4-teiliges Set bestehend aus 1 Topf ø 24 cm, 1 Pastasieb ø 24 cm, 1 Pfanne ø 24 cm und 1 Deckel ø 24 cm.
Nr. 49594 109,—

8. Kochtopf VOLCANO FOLD-AWAY.
Abmessungen ø 20 x 3,5/8,5 cm.
Nr. 49593 41,95
Abmessungen ø 24 x 4,5/14,5 cm.
Nr. 49592 49,95

9. Pfanne Volcano Fold-Away.
Abmessungen ø 24 3,5/5,6 cm cm.
Nr. 48638 43,95

Click & Cook Pfannenserie





Kochen mit *Leidenschaft.*

5 YEAR GUARANTEE - GARANTIE

NON-STICK COATING KERAVIS METAL SAFE

Click & Cook Topfserie







Click & Cook Glasdeckel



Click & Cook von Ballarini. Eine platzsparende Kochgeschirr-Linie mit abklappbaren Kunststoffgriffen und stapelbaren Töpfen. Die Griffe lassen sich per einfachem Mechanismus ein- und ausklappen, sodass das Geschirr leicht im Schrank, Kühlschrank oder in der Spülmaschine verstaut werden kann. Dank Stapelfunktion werden nur 12 cm Höhe benötigt. Die patentierte Griffarretierung sorgt für sichere Handhabung. Innen besitzen die Töpfe eine 3-fach keramisch verstärkte KERAVIS-Antihaftbeschichtung, außen eine Pulverbeschichtung.

Die KERAVIS Beschichtung:
- sehr widerstandsfähig
- Antihaftversiegelung aus drei Schichten durch Keramikpartikel verstärkt
- auch für Metallutensilien geeignet
- hitzebeständig
- 5 Jahre Garantie
- nicht für Induktion geeignet

Ballarini Kochtopfset Click & Cook. Die ideale Lösung um Platz zu sparen. Alle Griffe klappbar. Mit patentierter Sicherheitsmechanik. Alle Töpfe und Glasdeckel dank Click System stapelbar.
Praktisches 3er Set bestehend aus: Kochtopf mit Glasdeckel ø 16 cm - Fassungsvermögen 1,55 l, ø 20 cm - Fassungsvermögen 3,4 l und ø 24 cm - Fassungsvermögen 5,4 l. Gewicht 3,34 kg. **Nr. 48193 159,—**

Click & Cook	Größe	Gewicht	Nr.	Preis
Pfanne M schwarz	ø 24 cm	780 g	**48167**	**31,50**
Pfanne M steinoptik grau	ø 24 cm	700 g	**48656**	**31,95**
Pfanne L schwarz	ø 28 cm	980 g	**48169**	**34,50**
Pfanne L steinoptik grau	ø 28 cm	940 g	**48680**	**34,95**
Topf XS	ø 16 cm - 1,5 l	522 g	**48177**	**36,95**
Topf M	ø 24 cm - 5,5 l	998 g	**48181**	**39,95**
Glasdeckel XS	ø 16 cm	336 g	**48187**	**7,50**
Glasdeckel S	ø 20 cm	463 g	**48188**	**8,50**
Glasdeckel M	ø 24 cm	608 g	**48189**	**10,50**



CERAFORCE CERAMIC NONSTICK UP TO 3X MORE DURABLE

Bratpfannenset TORRE. Die Essenz von Vielseitigkeit in deiner Küche! Die Pfanne mit abnehmbarem Griff ist hitzebeständig bis 230 °C, für alle Herdarten und den Ofen geeignet und bietet dank der robusten Ceraforce® Granitium-Keramikbeschichtung hervorragende Antihaft-Eigenschaften – PFAS-frei und bis zu dreimal haltbarer als frühere Ballarini-Beschichtungen. Der Radiant-Induktionsboden sorgt für eine schnelle, gleichmäßige Wärmeverteilung, Silikoneinlagen bieten Schutz vor Kratzern, der abnehmbare Griff trägt bis zu 10 kg und ermöglicht eine platzsparende Aufbewahrung. TORRE verbindet italienische Kochtradition mit moderner Funktionalität und ist ein vielseitiger Begleiter für jeden Tag.

1. Bratpfannenset TORRE 20 cm 2-tlg. 2-teiliges Set bestehend aus 1 x Bratpfanne ø 20 cm und 1 x Griff. **Nr. 48773 40,95**

2. Bratpfannenset TORRE 24 cm 2-tlg. 2-teiliges Set bestehend aus 1 x Bratpfanne ø 20 cm und 1 x Griff. **Nr. 48774 47,95**

3. Bratpfannenset TORRE 28 cm 2-tlg. 2-teiliges Set bestehend aus 1 x Bratpfanne ø 28 cm und 1 x Griff. **Nr. 48775 56,95**

4. Bratpfannenset TORRE 3-tlg. 3-teiliges Set bestehend aus 1 x Bratpfanne ø 24 cm, 1 x Bratpfanne ø 28 cm und 1 x Griff. **Nr. 48776 85,95**

5. Bratpfannenset TORRE 4-tlg. 4-teiliges Set bestehend aus 1 x Bratpfanne ø 24 cm, 1 x Bratpfanne ø 28 cm, 1 x Stieltopf ø 16 cm und 1 x Griff. **Nr. 48777 115,—**

BRUNNER





Melamin-Set LINES.
16-teiliges Geschirrset aus hochwertigem Melamin. Spülmaschinengeeignet, bruchunempfindlich, geruchs- und geschmacksneutral und lebensmittelecht. Nicht mikrowellengeeignet!
Bestehend aus 4 Henkelbechern 35 cl, 4 Esstellern ø 25 cm, 4 Dessertellern ø 20 cm und 4 Suppentellern ø 22 cm. **Nr. 46329** **33,50**

Melamin-Set BLUEBAY.
16-teiliges Geschirrset aus hochwertigem Melamin. Spülmaschinengeeignet, bruchunempfindlich, geruchs- und geschmacksneutral und lebensmittelecht. Nicht mikrowellengeeignet!
Bestehend aus 4 Esstellern ø 25 cm, 4 Dessertellern ø 20 cm, 4 Suppentellern ø 21 cm und 4 Henkelbechern 30 cl. **Nr. 46568** **39,95**

Geschirrserie AVILA aus recyceltem Kunststoff (RPET)

Travellife









Geschirrset Travellife AVILA. Dieses 12-teilige Geschirrset aus recyceltem Kunststoff (RPET) ist in drei verschiedenen Farben erhältlich und für den Einsatz im Alltag bestens geeignet. Es ist melaminfrei sowie spülmaschinen- und mikrowellengeeignet. 12-teiliges Set bestehend aus 4 x Frühstücksteller ø 22 x 2,1 cm, 4 x Essteller ø 27,5 x 2,25 cm und 4 x Schalen ø 4 x 5,6 cm (60 cl).

Farbe Terracotta	**Nr. 47507**	**59,95**
Farbe Taupe	**Nr. 47508**	**59,95**
Farbe Kreideweiß	**Nr. 47509**	**59,95**

Henkelbecher Travellife AVILA. Dieses 4-teilige Becherset passt optimal zum Geschirrset Avila von Travellife. Das Set besteht aus recyceltem Kunststoff (RPET), ist melaminfrei sowie spülmaschinen- und mikrowellengeeignet. Das Set umfasst 4 Becher mit einem Volumen von jeweils 43 cl. Erhältlich in drei verschiedenen Farben.

Farbe Terracotta	**Nr. 47513**	**14,95**
Farbe Taupe	**Nr. 47514**	**14,95**
Farbe Kreideweiß	**Nr. 47515**	**14,95**

Travellife


1


2


3


4


5


6


7


8


9

Geschirrset SORIA. Das 16-teilige Geschirrset SORIA besteht aus Melamin, ist kratzfest und äußerst robust. Dadurch ist das Soria-Geschirrset für den Gebrauch im Freien geeignet. Das Geschirr ist außerdem spülmaschinenfest. Die Schalen und Teller des Soria-Geschirrsets lassen sich perfekt stapeln, so dass sie nur wenig Platz einnehmen.
Set bestehend aus 4 Tassen 275 ml, 4 Schalen ø 15 cm, 4 Dessertellern ø 23 cm und 4 Esstellern ø 28 cm.

1. Farbe Blau	**Nr. 47237**	**59,95**
2. Farbe Terrazzo*	**Nr. 47238**	**59,95**

3. Geschirrset VITA. Das 12-teilige Set hat das stilvolle Aussehen von echtem Steingut, besteht jedoch zu 100 % aus Melamin und ist daher äußerst robust. Dadurch ist das Geschirrset leicht und lässt sich problemlos auf Reisen mitnehmen. Set bestehend aus 4 Tassen 225 ml, 4 Tellern ø 25 cm und 4 Suppentellern ø 18 cm. **Nr. 47279** **89,95**

Geschirrset PALMA. Das 16-teilige Geschirrset Palma sieht aus wie Keramik, ist aber aus stabilem Melamin gefertigt. Im Gegensatz zu herkömmlichen Kunststoffen ist dieses Material kratzfest und spülmaschinenfest. Die Palma-Teller haben einen schlanken, hochgezogenen Rand, wodurch sie sich perfekt stapeln lassen und nur wenig Platz einnehmen. Set bestehend aus 4 Tassen 200 ml, 4 Schalen ø 13 cm, 4 Tellern ø 20 cm und 4 Tellern ø 25 cm.

4. Farbe Grün	**Nr. 47239**	**85,95**
5. Farbe Hellgrau	**Nr. 47260**	**85,95**
6. Farbe Dunkelgrau	**Nr. 47265**	**85,95**

Schalenset PALMA. Das Schalenset Palma besteht aus drei Schalen ø 17/20/22 cm mit passenden Deckeln. Das solide Material aus dem die Schalen gefertigt sind, ist kratzfestes und spülmaschinenfestes Melamin. Das Schalenset in Keramikoptik fügt sich nahtlos in das Palma-Geschirrset ein.

7. Farbe Grün*	**Nr. 47242**	**21,50**
8. Farbe Hellgrau*	**Nr. 47270**	**21,50**
9. Farbe Dunkelgrau*	**Nr. 47255**	**21,50**

*** Nur solange Vorrat reicht.**

Travellife


1




2




3


4

Besteckset ALTEA. Erweitern Sie Ihr Geschirrset mit dem 16-teiligen Altea-Besteckset. Das Set wird in einer Segeltuch-Bestecktasche geliefert, die Sie leicht zusammenrollen und aufbewahren können. Das Besteck besteht zu 100 % aus Edelstahl und hat damit eine lange Lebensdauer. Es ist außerdem spülmaschinenfest. Set bestehend aus 4 x Messer, 4 x Gabel, 4 x Esslöffel und 4 x Teelöffel. Erhältlich in zwei Farben.

1. Edelstahl silber	**Nr. 47290**	**23,95**
2. Edelstahl schwarz	**Nr. 47276**	**23,95**

Geschirrset ROTA. Das 16-teilige Geschirrset ROTA sieht aus wie Keramik, ist aber aus stabilem Melamin gefertigt. So ist es äußerst robust, kratzfest und spülmaschinenfest. Die Tassen, Schalen und Teller des Gschirrsets Rota sind zweifarbig. Sie haben eine helle Innenseite und eine dunklere Außenseite. Set bestehend aus 4 Tassen 225 ml, 4 Schalen ø 13 cm, 4 Dessertellern ø 23 cm und 4 Esstellern ø 28 cm.

3. Farbe Grau	**Nr. 47267**	**85,95**
4. Farbe Beige	**Nr. 47271**	**85,95**


5

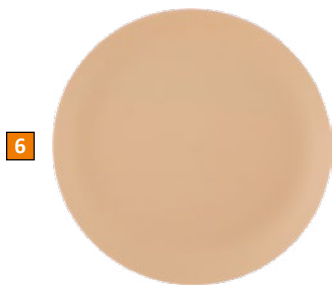
6


7


9


11


8


10


12

Travellife

Travellife Geschirrserie NOVA. Geschirr aus 100 % RPET, in den Farben Vanille und Kakao.

- Stapelbar
- BPA-frei
- Langlebig und kratzfest
- Spülmaschinenfest
- Mikrowellengeeignet
- Jeweils im 2er Set

Essteller ø 25,5 cm		
5. Farbe Kakao	**Nr. 47481**	**12,95**
6. Farbe Vanille	**Nr. 47482**	**12,95**
Dessertteller ø 20 cm		
7. Farbe Kakao	**Nr. 47479**	**11,95**
8. Farbe Vanille	**Nr. 47480**	**11,95**
Schüssel ø 14 cm		
9. Farbe Kakao	**Nr. 47483**	**9,95**
10. Farbe Vanille	**Nr. 47484**	**9,95**
Henkelbecher 32 cl		
11. Farbe Kakao	**Nr. 47487**	**9,95**
12. Farbe Vanille	**Nr. 47488**	**9,95**



Midday Set BREEZE. 12-teiliges Set bestehend aus 4 Esstellern ø 26 cm, 4 Dessertellern ø 22 cm und 4 Schüsseln ø 15 cm. **Nr. 47179** **47,95**



Melamin Set BREEZE. 16-teiliges Set bestehend aus 4 Esstellern ø 26 cm, 4 Suppentellern ø 19 cm, 4 Dessertellern ø 22 cm und 4 Henkelbecher 0,3 l. **Nr. 47199** **79,95**



Midday Set SEQUOIA. 12-teiliges Set bestehend aus 4 Esstellern ø 26 cm, 4 Dessertellern ø 19 cm und 4 Schüsseln ø 15 cm. **Nr. 47169** **41,50**



Melamin Set SEQUOIA. 16-teiliges Set bestehend aus 4 Esstellern ø 26 cm, 4 Suppentellern ø 21 cm, 4 Dessertellern ø 20 cm und 4 Henkelbecher 0,3 l. **Nr. 47171** **51,50**



Midday-Set COSMIC.
12-teiliges Geschirrset aus hochwertigem Melamin. Spülmaschinenfest, lebensmittelecht und bruchunempfindlich. Nicht mikrowellengeeignet.
Bestehend aus 4 Esstellern ø 25 cm, 4 Dessertellern ø 20 cm und 4 Schüsseln ø 15 cm. **Nr. 46492** **56,95**



Melamin-Set COSMIC.
16-teiliges Geschirrset aus hochwertigem Melamin. Spülmaschinenfest, lebensmittelecht und bruchunempfindlich. Nicht mikrowellengeeignet.
Bestehend aus 4 Esstellern ø 25 cm, 4 Suppentellern ø 21 cm, 4 Dessertellern ø 20 cm und 4 Henkelbechern 30 cl. **Nr. 46493** **69,95**

Henkelbecher COSMIC. Aus Melamin. BPA-frei. Volumen 30 cl.
Henkelbecher COSMIC rot **Nr. 47066** **6,50**
Henkelbecher COSMIC weiß **Nr. 47240** **6,50**

Melamin-Set ENIGMA.
16-teiliges Geschirrset aus hochwertigem Melamin. Ansprechendes Design und quadratische Form. Spülmaschinenfest, lebensmittelecht und bruchunempfindlich. Nicht mikrowellengeeignet.
Bestehend aus 4 Esstellern ø 25 cm, 4 Suppentellern ø 23 cm, 4 Dessertellern ø 20 cm und 4 Henkelbechern 35 cl. **Nr. 46004** **65,95**





Geschirrserie BLUE OCEAN. Geschirrserie im Maritim-Look. Alle Melaminteile sind mit dem Anti-Slip-System ausgestattet, einer in den Tellerboden integrierten Antirutsch-Dichtung. So können Sie selbst während einer Bootsfahrt Ihr Essen genießen, außerdem wird Klappern reduziert. Geschirr ist lebensmittelecht und weitgehend spülmaschinengeeignet. Nicht mikrowellengeeignet.

Essteller ø 25 cm	**Nr. 46877**	**7,40**
Suppenteller ø 21 cm	**Nr. 46878**	**6,90**
Dessertteller ø 20 cm	**Nr. 46879**	**5,90**
Henkelbecher 30 cl	**Nr. 46367**	**4,90**
Multiglas 30 cl	**Nr. 48099**	**4,50**

All Inclusive BLUE OCEAN. 36-teiliges Set in robuster Transportbox bestehend aus 4 Esstellern ø 25 cm, 4 Suppentellern ø 21 cm, 4 Dessertellern ø 20 cm, 4 Henkelbechern 30 cl, 4 Acryl-Trinkgläsern 30 cl sowie einem 16-teiligen Besteckset (je 4 x Löffel, Gabel, Messer, Teelöffel). **Nr. 38175 139,—**

All Inclusive SANDHYA.
36-teiliges Geschirrset aus hochwertigem Melamin in robuster Transportbox. Ansprechendes Design, spülmaschinenfest, lebensmittelecht und bruchunempfindlich. Nicht mikrowellengeeignet. Bestehend aus 4 Esstellern ø 26 cm, 4 Suppentellern ø 23,5 cm, 4 Dessertellern ø 21 cm, 4 Henkelbechern 30 cl, 4 Trinkgläser 30 cl sowie einem 16-teiligen Besteckset (je 4 x Löffel, Gabel, Messer, Teelöffel). **Nur solange Vorrat reicht.**
Nr. 46609 134,—









Geschirrserie SPACE. Alle Teile dieser Serie sind mit einer integrierten Anti-Rutsch-Dichtung ausgestattet. Spülmaschinengeeignet, bruchunempfindlich und lebensmittelecht. Nicht mikrowellengeeignet.

Essteller ø 25 cm	**Nr. 46676**	**6,40**
Suppenteller ø 21 cm	**Nr. 46677**	**5,90**
Dessertteller ø 20 cm	**Nr. 46678**	**4,90**
Henkelbecher 30 cl	**Nr. 46681**	**6,50**
Multi-Glas 30 cl. Material SAN. Lebensmittelecht.	**Nr. 46682**	**4,50**
Schale ø 15,5 cm	**Nr. 46679**	**3,90**
Salatschüssel ø 23,5 cm	**Nr. 46680**	**9,50**
Schneide- und Serverbrett 36 x 24 cm	**Nr. 46238**	**15,95**
Serviertablett ø 30 cm	**Nr. 46239**	**12,95**
Brotkorb 24 x 24 cm	**Nr. 46237**	**9,90**

Melamin-Set SPACE. 16-teiliges Geschirrset aus Melamin. Bestehend aus 4 Esstellern ø 25 cm, 4 Suppentellern ø 21 cm, 4 Dessertellern ø 20 cm und 4 Henkelbechern 30 cl. **Nr. 46675 79,95**



Geschirrserie ICONIC COMPACK

Essteller ø 25 cm	**Nr. 47516**	**8,90**
Suppenteller ø 21,5 cm	**Nr. 47517**	**7,90**
Dessertteller ø 19 cm	**Nr. 47518**	**6,50**
Schüssel ø 14,5 cm	**Nr. 47520**	**6,90**
Henkelbecher 30 cl	**Nr. 47519**	**6,50**
Glas Magma	**Nr. 47521**	**4,50**

Midday Set ICONIC COMPACK. 12-teiliges Set bestehend aus 4 Essstellern ø 25 cm, 4 Dessertellern ø 19 cm und 4 Schüsseln ø 14,5 cm. **Nr. 47522** **89,95**

Lunch Box ICONIC COMPACK. 16-teiliges Set bestehend aus 4 Esstellern ø 25 cm, 4 Suppentellern ø 21,5 cm, 4 Dessertellern ø 19 cm und 4 Henkelbechern 30 cl. **Nr. 47523** **109,—**







Geschirrserie TRILOGY GREY

Essteller ø 25 cm	**Nr. 47524**	**9,90**
Suppenteller ø 20 cm	**Nr. 47525**	**8,90**
Dessertteller ø 20 cm	**Nr. 47526**	**7,50**
Henkelbecher 30 cl	**Nr. 47530**	**6,50**
Eierbecher	**Nr. 47531**	**3,90**
Schüssel ø 15 cm	**Nr. 47529**	**7,90**
Schüssel ø 16 cm	**Nr. 47528**	**7,50**
Salatschüssel ø 25 cm	**Nr. 47527**	**16,95**

Midday Set TRILOGY GREY. 12-teiliges Set bestehend aus 4 Esstellern ø 25 cm, 4 Dessertellern ø 20 cm und 4 Schüsseln ø 16 cm. **Nr. 47532** **99,95**



Geschirrserie TRILOGY DARK

Essteller ø 25 cm	**Nr. 47535**	**9,90**
Suppenteller ø 20 cm	**Nr. 47536**	**8,90**
Dessertteller ø 20 cm	**Nr. 47537**	**7,50**
Henkelbecher 30 cl	**Nr. 47541**	**6,50**
Eierbecher	**Nr. 47542**	**3,90**
Schüssel ø 15 cm	**Nr. 47540**	**7,90**
Schüssel ø 16 cm	**Nr. 47539**	**7,50**
Salatschüssel ø 25 cm	**Nr. 47538**	**16,95**

Midday Set TRILOGY DARK. 12-teiliges Set bestehend aus 4 Esstellern ø 25 cm, 4 Dessertellern ø 20 cm und 4 Schüsseln ø 16 cm. **Nr. 47543** **99,95**



BRUNNER

NEU!



1

STONE touch dinnerware
60% mineral
40% melamine
ANTI SLIP

TRILOGY DARK



2

NEU!

TRILOGY GREY

3



4



NOISE REDUCTION
ANTI SLIP

5





6



7



8

1. Lunch Box TRILOGY. 16-teiliges Geschirrset bestehend aus 4 Esstellern ø 25 cm, 4 Suppentellern ø 20 cm, 4 Dessertellern ø 20 cm und 4 Henkelbechern 30 cl.

TRILOGY GREY	**Nr. 47533**	**119,—**
TRILOGY DARK	**Nr. 47544**	**119,—**

2. All Inclusive TRILOGY. 36-teiliges Set bestehend aus 4 Esstellern ø 25 cm, 4 Suppentellern ø 20 cm, 4 Dessertellern ø 20 cm, 4 Henkelbechern 30 cl, 4 Bechern 20 cl und 16-teiligem Besteckset (je 4 x Löffel, Gabel, Messer, Teelöffel).

TRILOGY GREY	**Nr. 47534**	**169,—**
TRILOGY DARK	**Nr. 47545**	**169,—**

3. Midday Set DOLOMIT. 12-teiliges Set bestehend aus 4 Esstellern ø 25 cm, 4 Dessertellern ø 20 cm und 4 Schüsseln ø 16 cm. **Nr. 47141** **99,95**

4. Lunch Box DOLOMIT. 16-teiliges Set bestehend aus 4 Esstellern ø 25 cm, 4 Dessertellern ø 20 cm, 4 Suppentellern ø 20 cm und 4 Henkelbechern 30 cl. **Nr. 47142** **119,—**

5. All Inclusive DOLOMIT. 36-teiliges Set bestehend aus 4 Esstellern ø 25 cm, 4 Dessertellern ø 20 cm, 4 Suppentellern ø 20 cm, 4 Henkelbechern 30 cl, 4 Gläsern 20 cl und 16-teiligem Besteckset. **Nr. 47402** **169,—**

6. Henkelbecherset DOLOMIT. Mit integrierter Antirutsch-Dichtung. Volumen 30 cl. 4er-Pack. **Nr. 47143** **25,95**

7. Gläserset ONDA. Aus Polycarbonat. Volumen 30 cl. 4er- Pack. **Nr. 48596** **20,50**

8. Weingläserset ONDA & JAZZ. Aus Polycarbonat. Extrem hohe Schlagfestigkeit, kratzfest und hohe Temperaturbeständigkeit. Volumen 60 cl. 4er- Pack. **Nr. 47145** **38,50**



BRUNNER

Geschirrserie DOLOMIT WHITE.

Essteller 25 x 25 cm.	**Nr. 47413**	**11,95**
Essteller ø 25 cm	**Nr. 47018**	**9,90**
Suppenteller ø 20 cm	**Nr. 47022**	**8,90**
Dessertteller ø 20 cm	**Nr. 47030**	**7,50**
Henkelbecher 0,3 l	**Nr. 47113**	**6,50**
Henkelbecher Cappuccino	**Nr. 47415**	**4,90**
Espresso-Set	**Nr. 47414**	**10,95**
Glas 0,3 l	**Nr. 47117**	**4,90**
Eierbecher	**Nr. 47034**	**3,90**
Schüssel ø 16 cm, Höhe 5 cm	**Nr. 47026**	**7,50**
Schüssel ø 15 cm, Höhe 7 cm	**Nr. 47416**	**7,90**
Salatschüssel ø 25 cm	**Nr. 47133**	**16,95**

Midday Set DOLOMIT WHITE. 12-teiliges Set bestehend aus 4 Essstellern ø 26 cm, 4 Dessertellern ø 21 cm und 4 Schüsseln ø 15 cm.
Nr. 46208 99,95

Lunch Box DOLOMIT WHITE. 16-teiliges Set bestehend aus 4 Essstellern ø 26 cm, 4 Suppentellern ø 21 cm, 4 Dessertellern ø 21 cm und 4 Henkelbechern 0,3 l. **Nr. 46388 119,—**

All Inclusive DOLOMIT WHITE. 36-teiliges Set bestehend aus 4 Essstellern ø 25 cm, 4 Suppentellern ø 21 cm, 4 Dessertellern ø 20 cm, 4 Henkelbechern 0,3 l, 4 Bechern 0,2 l und 16-teiligem Besteckset (je 4 x Löffel, Gabel, Messer, Teelöffel).
Nr. 46389 169,—



BRUNNER

Geschirrserie DOLOMIT GREY.

Essteller 25 x 25 cm.	**Nr. 47418**	**11,95**
Essteller ø 25 cm	**Nr. 47021**	**9,90**
Suppenteller ø 20 cm	**Nr. 47025**	**8,90**
Dessertteller ø 20 cm	**Nr. 47033**	**7,50**
Henkelbecher 0,3 l	**Nr. 47116**	**6,50**
Henkelbecher Cappuccino	**Nr. 47420**	**4,90**
Espresso-Set	**Nr. 47419**	**10,95**
Glas 0,3 l	**Nr. 47126**	**4,90**
Eierbecher	**Nr. 47112**	**3,90**
Schüssel ø 16 cm, Höhe 5 cm	**Nr. 47029**	**7,50**
Schüssel ø 15 cm, Höhe 7 cm	**Nr. 47421**	**7,90**
Salatschüssel ø 25 cm	**Nr. 47139**	**16,95**

Midday Set DOLOMIT GREY. 12-teiliges Set bestehend aus 4 Essstellern ø 26 cm, 4 Dessertellern ø 21 cm und 4 Schüsseln ø 15 cm.
Nr. 47245 99,95

Lunch Box DOLOMIT GREY. 16-teiliges Set bestehend aus 4 Essstellern ø 26 cm, 4 Suppentellern ø 21 cm, 4 Dessertellern ø 21 cm und 4 Henkelbechern 0,3 l. **Nr. 47246 119,—**

All Inclusive DOLOMIT GREY. 36-teiliges Set bestehend aus 4 Essstellern ø 25 cm, 4 Suppentellern ø 21 cm, 4 Dessertellern ø 20 cm, 4 Henkelbechern 0,3 l, 4 Bechern 0,2 l und 16-teiligem Besteckset (je 4 x Löffel, Gabel, Messer, Teelöffel).
Nr. 47247 169,—



Geschirrserie DOLOMIT BLUE.

Essteller 25 x 25 cm.	**Nr. 47438**	**11,95**
Essteller ø 25 cm	**Nr. 47020**	**9,90**
Suppenteller ø 20 cm	**Nr. 47024**	**8,90**
Dessertteller ø 20 cm	**Nr. 47032**	**7,50**
Henkelbecher 0,3 l	**Nr. 47115**	**6,50**
Henkelbecher Cappuccino	**Nr. 47440**	**4,90**
Espresso-Set	**Nr. 47439**	**10,95**
Glas 0,3 l	**Nr. 47119**	**4,90**
Eierbecher	**Nr. 47111**	**3,90**
Schüssel ø 16 cm, Höhe 5 cm	**Nr. 47028**	**7,50**
Schüssel ø 15 cm, Höhe 7 cm	**Nr. 47441**	**7,90**
Salatschüssel ø 25 cm	**Nr. 47138**	**16,95**

Midday Set DOLOMIT BLUE. 12-teiliges Set bestehend aus 4 Esstellern ø 26 cm, 4 Dessertellern ø 21 cm und 4 Schüsseln ø 15 cm.
Nr. 47073 99,95

Lunch Box DOLOMIT BLUE. 16-teiliges Set bestehend aus 4 Esstellern ø 26 cm, 4 Suppentellern ø 21 cm, 4 Dessertellern ø 21 cm und 4 Henkelbechern 0,3 l. **Nr. 47243 119,—**

All Inclusive DOLOMIT BLUE. 36-teiliges Set bestehend aus 4 Esstellern ø 25 cm, 4 Suppentellern ø 21 cm, 4 Dessertellern ø 20 cm, 4 Henkelbechern 0,3 l, 4 Bechern 0,2 l und 16-teiligem Besteckset (je 4 x Löffel, Gabel, Messer, Teelöffel).
Nr. 47244 169,—



Geschirrserie DOLOMIT ROSÈ.

Essteller 25 x 25 cm.	**Nr. 47429**	**11,95**
Essteller ø 25 cm	**Nr. 47430**	**9,90**
Suppenteller ø 20 cm	**Nr. 47431**	**8,90**
Dessertteller ø 20 cm	**Nr. 47432**	**7,50**
Henkelbecher 0,3 l	**Nr. 47428**	**6,50**
Henkelbecher Cappuccino	**Nr. 47427**	**4,90**
Espresso-Set	**Nr. 47426**	**10,95**
Glas 0,3 l	**Nr. 47436**	**4,90**
Eierbecher	**Nr. 47435**	**3,90**
Schüssel ø 16 cm, Höhe 5 cm	**Nr. 47433**	**7,50**
Schüssel ø 15 cm, Höhe 7 cm	**Nr. 47434**	**7,90**
Salatschüssel ø 25 cm	**Nr. 47437**	**16,95**

Midday Set DOLOMIT ROSÈ. 12-teiliges Set bestehend aus 4 Esstellern ø 26 cm, 4 Dessertellern ø 21 cm und 4 Schüsseln ø 15 cm.
Nr. 47423 99,95

Lunch Box DOLOMIT ROSÈ. 16-teiliges Set bestehend aus 4 Esstellern ø 26 cm, 4 Suppentellern ø 21 cm, 4 Dessertellern ø 21 cm und 4 Henkelbechern 0,3 l. **Nr. 47424 119,—**

All Inclusive DOLOMIT ROSÈ. 36-teiliges Set bestehend aus 4 Esstellern ø 25 cm, 4 Suppentellern ø 21 cm, 4 Dessertellern ø 20 cm, 4 Henkelbechern 0,3 l, 4 Bechern 0,2 l und 16-teiligem Besteckset (je 4 x Löffel, Gabel, Messer, Teelöffel).
Nr. 47425 169,—



Geschirrserie DOLOMIT GREEN.

Essteller 25 x 25 cm.	**Nr. 47458**	**11,95**
Essteller ø 25 cm	**Nr. 47019**	**9,90**
Suppenteller ø 20 cm	**Nr. 47023**	**8,90**
Dessertteller ø 20 cm	**Nr. 47031**	**7,50**
Henkelbecher 0,3 l	**Nr. 47114**	**6,50**
Henkelbecher Cappuccino	**Nr. 47460**	**4,90**
Espresso-Set	**Nr. 47459**	**10,95**
Glas 0,3 l	**Nr. 47118**	**4,90**
Eierbecher	**Nr. 47110**	**3,90**
Schüssel ø 16 cm, Höhe 5 cm	**Nr. 47027**	**7,50**
Schüssel ø 15 cm, Höhe 7 cm	**Nr. 47461**	**7,90**
Salatschüssel ø 25 cm	**Nr. 47134**	**16,95**

Midday Set DOLOMIT GREEN. 12-teiliges Set bestehend aus 4 Esstellern ø 26 cm, 4 Dessertellern ø 21 cm und 4 Schüsseln ø 15 cm.
Nr. 46420 99,95

Lunch Box DOLOMIT GREEN. 16-teiliges Set bestehend aus 4 Esstellern ø 26 cm, 4 Suppentellern ø 21 cm, 4 Dessertellern ø 21 cm und 4 Henkelbechern 0,3 l. **Nr. 46425 119,—**

All Inclusive DOLOMIT GREEN. 36-teiliges Set bestehend aus 4 Esstellern ø 25 cm, 4 Suppentellern ø 21 cm, 4 Dessertellern ø 20 cm, 4 Henkelbechern 0,3 l, 4 Bechern 0,2 l und 16-teiligem Besteckset (je 4 x Löffel, Gabel, Messer, Teelöffel).
Nr. 46554 169,—



Geschirrserie DOLOMIT YELLOW.

Essteller 25 x 25 cm.	**Nr. 47449**	**11,95**
Essteller ø 25 cm	**Nr. 47450**	**9,90**
Suppenteller ø 20 cm	**Nr. 47451**	**8,90**
Dessertteller ø 20 cm	**Nr. 47452**	**7,50**
Henkelbecher 0,3 l	**Nr. 47448**	**6,50**
Henkelbecher Cappuccino	**Nr. 47447**	**4,90**
Espresso-Set	**Nr. 47446**	**10,95**
Glas 0,3 l	**Nr. 47456**	**4,90**
Eierbecher	**Nr. 47455**	**3,90**
Schüssel ø 16 cm, Höhe 5 cm	**Nr. 47453**	**7,50**
Schüssel ø 15 cm, Höhe 7 cm	**Nr. 47454**	**7,90**
Salatschüssel ø 25 cm	**Nr. 47457**	**16,95**

Midday Set DOLOMIT YELLOW. 12-teiliges Set bestehend aus 4 Esstellern ø 26 cm, 4 Dessertellern ø 21 cm und 4 Schüsseln ø 15 cm.
Nr. 47443 99,95

Lunch Box DOLOMIT YELLOW. 16-teiliges Set bestehend aus 4 Esstellern ø 26 cm, 4 Suppentellern ø 21 cm, 4 Dessertellern ø 21 cm und 4 Henkelbechern 0,3 l. **Nr. 47444 119,—**

All Inclusive DOLOMIT YELLOW. 36-teiliges Set bestehend aus 4 Esstellern ø 25 cm, 4 Suppentellern ø 21 cm, 4 Dessertellern ø 20 cm, 4 Henkelbechern 0,3 l, 4 Bechern 0,2 l und 16-teiligem Besteckset (je 4 x Löffel, Gabel, Messer, Teelöffel).
Nr. 47445 169,—



Geschirrserie ODETTE.

Essteller ø 25 cm	**Nr. 47000**	**9,50**
Suppenteller ø 23 cm	**Nr. 47001**	**8,50**
Dessertteller ø 19 cm	**Nr. 47002**	**7,50**
Espressobecher mit Untertasse	**Nr. 47003**	**8,90**
Schüssel ø 17 cm	**Nr. 47004**	**6,90**
Schüssel ø 15 cm	**Nr. 47408**	**7,50**
Salatschüssel ø 25 cm	**Nr. 47005**	**16,95**
Eierbecher	**Nr. 47006**	**4,50**
Henkelbecher 30 cl	**Nr. 47008**	**6,50**

Midday Set ODETTE. 12-teiliges Set bestehend aus 4 Essstellern ø 25 cm, 4 Dessertellern ø 19 cm und 4 Schüsseln ø 15 cm. **Nr. 47007 89,95**

Lunch Box ODETTE. 16-teiliges Set bestehend aus 4 Essstellern ø 25 cm, 4 Suppentellern ø 23 cm, 4 Dessertellern ø 19 cm und 4 Henkelbechern 30 cl. **Nr. 47009 109,—**







Geschirrserie ODETTE DOUBLE BLACK.

Essteller ø 25 cm	**Nr. 47278**	**9,50**
Suppenteller ø 23 cm	**Nr. 47393**	**8,50**
Dessertteller ø 19 cm	**Nr. 47395**	**7,50**
Schüssel ø 17 cm	**Nr. 47394**	**6,90**
Schüssel ø 15 cm	**Nr. 47409**	**7,50**
Salatschüssel ø 25 cm	**Nr. 47396**	**16,95**
Eierbecher	**Nr. 47391**	**4,50**
Henkelbecher 30 cl	**Nr. 47392**	**6,50**

Midday Set ODETTE DOUBLE BLACK. 12-teiliges Set bestehend aus 4 Essstellern ø 25 cm, 4 Dessertellern ø 19 cm und 4 Schüsseln ø 15 cm. **Nr. 47397 89,95**

Lunch Box ODETTE DOUBLE BLACK. 16-teiliges Set bestehend aus 4 Essstellern ø 25 cm, 4 Suppentellern ø 23 cm, 4 Dessertellern ø 19 cm und 4 Henkelbechern 30 cl. **Nr. 47398 109,—**





Geschirrserie GRANADA.
- Harte Oberfläche
- Glänzt wie Porzellan/Porzellan-Touch
- Lebensmittelecht, hygienisch, leicht zu reinigen
- Geschmacks- und geruchsneutral
- Tiefkühlgeeignet, spülmaschinenfest
- Bruchfest, langlebig

Essteller ø 26 cm	**Nr. 46712**	**7,90**
Suppenteller ø 21 cm	**Nr. 46713**	**7,50**
Dessertteller ø 21 cm	**Nr. 46714**	**6,50**
Eierbecher	**Nr. 46716**	**3,90**
Schüssel ø 15 cm	**Nr. 46717**	**6,90**
Salatschüssel ø 23,5 cm	**Nr. 46718**	**14,95**
Henkelbecher 0,3 l	**Nr. 46546**	**6,50**
Butterdose	**Nr. 46987**	**8,90**
Trinkglas 0,25 l	**Nr. 46986**	**5,50**

Lunch Box GRANADA. 16-teiliges Set bestehend aus 4 Esstellern ø 26 cm, 4 Suppentellern ø 21 cm, 4 Dessertellern ø 21 cm und 4 Henkelbecher 0,3 l.
Nr. 46719 99,95

All Inclusive GRANADA. 36-teiliges Set bestehend aus 4 Esstellern ø 26 cm, 4 Suppentellern ø 21 cm, 4 Dessertellern ø 21 cm, 4 Henkelbechern 0,3 l, 4 Bechern 0,2 l und 16-teiligem Besteckset (je 4 x Löffel, Gabel, Messer, Teelöffel).
Nr. 46988 149,—









BRUNNER

Geschirrserie BELLAGIO.

Essteller ø 26 cm	**Nr. 46811**	**7,90**
Suppenteller ø 21 cm	**Nr. 46812**	**7,50**
Dessertteller ø 21 cm	**Nr. 46813**	**6,50**
Henkelbecher 0,3 l grau	**Nr. 46482**	**6,50**
Eierbecher	**Nr. 46818**	**3,90**
Schüssel ø 15 cm	**Nr. 46816**	**6,90**
Salatschüssel ø 30 cm	**Nr. 46817**	**14,95**

Midday Set BELLAGIO. 12-teiliges Set bestehend aus 4 Schüsseln ø 15 cm, 4 Esstellern ø 26 cm und 4 Dessertellern ø 21 cm. **Nr. 46821 79,95**

Lunch Box BELLAGIO. 16-teiliges Set bestehend aus 4 Esstellern ø 26 cm, 4 Suppentellern ø 21 cm, 4 Dessertellern ø 21 cm und 4 Henkelbechern 0,3 l.
Nr. 46819 99,95

All Inclusive VIP BELLAGIO. 40-teiliges Set bestehend aus 4 Esstellern ø 26 cm, 4 Suppentellern ø 21 cm, 4 Dessertellern ø 21 cm, 4 Schüsseln ø 15 cm, 4 Henkelbechern 0,3 l, 4 Gläsern 0,2 l und 16-teiligem Besteckset. **Nr. 46240 179,—**





Geschirrserie TUSCANY.

Essteller ø 26 cm	**Nr. 46551**	**7,90**
Suppenteller ø 21 cm	**Nr. 46552**	**7,50**
Dessertteller ø 21 cm	**Nr. 46553**	**6,50**
Henkelbecher 0,3 l	**Nr. 46757**	**6,50**
Glas 0,25 l	**Nr. 46916**	**5,50**
Eierbecher	**Nr. 46915**	**3,90**
Schüssel ø 15 cm	**Nr. 46556**	**6,90**
Salatschüssel ø 23,5 cm	**Nr. 46557**	**14,95**
Butterdose	**Nr. 46919**	**8,90**

Midday Set TUSCANY. 12-teiliges Set bestehend aus 4 Essstellern ø 26 cm, 4 Dessertellern ø 21 cm und 4 Schüsseln ø 15 cm. **Nr. 46558 79,95**

Lunch Box TUSCANY. 16-teiliges Set bestehend aus 4 Essstellern ø 26 cm, 4 Suppentellern ø 21 cm, 4 Dessertellern ø 21 cm und 4 Henkelbechern 0,3 l. **Nr. 46559 99,95**

All Inclusive TUSCANY. 36-teiliges Set bestehend aus 4 Essstellern ø 25 cm, 4 Suppentellern ø 21 cm, 4 Dessertellern ø 20 cm, 4 Henkelbechern 0,3 l, 4 Bechern 0,2 l und 16-teiligem Besteckset (je 4 x Löffel, Gabel, Messer, Teelöffel). **Nr. 46918 149,—**





Geschirrserie SAVANA. Neu entwickeltes Melamin/Mineralgemisch mit hervorragenden funktionellen Eigenschaften:

- Harte Oberfläche, Bruchfest, langlebig
- Glänzt wie Porzellan/Porzellan-Touch
- Lebensmittelecht, hygienisch, leicht zu reinigen
- Geschmacks- und geruchsneutral
- Tiefkühlgeeignet, spülmaschinenfest

Essteller ø 26 cm	**Nr. 46992**	**7,90**
Suppenteller ø 21 cm	**Nr. 46993**	**7,50**
Dessertteller ø 21 cm	**Nr. 46994**	**6,50**
Eierbecher	**Nr. 46995**	**3,90**
Schüssel ø 15 cm	**Nr. 46997**	**6,90**
Salatschüssel ø 30 cm	**Nr. 46998**	**14,95**
Henkelbecher 0,3 l	**Nr. 46177**	**6,50**
Butterdose	**Nr. 46999**	**8,90**

All Inclusive SAVANA. 36-teiliges Set bestehend aus 4 Essstellern ø 26 cm, 4 Suppentellern ø 21 cm, 4 Dessertellern ø 21 cm, 4 Henkelbechern 0,3 l, 4 Bechern 0,2 l und 16-teiligem Besteckset (je 4 x Löffel, Gabel, Messer, Teelöffel). **Nr. 46989 149,—**

Lunch Box SAVANA. 16-teiliges Set bestehend aus 4 Essstellern ø 26 cm, 4 Suppentellern ø 21 cm, 4 Dessertellern ø 21 cm und 4 Henkelbecher 0,3 l. **Nr. 46966 99,95**

Midday Box SAVANA. 12-teiliges Set bestehend aus 4 Essstellern ø 26 cm, 4 Dessertellern ø 21 cm und 4 Schüsseln ø 15 cm. **Nr. 46965 79,95**





Geschirrserie AMADÈ. Geschirr aus hochwertigem Melamin. Alle Teile dieser Serie sind mit einer integrierten Anti-Rutsch-Dichtung ausgestattet. Spülmaschinengeeignet, bruchunempfindlich und lebensmittelecht. Nicht mikrowellengeeignet!

Essteller ø 25 cm	**Nr. 46128**	**7,90**
Suppenteller ø 20 cm	**Nr. 46129**	**7,50**
Dessertteller ø 20 cm	**Nr. 46130**	**6,50**
Eierbecher	**Nr. 46135**	**3,90**
Henkelbecher 30 cl	**Nr. 46177**	**6,50**
Espresso-Set	**Nr. 47410**	**11,50**
Schüssel ø 15 cm	**Nr. 46138**	**6,90**
Salatschüssel ø 30 cm	**Nr. 46132**	**14,95**

Midday Set AMADÈ. 12-teiliges Set bestehend aus 4 Esstellern ø 25 cm, 4 Dessertellern ø 20 cm und 4 Schüsseln ø 15 cm. **Nr. 46165 79,95**

Lunch Box AMADÈ. 16-teiliges Set bestehend aus 4 Esstellern ø 25 cm, 4 Suppentellern ø 20 cm, 4 Dessertellern ø 20 cm und 4 Henkelbechern 30 cl. **Nr. 46172 99,95**

All Inclusive VIP Box AMADÈ. 40-teiliges Set bestehend aus 4 Esstellern ø 25 cm, 4 Suppentellern ø 20 cm, 4 Dessertellern ø 20 cm, 4 Schüsseln ø 15 cm, 4 Henkelbechern 30 cl, 4 Gläsern 20 cl und 16-teiligem Besteckset. **Nr. 46168 179,—**





Geschirrserie PEARL. Geschirr aus hochwertigem Melamin. Alle Teile dieser Serie sind mit einer integrierten Anti-Rutsch-Dichtung ausgestattet. Spülmaschinengeeignet, bruchunempfindlich und lebensmittelecht. Nicht mikrowellengeeignet!

Essteller ø 25 cm	**Nr. 46921**	**7,90**
Suppenteller ø 21 cm	**Nr. 46922**	**7,50**
Dessertteller ø 21 cm	**Nr. 46923**	**6,50**
Eierbecher	**Nr. 46924**	**3,90**
Henkelbecher 30 cl grau	**Nr. 46482**	**6,50**
Espresso-Set	**Nr. 47411**	**11,50**
Schüssel ø 15 cm	**Nr. 46926**	**6,90**
Salatschüssel ø 24 cm	**Nr. 46927**	**14,95**

Lunch Box PEARL. 16-teiliges Set bestehend aus 4 Esstellern ø 25 cm, 4 Suppentellern ø 21 cm, 4 Dessertellern ø 21 cm und 4 Henkelbechern 30 cl. **Nr. 46809 99,95**

Midday Set PEARL. 12-teiliges Set bestehend aus 4 Esstellern ø 25 cm, 4 Dessertellern ø 21 cm und 4 Schüsseln ø 15 cm. **Nr. 46929 79,95**





Geschirrserie VENETIAN. Geschirr aus hochwertigem Melamin. Alle Teile dieser Serie sind mit einer integrierten Anti-Rutsch-Dichtung ausgestattet. Spülmaschinengeeignet, bruchunempfindlich und lebensmittelecht. Nicht mikrowellengeeignet!

Essteller ø 25 cm	**Nr. 46173**	**7,90**
Suppenteller ø 21 cm	**Nr. 46183**	**7,50**
Dessertteller ø 21 cm	**Nr. 46190**	**6,50**
Schüssel ø 18 cm	**Nr. 46194**	**6,90**
Salatschüssel ø 28 cm	**Nr. 46191**	**14,95**
Eierbecher	**Nr. 46193**	**3,90**
Henkelbecher 30 cl	**Nr. 46210**	**6,50**
Glas 30 cl	**Nr. 48190**	**4,50**

Midday Set VENETIAN. 12-teiliges Set bestehend aus 4 Esstellern ø 25 cm, 4 Dessertellern ø 21 cm und 4 Schüsseln ø 15 cm. **Nr. 46200 79,95**

Lunch Box VENETIAN. 16-teiliges Set bestehend aus 4 Esstellern ø 25 cm, 4 Suppentellern ø 21 cm, 4 Dessertellern ø 21 cm und 4 Henkelbechern 30 cl. **Nr. 46202 99,95**

All Inclusive VIP Box VENETIAN. 40-teiliges Set bestehend aus 4 Esstellern ø 25 cm, 4 Suppentellern ø 21 cm, 4 Dessertellern ø 21 cm, 4 Schüsseln ø 15 cm, 4 Henkelbechern 30 cl, 4 Gläsern 20 cl und 16-teiligem Besteckset. **Nr. 46201 179,—**











Geschirrserie VENETIAN SEA GREEN. Geschirr aus hochwertigem Melamin. Alle Teile dieser Serie sind mit einer integrierten Anti-Rutsch-Dichtung ausgestattet. Spülmaschinengeeignet, bruchunempfindlich und lebensmittelecht. Nicht mikrowellengeeignet!

Essteller ø 25 cm	**Nr. 47463**	**7,90**
Suppenteller ø 21 cm	**Nr. 47464**	**7,50**
Dessertteller ø 21 cm	**Nr. 47465**	**6,50**
Schüssel ø 18 cm	**Nr. 47468**	**6,90**
Salatschüssel ø 28 cm	**Nr. 47469**	**14,95**
Eierbecher	**Nr. 47467**	**3,90**
Henkelbecher 30 cl	**Nr. 47466**	**6,50**
Glas 30 cl	**Nr. 47470**	**4,50**

Midday Set VENETIAN SEA GREEN. 12-teiliges Set bestehend aus 4 Esstellern ø 25 cm, 4 Dessertellern ø 21 cm und 4 Schüsseln ø 18 cm. **Nr. 47471 79,95**

Lunch Box VENETIAN SEA GREEN. 16-teiliges Set bestehend aus 4 Esstellern ø 25 cm, 4 Suppentellern ø 21 cm, 4 Dessertellern ø 21 cm und 4 Henkelbechern 30 cl. **Nr. 47472 99,95**

All Inclusive VIP Box VENETIAN SEA GREEN. 40-teiliges Set bestehend aus 4 Esstellern ø 25 cm, 4 Suppentellern ø 21 cm, 4 Dessertellern ø 21 cm, 4 Schüsseln ø 18 cm, 4 Henkelbechern 30 cl, 4 Gläsern 20 cl und 16-teiligem Besteckset. **Nr. 47473 179,—**











Geschirrserie KASSANDRA.

Essteller ø 25 cm	**Nr. 47248**	**7,40**
Suppenteller ø 21 cm	**Nr. 47249**	**6,90**
Dessertteller ø 20 cm	**Nr. 47268**	**5,90**
Henkelbecher 0,3 l	**Nr. 47269**	**4,50**
Schüssel ø 15 cm	**Nr. 47272**	**6,90**
Salatschüssel ø 28 cm	**Nr. 47273**	**12,95**

Midday Set KASSANDRA. 12-teiliges Set bestehend aus 4 Esstellern ø 25 cm, 4 Dessertellern ø 20 cm und 4 Schüsseln ø 15 cm. **Nr. 47275 69,95**

Lunch Box KASSANDRA. 16-teiliges Set bestehend aus 4 Esstellern ø 25 cm, 4 Suppentellern ø 21 cm, 4 Dessertellern ø 20 cm und 4 Henkelbechern 0,3 l. **Nr. 47274 89,95**

All Inclusive KASSANDRA. 36-teiliges Set bestehend aus 4 Esstellern ø 25 cm, 4 Suppentellern ø 21 cm, 4 Dessertellern ø 20 cm, 4 Henkelbechern 0,3 l, 4 Bechern 0,2 l und 16-teiligem Besteckset (je 4 x Löffel, Gabel, Messer, Teelöffel). **Nr. 47277 139,—**



Geschirrserie TIVOLI. Geschirr aus hochwertigem Melamin. Alle Teile dieser Serie sind mit einer integrierten Anti-Rutsch-Dichtung ausgestattet. Spülmaschinengeeignet, bruchunempfindlich und lebensmittelecht. Nicht mikrowellengeeignet!

Essteller ø 25 cm	**Nr. 46801**	**7,40**
Suppenteller ø 21 cm	**Nr. 46802**	**6,90**
Dessertteller ø 20 cm	**Nr. 46803**	**5,90**
Schüssel ø 15 cm	**Nr. 46805**	**6,90**
Salatschüssel ø 23,5 cm	**Nr. 46806**	**12,95**
Henkelbecher 30 cl	**Nr. 46100**	**4,50**

Midday Set TIVOLI. 12-teiliges Set bestehend aus 4 Esstellern ø 25 cm, 4 Dessertellern ø 20 cm und 4 Schüsseln ø 15 cm. **Nr. 46807 69,95**

Lunch Box TIVOLI. 16-teiliges Set bestehend aus 4 Esstellern ø 25 cm, 4 Suppentellern ø 21 cm, 4 Dessertellern ø 20 cm und 4 Henkelbechern 30 cl. **Nr. 46808 89,95**







Geschirrserie GRANYTE. Geschirr aus hochwertigem Melamin. Alle Teile dieser Serie sind mit einer integrierten Anti-Rutsch-Dichtung ausgestattet. Spülmaschinengeeignet, bruchunempfindlich und lebensmittelecht. Nicht mikrowellengeeignet!

Essteller ø 24,5 cm	**Nr. 46466**	**7,40**
Suppenteller ø 21,5 cm	**Nr. 46467**	**6,90**
Dessertteller ø 19,5 cm	**Nr. 46468**	**5,90**
Eierbecher	**Nr. 46469**	**3,90**
Henkelbecher 30 cl. Aus hochwertigem Resylin.	**Nr. 46546**	**6,50**
Schüssel ø 15 cm	**Nr. 46547**	**6,90**
Salatschüssel ø 23,5 cm	**Nr. 46548**	**12,95**

Midday Set GRANYTE. 12-teiliges Set bestehend aus 4 Esstellern ø 24,5 cm, 4 Dessertellern ø 19,5 cm und 4 Schüsseln ø 15 cm. **Nr. 46504 69,95**

Lunch Box GRANYTE. 16-teiliges Set bestehend aus 4 Esstellern ø 24,5 cm, 4 Suppentellern ø 21,5 cm, 4 Dessertellern ø 19,5 cm und 4 Henkelbechern 30 cl. **Nr. 46506 89,95**





Geschirrserie BBGRILL.

1. Essteller 31 x 27 cm	**Nr. 46704**	**6,20**
2. Salatschüssel 31 x 24,5 cm	**Nr. 46707**	**14,50**
3. Schüssel 16 x 14 cm	**Nr. 46706**	**5,30**
4. Saucenschalen/Appetizer 3 x ø 11 cm / 40 cm	**Nr. 46708**	**12,50**

5. Set PIZZA. Optimal für alle Arten von Pizza. 2-teiliges Set bestehend aus 2 Pizzatellern ø 37,5 cm. **Nr. 46426 19,95**

6. Set PASTA & SALAD. Das praktische Schüsselset ist perfekt für Pasta und Salat geeignet. 5-teiliges Set bestehend aus 1 Salatschüssel ø 29,5 cm und 4 Schalen ø 20 cm. **Nr. 46424 39,95**

7. Appetizer grau. 4 Schalen mit Tablett. Abmessungen 35,5 x 8,5 x H5,5 cm. **Nr. 47036 14,95**

8. Salatschüssel GREENKICK. Besteck kann direkt im Deckel verstaut werden. Deckel kann auch als Schneidebrett verwendert werden. Salatschüssel ø 25 cm.

Farbe Grau	**Nr. 47037**	**39,95**
Farbe Weiß	**Nr. 47201**	**39,95**
Farbe Schwarz	**Nr. 47203**	**39,95**

9. Butterdose. Abmessungen 13,5 x 9,5 x 6,5 cm. **Nr. 47217 8,90**

10. Brotkorb. Abmessungen 24 x 24 cm. **Nr. 47219 9,90**

11. Brotscheidebrett. Mit Auffangschale für Brotkrümel. Holzbrett herausnehmbar. Abmessungen 36 x 24 cm. **Nr. 47218 15,95**

TIERRA Collection

Das Geschirr aus PLA (Polymilchsäure) wird durch einen Polymerisationsprozess von Milchsäure hergestellt, die aus nachwachsenden Rohstoffen wie Mais und Zuckerrohr anstelle von Erdöl gewonnen wird. Dieser Ansatz reduziert nicht nur die Umweltbelastung, sondern bietet auch eine gesündere Alternative für den täglichen Gebrauch. Das moderne und elegante Design fügt sich harmonisch in jedes Ambiente ein und eignet sich somit für jeden Anlass. Die Sets sind in verschiedenen Konfigurationen mit 12 oder 16 Teilen erhältlich und bieten vielfältige Verwendungsmöglichkeiten.

Eigenschaften:

- Hergestellt aus PLA-Material, vollständig recycelbar und kompostierbar
- Mikrowellengeeignet, temperaturbeständig von -20 °C bis 120 °C (für kurze Zeit)
- Mit rutschfestem Ring für Stabilität und Sicherheit





1



2



3



5



4



6



7



8



9

NEU!



10

NEU!



11

NEU!



12

Geschirrserie PLA. Das vielseitige Geschirr aus recycelbarem und kompostierbarem PLA-Material bietet eine nachhaltige Lösung für die Tischgestaltung. Das schlanke, moderne Design passt zu jedem gedeckten Tisch, während die 12- oder 16-teilige Variante ausreichend Flexibilität für gemütliche Zusammenkünfte oder größere Feiern bietet. Dieses langlebige und leicht zu reinigende Geschirr legt Wert auf Stil und Nachhaltigkeit.

- Moderne Erdfarben
- Mikrowellengeeignet
- Stapelbares Design
- Mit Anti-Slip-Ring

Midday Set PLA. 12-teiliges Geschirrset bestehend aus 4 Esstellern ø 25 cm, 4 Dessertellern ø 20 cm und 4 Schüsseln ø 15 cm.

1. TIERRA MAGMA	**Nr. 47405**	**67,95**
2. TIERRA FOREST	**Nr. 47406**	**67,95**
3. TIERRA COCOA	**Nr. 47407**	**67,95**

Lunch Box PLA. 16-teiliges Geschirrset bestehend aus 4 Esstellern ø 25 cm, 4 Suppentellern ø 21 cm, 4 Dessertellern ø 20 cm und 4 Henkelbechern 30 cl.

4. TIERRA MAGMA	**Nr. 47400**	**87,95**
5. TIERRA FOREST	**Nr. 47399**	**87,95**
6. TIERRA COCOA	**Nr. 47404**	**87,95**

Poke-Schüssel PLA. Die vielseitige PLA-Schale ist eine nachhaltige Alternative, die aus umweltfreundlichen Materialien hergestellt wird. Ihr langlebiges Design macht sie zu einer praktischen Ergänzung für jede Küche.

7. TIERRA MAGMA	**Nr. 47546**	**16,95**
8. TIERRA FOREST	**Nr. 47547**	**16,95**
9. TIERRA COCOA	**Nr. 47548**	**16,95**

Trinkglas MS 30 cl.

10. TIERRA MAGMA	**Nr. 47521**	**4,50**
11. TIERRA FOREST	**Nr. 47549**	**4,50**
12. TIERRA COCOA	**Nr. 47550**	**4,50**

BRUNNER



1

1. Kindergeschirrset Jungle Parade. 3-teiliges Kindergeschirrset aus hochwertigem Melamin. Set bestehend aus Teller mit Silikongriffen 20 x 23 cm, Schnabeltasse 220 ml und Löffel. Für Kinder ab 6 Monaten. **Nr. 47241** **12,95**


2

2. Kindergeschirrset Jack. 5-teiliges Kindergeschirrset aus hochwertigem Melamin. Set bestehend aus Essteller ø 22 cm, Suppenteller ø 16 cm, Trinkbecher 20 cl und 2-teiligem Besteck. Für Kinder ab 3 Jahren. **Nr. 46114** **14,95**


3

3. Kindergeschirrset Butterfly. 5-teiliges Kindergeschirrset aus hochwertigem Melamin. Set bestehend aus Essteller ø 22 cm, Suppenteller ø 16 cm, Trinkbecher 20 cl und 2-teiligem Besteck. Für Kinder ab 3 Jahren. **Nr. 46115** **14,95**


4


5


6


7


8


9


NEU!
10

4. Besteckset SAVOR. 16-teiliges Besteckset aus Edelstahl mit hochwertigen Kunststoffgriffen. Set bestehend aus 4 x Messer, 4 x Gabel, 4 x Löffel und 4 x Teelöffel. **Nr. 46740** **24,95**

Besteckset DELICE. 16-teiliges Besteckset mit solider, rostfreier Metallseele und Kunststoffgriffen. Set bestehend aus 4 x Messer, 4 x Gabel, 4 x Löffel und 4 x Teelöffel.

5. Farbe Schwarz	**Nr. 46103**	**29,95**
6. Farbe Grau	**Nr. 46759**	**29,95**
7. Farbe Blau	**Nr. 48459**	**29,95**
8. Farbe Grün	**Nr. 46112**	**29,95**
9. Farbe Cosmic	**Nr. 46113**	**29,95**


NEU!
11

Besteckset SAPORA. 16-teiliges Besteckset mit solider, rostfreier Metallseele. Set bestehend aus 4 x Messer, 4 x Gabel, 4 x Löffel und 4 x Teelöffel.

10. Farbe Dunkelblau	**Nr. 47417**	**28,95**
11. Farbe Beige	**Nr. 47422**	**28,95**


NEU!
12

12. Besteckset PATIS. 16-teiliges Besteckset bestehend aus 4 x Messer, 4 x Gabel, 4 x Löffel und 4 x Teelöffel. **Nr. 47442** **29,50**



1. Multiglass-Set COLOR Antislip. Schönes Trinkglas mit optisch ansprechender, farbiger Basis und praktischem Antislip-Ring. Platzsparend stapelbar. Material: Hochwertig verarbeitetes, lebensmittelechtes SAN. Farblich sortiert. Volumen je 30 cl. 4er Set. **Nr. 48098** **21,95**



2. Gläser-Set VINTAGE. Elegantes Trinkglas-Set im Vintage-Look. Stapelbar. Aus lebensmittelechtem Polycarbonat. Farblich sortiert. Volumen je 30 cl. 4er-Set. **Nr. 48097** **17,50**



3. Gläserset TAHITI. Farbenfrohe Trinkgläser mit Antislipring. Aus lebensmittelechtem Kunststoff. Stapelbar. Volumen je 20 cl. 4er Set. **Nr. 48568** **13,50**



4. Trinkgläser-Set DIAMOND. Elegantes Trinkglas-Set im Diamond-Look. Stapelbare Form. Material lebensmittelechtes Polycarbonat. Farben sortiert. Volumen je 30 cl. 4er-Set. **Nr. 48261** **19,50**



5. Trinkgläser-Set OCTOGLASS COLOR. Trinkglas mit farbiger Basis und praktischem Antislip-Ring. Der im Glasboden integrierte Antirutschring verhindert effektiv das Verrutschen des Trinkglases auf Tischen oder in den Schränken. Stapelbar. Volumen je 28 cl. 4er-Set. **Nr. 48259** **20,95**



6. Trinkgläser-Set BALOONS. Moderne, trendige Trinkgläser aus hochwertigem SAN. Lebensmittelecht und stapelbar. Volumen je 35 cl. 3er-Set. **Nr. 48257** **14,95**



7. Gläserset OXIGEN. Elegantes Trinkglas-Set. Stapelbare Form. Material: Aus lebensmittelechtem Kunststoff. Volumen je 30 cl. 4er-Set. **Nr. 48569** **15,50**



8. Gläserset ONDA. Elegantes Trinkglas-Set. Stapelbare Form. Material lebensmittelechtes Polycarbonat. Farben sortiert. Volumen je 30 cl. 4er-Set. **Nr. 48596** **20,50**



9. Gläserset JAZZ. Elegantes Trinkglas-Set. Stapelbare Form. Material lebensmittelechtes Polycarbonat. Farben sortiert. Volumen je 30 cl. 4er-Set. **Nr. 48597** **17,95**

BRUNNER







Gläserserie CORALUX. Aus lebensmittelechtem Methylstyrol. Jeweils als 2er Set.

1. Weinglas klar 40 cl	**Nr. 46215**	**16,50**
2. Weinglas Forest 40 cl	**Nr. 48198**	**16,50**
3. Wasserglas klar 35 cl	**Nr. 46211**	**12,50**
4. Wasserglas Forest 35 cl	**Nr. 48197**	**12,50**
5. Schale 80 cl	**Nr. 46216**	**13,50**

Wasserglas-Set. Aus lebensmittelechtem Polycarbonat. Nicht spülmaschinengeeignet. Jeweils als 2er Set.

6. Wasserglas Blacksatin 35 cl	**Nr. 48180**	**22,50**
7. Wasserglas Brownsatin 35 cl	**Nr. 48183**	**22,50**
8. Wasserglas Grey 30 cl	**Nr. 47361**	**13,50**

Weinglas-Set. Aus lebensmittelechtem Polycarbonat. Nicht spülmaschinengeeignet. Jeweils als 2er Set.

9. Weinglas Blacksatin 60 cl	**Nr. 48182**	**25,50**
10. Weinglas Brownsatin 60 cl	**Nr. 48184**	**25,50**

Gläserserie RISERVA. Aus Tritan-Kunststoff, eine gleichwertige Alternative zum weit verbreiteten Polycarbonat. Perfekt geeignet für die Herstellung von unzerbrechlichen Kunststoff-Trinkgläsern. Tritan-Produkte sind klar, langlebig, sicher und enthalten kein BPA, BPS oder andere Bisphenole. Tritan hat eine wesentlich höhere Bruchsicherheit als andere Kunststoffe oder Glas und verbeult nicht. Es zeichnet sich durch eine glasartige Optik und Haptik aus und wird nach dem Waschen nicht trüb oder verschwommen. Tritan ist leichter als Glas und sicher für Kinder. Es ist spülmaschinengeeignet (max. 85 °C), lebensmittelecht und gefriertruhengeeignet. Jeweils als 2er Set.

11. Proseccoglas 25 cl	**Nr. 47288**	**19,50**
12. Rotweinglas 72 cl	**Nr. 47289**	**24,50**
13. Weißweinglas 42 cl	**Nr. 47287**	**20,50**
14. Rot- und Weißweinglas 58 cl	**Nr. 46223**	**22,50**
15. Weinglas 45 cl	**Nr. 46224**	**19,50**
16. Wasserglas 30 cl	**Nr. 47097**	**18,50**

Gläserserie CUVÉE. Aus lebensmittelechtem Polycarbonat. Polycarbonat ist ein klarsichtiger Werkstoff (Polymer), der viele Eigenschaften von Metallen, Glas und Kunststoffen vereinigt: extrem hohe Schlagfestigkeit, kratzfest, hohe Temperaturbeständigkeit, gute optische Eigenschaften (Lichtdurchlässigkeit), spülmaschinengeeignet (max. 70 °C), lebensmittelecht, gefriertruhengeeignet. Jeweils als 2er Set.

17. Wasserglas 30 cl	**Nr. 46787**	**13,50**
18. Proseccoglas 25 cl	**Nr. 46792**	**15,50**
19. Rotweinglas 60 cl	**Nr. 46794**	**18,95**
20. Weißweinglas 30 cl	**Nr. 46789**	**17,50**
21. Rot- und Weißweinglas 69 cl	**Nr. 46230**	**20,50**
22. Weinglas 45 cl	**Nr. 46229**	**20,50**

Gläserserie BEER COLLECTION. Aus klarsichtigem Polycarbonat. Kratzfest und sehr hohe Schlagfestigkeit. Jeweils als 2er Set.

23. Bierglas PINT 57 cl	**Nr. 47363**	**13,50**
24. Bierglas TULIP 46 cl. Aus Tritan-Kunststoff.	**Nr. 47364**	**19,95**
25. Bierglas SPECIAL 50 cl	**Nr. 47365**	**20,50**
26. Bierglas PILSNER 44 cl	**Nr. 47366**	**17,50**
27. Bierglas MUNICH 55 cl	**Nr. 47367**	**20,50**

28. Cognacglas 43 cl. Aus Tritan-Kunststoff.
2er Set. **Nr. 47369** **19,95**

29. Schnapsglas GRAPS 30 ml. Aus Polycarbonat.
2er Set. **Nr. 47370** **7,50**

30. Whiskyglas KAPTIM 25 cl. Aus SAN.
2er Set. **Nr. 47371** **9,50**

ViaMondo
KITCHEN



1 2 3 4 5 6 7

Travellife



8 9 10 11 12 13 14



15 16 17 18 19 20 21

Tritan-Gläser VIA MONDO KITCHEN. Leichtes, hochwertiges und unzerbrechliches Material, das beim Spülen seine Transparenz behält. Neutrales Produkt, das den Geschmack nicht verändert. Spülmaschinen- und mikrowellengeeignet.

1. Weinglas RIMAS 350 ml. 4er Set.
Nr. 47378 **28,95**

2. Wasserglas RIMAS 370 ml. 4er Set.
Nr. 47379 **28,95**

3. Wasserglas MACHA 300 ml. 4er Set.
Nr. 47381 **19,95**

4. Wasserglas ARTCHI 210 ml. 4er Set.
Nr. 47382 **20,95**

5. Bierglas PINTOS 650 ml. 2er Set.
Nr. 47383 **22,95**

6. Glas ALBA GM 660 ml. 2er Set.
Nr. 47384 **14,95**

7. Glas ALBA PM 660 ml. 4er Set.
Nr. 47385 **23,95**

8. Tasse Via Mondo 220 ml. 4er Set.
Nr. 47386 **19,95**

Gläserset FERIA. Die Glasserie FERIA besteht aus lebensmittelechtem Methylstyrol und ist speziell für den Einsatz im Outdoor-Bereich konzipiert.
Die Gläser sind kratz- und spülmaschinenfest und ultraleicht. Nicht mikrowellengeeignet. Wird im 2er Set geliefert.

9. Trinkglas clear 325 ml	**Nr. 47372**	**11,95**
10. Trinkglas smokey 325 ml	**Nr. 47373**	**11,95**
11. Trinkglas vanilla 325 ml	**Nr. 47489**	**11,95**
12. Trinkglas cacao 325 ml	**Nr. 47490**	**11,95**
13. Weinglas clear 375 ml	**Nr. 47374**	**11,95**
14. Weinglas smokey 375 ml	**Nr. 47375**	**11,95**

15. Sektglas clear 125 ml	**Nr. 47376**	**12,95**
16. Bierglas clear 500 ml	**Nr. 47377**	**13,95**
17. Ginglas clear 630 ml	**Nr. 47491**	**15,95**

Gläserset LUA. Hochwertige Tritan-Glasserie, die in den Niederlanden gefertigt wird. Sie bietet ein nahezu echtes Glasgefühl ohne Geruch oder Eigengeschmack. Das BPA-freie Material ist äußerst robust, nahezu unzerbrechlich, kratzfest und hitzebeständig bis 100 °C. Zudem ist es spülmaschinengeeignet, zu 100 % recycelbar und damit die ideale langlebige und nachhaltige Alternative zu herkömmlichem Glas. Wird im 2er Set geliefert.

18. Trinkglas 400 ml	**Nr. 48778**	**14,95**
19. Weinglas 470 ml	**Nr. 48779**	**19,95**
20. Bierglas 330 ml	**Nr. 48781**	**14,95**
21. Ginglas 680 ml	**Nr. 48782**	**19,95**


1


2


3


4


5

NEU!


6

NEU!


7


8

NEU!


9


10

NEU!


11

Trinkflasche Classic Vakuumisoliert. Diese Flaschen wurden entwickelt, um ein ganzes Leben lang zu halten. Sie sind die Lösung für sowohl heiße als auch kalte Getränke unterwegs.
Eigenschaften: Climate Lock™ Doppelwand-Vakuumisolierung hält den Inhalt stundenlang heiß oder kalt, absplitterfestes Klean Coat Finish, 18/8 lebensmittelechter Edelstahl und elektropolierte Oberfläche im Innern, die den Geschmack weder aufnimmt noch beeinträchtigt, die breite Öffnung ist groß genug für Eiswürfel, und erlaubt einfaches Befüllen und Ausgießen. Aus strapazierfähigem und hochwertigem Material hergestellt. Volumen 0,592 l.

1. Farbe Silber **Nr. 48162** **33,95**
2. Farbe Schwarz **Nr. 48164** **33,95**

3. Trinkflasche HYDROLIN STEEL 1000. Robuste Edelstahlflaschen mit eleganter, polierter Oberfläche. Volumen 1 l. Gewicht 190 g. **Nr. 48743** **7,90**

4. Isolierflasche IQUID. Doppelwandige Vakuum-Isolierflasche aus lebensmittelechtem rostfreiem 18/8 Edelstahl. 100 % BPA frei. Volumen 1,5 l. Abmessungen ø 11 x H31 cm. Gewicht 900 g.
Nr. 48746 **19,95**

5. Trinkflasche FOSTER. Bruchfeste Iso-Trinkflasche aus lebensmittelechtem 18/8 Edelstahl. 100 % BPA frei. Volumen 0,6 l. Gewicht 365 g.
Nr. 48745 **9,90**

6. Thermosflasche TRIGANO rot. Thermosflasche aus lebensmittelechtem 304 Edelstahl. Volumen 1 l. Abmessungen ø 8 x H27 cm. Gewicht 200 g.
Nr. 48783 **8,95**

7. Isolierflasche TRIGANO. Robuste Edelstahl-Trinkflasche. Der praktische Verschluss mit Druckknopf ermöglicht ein komfortables und kontrolliertes Ausgießen. Volumen 1 l. Abmessungen ø 8 x H34 cm. Gewicht 700 g. **Nr. 48784** **15,50**

8. ViaMondo Thermoskanne. Die ViaMondo-Thermoskanne eignet sich sehr gut zum Camping, für einen Radnachmittag oder einen Tag am Strand. Mit einem großzügigen Fassungsvermögen von 1,5 l ist sie dafür gemacht, Ihre Lieblingsgetränke stundenlang auf der perfekten Temperatur zu halten, egal ob es sich um eine Tasse Kaffee oder Tee oder ein schönes Erfrischungsgetränk im Sommer handelt. Die Thermoskanne ist auslaufsicher. Mit praktischem Druckknopf für einfaches und genaues Ausgießen. Das Innere der Thermoskanne besteht aus hochwertigem Edelstahl (304). Volumen 1,5 l. Abmessungen ø 12,5 x 21,5 cm. Gewicht 0,7 kg.
Nr. 48159 **19,95**

9. Thermosflasche ViaMondo Bambus. Doppelwandige Edelstahl-Thermosflasche aus Bambus. Mit herausnehmbarem Teefilter. Das integrierte Display zeigt die aktuelle Temperatur in drei Stufen an. Getränke bleiben bis zu 16 Stunden warm und bis zu 24 Stunden kühl. Volumen 0,33 l. Abmessungen ø 6,4 x H24 cm. Gewicht 300 g.
Nr. 48786 **9,95**

10. Thermosflasche ViaMondo Bambus. Doppelwandige Edelstahl-Thermosflasche aus Bambus mit praktischer-Gießkappe. Die Vakuumisolierung sorgt in Kombination mit der auslaufsicheren Schraubkappe für eine zuverlässige Isolationsleistung. Mit praktischem Tragegriff. Getränke bleiben bis zu 16 Stunden warm und bis zu 24 Stunden kühl. Volumen 0,33 l. Abmessungen ø 6,5 x H25 cm. Gewicht 350 g. Volumen 0,5 l. **Nr. 48785** **10,95**

11. Thermosflasche ViaMondo RVS. Doppelwandige Edelstahl-Thermosflasche mit Vakuumisolierung, die in Kombination mit der auslaufsicheren Schraubkappe für eine zuverlässige Wärme- und Kälteisolierung sorgt. Ausgestattet mit praktischem Tragegriff für einen einfachen Transport. Getränke bleiben bis zu 16 Stunden warm und bis zu 24 Stunden kühl. Volumen 0,5 l. Abmessungen ø 7 x H22,5 cm. Gewicht 250 g.
Nr. 48787 **7,95**



Faltbare Haushaltshelfer sind eine platzsparende Alternative zu herkömmlichen Schüsseln, Eimern und Griffbecken. Sie sind leicht zusammenzufalten, vielseitig einsetzbar und gerade bei knappem Stauraum ideal verstaubar.

Faltbarer Eimer DRUM FOLD-AWAY. Aus robustem Kunststoff. Dank FOLD-AWAY System sehr kompakt faltbar und platzsparend transportierbar.

1. DRUM 10 FOLD-AWAY.
Abmessungen ø 32 x 25 cm, gefaltet ø 32 x 7 cm.
Fassungsvermögen 10 l. Gewicht 610 g.

Farbe Grau/Schwarz	**Nr. 49130**	**10,95**
Farbe Grau/Grün	**Nr. 49132**	**10,95**
Farbe Blau/Grau	**Nr. 49781**	**10,95**

2. DRUM 15 FOLD-AWAY.
Abmessungen ø 36 x 28 cm, gefaltet ø 36 x 8,2 cm.
Fassungsvermögen 15 l. Gewicht 710 g.

Farbe Grau/Schwarz	**Nr. 49134**	**15,95**
Farbe Grau/Grün	**Nr. 49140**	**15,95**
Farbe Blau/Grau	**Nr. 49782**	**15,95**

3. Waschschüssel HOLDALL FOLD-AWAY. Aus robustem Kunststoff. Dank FOLD-AWAY System sehr kompakt faltbar und platzsparend transportierbar.
Abmessungen 46,1 x 34,2 x 18,4 cm, gefaltet 46,1 x 34,2 x 4,9 cm.
Fassungsvermögen 16 l. Gewicht 550 g.

Farbe Grau/Schwarz	**Nr. 49142**	**15,95**
Farbe Grau/Grün	**Nr. 49145**	**15,95**
Farbe Grau/Blau	**Nr. 49783**	**15,95**

4. Faltbarer Waschkorb LOTUS FOLD-AWAY. Abmessungen 54 x 39 x 24 cm, gefaltet 54 x 39 x 7,1 cm.
Fassungsvermögen 36 l. Gewicht 770 g.

Farbe Grau/Schwarz	**Nr. 49147**	**18,95**
Farbe Grau/Grün	**Nr. 49150**	**18,95**

5. Faltschüssel 3WAYS FOLD-AWAY. Material PP Kunststoff und TPR-Silikon. Mit 3-in-1-Funktion - zum Schneiden von Gemüse, Obst und Fleisch, zum Reinigen oder als Abtropfschale für Geschirr und Lebensmittel. Abmessungen 40 x 31,8 x 13,5 cm, gefaltet 40 x 31,8 x 3 cm. **Nr. 49784** **12,95**

6. Falttrichter FOLD-AWAY FUNNEL. Falttrichter aus Silikon. Abmessungen ø 12 x 4/13,5 cm.

Farbe Blau	**Nr. 49753**	**9,50**
Farbe Grün	**Nr. 49754**	**9,50**

7. Faltschüssel BOWLIN FOLD-AWAY. Platzsparende Faltschüsseln aus hitzebeständigem TPE mit umlaufendem Kunststoffrand. Vielfach einsetz- und verwendbar. Lebensmittelecht und spülmaschinenfest.

Bowlin 20. Abmessungen offen ø 20 x 8 cm, geschlossen ø 20 x 2,3 cm. Gewicht 155 g.
Nr. 49755 **6,50**

Bowlin 22. Abmessungen offen ø 22 x 8,5 cm, geschlossen ø 22 x 2,5 cm. Gewicht 198 g.
Nr. 49756 **7,50**

Bowlin 25. Abmessungen offen ø 25 x 10 cm, geschlossen ø 25 x 3 cm. Gewicht 283 g.
Nr. 49757 **8,50**

8. Faltbares Sieb FOLD-AWAY COLANDER. Faltbares Sieb aus pflegeleichtem, hitzebeständigem und faltbarem TPE gefertigt. Abmessungen ø 22 x 3,5/11 cm. Gewicht 220 g. Farbe Grau. **Nr. 49676** **9,90**















BRUNER









1. Vielzweckeimer VINIS - das Original. Ideal für Camping und Haushalt. Aus robustem Kunststoff mit stabilem Henkel. Lebensmittelecht. Volumen 14 l. Höhe ca. 20,5 cm, ø 35 cm.
Farbe Orange **Nr. 49016 8,90**
Farbe Blau/Grün **Nr. 49019 8,90**

2. Deckel VINCAP. Scharnierdeckel aus Kunststoff für Vielzweckeimer VINIS. Passend auch für baugleiche Nachahmungen. Farbe Hellgrau.
Nr. 49453 7,90

3. Einsatz VINSERT. Korbeinsatz verwendbar für den Vielzweckeimer VINIS, wie auch einzeln als selbststehende Abtropfschüssel. Aus lebensmittelechtem Kunststoff. **Nr. 49451 4,90**

4. Falteimer VINIS FOLD-AWAY. Der Falteimer ist dem allseits beliebten Vielzweckeimer VINIS nachempfunden, allerdings in praktischer Faltversion. Aus hitzebeständigem, bruchsicherem und pflegeleichtem TPE-Kunststoff gefertigt - lässt sich bei Nichtgebrauch platzsparend zusammenklappen. Mit Transportbügel. Eimer ist lebensmittelecht, hitzebeständig bis 130 °C, bruch- und frostsicher. Maße offen (øxH) 38 x 23 (+ 24) cm, gefaltet (øxH) 40 x 10 cm. Volumen 14 l. Sortierte Farben.
Nr. 49343 12,50

5. Deckel VINCAP FOLD-AWAY. Kunststoffdeckel (100 % Polypropylen) für Falteimer VINIS FOLD-AWAY. Maße ø 38 x 2,5 cm. **Nr. 49095 2,90**

6. Haushaltskorb MERLIN. Vielseitig verwendbarer Haushaltskorb aus flexiblem, lebensmittelechtem Kunststoff. Ideal für Geschirr, Wäsche, Einkauf, u.v.m. Mit Tragegriffen. Volumen 14 l. Sortierte Farben.
Nr. 49462 4,90

7. Spülschüssel CLEO NG. Klappgriffbecken aus lebensmittelechtem Kunststoff. Vielseitig einsetz- und verwendbar. Maße 35 x 36 x 18 cm. Volumen 13 l. Sortierte Farben. **Nr. 49323 6,90**

8. Spülschüssel CLEO FOLD-AWAY. Vielseitig einsetzbares Falt-Griffbecken. Aus hochwertigem Kunststoff hergestellt. Mit klappbaren Haltegriffen. Kann als Eimer oder Schüssel verwendet werden. Dank Fold-Away System sehr kompakt faltbar und platzsparend transportierbar. Maße offen 35,3 x 36,3 x 17 cm, gefaltet 35,3 x 36,3 x 6,5 cm. Gewicht 640 g. Volumen 13 l. Sortierte Farben. **Nr. 49029 16,95**

9. Spülschüssel IRIS FOLD AWAY. Faltbare Waschschüssel aus robustem Kunststoff. Dank Fold-Away System sehr kompakt faltbar und platzsparend transportierbar. Maße ø 37,5 x Höhe 5/14 cm. Gewicht 430 g. **Nr. 49443 8,90**

10. Spülschüssel TANQ FOLD-AWAY. Faltbare Waschschüssel aus robustem Kunststoff mit integrierten Tragegriffen und verschließbarem Bodenablauf. Dank Fold-Away System sehr kompakt faltbar und platzsparend transportierbar. Maße offen 30,5 x 30 x 20 cm, gefaltet 30,5 x 30 x 6 cm. Gewicht 500 g. **Nr. 49444 12,95**

11. Faltschüssel POOL. Mit versteiftem Rand. Aus beidseitig beschichtetem, wasserdichtem Polyestergewebe (100 %). Alle Nähte sind verschweißt. Mit Tragegriffen. Größe 29 x 29 x 16 cm. Volumen 12 l. Gewicht 280 g. **Nr. 49564 17,95**


1


2

NEU!


3


4



5

NEU!


6

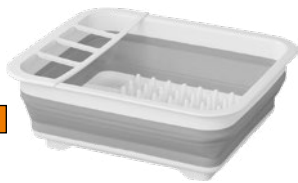
7


8


9

NEU!


10

NEU!


11


12

1. Faltbare Waschschüssel. Aus Silikon, BPA-frei. Volumen 9 l. Abmessungen 38 x 28 x 5,5/15,5 cm. Farbe Blau/Grau. **Nr. 49122 10,95**

2. Vielzweckeimer. Ideal für Camping und Haushalt. Aus robustem Kunststoff mit stabilem Henkel. Volumen 15 l. Abmessungen ø 35 x H21 cm. Farbe Blau. **Nr. 49127 8,95**

3. Deckel zu Vielzweckeimer. Passender Kunststoff-Deckel für den Vielzweckeimer (Nr. 49127). Farbe Blau. **Nr. 49825 2,95**

4. Einsatz Vielzweckeimer. Praktisches Sieb, das sowohl in Kombination mit dem Vielzweckeimer als auch separat verwendet werden kann.
Das Sieb hat die ideale Größe, um Ihr sauberes Geschirr abtropfen zu lassen. Es besteht aus lebensmittelechtem Kunststoff. Innenmaße ø 30 x H14,5 cm. Abmessungen 36 x 32,5 x 14,5 cm. Gewicht 200 g. **Nr. 49826 3,95**

5. Faltbares Spülbeckensieb „One-Touch“. Vielseitig einsetzbar - für hygienisches und sauberes Arbeiten. Material Silikon. ø ca. 30 cm.
Nur solange Vorrat reicht. Nr. 48200 3,15

Faltbare Küchenhelfer. Diese Silikon-Küchenhelfer sind faltbar und dadurch platzsparend nutzbar. Material aus PP + TPE.

6. Faltbare Schüssel. Abmessungen ø 31 x H11,2 cm. Abmessungen gefaltet ø 31 x H4 cm. Volumen 4,5 l. Gewicht 296 g. **Nr. 49805 8,95**

7. Faltbarer Geschirrtrockner. Abmessungen offen 36,7 x 31,3 x 12,7 cm, gefaltet 36,7 x 31,3 x 5,7 cm. Volumen 7,5 l. Gewicht 468 g. **Nr. 49128 12,50**

8. Faltbarer Waschkorb. Abmessungen offen 31 x 31 x 20 cm, gefaltet 31 x 31 x 6,8 cm. Volumen ca. 9 l. Gewicht 502 g. **Nr. 49791 11,95**

9. Faltbarer Korb. Abmessungen offen 38 x 28,3 x 16,5 cm, gefaltet 38 x 28,3 x 5 cm. Volumen 9,5 l. Gewicht 535 g. **Nr. 49803 7,95**

10. Faltbarer Eimer. Abmessungen offen 37,5 x 29 x 27 cm, gefaltet 37,5 x 29 x 7 cm. Volumen 10 l. Gewicht 444 g. **Nr. 49802 6,95**

11. Faltbarer Korb. Abmessungen offen 45,5 x 33,5 x 19,5 cm, gefaltet 45,5 x 33,5 x 5 cm. Volumen 12 l. Gewicht 750 g. **Nr. 49806 8,95**

12. Faltbarer Wäschekorb. Abmessungen offen 54,5 x 39,5 x 23,8 cm, gefaltet 54,5 x 39,5 x 7,6 cm. Volumen 26 l. Gewicht 985 g. **Nr. 49804 11,95**


1


2


3


4

NEU!


5


6


7


8


9

1. Faltbarer Geschirrtrockner. Der Geschirrtrockner ist platzsparend zusammenfaltbar (nur 3,5 cm hoch) und damit ideal für Camping und Reisen. Geeignet für 9 Teller mit einem maximalen Durchmesser von 26 cm. Mit Auslauf, um das Wasser am Boden praktisch direkt in das Waschbecken abfließen zu lassen. Aus hochwertigem Kunststoff (Polypropylen). Abmessungen 34,5 x 30 x 18,5 cm.
Nr. 48275 **11,95**

2. Eck-Geschirrabtropfer. Moderner Geschirrabtropfer, speziell für die Küchenecke. Die abnehmbare Abtropfschale vereinfacht das Abgießen von angesammeltem Wasser und hält die Arbeitsfläche trocken. Genügend Ablagefläche für Tassen, Teller und Besteck. Aus hochwertigem Kunststoff (Polypropylen). Abmessungen (BxHxT) 50 x 9 x 35 cm. Gewicht ca. 700 g. Farbe Grau. **Nr. 49561** **15,95**

3. Geschirrabtrockner DIARID. Praktischer Geschirrabtrockner mit Kunststoffgehäuse und Gitterhalterung aus Metall. Mit abnehmbarer Besteckschale und integrierter Abflussvorrichtung. Material 100 % ABS. Abmessungen 37 x 33 x 17,2 cm.
Nr. 48250 **19,95**

4. Geschirrtrockner DROPPER FOLD-AWAY. Faltbarer Geschirrabtropfer mit Besteckhalterung. Aus Kunststoff. Abmessungen 36,5 x 31 x H12 cm, gefaltet 36,5 x 31 x H6 cm. **Nr. 49094** **19,95**

5. Geschirrkorb DISHAWAY. Der zusammenklappbare Geschirrkorb ist BPA-frei und aus umweltfreundlichem, lebensmittelechtem PP+TPR-Material. Der integrierte Abtropfständer für Utensilien bietet Platz für Küchenhelfer und Besteck, während die geriffelte Oberfläche Teller und Tassen sicher an ihrem Platz hält. Mit robustem Metallablauf. Abmessungen 45,5 x 35,2 x 19,1 cm, gefaltet 45,5 x 35,2 x 6,3 cm. Gewicht 930 g. **Nr. 49807** **21,95**

6. Geschirrabtropfer NELIA. 2-Etagen Geschirrabtropfer für bis zu 21 Teller. Zweite Ebene ausklappbar. Mit gummiertem Rand und rutschhemmenden Standfüßen. Inklusive Abtropfmatte NELIA. Abmessungen 34 x 25 x 40 cm. **Nr. 49762** **32,50**

7. Abtropfmatte Nelia. Keilform und Ablaufrinnen für optimalen Wasserablauf direkt in die Spüle. Die strukturierte Oberfläche der Matte sorgt zusätzlich für eine gute Luftzirkulation und begünstigt den Trocknungsvorgang.
Mit praktischem Aufhänger. Spülmaschinengeeignet. Abmessungen 34 x 40 x 3 cm. **Nr. 49761** **15,95**

8. Spülbürste mit Schaber. Die kurzen Silikonborsten reinigen gründlich und sind hygienisch und schonend zu Oberflächen.
Dank integriertem Schaber entfernt sie auch hartnäckige Verschmutzungen. Spülmaschinengeeignet.
Nr. 49763 **6,50**

9. Spülbürste PURA. Bürstenkörper aus robustem Kunststoff mit integriertem Spülmittelreservoir. Ideal für effektive und schonende Reinigung von Ess- und Kochgeschirr. Der im Bürstenkörper integrierte Pumpknopf ermöglicht eine gezielte Dosierung des Spülmittels. Inklusive Abstellschälchen. Abmessungen Bürste ø 8 x 12 cm, Schälchen ø 10 x 3 cm. Gewicht 132 g. **Nr. 49764** **8,90**

























1. Glashalter Universal, 12 Tassen/Gläser. Universal Glas-/Tassenhalter aus weichem Gummi-Kunststoff. Ideal zum Transportieren und Lagern von Gläsern oder Tassen ohne Klappern, sowie Schutz vor Bruchgefahr während der Fahrt. Die Haltervertiefungen mit unterschiedlichen Durchmessern passen für Tassen und Gläser in den gängigen Standardgrößen. Zusätzliche Aussparungen für Tassenhenkel in den einzelnen Halterungen sorgen für passgenauen Sitz. Abmessungen ca. 35,5 x 24,5 x 6 cm. Ohne Inhalt.
Nur solange Vorrat reicht. **Nr. 49207** **15,95**

2. Glassicherungstray. Für verschiedene Glas- und Schrankgrößen flexibel und individuell einsetzbar. Geeignet für Gläser, Tassen und Becher. Selbstklebende Einzelkomponenten. Durch die vorperforierten Ausgleichsstücke ist eine optimale Schrankanpassung möglich. Material: unvernetzter Polyethylenschaum. Maße komplett 4,5 x 50 x 40 cm. Gewicht nur 300 g. Ohne Inhalt. **Nr. 49035** **21,95**

3. Glas- und Porzellanschutz. Für Flaschen, Gläser, Tassen, usw. Verhindert Bruch sowie lästige Geräusche während der Fahrt. Er besteht aus reißfestem und weichem Schaumstoff und kann leicht in der Länge gekürzt werden.
Abmessungen ca. 14 x 7 cm. 5er Pack.
Nr. 49178 **6,95**

4. Froli-Alleshalter. Alleshalter-Set für die Aufbewahrung von Flaschen, Gläsern, Dosen, bestehend aus 16 wabenförmigen Steckelementen. Schützt vor Bruch und hält Ordnung. Für Gegenstände mit Durchmesser von 58 - 89 mm. Variables Stecksystem. Aus 95 % Biokunststoff. 100 % recyclebar.
Nr. 48178 **23,95**

5. Stielglashalter. Stielglashalter zum sicheren Einschub von zwei Gläsern mit einem Stielfuß bis zu einem Durchmesser von max. 78 mm. Hängend oder stehend im Schrank oder Regal anzubringen. Auch während der Fahrt sind sie sicher verstaut. Schraubenset im Lieferumfang enthalten.
Abmessungen 18,3 x 10 cm. 2er Pack.
Farbe Beigegrau **Nr. 49766** **10,95**
Farbe Lichtgrau **Nr. 49626** **10,95**

6. Rotweinglashalter. Rotweinglashalter zum sicheren Einschub von zwei Gläsern mit Stielfuß bis zu einem Durchmesser von max. 86 mm. Hängend oder stehend im Schrank oder Regal anzubringen. Auch während der Fahrt sind die Gläser sicher verstaut. Schraubenset im Lieferumfang enthalten.
Abmessungen 23,4 x 11,2 cm. 2er Pack.
Farbe Beigegrau **Nr. 49765** **11,95**
Farbe Lichtgrau **Nr. 49627** **11,95**

7. Tellerhalter ViaMondo. Tellerhalter aus robustem EVA-Schaumstoff. Geeignet für 10 Teller (Essteller, Suppenteller und Dessertteller). Schützt vor Bruch und verhindert lästige Geräusche während der Fahrt.
Abmessungen 33 x 35 x 10 cm. Farbe Schwarz.
Nr. 49800 **15,95**

8. Geschirrhalter für Teller und Tassen. Geschirrhalter für den Einsatz in Schränken. Geeignet für 8 Teller und 6 Tassen. Tellerausschnitte (LxB) 23 x 1,4 cm, Tassenausschnitte 4 x ø 6 cm, 2 x ø 1,4 cm.
Abmessungen (LxBxH) 49,5 x 25 x 10 cm.
Nr. 49796 **25,50**


1


2


3


4



5


6

Froli


7


8


9


10


11


12


13


14

1. Pfannen- und Tellerschutz. Schont Geschirr, Pfannen und Töpfe vor Verkratzen. Zuschneidbar. Aus Polyester. Abmessungen 38 x 38 cm. 3er Set.
Nr. 48438 **6,95**

2. Teller- und Tassenschutz. Optimaler Schutz für Teller, Tassen und Geschirr vor Verkratzen. Vermeidet Rutschen und Klappern. Auch als Untersetzer verwendbar. Zuschneidbar. Aus Polyester. Abmessungen 23 x 23 cm. 6er Set. **Nr. 49211** **6,20**

3. Pfannenschutz-Set. Optimaler Schutz für Töpfe und Pfannen vor Verkratzen. Vermeidet Rutschen und Klappern. 6er Set. **Nr. 48535** **6,95**

4. Potguard. Topf- und Pfannenschutz aus Polyesterfilz. Ideal um Kratzer und andere Schäden zu vermeiden. 3er Set (ø 20/22/24 cm). **Nr. 48615** **4,90**

5. OMNI-STOP. Innovatives, aber einfaches Zubehör, um Teller oder andere lästige Gegenstände sicher festzuklemmen und dadurch unnötige Geräusche zu vermeiden. Leichtes Lösen durch sanftes Andrücken. Haltestange aus eloxiertem Aluminium, Höhe 25 cm. Druckbügel aus extra robustem Kunststoff, Länge 20 cm. **Nr. 49212** **11,10**

6. Glashalter. Glashalter aus 100 % recyclebarem Kunststoff. Passend für Gläser, Kaffeebecher und Tassen mit ø 50 - 70 mm. Schutz vor Bruch und Klappern während der Fahrt. Kann durch Stecksystem mit anderen Tassen- und Tellerhaltern verbunden werden. 2er Pack. **Nr. 49181** **12,95**

7. Tassenhalter. Für Trinkbehälter ø 80 - 95 mm. Einfache Fixierung von zwei Tassen, beliebig erweiterbar durch das Stecksystem. Sorgt für sichere Lagerung und kippsicheren Stand. Kann durch Stecksystem mit anderen Tassen- und Tellerhaltern verbunden werden. **Nr. 49174** **7,95**

8. Tellerhalter niedrig. Einfache Fixierung für Teller und Untertassen mit ø 140 - 200 mm. Einzelfächer für max. sechs Teller/Untertassen. Kann auch als Abtropfgestell genutzt werden. Kann durch Stecksystem mit anderen Tassen- und Tellerhaltern verbunden werden. **Nr. 49769** **7,80**

9. Tellerhalter hoch. Einfache Fixierung für max. sechs Teller oder Untertassen von ø 140 - 200 mm. Maß variabel durch einsetzbare Verkleinerungsringe. Kann durch Stecksystem mit anderen Tassen- und Tellerhaltern verbunden werden.
Nur solange Vorrat reicht! **Nr. 49173** **7,80**
Verkleinerungsringe. 6er Set. **Nr. 49768** **7,80**

10. Tellerhalter. Gewährt sichere Lagerung und kippsicheren Stand. Ausziehbar für Größen von ø 200 - 300 mm.
Für 8 Teller. Mit 7 Gummimatten. Höhe ca. 145 mm. **Nr. 49172** **25,50**
Für 6 Teller. Mit 5 Gummimatten. Höhe ca. 120 mm. **Nr. 49770** **24,95**
11. Gummimatten. 10er Pack. **Nr. 49771** **10,50**

12. Anti-Rutschbelag. Einfach mit einer Schere auf die gewünschten Maße zuschneiden.
Waschbar bis +30 °C. Material PVC, Polyester.
Größe 30 x 360 cm.

Farbe Grau	**Nr. 49190**	**6,60**
Farbe Grün	**Nr. 49034**	**6,60**
Farbe Blau	**Nr. 49191**	**6,60**
Farbe Rot	**Nr. 49036**	**6,60**
Farbe Creme	**Nr. 49037**	**6,60**

13. Anti-Rutschbelag. Damit gibt es keine rutschenden Gegenstände mehr im Caravan, Reisemobil oder zu Hause. Ideal für den PKW-Kofferraum oder in den Stauräumen von Caravans und Reisemobilen.
Material Kunststofffasergewebe.
Farbe Schwarz.

Größe 60 x 40 cm	**Nr. 49167**	**9,50**
Größe 60 x 120 cm	**Nr. 49168**	**17,50**
Größe 90 x 120 cm	**Nr. 49169**	**28,95**

14. Anti-Rutschmatte. Hält problemlos allerlei Gegenstände an Ort und Stelle. Kann auf jede Größe zurechtgeschnitten werden. Hervorragend geeignet zur Nutzung im Auto, Boot, Wohnwagen, Büro oder Haus. Nicht geeignet für lackierte/nicht farbbeständige Untergründe. Bei langfristiger Nutzung an derselben Stelle kann es durch Einwirkung von Sonneneinstrahlung auf den Untergrund zu Farbunterschieden mit der umliegenden Oberfläche kommen!

Größe 150 x 30 cm, 1 mm	**Nr. 49250**	**2,40**
Größe 150 x 30 cm, 3 mm	**Nr. 49252**	**3,60**
Größe 120 x 100 cm	**Nr. 49258**	**9,50**


1


2


3


4




5


6


7


8


9


10


11


12


13


14

1. Besteckkasten. Geschlossene Form. Aus Kunststoff. 5 Fächer mit Antirutschmatten. Farbe außen weiß, innen grau. Abmessungen 32,8 x 29 x 4,7 cm.
Nr. 49042 **14,95**

2. Besteckkasten CUTRAY. Mit 5 Fächern. Gelochte, also unten offene Ausführung. Farbe Transparent. Abmessungen 33,5 x 24,5 x 4,5 cm.
Nr. 49521 **9,90**

3. Besteckkasten. Geschlossene Form. Aus Kunststoff. Abmessungen 33 x 26,5 x 5 cm.
Nr. 49520 **2,95**

4. Besteckkasten MANTIS. Der Besteckkasten ist optimal für Schubladen. Verstellbar, insgesamt sieben Fächer, mit repositionierbarem oberen Einsatz. Abmessungen 23,5/39,5 x 31,5 x 6 cm.
Nr. 49523 **13,95**

5. Besteckkasten-Set. 8-teiliges Set bestehend aus 2 Fächern 15,5 x 23,5 x 4,5 cm, 3 Fächern 7,5 x 23,5 x 4,5 cm und 3 Fächern 7,5 x 7,5 x 4,5 cm. Mit Klicksystem. **Nr. 48761** **6,95**

6. Haushaltsrollenhalter mit Saugfüßen. Die Saugnäpfe verhindern Umfallen und Verrutschen während der Fahrt. Einfach mit Saugnäpfen auf glatter Oberfläche befestigen. Material Edelstahl. Fuß aus Kunststoff. Länge 33 cm. **Nr. 49348** **15,50**

7. Gewürzregal. Mit zwei integrierten Haken. Aus plastifiziertem, stabilem Metall. Abmessungen 30 x 7 x 22 cm. **Nr. 49199** **9,95**

8. Papierrollenhalter. Galvanisch hochglanzverchromt. Abmessungen 31,2 x 13 x 11 cm.
Nr. 49694 **27,95**

9. Gewürzbord. Galvanisch hochglanzverchromt. Abmessungen 28,9 x 5,7 x 10,3 cm.
Nr. 49691 **19,95**

10. Universalablage. Galvanisch hochglanzverchromt. Abmessungen 29 x 9,5 x 10 cm.
Nr. 49692 **23,95**

11. Hakenleiste. Funktionell und elegant. Mit vier Haken. Galvanisch hochglanzverchromt.
Länge 28 cm. **Nr. 49693** **7,90**

12. Hold-It-Verriegelungsstange. Mit rutschfesten Endkappen. Verhindern ein Wegrutschen oder Umfallen von Gegenständen in Kühlschränken oder sonstigen Schränken während der Fahrt. Einfach in der Länge verstellbar. 3er-Set.

Länge 25 - 40 cm	**Nr. 49503**	**12,95**
Länge 42 - 70 cm	**Nr. 49507**	**18,50**

13. Hold-It-Verriegelungsstange Twin. Wie zuvor, jedoch als Doppelhalter. Preis pro Stück.

Länge 25 - 40 cm	**Nr. 49509**	**8,95**
Länge 42 - 70 cm	**Nr. 49524**	**9,95**

14. Barkeeper® - das Original. Bietet zuverlässigen Halt auch bei zügiger Kurvenfahrt oder kräftigen Wellengang! Die Stange aus kunststoffbeschichtetem Aluminium, die sicher hält. Die Teleskopierbare Klemmstange ist mit rutschfesten Gummi-Endkappen ausgestattet. Sie ist leicht, stabil und rostfrei. Die Stange wird gegen die Innenseiten von Schränken geklemmt und verhindert so das Verrutschen der Gegenstände während der Fahrt. 2er-Pack.

Weiß mini - Länge 19 - 27 cm	**Nr. 49597**	**9,70**
Weiß kurz - Länge 26 - 44 cm	**Nr. 49571**	**10,95**
Weiß lang - Länge 41 - 71 cm	**Nr. 49188**	**11,95**
Weiß xtra - Länge 48 - 80 cm	**Nr. 49596**	**12,95**
Silber kurz - Länge 26 - 44 cm	**Nr. 49573**	**10,95**
Silber lang - Länge 41 - 71 cm	**Nr. 49572**	**11,95**
Eiche kurz - Länge 26 - 44 cm	**Nr. 49598**	**10,95**
Eiche lang - Länge 41 - 71 cm	**Nr. 49193**	**11,95**



Magische Haken

Magische Haken bieten eine praktische und vielseitige Lösung zur Befestigung kleinerer Gegenstände. Dank moderner Nano-Technologie haften sie mühelos an glatten, fettfreien und nicht porösen Oberflächen ganz ohne Bohren, Schrauben oder Kleben.

Die elastische Haftfläche mit Tausenden mikroskopisch kleinen Saugnäpfen sorgt für eine extrem starke und dennoch rückstandslos entfern- und wiederverwendbare Befestigung, ohne an Haftkraft zu verlieren.

Egal, ob auf Glas, Fliesen, Kunststoff oder Metall, die Magischen Haken überzeugen durch ihre vielseitige Einsetzbarkeit, Belastbarkeit und einfache Handhabung.

FAWO

NEU!









1. Magischer Haken Mini. Für Küchenhelfer am Fliesenspiegel, als Handtuchhaken, Schlüsselhaken und für kleine Werkzeuge, bzw. zum Aufhängen von Gürteln, Schals und vieles mehr. Abmessungen 4,7 x 4,7 cm, belastbar bis ca. 2,5 kg. 2er-Set.
Nr. 49809 **6,95**

2. Magischer Haken V-Haken. Der V-Haken ist ideal für Ihr Bad - als Doppel- Handtuchhaken oder auch für Nassrasierer und vieles mehr. Abmessungen 4,7 x 4,7 cm, belastbar bis ca. 2,5 kg.
2er Set **Nr. 49810** **9,80**
4er Set **Nr. 49819** **17,50**

3. Magischer Haken Wendehaken. Beseitigen Sie das Kabelchaos rund um Telefon und TV, hängen Sie Lichterketten mühelos auf. Durch das Drehen des Wendehakens ergeben sich verschiedene Anwendungsmöglichkeiten. Abmessungen 4,7 x 4,7 cm, belastbar bis ca. 2,5 kg. Pro Seite 1,25 kg.
2er Set **Nr. 49811** **9,80**
4er Set **Nr. 49820** **17,50**

4. Magischer Haken mit M4 Stift. Dank des M4 Gewindestifts und der beiliegenden Mutter sind die Haken besonders stabil und vielseitig einsetzbar. Ideal für Regale, Küchenutensilien oder Badzubehör. Abmessungen 4,7 x 4,7 cm, belastbar bis ca. 2,5 kg.
2er Set **Nr. 49818** **10,95**
4er Set **Nr. 49823** **19,50**

5. Magischer Haken Vario. Der Vario-Haken ist durch sein Gelenk flexibel und kann horizontal und vertikal verwendet werden. Abmessungen 6,9 x 6,9 cm, belastbar bis ca. 3,5 kg auf senkrechter Fläche.
2er Set **Nr. 49812** **11,50**
4er Set **Nr. 49821** **20,50**

6. Magischer Haken 360°. Der 360°-Haken ist vielseitig einsetzbar: z. B. als Deckenhaken, am Dachfenster, als Stangenhalter und für vieles mehr. Abmessungen 6,9 x 6,9 cm, belastbar bis ca. 3,5 kg auf senkrechter Fläche.
2er Set **Nr. 49813** **10,95**
4er Set **Nr. 49822** **19,95**

7. Magischer Haken klein. Ideal z. B. für Küchenhelfer, Schlüsselhaken, zum Aufhängen von Gürteln, Schals oder Ketten. Abmessungen 6,9 x 6,9 cm, belastbar bis ca. 3,5 kg. 2er Set.
Nr. 49816 **9,80**

8. Magischer Haken Jumbohaken. Die Jumbo-Version besitzt einen besonders breiten und stabilen Haken, z. B. für schwere Duschtücher, Jacken, Handtaschen. Abmessungen 10 x 10 cm, belastbar bis ca. 4,5 kg. **Nr. 49815** **7,80**

9. Magischer Haken Klemmhaken. Endlich können Sie Ordnung in Ihre Reinigungs-/Gartenutensilien bringen. Abmessungen 10 x 10 cm, belastbar bis ca. 4,5 kg. **Nr. 49814** **9,80**

10. Magischer Haken groß. Perfekt z. B. als Handtuchhaken, für Werkzeuge in der Garage, bzw. im Keller, zum Aufhängen von Gürteln, Schals oder Ketten. Abmessungen 10 x 10 cm, belastbar bis ca. 4,5 kg. **Nr. 49817** **6,80**



1. Kaffeeüberlauffilter AMIGO. Kaffeeüberlauffilter aus Edelstahl. Extrem leicht, faltbar und dank seiner seitlich flexiblen Metallklammern einfach zu befestigen.
Für 1 - 2 Tassen, 7,5 cm. **Nr. 49113** **13,50**
Für 2 - 4 Tassen, 9 cm. **Nr. 49114** **14,50**

2. Kaffeefilterbehälter. Aus hochwertigem Kunststoff. Passend für Filtertüten Größe 4.
Nr. 49635 **2,95**

3. Gewürzstreuer im 3er-Set. Bestehend aus einer Gewürzbox mit sechs verschiedenen Gewürzen und je einer Gewürzbox mit vier verschiedenen Grillgewürzen und Grillkräutern. **Nr. 49482** **13,50**

4. Gewürzstreuer. Ideal zum Kochen und Grillen. Befüllt mit 6 Gewürzen: Salz, weißer Pfeffer, schwarzer Pfeffer, Curry, Paprika edelsüß, Knoblauch-Granulat.
Nr. 49480 **4,95**

5. Universal-Silikon-Deckel 3-tlg. Diese Silikondeckel sind echte Multitalente in der Küche. Sie passen auf fast alle Töpfe und Pfannen und können beim Kochen auf dem Herd, im Ofen, in der Mikrowelle sowie im Kühl- oder Gefrierschrank genutzt werden. Verhinden spritzen beim Kochen am Herd und Mikrowelle. Durch den Unterdruck können zudem auch Schüsseln, Teller etc. luftdicht und geruchsneutral verschlossen werden.
Die Deckel sind spülmaschinenfest. Sie sind effektiver und umweltfreundlicher als Frischhalte- oder Alufolie. 3er-Set (ø 21 cm, ø 24 cm, ø 29 cm). Gewicht 360 g. **Nr. 49729** **16,95**

6. Obst-/Gemüseaufbewahrer. Der elastische Silikondeckel passt sich dem Obst bzw. Gemüse perfekt an und alles bleibt sehr lange frisch. Auch für Wurst und Käse bestens geeignet. Der vakuumartige Verschlussdeckel hält Gerüche verlässlich zurück. Kein Auslaufen. Ein ausklappbarer Haken zum Einhängen unter den Kühlschrankablagen spart Platz und sorgt für Übersicht. Zerlegbar und leicht zu reinigen. Lebensmittelecht. Farblich sortiert. Abmessungen groß (2x) 16 x 18 x 1,3 cm, klein (1x) 12,5 x 17,5 x 1,3 cm. Gewicht 300 g.
Nr. 49719 **18,50**

7. Topfuntersetzer. Ein- und ausklappbar. Rahmen aus Edelstahl, Auflagefläche aus hitzebeständigem Silikon. Abmessungen offen 22 x 22 cm, geschlossen 15 x 15 cm. **Nr. 48439** **10,95**

8. Aschenbecher. Aus hochwertigem Melamin gefertigt. Hitze- und feuchtigkeitsbeständig. Leicht zu reinigen mit praktischem Windschutz.
Farbe Schwarz **Nr. 46417** **3,90**
Farbe Grau **Nr. 46418** **3,90**

9. Aufbewahrungsdosen 14 teilig. . Aufbewahrungsdosen für Lebensmittel. Set bestend aus 7 Dosen 0,2 l, 0,35 l, 0,6 l, 1 l, 1,8 l, 5,6 l und 3 l mit passenden Deckeln. Spülmaschinen-, gefriertruhen- und ohne Deckel mikrowellengeeignet.
Nr. 48760 **13,95**

10. Aufbewahrungsdosenset 10-teilig. Aufbewahrungsdosen für Lebensmittel. Mit Click-Verschlusssystem. Set bestehend aus 5 Dosen 0,17 l, 0,45 l, 0,85 l, 1,45 l und 2,3 l mit passenden Deckeln. Spülmaschinen- und gefriertruhengeeignet.
Nr. 48682 **16,95**

11. Raspel-Set. Bestehend aus 4 Reiben für Grob- und Feinarbeit. Mit praktischer Auffang- und Aufbewahrungsbox. Material: PP (Polypropylen) und Edelstahl. **Nr. 49737** **8,90**

12. Kochlöffelhalter RIDER. Praktischer Kochlöffelhalter aus Silikon. 2er Set. Farbe Grün
Nr. 49115 **3,65**







































1. Müllbeutelhalter TRAPSY. Praktischer Abfallbehälter mit vielfachen Einsatzmöglichkeiten: Wohnwagen und Wohnmobil, Camping, Boot, Küche, Bad uvm. Der Klemmrahmen ist komplett aus Kunststoff gefertigt. Clevere Einhand-Bedienung dank Abfallbeutel-Klemmrahmen mit geruchsfestem Schnappdeckel. Einfache Montage. 20 Müllbeutel (ca. 3,5 l) sind im Lieferumfang enthalten. Größe 13,9 x 10,8 x 4,5 cm. Gewicht 85 g.
Nr. 49067 **7,90**

2. Müllbeutel TRAPSY BAGS 3,5 l. Ersatz-Müllbeutel für Abfallbehälter TRAPSY. **Nr. 49068** **2,50**

3. Müllbeutelhalter SNAPSTER. Mit selbstverschließendem, flexiblem Befestigungsrahmen. Einfacher, schneller Einbau an Türen und Wänden. Größe 37,5 x 12,5 cm. Gewicht 100 g. **Nr. 49008** **10,95**

4. Müllbeutelhalter BOGO. Klappbarer Müllbeutelhalter aus Kunststoff. Abmessungen offen 27,5 x 35,5 x H36,5 cm, geklappt 27,5 x 4,5 x 48 cm. Gewicht 300 g. **Nr. 49208** **13,95**

5. Müllsackhalter One Way. Praktischer, freihängender Müllsackhalter, der an Schublade oder Schrank befestigt werden kann. Der clevere Cliprahmen sorgt für eine sichere Befestigung der Müllbeutel. Stabiles ABS-Kunststoffgehäuse. Einfache und schraubenlose Montage. Verwendung mit Müllbeutel bis max. 30 l. Abmessungen 8,5 x 3,5 x 12 cm. Gewicht 138 g. **Nr. 49459** **8,50**

6. Abfallbehälter PILLAR. Abfallbehälter mit Deckel. Aus Kunststoff (100 % Polypropylen). Montage mittels Montageleiste an Wänden und Schranktüren oder mittels einer Spezialhalterung, die das Einhängen an das Rundrohrgestell von Küchenboxen ermöglicht. Volumen 5,5 l. Größe 22/26,5 x 9/12 x 30 cm. Gewicht 380 g.
Farbe Grau **Nr. 49218** **16,95**
Farbe Weiß **Nr. 49048** **16,95**

7. Abfallbehälter PILLAR XL. Wie zuvor, jedoch als XL-Ausführung. Volumen 10 l.
Größe 31,5 x 18 x 31,5 cm. Gewicht 476 g.
Farbe Grau **Nr. 49011** **24,95**
Farbe Weiß **Nr. 49049** **24,95**

8. Müllbeutel PILLARBAG. Biologisch abbaubare Müllbeutel für Abfallbehälter PILLAR. 25 Stück.
Müllbeutel PILLARBAG **Nr. 49436** **2,90**
Müllbeutel PILLARBAG XL **Nr. 49437** **3,50**

9. Abfalleimer PLITTER. Klappbarer Abfalleimer aus Kunststoff. Größe offen 32 x 27,5 x 38,5 cm, geklappt 31 x 38 x 6,5 cm. Gewicht 1,65 kg.
Nr. 49438 **21,95**

10. Tretmülleimer DIRT DEVIL. Mit herausnehmbaren Inneneimer aus Kunststoff und Fußpedal zum einfachen Öffnen. Volumen 3 l. Abmessungen 16,5 x 26 cm. Gewicht 598 g. **Nr. 49794** **13,50**

11. Küchenmülleimer. Kompakter, kleiner Abfallbehälter ideal für Wohnwagen, Wohnmobile oder Boote. Inklusive selbstklebender Befestigung und Kunststoffhalterung für Schranktüren mit max. 2,3 cm Stärke. Mit klappbarem Griff und abnehmbarem Deckel. Volumen 3 l. Abmessungen ca. 16 x 13 x 20,5 cm. Gewicht 268 g.
Sortierte Farben. **Nr. 49773** **5,70**

12. Klappbarer Mülleimer. Manuell zu öffnender Abfallbehälter mit Deckel, der dank seines klappbaren Designs, sein Volumen bei Nichtgebrauch um mehr als 50 % reduzieren kann. Kann freistehend verwendet oder an Wänden oder Türen aufgehängt werden. Volumen 8 l. Abmessungen 25 x 29 x 7,5 - 17 cm.
Gewicht ca. 600 g. **Nr. 49774** **17,50**

13. Müllsackständer BIO BOY COMPACT. Zerlegbarer Müllsackständer aus Kunststoff. Passend für 50 l Müllsäcke. Inklusive 10 Müllbeutel. Abmessungen offen 32,5 x 28,5 x 66 cm, geschlossen 32,5 x 28,5 x 7 cm.
Gewicht 650 g. **Nr. 49010** **14,95**

14. Müllsackständer BIO BOY NG. Müllsackständer mit Aufbewahrungsfach für Reserve-Müllbeutel.
10 Müllbeutel im Lieferumfang. Abmessungen offen 32,5 x 28,5 x 66 cm, geschlossen 32,5 x 28,5 x 7 cm. Gewicht 650 g. **Nr. 49013** **17,95**

15. Müllbeutel BIO BOY BAGS. Biologisch abbaubare 50 l Müllbeutel für Abfallbehälter BIO BOY.
10er Pack. **Nr. 49795** **2,50**









NEU!















1. Besen FRANKY. Camping-Klappbesen mit Kehrschaufel. Dank speziellem Mechanismus kann die Bürste mit einem Handgriff verbreitert werden (19 - 26,5 cm). Teleskopierbarer Alu-Stiel (69 - 125 cm). Gewicht 450 g. **Nr. 49304 28,95**

2. Besen TOUCAN. Besen mit teleskopierbarem Alumnium-Stiel (86 - 124 cm) und widerstandsfähigen Kunststoff-Borsten. Gewicht 700 g.
Nr. 49319 10,50

3. Besen SPIK. Praktischer Zelt- und Terrassenbesen mit teleskopierbarem Stiel. Abmessungen 70/118 x 25 cm. Gewicht 340 g.
Nr. 49311 9,50

4. Besen BENJAMIN. Praktischer Zelt- und Terrassenbesen. Abmessungen 118 x 25 cm. Gewicht 150 g.
Nr. 49442 7,90

5. Kehrset BUTLER. Kunststoff-Kehrset bestehend aus Handfeger und Kehrschaufel. Abmessungen 31 x 22 x 10,5 cm. Gewicht 150 g.
Nr. 49808 6,90

6. Kehrset SCOOPY. Kunststoff-Kehrset mit breiterer Schaufel. Mit Gummileiste. Abmessungen 34 x 23,5 x 10 cm. Gewicht 175 g.
Nr. 49371 10,95

7. Mini-Kehrset TIDY. Platzsparendes Mini-Kehrset bestehend aus Handfeger und Kehrschaufel. Material Kunststoff. Mit Gummileiste. Abmessungen 18 x 21 x 4,5 cm. Gewicht 160 g.
Nr. 49306 8,90

8. Schaufel mit Besen Bambus. Handfeger und Kehrschaufel ideal für den Einsatz zu Hause und auf dem Campingplatz. Beide Teile sind mit einer Aufhängeöse ausgestattet. Abmessungen 37 x 25 x 6 cm. Gewicht 230 g.
Nr. 49925 6,95

9. Schaufel und Besen Lifetime Clean. Platzsparendes Kehrset bestehend aus Handfeger und Kehrschaufel. Abmessungen 20 x 16,5 x 2,5 cm. Gewicht 80 g. Sortierte Farben. **Nr. 49797 3,05**

10. Kehrschaufel mit Besen. Besen, Handfeger und Kehrschaufel in Einem. Platzsparend zu verstauen, klappbar, ausziehbar und arretierbar. Abmessungen (HxB) eingeklappt 57 x 16,5 cm, ausgeklappt 107 x 16,5 cm. Gewicht 616 g.
Nr. 18040 34,95

11. Schaufel und Besen. 2-teiliges Set. Abmessungen ca. 33 x 23 x 9 cm. Gewicht 170 g.
Nr. 49186 8,20

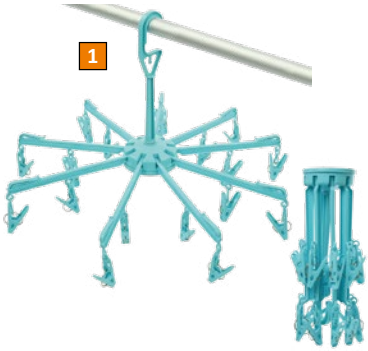













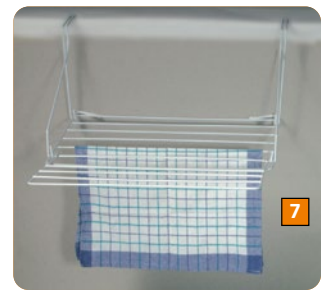

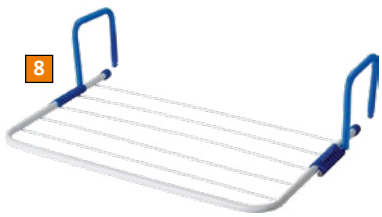













1. Mini-Wäschespinne. Mit 20 Wäscheklammern. Mit Aufhängehaken überall leicht zu befestigen. Gesamt-ø 50 cm. Zusammengeklappt 30 cm lang. Aus Kunststoff. **Nr. 49100 7,50**

2. Wäschespinne SUNTIME. Wäschespinne aus Kunststoff, rechteckiges Gestell mit 34 Klammern. Klappbar. Maße 70 x 34 cm. Farben sortiert. **Nr. 49101 19,95**

3. Wäschespinne JOKER. Wäschespinne aus hochwertigem Kunststoff, ovale Form mit 24 Klammern. Befestigungshaken mit Federverschluss. ø 45 cm. **Nr. 49038 14,95**

4. ALU-Universal-Wäschetrockner. Kann an Rohren oder per Haken zum Trocknen aufgehängt werden. Passend für alle Rohre mit einem ø von 32 - 50 mm mittels einer variablen Klemmvorrichtung. Inklusive 24 Wäscheklammern. Aluminiumrahmen mit Kunststoffelementen. Maße 48 x 34 cm. Gewicht ca. 400 g. **Nr. 49012 24,95**

5. Wäscheleinen DRYLINE. Elastische Kordel-Wäscheleine. Verwendung ohne Klammern, da die einzelnen Wäscheteile zwischen den Kordelsträngen eingeklemmt werden. Die Befestigung erfolgt mittels Saugnäpfen. Länge 1,5 m. **Nr. 49066 5,50**

6. Saugnapf-Wäschetrockner POPS. Einfachste Montage auf glatten Oberflächen mittels Saugnäpfen. Maximale Breite 90 cm. Gewicht 102 g. **Nr. 49014 7,90**

7. Wäschetrockner. Zum Einhängen für Wohnwagenfenster, Ziehgriff oder Balkon. Völlig rostsicher, da voll kunststoffummantelt. Sehr stabil. Maße geklappt (LxBxH) 55 x 50 x 2 cm. Gewicht 0,8 kg. **Nr. 49103 7,90**

Wäschetrockner MARY. Praktischer, platzsparender Wäschetrockner für Wohnwagen- und Wohnmobilfenster. Dank verstellbarem Bügel auch im Haushalt einsetzbar. Gestell aus pulverlackiertem Metall.

8. Wäschetrockner MARY.
Maße 51 x 26 x 13 cm. Gewicht ca. 500 g. **Nr. 49105 13,95**

9. Wäschetrockner MARY XL.
Maße 80,5 x 54,5 x 22 cm. Gewicht ca. 670 g. **Nr. 49022 29,95**

10. Wäscheklammern-Set. Aus Kunststoff. Farben sortiert. Gewicht 7 g. 12er Pack. **Nr. 49202 3,30**

11. Haken-Wäscheklammern-Set. Aus Kunststoff. Farben sortiert. Gewicht 15 g. 6er Pack. **Nr. 49203 3,30**

12. Wäscheklammern-Set JUMBO. Idealer Begleiter z. B. auf Reisen zum Aufhängen von Wäsche an Zeltstangen, Duschstangen oder Ästen. Robuste Ausführung. Gewicht pro Klammer 21 g. 6er Pack. **Nr. 49604 7,20**

13. Wäschebehälter. Wäschebox aus hochwertigem Nylon (100 %). Ideal zum Transportieren und Aufbewahren Ihrer Wäsche. Maße 36 x 36 x 58 cm. **Nr. 49121 8,50**

14. Wäschebeutel. Extra großer Wäschebeutel. Ideal auf Reisen um Schuhe oder verschmutzte Bekleidung zu transportieren. Mit Kordelzug. Material 100 % Polyester. Maße ca. 55 x 70 cm. Farbe Schwarz. Hinweis: Nicht bleichen, nicht im Trockner trocknen und nicht bügeln. **Nr. 49457 7,50**

















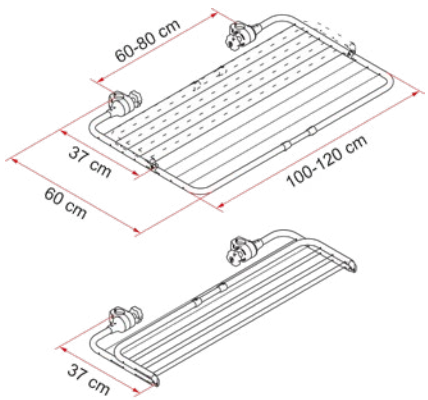

1. Wäschespinne Deluxe 4-4. Geöffnet ergibt sich eine Wäscheleine mit 20 m. Der Standfuß ist aus stabilem Aluminiumrohr. Inklusive 4 Erdnägeln und praktischer Tragetasche.
Abmessungen (HxB) 152 x 170 cm.
Packmaß 149 x 12 x 12 cm. Gewicht 1,95 kg.
Nr. 49198 **68,50**

2. Wäschespinne LAUN-TREE CVR. 4-armige Wäschespinne mit einer praktischen Abdeckplane aus Polyester, die wirksamen Schutz vor Baumabsonderungen, Vogelkot und leichtem Regen bietet und dafür sorgt, dass die frisch gewaschenen Kleidungsstücke sauber und makellos bleiben. Sie lässt sich mühelos am Wäscheständer befestigen und schützt Ihre Wäsche bei Bedarf schnell und bequem. Stabile und robuste Aluminiumkonstruktion mit Tragetasche. Abmessungen 180 (x4) x H250 cm. Packmaß 165 x 14 x 14 cm. Gewicht 4,5 kg.
Nr. 49824 **79,95**

3. Wäschespinne 3-Arm. Gestell aus Aluminium - leicht und stabil. Standfest auf jedem Untergrund dank stabilem 3-Bein-Stativ. Inklusive praktischer Tragetasche (100 % Polyester) und Heringen zur standsicheren Verankerung. Max. Tragkraft 22 kg.
Abmessungen (HxBxT) 145 x 120 x 120 cm.
Gewicht ca. 1,85 kg. **Nr. 49435** **56,95**

4. Wäschespinne 4-Arm. Mit faltbarem Gestell aus eloxiertem Aluminium. Lieferung inklusive Stativ, Erdnägel und praktischem Packbeutel. Die vier aufgespannten Arme ergeben ca. 15 m Wäscheleine.
Abmessungen 105 x 155 cm.
Packmaß ca. 82 x 24 x 16 cm. Gewicht 2,25 kg.
Nr. 49021 **44,95**

5. Wäschespinne schwarz. Die drehbare Wäschespinne ist aus robustem Aluminium gefertigt und mit einem benutzerfreundlichen Klappmechanismus ausgestattet. 15 m Wäscheleine. Inklusive Tragetasche.
Abmessungen 110 x 110 x 158 cm.
Packmaß 235 x 81 x 16 cm. Gewicht 2,85 kg.
Nr. 49080 **49,95**

6. Wäschetrockner 2-stufig. Ideal für Camping, Caravan und Haushalt, ist extrem platzsparend und hat ein sehr flaches Packmaß von nur 5 cm. Die seitlichen Sicherungsbügel ermöglichen einen sicheren Stand, zusätzlich kann der Wäschetrockner mittels der Zeltnägel (im Lieferumfang enthalten) befestigt werden. Länge der Wäscheleine gesamt ca. 9,3 m. Gestell aus pulverbeschichtetem Metallrohr, Kantenschutz aus Kunststoff.
Abmessungen 62 x 47 x 100 cm. Gewicht ca. 1,65 kg.
Nr. 49069 **37,95**

7. Doppelhalter Laufrad/Wäschespinne. Klemmhalterung für Deichsel-Laufräder ø 48 mm zur Befestigung von Wäschespinnen oder Antennenmasten. Robuste Stahlausführung.
Abmessungen 18 x 8 x 5 cm. **Nr. 93634** **6,60**

8. CARRY-BIKE Easy Dry. Praktischer Wäscheständer, der sich am Auflagebügel der meisten Fahrradträger mit ø 35 mm-Rohren anbringen lässt. Kann dank der klappbaren Struktur während der Fahrt montiert bleiben. Passt an alle CARRY-BIKE mit Achsenabstand 60 - 80 cm. Wird mit Plastikseilen für die aufzuhängenden Textilien und mit Feststellschraube zum Fixieren geliefert. Aus eloxiertem Aluminium mit Rohr-ø 22 mm. Verstellbare Breite von 100 - 120 cm, Auszug geschlossen 37 cm, geöffnet 60 cm. Gewicht 1,2 kg. Inklusive Wäscheleine und Fixierungs-Feststellschraube. **Nr. 92515** **107,—**













1. Transportroller PICK UP. Praktischer Klapptrolley mit gut dimensionierten Laufrädern, die auch eine Verwendung auf unebenem Gelände ermöglichen. Leicht und zugleich stabile Ausführung aus pulverlackiertem Stahlprofil. Inklusive Spanngurten. Belastbar bis 30 kg. Abmessungen 32 x 28 x 87 cm. Packmaß 32 x 10 x 48,5 cm. Gewicht 1,9 kg.
Nr. 49046 20,50

2. Transportroller MINI ROLLY. Transportwagen mit teleskopierbarem, einklappbarem Stahl-Gestell und robusten Kunststoff-Verbindungsteilen. Breite Räder. Belastbar bis 35 kg.
Abmessungen 93,4 x 24,5 x 35 cm.
Packmaß 43 x 24,5 x 12,5 cm. Gewicht 950 g.
Nr. 49268 19,95

3. Transportroller EASY. Stabiler Transportwagen mit Klappgestell aus Stahl. Belastbar bis 90 kg. Abmessungen 46 x 35 x 99 cm.
Packmaß 16 x 35 x 56 cm. Gewicht 3,3 kg.
Nr. 49090 21,95

4. Faltbarer Transport-Trolley. Der faltbare Transport-Trolley ist optimal für den Einkauf und den Transport von schweren Gegenständen. Mit zwei Gummirädern und ausziehbarem Handgriff. Der Transport-Trolley kann leicht auseinander- und zusammengefaltet werden und ist mit zwei Verschlüssen versehen, um die zusammengeklappte Kiste zu sichern. Belastbar bis 25 kg. Länge Handgriff max. 83,5 cm. Abmessungen (BxTxH) ca. 38 x 33 x 36/83,5 cm. **Nr. 49799 17,50**

5. Transportroller COMFORT. Klappbarer Transportwagen mit Aluminium-Gestell. Im Handumdrehen geöffnet und dank der stabilen Ausführung können Lasten von bis zu 75 kg transportiert werden. Abmessungen 100 x 38,5 x 40 cm. Packmaß 61,5 x 38 x 5,5 cm. Gewicht 2,5 kg.
Nr. 49182 33,95

6. Eckla CampingBoy. Der Eckla CampingBoy ist ein Universaltransportwagen für Camping und Freizeit. Er ist ideal für den Transport von Gasflaschen, Kühlboxen, Wasser- oder Abwassertanks oder Einkäufen einsetzbar. Luftbereifte Räder ø 200 mm mit Schnellverschlüssen. Der leichtgewichtige Campingboy ist aus dickwandigem, eloxiertem Aluminiumrohr hergestellt. Material Bezug 95 % Polyester / 5 % PVC. Ladefläche 270 mm breit und 220 mm tief. Abmessungen zusammengelegt 105 x 47 x 7 cm bei abgenommenen Rädern. Gewicht ca. 2,7 kg.
Nr. 49279 89,95



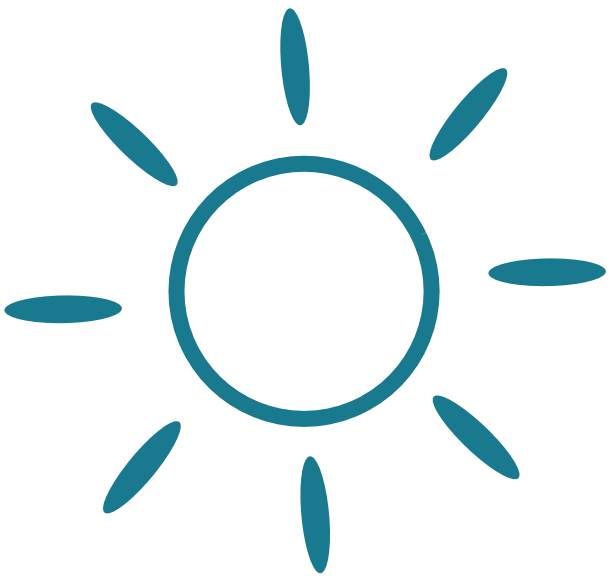



Kühlen & Heizen

Passive Kühlboxen & Kühltaschen
Seite 268 - 269

Thermoelektrische Kühlboxen
Seite 269

Absorber- & Kompressor-kühlboxen
Seite 270 - 275

Absorber- & Kompressor-kühlschränke
Seite 276 - 282

Einbauzubehör für Kühlschränke
Seite 283 - 284

Klimaanlagen
Seite 285 - 303

TRUMA Heizsysteme
Seite 304 - 311

WEBASTO Heizung
Seite 312

EBERSPÄCHER Heizung
Seite 313

Elektro-Heizgeräte
Seite 314 - 317

Heizgewebe & -teppiche
Seite 318 - 319

Gas-Heizgeräte
Seite 320 - 321

Petroleumofen
Seite 322















1. Kühltaschen Fold'N Cool. Diese Kühltaschen sind bequem zu tragen und besitzen eine antibakterielle Innenverkleidung, die Gerüche und Bakterien vorbeugt. Isolierungsmaterial 6 mm EPE. Ausstattung: Verstellbarer Schulterriemen, Trage- und Hängeschlaufe. **Nur solange Vorrat reicht.**
Fold'N Cool 5L. 1 Fronttasche mit Klettverschluss, Fassungsvermögen 5 l, fasst 6 stehende oder 4 liegende 0,33 l-Dosen oder 4 liegende 0,5 l-Flaschen, Kühlleistung bis zu 8 h (mit Freez'Pack, separat erhältlich). Maße 15,5 x 23,4 x 19,2 cm. Gewicht 196 g.
Nr. 50233 13,95
Fold'N Cool 10L. 1 Fronttasche mit Klettverschluss, Fassungsvermögen 10 l, fasst 8 stehende 0,5 l-Flaschen, Kühlleistung bis zu 13 h (mit Freez'Pack, separat erhältlich). Maße 17,9 x 31,3 x 24,5 cm. Gewicht 270 g. **Nr. 50235 15,50**
Fold'N Cool 20L. 2 Tragegriffe, 1 große Fronttasche mit Reißverschluss, Fassungsvermögen 20 l, fasst 5 liegende oder 6 stehende 1,5 l-Flaschen, Kühlleistung bis zu 14 h (mit Freez'Pack, separat erhältlich). Maße 19,6 x 32,2 x 37 cm. Gewicht 376 g.
Nr. 50048 20,50
Fold'N Cool 30L. 2 Tragegriffe, 1 große Fronttasche mit Reißverschluss, Fassungsvermögen 30 l, fasst 9 stehende 1,5 l-Flaschen, Kühlleistung bis zu 16 h (mit Freez'Pack, separat erhältlich). Maße 24,9 x 39,2 x 38,2 cm. Gewicht 488 g.
Nr. 50049 24,50

GELBAG Kühltaschen. Diese Kühltaschen verfügen über eine hochwertige Schaumstoffisolierung, die Speisen und Getränke für viele Stunden angenehm frisch hält. Der mikrobakteriell behandelte Innenbezug lässt sich jederzeit leicht reinigen und ist zudem resistent gegen die Bildung von Gerüchen, Schimmel und Pilzbefall. Material Polyester/PEVA. Ausstattung: Vorderseite mit praktischer Stufenschlinge, großes Hauptfach mit Reißverschluss, verstellbarer Schultergurt, gepolsterte Griffe an der Seite, Flaschenöffner.
2. GELBAG 20. Fassungsvermögen 20 l. Maße 36 x 23 x 31 cm. Gewicht 530 g. **Nr. 50152 29,95**
3. GELBAG 30. Fassungsvermögen 30 l. Maße 41 x 26 x 34 cm. Gewicht 600 g. **Nr. 50164 31,95**

4. Kühlboxen Icetime Plus. Mit ihrem modernen Design sind die Campingaz Icetime Plus Kühlboxen ideal für ein Tagespicknick oder einen Ausflug zum Strand. Starke, hochwertige PU Isolierung, Bügelgriff für einfachen Transport, produziert in Italien.
Icetime Plus 26. Fassungsvermögen 26 l, Kühlleistung bis zu 24 h (mit Freez'Pack M20 und M30, separat erhältlich). Maße 40,8 x 42,3 x 32,3 cm. Gewicht 2,4 kg.
Nr. 50121 42,95
Icetime Plus 30. Fassungsvermögen 30 l, Kühlleistung bis zu 27 h (mit Freez'Pack M20 und M30, separat erhältlich). Maße 40,8 x 46,9 x 32,3 cm. Gewicht 2,6 kg.
Nr. 50124 49,95

5. Freez'Pack-Kühlelemente. Freez'Pack können beliebig oft in Kühlboxen und Kühltaschen eingesetzt werden, um Lebensmittel und Getränke länger kühl und frisch zu halten. Lebensmittelecht, spülmaschinengeeignet, beliebig oft wiederverwendbar.
Freez'Pack M5. 2er Set. Maße 15 x 8 x 2,5 cm. Gewicht 200 g. **Nr. 50095 4,20**
Freez'Pack M20. Maße 20 x 17 x 3 cm. Gewicht 740 g. **Nr. 50097 4,70**
Freez'Pack M30. Maße 25,5 x 21 x 3 cm. Gewicht 1,1 kg. **Nr. 50098 5,70**

6. Kühlbox 24 l. Fassungsvermögen 24 l, fasst 6 x 2 l-Flaschen stehend, Kühlleistung bis zu 8 h. Maße 39 x 25 x 38 cm. Gewicht 1,72 kg.
Nr. 50193 24,95

Kühlboxen Xtreme Coolers. Die Kühlboxen der Linie Xtreme können dank der Vollschaumisolierung Eis bis zu vier Tage lang gefroren halten. Dazu haben sie Schwinggriffe (Modell Wheeled ohne Schwinggriffe, dafür mit Teleskopgriff zum Ziehen der Kühlbox und Rollen für den leichten Transport), integrierte Dosenhalter sowie einen auslaufsicheren Abfluss. Material HDPE, Isolierung PU. Das Polyethylen der Innenbox hat eine glatte Oberfläche und ist dadurch leicht zu reinigen. Coleman® Kühlboxen sind robust genug, dass sie unterwegs auch als Sitzgelegenheit dienen können - und das garantiert bis zu einem Gewicht von 113 kg!
7. Kühlbox Xtreme 28qt Personal.
Fassungsvermögen 26 l, Kühlleistung von 3 Tagen.
Innenmaße (LxBxH) 31 x 20 x 33 cm.
Außenmaße (LxBxH) 47 x 31 x 43 cm. Gewicht 3 kg.
Nr. 44148 84,95
8. Kühlbox Xtreme 50qt Wheeled.
Fassungsvermögen 47 l, Kühlleistung von 4 Tagen.
Innenmaße (LxBxH) 49 x 26 x 34 cm.
Außenmaße (LxBxH) 65 x 49 x 43 cm. Gewicht 6,1 kg.
Nr. 44150 135,—

Travellife









Travellife Kühltaschen Freja. Diese Kühltaschen sind bequem zu tragen und in verschiedenen Formen und Größen verfügbar.
- UV- und wasserfestes Material (600D x 600D TPU-Beschichtung)
- Mit Tragegriffen und Schultergurt
- Kühlleistung bis zu 6 h
- Platzsparend zusammenfaltbar
- Mit Flaschenöffner
- Farbe Braun/Beige

1. Travellife Kühltasche Freja 17 l.
- Fassungsvermögen 17 l
- Abmessungen 32 x 22 x 30 cm, gefaltet 52 x 49 x 5 cm
- Gewicht 0,9 kg **Nr. 50274** **39,95**

2. Travellife Kühltasche Freja 26 l.
- Fassungsvermögen 26 l
- Abmessungen 41 x 23 x 32 cm, gefaltet 63 x 51 x 5 cm
- Gewicht 1,2 kg **Nr. 50278** **47,95**

3. Travellife Kühlrucksack Freja 20 l.
- Fassungsvermögen 20 l
- Abmessungen 56 x 46 x 42 cm
- Gewicht 1,0 kg **Nr. 50284** **43,95**

Travellife Kühlboxen Magnus. Passive Kühlboxen in trendigen Farben und in hoher Qualität.
- Robuste Konstruktion
- Bessere Isolierungseigenschaften
- Kühlleistung bis zu 48 h

4. Travellife Kühlbox Magnus 23 l.
- Fassungsvermögen 26 l
- Abmessungen 45 x 47 x 44,5 cm
- Gewicht 3,5 kg

Farbe Beige **Nr. 50477** **79,95**
Farbe Grün **Nr. 50491** **79,95**

5. Travellife Kühlbox Magnus 36 l.
- Mit Rollen und ausziehbarem Griff
- Abmessungen 52 x 45 x 53,5 cm
- Gewicht 6,8 kg

Farbe Grün **Nr. 50493** **109,—**

mestic







Thermoelektrische Kühlboxen von Mestic.
Diese kompakten Kühlboxen halten Snacks und Getränke bis zu 20 °C unter Umgebungstemperatur kühl. Damit sind sie ideal für milde Temperaturen. Die hochwertige Isolierung sorgt dafür, dass die erreichte Temperatur lange Zeit gehalten wird. Die Kühlboxen können an das Stromnetz oder an eine 12 V-Steckdose im Auto angeschlossen werden (im Lieferumfang enthalten).

6. Mestic MTEC-25 AC/DC.
- Fassungsvermögen 23 l
- Thermoelektrisches Kühlelement (12 V)
- Kühlen bis zu 20 °C unterhalb der Umgebungstemperatur, Heizen bis +65 °C (AC/DC)
- Eco-Stufe für reduzierten elektrischen Verbrauch
- Integrierter 230 V-Wechselrichter
- Außenmaße (BxHxT) 39 x 40,7 x 30 cm
- Gewicht 4 kg **Nr. 50194** **79,95**

7. Mestic MTEC-28 AC/DC.
- Fassungsvermögen 26 l
- Thermoelektrisches Kühlelement (12 V)
- Kühlen bis zu 20 °C unterhalb der Umgebungstemperatur, Heizen bis +65 °C (AC/DC)
- Eco-Stufe für reduzierten elektrischen Verbrauch
- Integrierter 230 V-Wechselrichter
- Außenmaße (BxHxT) 39 x 45,7 x 30 cm
- Gewicht 4,5 kg **Nr. 50199** **89,95**

CAMPINGAZ





Die **Campingaz® Powerbox Plus 12/230 V** Kühlboxen gibt es in zwei verschiedenen Größen und sie können sowohl an der 12 V Auto-, als auch der normalen 230 V Steckdose betrieben werden. Zusätzlich zur hochwertigen PU-Isolierung sind die Kühlboxen mit einem Einstellrad ausgestattet, mit dem die Leistung und Effizienz der Box geregelt werden kann. Die Kühlbox kann einfach ausgeschaltet werden, ohne dass der Stecker gezogen werden muss, indem das Einstellrad auf “Aus” gedreht wird.
Zur Reduktion des Ventilatorgeräuschs kann die Kühlbox in den Nachtmodus geschaltet werden.
Für einen effizienten und umweltfreundlichen Betrieb kann der ECOModus verwendet werden. Die maximale Kühlleistung wird im MAX-Modus erreicht.
Montiert in Italien.
Ausstattung: Starke und hochwertige PU Isolierung, der Deckel rastet beim Schließen hörbar ein, Klappgriff, Betrieb über einen 12-V-Autostecker oder eine 230-V-Steckdose, eingebauter Transformator, in vier Modi einstellbare Kühlleistung.

8. Powerbox Plus 24L 12/230 V. Fassungsvermögen 24 l, fasst 5 stehende 1,5 l-Flaschen. Kühlleistung (+/- 1 °C) 19 °C unter Außentemperatur. Energieeffizienzklasse E. Außenmaße (BxHxT) 40,8 x 42,3 x 32,3 cm, Innenmaße (BxHxT) 32,8 x 31 x 24,3 cm. Gewicht 3,6 kg. **Nr. 50203** **119,—**

9. Powerbox Plus 28L 12/230 V. Fassungsvermögen 28 l, fasst 6 stehende 1,5 l-Flaschen. Kühlleistung (+/- 1 °C) 19 °C unter Außentemperatur. Energieeffizienzklasse E. Außenmaße (BxHxT) 40,8 x 46,9 x 32,3 cm, Innenmaße (BxHxT) 32,8 x 34,8 x 24,3 cm. Gewicht 3,8 kg. **Nr. 50205** **149,—**

Absorberkühlbox Mestic MAC-40







TOP HIT

Unser Preis
299,—

Diese geräuschlose Mestic Absorberkühlbox bietet dir optimale Freiheit. Sie hält ihren Inhalt bis zu 25 °C unter der Umgebungstemperatur gekühlt, sowohl auf dem Campingplatz (230 V) als auch im Auto (12 V). Zudem funktioniert sie mit Gas (30 mbar), braucht also keinen Stromanschluss. Die Kühlbox hat mit Gas die gleiche Kühlleistung wie mit Strom, was sie sehr flexibel einsetzbar macht.

Vorteile:

- Betrieb mit 12 V, 230 V und Gas
- Geräuschloses Absorber-Kühlsystem
- Kühlt bis zu 25 °C unterhalb Umgebungstemperatur
- Geeignet für 2-l-Flaschen
- Einfacher Einbau dank integrierter Wasserwaage
- Inhalt 42 l
- Abmessungen (LxBxH) 48 x 52 x 47 cm
- Gewicht 18,5 kg

Nr. 50329 **299,—**

Hybrid-Kühlbox Mestic MHC-40







Unser Preis
249,—

TOP HIT





Verbringen Sie Ihren Urlaub in warmen Ländern? Dann entscheiden Sie sich am besten für die Mestic Hybrid-Kühlbox mit einem besonders großen Inhalt von 42 Litern. Darin passen aufrecht stehend acht 2-Liter-Flaschen oder fünfzehn 1,5-Liter-Flaschen. Sie können die Kühlbox auf zweifache Weise verwenden: Bei 230 Volt funktioniert diese wie eine Kompressor-Kühlbox mit einer Kühlleistung von +10 °C bis -15 °C. Wenn Sie die Hybrid-Kühlbox an 12 Volt anschließen, beispielsweise im Auto, funktioniert diese wie eine thermoelektrische Kühlbox. Diese kühlt dann bis zu 20 °C unter Umgebungstemperatur. So haben Sie sowohl beim Camping, als auch unterwegs erfrischend kühle Getränke.

Technische Daten:

- Anschlussspannung 12 V DC / 230 V AC
- Stromverbrauch 5 A (12 V) / 0,27 A (230 V)
- Inhalt 42 l
- Abmessungen (LxBxH) 48 x 52 x 47 cm
- Gewicht 20 kg

Nr. 50400 **249,—**



1



2





3



NEU!

1. Mestic AC-Adapter für MCC / MCCHD / MCCA. Netzadapter für den Anschluss der Mestic Kompressorkühlboxen MCC / MCCHD / MCCA an das 230 V-Netz. Abmessungen (LxBxH) 12,9 x 5,7 x 3,2 cm. Gewicht 0,5 kg. **Nr. 50487** **22,95**

2. Belüftungsklammer für Kühlboxen. Ein Hilfsmittel, um die Kühlbox nach dem Gebrauch oder bei längerem Stillstand zu belüften. Verhindert, dass sich der Deckel vollständig schließt und ermöglicht die Luftzirkulation und das Trocknen des Innenraums der Kühlbox. Universell für alle Arten von Kühlboxen. Abmessungen (LxBxH) 8 x 7 x 3 cm. Gewicht 0,04 kg. **Nr. 50999** **4,95**

3. Befestigungsklammern für Kühlboxen. Zubehör zum Befestigen von Gepäck, Koffern, Kühlboxen und anderen Gegenständen, beispielsweise in der Garage eines Wohnmobils, mithilfe eines Gurtes.

- Set enthält 2 x Montageplatte & 2 x Abstandhalter
- Massiver Aluminiumguss
- Kann mit Klebeband (3M-Klebeband im Lieferumfang) oder Schrauben (nicht im Lieferumfang enthalten) befestigt werden
- Gurt nicht im Lieferumfang enthalten
- Mit den mitgelieferten Silikon-Abstandhaltern können Sie Ihre Kühlbox so befestigen, dass der Deckel immer vollständig geöffnet werden kann

Abmessungen Montageplatte 10 x 10 x 1,7 cm, Abstandshalter 4,5 x 4 x 5,5 cm. **Nr. 50998** **16,95**

4. Kühlboxen-Ständer. Komfortabler, klappbarer Kühlboxen-Ständer aus robustem Alu-Vierkantrohr mit Bodenschonern und gepolsterten Auflageprofilen. Ein Standbein ist mit höhenverstellbarem Niveauausgleich ausgestattet. Universell einsetzbar für praktisch jede Kühlbox. Inklusive Tragetasche (100 % Poyester). Max. Traglast 50 kg. Abmessungen (LxBxH) 45 x 50 x 33 cm, geklappt nur 62 x 11 x 8 cm. Gewicht ca. 1,5 kg.

Farbe Silber **Nr. 50399** **31,95**
Farbe Schwarz **Nr. 50379** **31,95**



4

Kompressorkühlboxen Mestic MCC

mestic

Wenn Sie sich für eine Mestic Kompressorkühlbox entscheiden, erhalten Sie die effizienteste Kühlmethode. Die neuen Kühlboxen haben ein kompaktes und zugleich stilvolles Design, sowie ein Fassungsvermögen von 18 bis 50 Litern. Die Kühlboxen sind mit einem speziellen DC-Kompressor ausgestattet und haben hiermit einen Kühlbereich von +10 bis -18 °C bei 12/24 Volt oder über einen im Lieferumfang enthaltenen Adapter mit 230 Volt. Anhand des LCD-Touch-Displays stellen Sie ganz einfach die gewünschte Kühltemperatur ein. Die Kühlboxen verfügen an der Innenseite über eine LED-Beleuchtung und ein gesondertes Fach für temperaturempfindliche Lebensmittel.



- Kühlbereich -18 °C bis +10 °C
- LCD-Touch-Display
- USB-Anschluss
- Mestic Bluetooth Smart App
- Integriertes LED-Licht
- 12 V Batteriewächter
- Inklusive 230 V Netzadapter

Unser Preis **249,—**



MCC-18



MCC-18

Unser Preis **279,—**



MCC-25

Unser Preis **319,—**



MCC-35

Unser Preis **349,—**



MCC-50

Unser Preis **389,—**



MCC-45 Dual Zone

TOP HIT





	MCC-18	MCC-25	MCC-35	MCC-50	MCC-45 Dual Zone
Inhalt	18 l	25 l	35 l	50 l	45 l
Geeignet für	0,5-Liter-Flaschen	1-Liter-Flaschen	2-Liter-Flaschen	2-Liter-Flaschen	2-Liter-Flaschen
Anschlussspannung	12/24/230 V	12/24/230 V	12/24/230 V	12/24/230 V	12/24/230 V
Nennleistung	60 W	60 W	60 W	60 W	60 W
Energieverbrauch	0,24 kWh/24 h	0,24 kWh/24 h	0,24 kWh/24 h	0,24 kWh/24 h	0,24 kWh/24 h
Abmessungen (LxBxH)	61,5 x 33,5 x 28,9 cm	58,5 x 33 x 35,6 cm	58,5 x 33 x 44 cm	68,2 x 39,2 x 49,3 cm	68,2 x 39,2 x 49,3 cm
Gewicht	11,4 kg	12,8 kg	14 kg	17,7 kg	18,3 kg
Nr.	**50377**	**50350**	**50351**	**50378**	**50382**
Preis	**249,—**	**279,—**	**319,—**	**349,—**	**389,—**

Kompressorkühlboxen Mestic MCCM

mestic

Keep it COOL
Mestic

- Kompressorkühlsystem
- 3-stufiger Akkuschutz
- Digitalanzeige
- USB Typ C-Ausgang
- Flaschenöffner
- 230 V-Adapter im Lieferumfang enthalten
- Deckel kann von zwei Seiten geöffnet werden
- LED-Beleuchtung im Inneren
- Inklusive herausnehmbarem Korb
- Material PP + ABS
- Mestic Smart APP – Bluetooth und WLAN
- Mestic Power Pack für längere Kühlzeit als optionales Zubehör
- Mestic Transport Pack (Griff und Räder) als optionales Zubehör





NEU!







	MCCM-35	MCCM-45	MCCM-55
Inhalt	35 l	45 l	55 l
Geeignet für	1-Liter-Flaschen	2-Liter-Flaschen	2-Liter-Flaschen
Anschlussspannung	12/24/230 V	12/24/230 V	12/24/230 V
Leistungsaufnahme	55 W	55 W	55 W
Kühlbereich	-20 °C bis +20 °C	-20 °C bis +20 °C	-20 °C bis +20 °C
Kältemittel	R600a (GWP 3)	R600a (GWP 3)	R600a (GWP 3)
Geräuschpegel	<38 dB(A)	<38 dB(A)	<38 dB(A)
Energieeffizienzklasse	E	E	E
Abmessungen (LxBxH)	67,6 x 40,4 x 40,9 cm	67,6 x 40,4 x 47,3 cm	67,6 x 40,4 x 57,6 cm
Gewicht	17 kg	18 kg	20 kg
Nr.	**50497**	**50498**	**50499**
Preis	**399,—**	**449,—**	**499,—**







Mestic Power Pack für Kompressorkühlboxen der MCCM-Serie.

- Kapazität: 259 Wh bei 14,4 V/18 Ah
- Reicht für 6-8 Stunden Kühlboxbetrieb
- Ein-/Aus-Taste
- LED-Anzeige
- 2 x USB-Typ-C-Eingang und -Ausgang: 65 W
- Beide USB-Typ-C Anschlüsse können als Ein- und Ausgang verwendet werden und stehen beim Laden des Akkus als Ausgang zur Verfügung.
- USB-A-Ausgang: 22,5 W
- Solar-Gleichstromeingang/Anderson-Eingang: MPPT 12-30 V/100 W (max.)
- Gleichstromausgang: 12 V – 10 A
- Taschenlampe
- Magnetische Rückseite
- Ist auch mit anderen Kompressorkühlboxen kompatibel

Abmessungen 22,74 x 10,6 x 5,4 cm. Gewicht 1,4 kg. **Nr. 50501** **199,—**



NEU!

Mestic Transport Pack für MCCM-35/45/55.
Zubehörpaket für die MCCM-Kühlboxserie. Das Set enthält einen Griff und 2 Räder. Speziell für die MCCM-Kühlboxserie entwickelt. Gewicht 1,87 kg.
Nr. 50502 **89,95**

Performance-Kompressorkühlboxen Mestic MCCP

mestic

Keep it COOL
Mestic

Diese Kühlboxen bieten unabhängig von der Umgebungstemperatur die besten Kühlleistungen. Die Performance-Kompressorkühlboxen können von -18 °C bis +10 °C kühlen und gefrieren. Entscheiden Sie sich für eine Zweizonen-Kühlbox? Dann können Sie dank der zwei separat regelbaren Kühlfächer gleichzeitig kühlen und gefrieren. Stellen Sie die Temperatur pro Fach über das Digitaldisplay ein. Die Kühlboxen haben außerdem zwei USB-Anschlüsse, einen 12/24 V- und einen 230 V-Anschluss. Deshalb können Sie die Kühlboxen sowohl unterwegs als auch an ihrem Zielort verwenden.

Eigenschaften:

- Kühlen und Gefrieren von -18 °C bis +10 °C (AC/DC)
- Digitales Display mit zwei USB-Anschlüssen
- Mit 12/24 V- und 230 V-Anschluss
- Deckel kann von zwei Seiten geöffnet werden
- Hochleistungs-Kühltechnologie
- Kein zusätzlicher 230 V-Adapter erforderlich

Unser Preis
ab 496,—



MCCP-35



MCCP-45



MCCP-60



MCCP-75



MCCP-90

	MCCP-35	MCCP-45	MCCP-60	MCCP-75	MCCP-90
Inhalt	35 l	45 l	60 l	75 l	90 l
Zweizonen-Kühlbox	Nein	Nein	Nein	Ja	Ja
Geeignet für	1-Liter-Flaschen	1,5-Liter-Flaschen	1,5-Liter-Flaschen	1,5-Liter-Flaschen	1,5-Liter-Flaschen
Anschlussspannung	12/24/230 V	12/24/230 V	12/24/230 V	12/24/230 V	12/24/230 V
Geräuschpegel	45 dB(A)	45 dB(A)	45 dB(A)	45 dB(A)	45 dB(A)
Energieeffizienzklasse	C	D	D	D	D
Abmessungen (LxBxH)	71,3 x 40,5 x 40,1 cm	71,3 x 40,5 x 46,1 cm	76,8 x 47 x 46,1 cm	92,8 x 47 x 46,1 cm	97,3 x 52,5 x 46,1 cm
Gewicht	22 kg	23,5 kg	26,5 kg	31,5 kg	34,5 kg
Nr.	**50367**	**50368**	**50369**	**50373**	**50374**
Preis	**496,—**	**526,—**	**749,—**	**899,—**	**949,—**









POLARYS FREEZE - Kühlen auf höchstem Niveau

POLARYS FREEZE DUAL ZONE
Mit den Dual Zone Kühl-/Gefrierboxen können Sie den Sommer entspannt genießen: Beeindruckendes Kühl- und Tiefkühlverhalten zur gleichen Zeit in einem Gerät! Zwei separat einstellbare Temperaturbereiche (Dual Zone) und ein abnehmbarer Akku (optional) machen die Polarys Freeze Kühl-/Gefriergeräte zu idealen Begleitern für alle Outdoor-Aktivitäten, ohne dass Sie sich um die Stromversorgung kümmern müssen.

Eigenschaften:
- Herausnehmbare Batterie (optional) mit einer Laufzeit von 4-24 Stunden
- Zwei Innenfächer (Dual Zone) mit individueller Temperaturregelung
- Hochwertiger LG Kompressor für überlegene Kühlleistung
- Dreistufiger Batterieschutz
- Langlebige, stoßsichere Konstruktion
- LCD-Display mit Touch-Bedienung
- APP Bluetooth zur Temperatureinstellung
- Leiser Betrieb
- Drehbarer Deckel, der eine beidseitige Öffnung ermöglicht

Die hochmoderne Kompressorkühlbox Polarys DZW wurde für optimale Leistung und Komfort entwickelt. Mit einem hocheffizienten LG-Kompressor gewährleistet dieses Gerät einen geringen Energieverbrauch bei gleichzeitig leistungsstarker Kühlleistung und erreicht Temperaturen von bis zu -20°C. Das wählbare Zweizonen-Kühlsystem ermöglicht eine vielseitige Lagerung und bietet Platz für bis zu 49 Liter. Das benutzerfreundliche LED-Display erleichtert die Überwachung, während die mobilitätsfördernden Räder und die teleskopierbare Stahlstange für eine einfache Handhabung sorgen. Diese Kühlbox ist sowohl für 12/24 V Gleichstrom als auch für 240 V Wechselstrom geeignet und der perfekte Begleiter für Outdoor-Abenteuer, Campingausflüge und Autoreisen.

Eigenschaften:
- LG-Hocheffizienter Kompressor
- Wählbare Zweizonen-Kühlung
- Kühlt bis auf -20 °C
- Geringer Energieverbrauch
- LED-Display
- Mit Rollen und Teleskopstange für einfache Handhabung


DZ35


DZ45

NEU!


DZW50







POLARYS FREEZE	DZ35	DZ45	DZW50
Spannungsversorgung	DC 12/24 V, AC 100 - 240 V		
Kühlbereich	+20 °C bis -20 °C (Tiefkühlung)		
Leistung	Max 60 W / Eco 45 W		
Klimaklasse	(EN62552) T/ST/N/SN		
Energieeffizenzklasse	D	D	C
Abmessungen (LxBxH)	64,7 x 40 x 44,1 cm	64,7 x 40 x 50,5 cm	69 x 45 x 51,5 cm
Bruttovolumen	35 l (25 + 10)	45 l (32 + 13)	49 l (37 + 12)
Gewicht	15,6 kg	16,5 kg	18 kg
Nr.	**50150**	**50165**	**50494**
Preis	**549,—**	**599,—**	**649,—**

Kompressorkühlbox POLARYS PORTAFREEZE

Tragbare 12/230 V-Kompressorkühlbox, die speziell für den Einsatz bei knappen Platzverhältnissen entwickelt wurde. Ideal für alle Outdoor-Aktivitäten, auch dank der Möglichkeit einer mobilen Stromversorgung durch den Einsatz einer Lithiumbatterie (optional). Solide und robuste Konstruktion mit hochwertigen Materialien. Mit einem Kompressor der neuesten Generation, der das Verhältnis zwischen Energieverbrauch und Kühlleistung optimiert.
Eigenschaften: Herausnehmbare Batterie (optional) mit einer Laufzeit von 4-24 Stunden, hochwertiger Kompressor für eine hohe Kühlleistung, dreistufiger Batterieschutz, DC/AC-Betrieb (mit beigelegtem externem Netzteil), langlebiges und stoßfestes Design, LCD-Anzeige, geräuscharmer Betrieb, zusammenklappbarer Tragegriff.



POLARYS PORTAFREEZE	
Spannungsversorgung	DC 12/24 V, AC 100 - 240 V
Kühlbereich	+20 °C bis -20 °C (Tiefkühlung)
Leistung	45 W / Eco 35 W
Energieeffizenzklasse	D
Abmessungen (LxBxH)	39,3 x 25,1 x 44,3 cm
Bruttovolumen	8,8 l
Gewicht	7,8 kg
Nr.	**50170**
Preis	**279,—**





POLARYS E-PACK 15
Mit dem wiederaufladbaren Lithium-Ionen-Akku E-Pack 15 können Polarys Freeze DZ und Portafreeze Kompressorkühlboxen mobil mit Energie versorgt werden, wenn keine herkömmliche Stromversorgung verfügbar ist. Je nach Kühlstufe wird der Inhalt der Kühlboxen bis zu 8 Stunden kalt gehalten.
- Spannung 11,1 V
- Kapazität 15.600 mAh/173 Wh
- Ladespannung 12,6 V
- Ladezeit ca. 8 h

Nr. 50191 **149,—**

Truma Cooler - leistungsstarke, besonders leise Kompressorkühlboxen

Leistungsstark: Mit langlebigem Blue Compressor Kühlen/Gefrieren bis -22 °C.
Leise: Geräuscharmer Betrieb.
Ideale Temperaturverteilung: Ein großflächiger Verdampfer sorgt für gleichmäßige Temperaturen in der Kühlbox.
Exzellentes Kühlen: Die Kühlbox regelt bei Über-hitzungsgefahr automatisch herunter, anstatt direkt abzuschalten.

Die Kompressorkühlboxen Truma Cooler kühlen bzw. gefrieren zuverlässig bis -22 °C, selbst bei hohen Außentemperaturen. Der kleine und leichte Blue Compressor sorgt für einen besonders leisen Betrieb.

Durch die hochwertige Isolierung und dem niedrigen Stromverbrauch kühlen Sie effizient und energiesparend. Der 3-stufige Batterieentladeschutz schont Ihre Fahrzeugbatterie. Die Truma Cooler Kompresserkühlboxen wurden auf Basis jahrzehntelanger Erfahrung entwickelt und im australischen Outback unter extremen Bedingungen getestet.



Truma Cooler C30



Truma Cooler C36



Truma Cooler C44



Truma Cooler C73



Truma Cooler C105



Truma Cooler C69 DZ

Truma Cooler App

Cooler

Bequem: Alternativ kann die Kühlbox mit der kostenlosen Truma Cooler App über ein mobiles Endgerät (Smartphone oder Tablet) im Nahbereich per Bluetooth gesteuert werden.













Truma Cooler C96 DZ

Truma Cooler		C30	C36	C44	C73	C105	C69 DZ	C96 DZ
Spannungsversorgung		DC 12 / 24 V, AC 100 – 240 V ~ 50 – 60 Hz						
Stromaufnahme (A)	12 V	3,40	3,40	3,80	5,90	5,50	5,30	5,80
	24 V	1,70	1,70	1,90	3,00	2,80	2,80	2,90
	240 V	0,44	0,44	0,50	0,30	0,32	0,31	0,34
Kühlbereich		+10 °C bis zu -22 °C						
Kältemittel R134a (kg)		0,037	0,043	0,045	0,070	0,100	0,075	0,096
Luftschallemission (dB)		42	42	42	43	48	48	48
Energieeffizenzklasse		C	C	C	D	E	D	D
Energieverbrauch (kWh/annum)		46	42	42	53	66	60	60
Abmessungen (LxBxH) in cm		61,0 x 34,0 x 42,2	65,2 x 41,2 x 42,8	65,2 x 41,2 x 48,8	73,2 x 45,6 x 55,5	91,2 x 53,6 x 50,0	73,2 x 45,6 x 55,5	91,2 x 53,6 x 50,0
Bruttovolumen (Liter)		30	35	43	72	104	69 (24 + 45)	96 (41 + 55)
Gewicht (kg)		17,5	21,8	23,4	28,2	33,2	29,4	34,9
Nr.		**50756**	**50757**	**50776**	**50778**	**50781**	**50782**	**50783**
Preis		**749,—**	**799,—**	**849,—**	**1.029,—**	**1.159,—**	**999,—**	**1.239,—**

Alle Kühlboxen auf dieser Seite nur solange Vorrat reicht.

DOMETIC Absorberkühlschränke 10er-Serie

12/230 Volt/Gas 30 mbar

Absorberkühlschränke haben nach wie vor viele Freunde. Denn die Option, den Reiseproviant fernab vom Stromnetz mit Gas kühlen zu können, ist beim Autark-Camping eine feine Sache.
Das aktuelle Dometic Absorber-Sortiment bietet eine große Auswahl: RMS 10.5P/10.5G und RMS 10.5XP für den Einbau unter der Arbeitsplatte; RML 10.4P/10.4G für eng geschnittene Campervan-Küchen; RMD 10.5P/10.5G und RMD 10.5XP mit extragroßem Volumen und separaten Türen für Kühl- und Frosterfach.
NEU: Alle Modelle sind wahlweise mit beidseitig zu öffnender Kühlschranktür (P) oder mit nur einem Türgriff (G) erhältlich.



Patentiertes herausnehmbares FROSTERFACH bei Modellen mit einer Tür



Modelle mit einseitigem (G) oder doppelseitigem (P) Türanschlag erhältlich

NEU!



RMS 10.5P



RMS 10.5XP



RML 10.4P



RMD 10.5P



RMD 10.5XP

Eine Klasse für sich: Tropentaugliche Absorberkühlschränke

NEU!

Die beiden neuen RMD Absorberkühlschränke erfüllen als erste und einzige am Markt die Anforderungen von Klimaklasse T.
Das heißt: auch bei tropischen Außentemperaturen bis 43 °C herrschen im Gefrierfach stabile -18 °C und im Kühlfach +4 bis +8 °C. Damit stellen die neuen Dometic RMD Modelle in puncto Kühlleistung so manches Kompressorgerät in den Schatten.

TIPP: Die Außenmaße der neuen RMD Modelle sind identisch mit denen der Vorgängerbaureihe. Das Leistungsupgrade ist im Handumdrehen erledigt. Einfach austauschen!

	RMS 10.5P	RMS 10.5G	RMS 10.5XP	RML 10.4P	RML 10.4G	RMD 10.5P	RMD 10.5G	RMD 10.5XP
Radkastenausschnitt	✓		-	-		-		-
Zündsystem / Energieauswahl	AES / automatisch		AES / automatisch	AES / automatisch		AES / automatisch		AES / automatisch
Nutzinhalt	83 l		98 l	133 l		153 l		177 l
Nutzinhalt Frosterfach	8,2 l		11,1 l	12 l		29 l		35 l
Nennleistung 12 V	130 W		130 W	170 W		170 W		170 W
Nennleistung 230 V	135 W		135 W	170 W		250 W		250 W
ø Stromverbrauch 230 V*	2,5 kWh/24 h		2,5 kWh/24 h	3,2 kWh/24 h		4,4 kWh/24 h		4,4 kWh/24 h
ø Gasverbrauch	270 g/24 h		270 g/24 h	380 g/24 h		580 g/24 h		580 g/24 h
Abmessungen (BxHxT)	523 x 821 x 548 mm		523 x 821 x 603 mm	420 x 1.293 x 578 mm		523 x 1.245 x 550 mm		523 x 1.245 x 605 mm
Gewicht	27,4 kg		29 kg	35,5 kg		40 kg		41,5 kg
Nr.	**50702**	**50703**	**50704**	**50705**	**50706**	**50707**	**50708**	**50709**
Preis	**1.499,—**	**1.299,—**	**1.599,—**	**2.149,—**	**1.899,—**	**2.799,—**	**2.399,—**	**2.949,—**

* Durchschnittsverbrauch bei Geräteinnentemperatur = 5 °C und Umgebungstemperatur = 25 °C

THETFORD Absorberkühlschränke N4000-Serie

Der Kühlschrank N4000 ist durchgehend kühl. Ganz gleich wie die Stromversorgung aussieht, der Kühlschrank bleibt kühl – immer und überall. Das ist der intelligenten, patentierten Elektronik zu verdanken, die eine selbstregulierende Stromversorgung sicherstellt. Die Kühlschränke der neuesten Serie N4000 von Thetford sind wirklich ein Juwel. Die Automatikfunktionen, das Selbstdiagnosesystem und eine einfache Inbetriebnahme machen den Kühlschrank zu einem der besten und effizientesten mobilen Kühlschränke auf dem aktuellen Freizeitmarkt.

Vorteile

- Innenbeleuchtung
- Türanschlag links (inklusive Wechsel-Kit auf rechts)
- Automatische Energieartenwahl
- Standard, mit CI-BUS
- Betrieb mit Gleichstrom, Wechselstrom und Gas
- Stromversorgungs- und Gasanschluss an der unteren Rückseite des Kühlschrankes
- Energiearten- und Fehleranzeige
- Elektrische Zündung und Gasventil
- Diagnoseanzeige mit Fehlercode



	N4080	N4090	N4141		N4142	
						
Abmessungen (HxBxT)	821 x 486 x 543 mm	821 x 525 x 543 mm	1.500 x 418 x 561 mm		1.500 x 418 x 561 mm	
Bruttovolumen	81 l	89 l	141 l		142 l	
Kühlraumvolumen	71 l	78 l	135 l		137 l	
Gefrierfachvolumen	10 l	11 l	15 l		15 l	
Auswahl der Energiequelle	automatisch	automatisch	automatisch		automatisch	
Türform	Rahmen flach	Rahmen flach	Rahmen flach		Rahmen flach	
Türpaneel	mattschwarz	mattschwarz	mattschwarz		mattschwarz	
Radkastenmodell	ja	ja	nein		nein	
Energieverbrauch*	2,6 kWh/24 h	2,9 kWh/24 h	4,5 kWh/24 h		4,5 kWh/24 h	
Gasverbrauch	270 g/24 h	300 g/24 h	468 g/24 h		468 g/24 h	
Gewicht	22,5 kg	22,5 kg	38 kg		37 kg	
	N4080-E+	**N4090-E+**	**N4141-E+**	**N4141-A**	**N4142-E+**	**N4142-A**
Bedienfeld	LED	LED	LED	LCD	LED	LCD
Nr.	**50405**	**50342**	**50358**	**50359**	**50409**	**50416**
Preis	**1.169,—**	**1.219,—**	**1.989,—**	**2.039,—**	**1.839,—**	**1.899,—**

	N4145		N4150		N4170		N4175	
								
Abmessungen (HxBxT)	1.245 x 525 x 543 mm		1.245 x 525 x 578 mm		1.245 x 525 x 593 mm		1.245 x 525 x 628 mm	
Bruttovolumen	141 l		149 l		167 l		175 l	
Kühlraumvolumen	136 l		145 l		156 l		165 l	
Gefrierfachvolumen	23 l		25 l		29 l		31 l	
Energiewahl	automatisch		automatisch		automatisch		automatisch	
Türform	Rahmen flach		Rahmen gebogen		Rahmen flach		Rahmen gebogen	
Türpaneel	mattschwarz		mattschwarz		mattschwarz		mattschwarz	
Radkastenmodell	nein		nein		nein		nein	
Energieverbrauch*	4,3 kWh/24 h		4,3 kWh/24 h		4,3 kWh/24 h		4,3 kWh/24 h	
Gasverbrauch	437 g/24 h		437 g/24 h		437 g/24 h		437 g/24 h	
Gewicht	37 kg		37,5 kg		39 kg		39,5 kg	
	N4145-E+	**N4145-A**	**N4150-E+**	**N4150-A**	**N4170-E+**	**N4170-A**	**N4175-E+**	**N4175-A**
Bedienfeld	LED	LCD	LED	LCD	LED	LCD	LED	LCD
Nr.	**50417**	**50391**	**50418**	**50419**	**50421**	**50422**	**50423**	**50415**
Preis	**2.149,—**	**2.199,—**	**2.245,—**	**2.345,—**	**2.239,—**	**2.289,—**	**2.239,—**	**2.289,—**

*Durchschnittlicher Energieverbrauch bei einer Umgebungstemperatur von 25 °C.

Kompressorkühlschränke

mestic

Die Kompressorkühlschränke von Mestic sind die optimale Ergänzung für jedes Wohnmobil, jeden Wohnwagen und jeden Campingbus.
Sie können dank des großen Gefrierfachs gleichzeitig kühlen und gefrieren.

- 12 V-Kompressor
- Duale Temperaturregelung
- Beschichtetes Metallgehäuse
- Tür mit wechselbarem Türanschlag - kann nach Bedarf links oder rechts montiert werden
- Gemüsefach
- CI-BUS kompatibel
- Kältemittel R600a (GWP 3)
- Kompatibel mit der Mestic Smart App

NEU!



MR-43



MR-90sl



MR-130sl



MR-150sl













TOP HIT





Modell	MR-43	MR-90sl	MR-130sl	MR-150sl
Kapazität				
Kühlschrank	36 l	74 l	100 l	123 l
Tiefkühlfach	6,6 l	16 l	30 l	33 l
Gesamtfassungsvermögen	43 l	90 l	130 l	150 l
Eingangsspannung	12/24 V DC	12/24 V DC	12/24 V DC	12/24 V DC
Stromaufnahme	ca. 65 W	ca. 65 W	ca. 65 W	ca. 65 W
Temperaturbereich				
Kühlschrank	0 °C bis +10 °C	0 °C bis +10 °C	0 °C bis +10 °C	0 °C bis +10 °C
Tiefkühlfach	-18 °C bis -5 °C	-18 °C bis -5 °C	-18 °C bis -5 °C	-18 °C bis -5 °C
Kältemittel	R600a (GWP 3)	R600a (GWP 3)	R600a (GWP 3)	R600a (GWP 3)
Abmessungen (HxBxT)	525 x 380 x 510 mm	975 x 418 x 485 mm	1.300 x 418 x 560 mm	1.500 x 418 x 560 mm
Gewicht	13,7 kg	22,3 kg	42,0 kg	45,5 kg
Nr.	**50511**	**50512**	**50513**	**50514**
Preis	**469,—**	**639,—**	**899,—**	**949,—**

THETFORD 12 V-Kompressorkühlschränke

Erleben Sie die Freiheit der Wahl mit den 12 V-Kühlschränken der T-Serie. Diese vielseitige Serie umfasst sieben Modelle, die eine hervorragende Alternative zu herkömmlichen Gasabsorptionskühlschränken darstellen. Darüber hinaus bietet die T-Serie drei Spezialmodelle, die speziell für Wohnmobile entwickelt wurden und eine Vielzahl von Bedürfnissen und Vorlieben erfüllen. Der neue Standard und die optimale Ergänzung für jedes Wohnmobil, jeden Wohnwagen und jeden Campingbus.

Vorteile

- Modernes Design
- So leise und energieeffizient wie möglich
- Türanschlag rechts (inklusive Wechsel-Kit auf links)
- Benutzerfreundliches Touchscreen
- Praktische Schublade für Tiefkühlkost am Boden (für die Modelle T2160-C & T2175-C)
- Neuer Türgriff
- Automatische Temperaturregelung (ATC): Der Kühlschrank wählt die effizienteste Kühlleistung
- Bereit für CI-BUS-Konnektivität

Der T2095-E ist die neue Ergänzung der T-Reihe. Der erste Schubladenkühlschrank mit einer Breite von 400 mm, der diese einzigartigen Vorteile bietet:

- Mehr Platz im Flur durch 400 mm Breite
- Platz für Spüle und Kochfeld durch die einzigartige Form
- Optimale Benutzerfreundlichkeit durch ein großes Schubladenfach, ein internes Gefrierfach und einen ausziehbaren Behälter
- Einfache Montage



T1090-E



T2095-E



T2120-C



T2138-C



T2152-C



T2160-C/T2175-C

	T1090-E	T2095-E	T2120-C	T2138-C	T2152-C	T2160-C	T2175-C
							
Abmessungen (HxBxT)	975 x 418 x 486 mm	908 x 400 x 682 mm	1.270 x 418 x 580 mm	1.598 x 418 x 503 mm	1.500 x 418 x 569 mm	1.245 x 525 x 563 mm	1.245 x 525 x 613 mm
Empfohlene Einbautiefe	506 mm	684 mm	570 mm	506 mm	570 mm	563 mm	613 mm
Gesamtvolumen	84 l	90 l	119 l	138 l	150 l	158 l	174 l
Gefrierfachvolumen	6,1 l	7 l	17 l	11,6 l	17 l	30,5 l	33,5 l
Lage Gefrierfach	intern	intern	intern	intern	intern	Schublade	Schublade
Türform	Rahmen flach	Rahmen flach	Rahmen flach	Rahmen flach	Rahmen flach	Rahmen flach	Rahmen flach
Türpaneel	mattschwarz	mattschwarz	mattschwarz	mattschwarz	mattschwarz	mattschwarz	mattschwarz
Display	LCD	LED	LCD	LCD	LCD	LCD	LCD
Bedienfeld	extern	intern	extern	extern	extern	extern	extern
Energieverbrauch*	0,35 kWh/24 h	0,36 kW/24 h	0,45 kW/24 h	0,50 kWh/24 h	0,46 kWh/24 h	0,56 kWh/24 h	0,56 kWh/24 h
Klimaklasse Tagesmodus/ Nachmodus	N (16-32 °C) N (16-32 °C)	N (10-43 °C) N (10-32 °C)	N (10-43 °C) N (10-32 °C)	SN-T(10-43 °C) SN (10-32 °C)	SN-T(10-43 °C) SN (10-32 °C)	SN-T(10-43 °C) SN (10-32 °C)	SN-T(10-43 °C) SN (10-32 °C)
Geräuschpegel Tag-/Nachtbetrieb	34,9/33,1 dB(A)	32,0/30,0 dB(A)	34,2/31,5 dB(A)	34,2/31,5 dB(A)	35,6/32,3 dB(A)	35,6/32,3 dB(A)	33,6/32,3 dB(A)
Gewicht	21,1 kg	33 kg	32,5 kg	34,2 kg	35,0 kg	37,4 kg	38,4 kg
Nr.	**50481**	**50447**	**50482**	**50431**	**50474**	**50433**	**50442**
Preis	**1.239,—**	**1.585,—**	**1.795,—**	**1.899,—**	**1.899,—**	**1.999,—**	**2.099,—**

*Durchschnittlicher Energieverbrauch bei einer Umgebungstemperatur von 25 °C.

Die 10er Kompressorkühlschränke

Die preisgekrönten Links-Rechts-Absorberkühlschränke haben völlig neue Möglichkeiten geschaffen, Lebensmittel und Getränke in Freizeitfahrzeugen frisch zu halten. Und nun geht die Erfolgsgeschichte weiter. Dometic präsentiert eine komplette Familie von Kompressorkühlschränken mit dem selben Design:
Die Modelle RCD 10.5 und RCL 10.5 für große Fahrzeuge, RC 10.4 für Wohnmobile und RCS 10.5 zur Untertischinstallation. Einfach das passende Modell für Ihr Wohnmobil oder Ihren Wohnwagen auswählen.



RCD 10.5XET | RCD 10.5ET | RCL 10.4ET | RC 10.4T 90 | RC 10.4T 70 | RCS 10.5T / RCS 10.5XT

Kompressorkühlschränke	RCD 10.5XET	RCD 10.5ET	RCL 10.4ET	RC 10.4T 90	RC 10.4T 70	RCS 10.5T	RCS 10.5XT
Anschlüsse	12 Volt DC						
Nenneingangsleistung	54 W	54 W	57 W	42 W	42 W	43 W	44 W
Stromverbrauch bei 12 V +25 °C Umgebungs-temperatur und +5 °C Innentemperatur	2,61 Ah/Std.	2,42 Ah/Std.	1,87 Ah/Std.	1,39 Ah/Std.	1,39 Ah/Std.	1,46 Ah/Std.	1,48 Ah/Std.
Bruttoinhalt	200 l	176 l	151 l	90 l	69 l	83 l	98 l
Nettoinhalt des Kühlfachs	159 l	140 l	128 l	75,5 l	54,5 l	69,1 l	80,3 l
Nettoinhalt des Gefrierfachs	40,6 l	35,7 l	18 l	7,5 l	7,5 l	9,2 l	12,1 l
Abmessungen (BxHxT)	523 x 1.283 x 605 mm	523 x 1.283 x 550 mm	420 x 1.293 x 595 mm	420 x 975 x 450 mm	420 x 821 x 450 mm	523 x 821 x 548 mm	523 x 821 x 610 mm
Gewicht	39,5 kg	38 kg	ca. 31 kg	ca. 21,5 kg	ca. 19,5 kg	ca. 24,5 kg	ca. 25 kg
Produktfarbe	Schwarz hochglänzend (Türdekor wechselbar)						
Nr.	**50734**	**50729**	**50726**	**50727**	**50728**	**50731**	**50732**
Preis	**2.599,—**	**2.499,—**	**2.199,—**	**1.399,—**	**1.299,—**	**1.599,—**	**1.649,—**

Coole vielfalt - Dometic RC 10.4M90

Dieser vielseitige 90-Liter-Kühlschrank für Campingbusse passt perfekt unter die Küchenarbeitsplatte. Bei begrenztem Platz können Bedienpanel und/oder Kompressor abmontiert und an einer anderen Stelle im Fahrzeug installiert werden. Dank der exklusiven Vorteile der Dometic 10er Serie ist der Dometic RC 10.4M90 bereit für Ihr nächstes Abenteuer: Tür mit Doppelscharnier, die sich nach links und rechts öffnen lässt, ein herausnehmbares Gefrierfach und ein leistungsstarkes Kühlaggregat, auf das sie sich selbst in heißen Klimazonen verlassen können. Sie werden von der selbsterklärenden TFT-Steuerung begeistert sein, weil Sie die Kühltemperatur einfach regeln und in den fast geräuschlosen Nachtmodus wechseln oder die Booster-Funktion für besonders rasche Kühlung aktivieren können.

- Patentiertes Gefrierfach
- Separates Bedienpanel
- Vielseitig nutzbarer Innenraum
- Abnehmbarer Kompressor
- LED-Beleuchtungsleiste
- Zwei-Punkt-Schließsystem

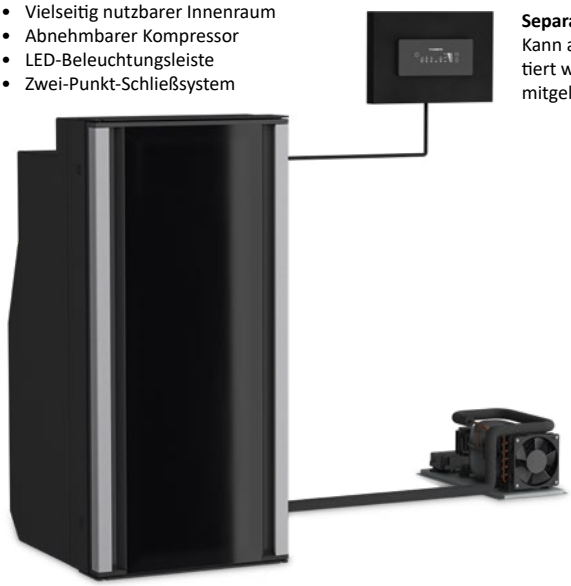

Separates Bedienpanel
Kann an jeder gewünschten Stelle montiert werden – passender Einbausatz wird mitgeliefert

Abnehmbarer Kompressor
Kann in bis zu 1,5 m Entfernung vom Kühlschrank montiert werden, um Platz zu sparen



Tür mit zwei Scharnieren
Kann nach links oder nach rechts geöffnet werden

Kompressorkühlschrank	RC 10.4M90
Anschlüsse	12 Volt DC
Nenneingangsleistung	56 W
Energieverbrauch	0,42 kWh/24 h
Bruttoinhalt	90 l
Nettoinhalt des Kühlfachs	75,5 l
Nettoinhalt des Gefrierfachs	7,5 l
Abmessungen (BxHxT)	420 x 900 x 450 mm
Gewicht	ca. 21 kg
Produktfarbe	Schwarz
Nr.	**50724**
Preis	**1.499,—**

Kompressorkühlschrank NRX 90V

Attraktives Design, herausragende Energieeffizienz: Dieser Kompressorkühlschrank der neuen Generation bietet 90 l Nutzinhalt. Durchdachte Abmessungen ermöglichen einen einfachen Austausch von Dometic Absorberkühlschränke der 5er- oder 8er-Serie. Die elegante rahmenlose Tür gibt den Blick frei auf einen abwechslungsreichen Innenraum. Das Gefrierfach lässt sich schnell und einfach herausnehmen, um die gesamte Schrankkapazität zum Kühlen oder Tiefkühlen zu nutzen.



Eigenschaften:
- 3-in-1-Lösung: Kühlschrank, Gefrierfach oder beides zusammen
- Einfacher Einbau ohne Ausschnitte, Lüftungsgitter und Gasinstallationen
- Rahmenlose Tür mit schwarzer Front und Griff über die gesamte Breite
- Tür mit wechselbarem Türanschlag - kann nach Bedarf links oder rechts montiert werden
- Herausnehmbares Gefrierfach

Kompressorkühlschrank	NRX 90V
Anschlüsse	12/24 Volt DC
Stromverbrauch bei 12 V	1,39 Ah/h bei +25 °C Umgebungs-temperatur und +5 °C Innentemperatur
Bruttoinhalt	92 l
Nettoinhalt Kühlfach / Gefrierfach	70,6 l / 8,4 l
Kältemittel	R600a
Geräuschemission	40 db(A)
Abmessungen (BxHxT)	486 x 821 x 480 mm
Gewicht	21,5 kg
Farbe	Gehäuse und Türrahmen: schwarz Zierblende: glänzend schwarzes Finish
Nr.	**50582**
Preis	**1.329,—**

Kompressorkühlschränke NRX

Attraktives Design, herausragende Energieeffizienz: die hochwertigen Kompressorkühlschränke NRX. Sie überzeugen mit einer eleganten rahmenlosen Tür mit schwarzer Front und Griff über die gesamte Breite, einer Verkleidung in dunkelsilber und einem vielseitig nutzbaren Kühlraum. Das Gefrierfach lässt sich schnell und einfach herausnehmen, um den gesamten Nutzinhalt zum Kühlen oder Einfrieren zu nutzen.

Eigenschaften:
- Energieeffizienter Hochleistungskompressor mit 3 Betriebsmodi (Eco/Boost/Silent)
- Abgeschrägte Rückseite für optimale Raumausnutzung im Fahrzeug
- Tür mit wechselbarem Türanschlag - kann nach Bedarf links oder rechts montiert werden
- Schlösser mit doppelter Funktion dienen auch als Kühlschranklüfter
- Patentiertes herausnehmbares Frosterfach



NRX 35C | NRX 50C | NRX 60C | NRX 80C | NRX 115C | NRX 130C

Kompressorkühlschränke	NRX 35C	NRX 50C	NRX 60C	NRX 80C	NRX 115C	NRX 130C
Anschlüsse	12/24 Volt DC					
Mittlerer Stromverbrauch bei 16 u. 32 °C Umgebungstemperatur	12,92 W	12,92 W	13,99 W	15,15 W	20,26 W	20,26 W
Stromverbrauch bei 12 V +25 °C Umgebungstemperatur +32 °C Umgebungstemperatur	 1,04 Ah/h 1,56 Ah/h	 1,04 Ah/h 1,56 Ah/h	 1,08 Ah/h 1,66 Ah/h	 1,15 Ah/h 1,77 Ah/h	 1,67 Ah/h 2,43 Ah/h	 1,67 Ah/h 2,43 Ah/h
Nutzinhalt Gesamt Kühlschrank Gefrierfach	 32 l 27,6 l 4,4 l	 44 l 39,6 l 4,4 l	 55 l 48,9 l 6,1 l	 75 l 68,4 l 6,6 l	 113 l 104,8 l 8,2 l	 126 l 117,8 l 8,2 l
Abmessungen (BxHxT)	380 x 525 x 480 mm	380 x 525 x 510 mm	448 x 525 x 537 mm	475 x 625 x 537 mm	525 x 745 x 568 mm	525 x 812 x 568 mm
Gewicht	16 kg	17,5 kg	18 kg	20 kg	26 kg	27 kg
Produktfarbe	Dunkelsilber					
Nr.	**50580**	**50583**	**50584**	**50585**	**50590**	**50586**
Preis	**899,—**	**899,—**	**969,—**	**1.019,—**	**1.229,—**	**1.329,—**
Flächenbündiger Universal-Einbaurahmen						
Nr.	**50587**	**50587**	**50588**	**50589**	**50591**	**50592**
Preis	**81,95**	**81,95**	**91,95**	**105,—**	**125,—**	**135,—**

DOMETIC CoolMatic CD 30 - Kompressorkühlschublade



Individuell einstellbare Temperaturregelung und abnehmbares Kühlaggregat – höchste Flexibilität zur Erfüllung Ihrer Anforderungen. Mit der kompakten Ausführung dieses Kühlschrankes können Sie begrenzte Raumverhältnisse optimal ausnutzen.

- Kompaktes Design und intelligente Lösung: Das Aggregat kann seitlich an der Kühlbox (links oder rechts) und bis zu 1,5 m entfernt angebracht werden
- Platzsparendes, flaches und kompaktes Design, ideal für beengte Platzverhältnisse
- Entriegeln und Öffnen in einer einzigen Bewegung
- Unterspannungsschutz für die Starterbatterie
- Temperaturregelung mit stufenlosem Thermostat

Coolmatic	CD 30	CD 30W
Nutzinhalt	30 l	
Anschlüsse	12/24 V DC	
Mittlere Leistungsaufnahme	40 W	
Stromverbrauch bei 12 V	0,67 Ah/h bei +20 °C Umgebungstemperatur, 1,33 Ah/h bei +32 °C Umgebungstemperatur, jeweils bei +5 °C Geräteinnentemperatur	
Kältemittel	R134a, Kältemittelmenge: 42 g, CO2-Äquivalent: 0,060 t, Treibhauspotential (Global Warming Potential, GWP): 1430	
Isolierung	PU-Vollausschäumung	
System	Vollhermetischer Kompressor mit integrierter Steuerelektronik, elektronischer Thermostatregler, Unterspannungsschutz/elektronische Sicherung, automatischer Verpolungsschutz	
Material	Stabiles Metallgehäuse, Schubfach aus Spritzgussteilen	
Abmessungen (TxHxB)	730 x 250 x 440 mm	
Gewicht	18 kg	
Farbe	schwarz	schwarz, Front weiß
Nr.	**50522**	**50523**
Preis	**899,—**	**839,—**

DOMETIC NRX Ausziehkühlschränke

NEU!



NRXD 50C



NRXD 60C











Mit diesem kompakten Netzadapter schließen Sie 12/24-V-Kühlschränke an 100-240 V Steckdosen an. Passt zu allen Dometic 12/24-Volt-Kühlgeräten (bis zu 135 W).

Das elegante Ausziehkühlgerät bietet Ihnen einfachen Zugang zu Ihren Lebensmitteln. Seine Modularität ermöglicht verschiedene Kombinationen der Aufbewahrung. Das patentierte Gefrierfach lässt sich leicht herausnehmen, um mehr Platz für aufrecht stehende Flaschen und Getränke zu schaffen. Die neue elektronisch gesteuerte Kompressor- und Lüftergeschwindigkeit sorgt für leisen Betrieb und geringen Stromverbrauch.

- Verwendung als Kühl-Gefrier-Kombination oder, dank des leicht herausnehmbaren Gefrierfachs, als reiner Gefrierschrank oder Kühlschrank mit noch mehr Stauraum
- Standardmäßiger oder flächenbündiger Einbaurahmen als Zubehör erhältlich
- Ausziehbares Fach für bequemen Zugang zu kühlen Getränken
- Selbstschließende Premium-Schiebetüren
- Rahmenlose Tür mit Frontpanel in dunkelsilber
- Türgriff über die gesamte Breite
- Energieeffizienter Kompressor mit variabler Drehzahl und 3 Betriebsmodi (Eco/Performance/Silent)
- Bedienpanel bündig im Inneren des Schranks integriert, mit LED-Leuchtleiste
- Modularer Innenraum mit verstellbaren Trennwänden und vielseitigem Ablagefach
- Sichere Türverriegelung einschließlich Winterposition, um für Belüftung zu sorgen und Schimmelbildung zu verhindern

Modell	NRXD 50C	NRXD 60C
Kapazität Kühlschrankfach Tiefkühlfach Gesamtfassungsvermögen (Tiefkühlfach entnommen)	 41,6 l 4,4 l 46 l 44 l	 51,9 l 6,1 l 58 l 55 l
Anschlüsse	12/24 V DC / 100-240 V AC mit optionalem Netzadapter	
Bordbatterieschutz (12 V) Ausschaltspannung Wiedereinschaltspannung	 10,4 V 11,7 V	
Bordbatterieschutz (24 V) Ausschaltspannung Wiedereinschaltspannung	 22,8 V 24,2 V	
Klimaklasse	T	
Temperaturbereich Kühlschrankfach Tiefkühlfach	 0 °C bis +12 °C -15 °C bis -5 °C	
Kältemittel	R600a	
Geräuschpegel	40 - 45 dB(A)	
Abmessungen (HxBxT)	525 x 380 x 510 mm (Mit Füßen und Abstandhalter)	525 x 448 x 537 mm (Mit Füßen und Abstandhalter)
Gewicht	18,9 kg	20,3 kg
Farbe	Front dunkelsilber	
Nr.	**50593**	**50594**
Preis	**1.099,—**	**1.169,—**
Befestigungsrahmen mit unterem Rahmen (schwarz)		
Nr.	**50587**	**50588**
Preis	**81,95**	**91,95**
Dometic DPS-R 135 Netzadapter für Kühlschränke, 135 W		
Nr.	**50595**	
Preis	**116,—**	

REICH
THE QUALITY EXPERIENCE

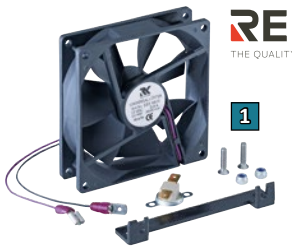





DOMETIC





1. Kühlschranklüfter-Set. Anschluss an 12 V. Geringe Stromaufnahme 2,6 W. Extrem geräuscharm (nur 32 dBA). Die Kühlleistung des Kühlschranks wird erheblich verbessert. Set bestehend aus Lüfter, Thermostatschalter und Befestigungswinkel. Abmessungen 9 x 9 x 1,5 cm. Gewicht ca. 145 g.
Nr. 50910 31,95

2. Dometic AR-VKIT. Lüfter-Set für Absorberkühlschränke. Zur Leistungsoptimierung von Kühlschränken der 4er-, 5er-, 8er- und 9er-Serien. Thermostatgesteuert, äußerst leicht zu montieren. Für optimale Lüftung bei bester Kühlleistung. Empfohlen bei hohen Umgebungstemperaturen oder intensiver Sonneneinstrahlung. Anschluss an 12 V.
Nr. 50955 87,95

3. Dometic REF-FANKIT. Zusätzlicher, an der Kühlschrankrückwand montierter Lüfter zur Erhöhung der Kühlleistung von Absorberkühlschränken der 10er-Serie. Sorgt für optimale Kühlung bei hohen Umgebungstemperaturen. **Nr. 50941 87,50**

4. Dometic R10-BP. Batteriepack für Dometic Kühlschränke der 10er-Serie. Dieser Batteriepack ermöglicht autarken Betrieb im Gasmodus, ohne dass dafür andere Energiequellen im Fahrzeug benötigt werden.
Nr. 50942 28,95

5. Dometic AR-BI. Batteriezündung für Dometic Absorberkühlschränke. Diese Batteriezündung ist in allen Piezo-Kühlschränken mit Kunststoffarmaturenhaltern einbaubar. **Nr. 50957 75,95**

Battery Pack
THETFORD
Batteriefach für den Autark-Betrieb Ihres Thetford-Kühlschranks N4000-E mit LED-Bedienfeld. Nicht für Touchscreen-Modelle. Benötigt werden 6 Batterien 1,5 V AA/LR6 (nicht im Lieferumfang). Damit kann der Kühlschrank sieben Tage lang durchgehend mit Gas betrieben werden. **Nr. 50627 28,95**



Ventilatorset für Kühlschränke
THETFORD
Der Kühlschrankventilator verbessert die Luftzirkulation um den Kühlschrank herum und den Luftstrom über dem Kondensator, die Temperaturregelung und die Maximierung der Gesamtkühlkapazität. Dadurch hält der Thetford-Kühlschrank selbst in Umgebungen mit hohen Temperaturen die Lebensmittel frisch, schmackhaft und kühl. **Nr. 50629 58,95**



Kühlschranklüfter VENTO

BRUNER



VENTO Kühlschranklüfter wurden sorgfältig entwickelt, um die Kühlleistung Ihres Kühlschranks zu verbessern und gleichzeitig erhebliche Energieeinsparungen zu erzielen, insbesondere bei Absorbermodellen. Diese Lüfter bieten vielseitige Steuerungsoptionen, darunter eine automatische Regelung der Lüftergeschwindigkeit über den mitgelieferten Temperatursensor und eine manuelle Steuerung für einen individuellen Betrieb. Bei Verwendung der Temperaturregelung schalten sich die Lüfter automatisch ein und laufen kontinuierlich, wobei sie ihre Geschwindigkeit dynamisch an die Umgebungstemperatur anpassen.

Produktmerkmale:
- Wird am Rahmen des Kühlschrank-Lüftungsgitters befestigt
- Universalspannung: 12 V DC
- Robuste Konstruktion
- Befestigungsmöglichkeiten mit den mitgelieferten Befestigungsteilen

1. Kühlschranklüfter VENTO ELECTRONIC. Elektronische Regelung der Lüftergeschwindigkeit über den eingebauten Temperatursensor. Komplett mit Bedienungspanel. Anschluss an 12 V. Stromaufnahme 0,5 A/6 W. Abmessungen 26 x 10 x 2,4 cm. Gewicht ca. 370 g. **Nr. 50912 52,95**

2. Kühlschranklüfter VENTO NG. Hochleistungs-Kühlschranklüfter mit Kontollpanel (inklusive Aufbaurahmen). Die Temperaturmessung erfolgt mittels eines speziellen Sensors. Inklusive Befestigungsbügel und Anschlusskabel.
Anschluss an 12 V. Stromaufnahme 0,5 A.
VENTO NG 92. Abmessungen 19,2 x 9,2 x 3 cm. Gewicht ca. 350 g. **Nr. 50401 59,95**
VENTO NG 120. Abmessungen 24,8 x 12 x 3 cm. Gewicht ca. 460 g. **Nr. 50402 62,95**

3. Kühlschranklüfter VENTO SMART. Eine bahnbrechende Weiterentwicklung der Kühlschranklüfter-Technologie. Vorbei sind die Zeiten umständlicher Verkabelungen. Schließen Sie das Gerät einfach an die 12 V-Bordstromversorgung an und schon kann es losgehen. Die Bedienung ist kinderleicht, da das Gerät über eine zuverlässige Internetverbindung gesteuert und konfiguriert wird - ganz ohne Apps oder Fernbedienungen. Inklusive Befestigungswinkel und Anschlusskabel.
Anschluss an 12 V. Stromaufnahme 0,5 A.
VENTO SMART 92. Abmessungen 19,2 x 9,2 x 3 cm. Gewicht ca. 350 g. **Nr. 50518 79,95**
VENTO SMART 120. Abmessungen 24,8 x 12 x 3 cm. Gewicht ca. 460 g. **Nr. 50519 89,95**













THETFORD

Lüftungsgittersets für Thetford-Kühlschränke.
Befestigung an der Außenwand des Fahrzeugs. Bestehend aus Einbaurahmen und Lüftungsgitter.

1. Lüftungsgitter Vent 186 x 483. Für kleine Thetford-Absorberkühlschränke. Netto-Lüftungsfläche 363 cm². Abmessungen (HxB) 186 x 483 mm. Ausschnitt-Abmessungen (HxB) 154 x 449 mm. Gewicht 0,5 kg.

Farbe Weiß	**Nr. 50889**	**42,95**
Farbe Hellgrau	**Nr. 50890**	**42,95**
Farbe Dunkelgrau	**Nr. 50898**	**42,95**
Farbe Schwarz	**Nr. 50899**	**42,95**

2. Winterabdeckung Vent 186 x 483.
Abmessungen (HxB) 130 x 437 mm. Gewicht 0,2 kg.

Farbe Weiß	**Nr. 50892**	**23,95**
Farbe Hellgrau	**Nr. 50893**	**23,95**
Farbe Dunkelgrau	**Nr. 50933**	**23,95**
Farbe Schwarz	**Nr. 50934**	**23,95**

3. Lüftungsgitter Vent 257 x 432. Für schmale Thetford-Absorberkühlschränke (Breite 418 mm). Netto-Lüftungsfläche 467 cm². Abmessungen (HxB) 257 x 433 mm. Ausschnitt-Abmessungen (HxB) 228 x 400 mm. Gewicht 0,6 kg.

Farbe Weiß	**Nr. 50943**	**64,95**
Farbe Hellgrau	**Nr. 50944**	**64,95**
Farbe Dunkelgrau	**Nr. 50949**	**64,95**
Farbe Schwarz	**Nr. 50951**	**64,95**

4. Winterabdeckung Vent 257 x 432. Abmessungen (HxB) 210 x 390 mm. Gewicht 0,7 kg.

Farbe Weiß	**Nr. 50953**	**33,50**

5. Lüftungsgitter Vent 281 x 523. Für große Thetford-Absorberkühlschränke. Netto-Lüftungsfläche 643 cm². Abmessungen (HxB) 281 x 533 mm. Ausschnitt-Abmessungen (HxB) 249 x 489 mm. Gewicht 0,7 kg.

Farbe Weiß	**Nr. 50895**	**54,95**
Farbe Hellgrau	**Nr. 50896**	**54,95**
Farbe Dunkelgrau	**Nr. 50936**	**54,95**
Farbe Schwarz	**Nr. 50937**	**62,95**

6. Winterabdeckung Vent 281 x 523.
Abmessungen (HxB) 234 x 482 mm. Gewicht 0,7 kg.

Farbe Weiß	**Nr. 50897**	**32,95**



















DOMETIC

Lüftungsgittersets für ein- und zweitürige Dometic-Kühlschränke. Spezielle Lüftungssysteme zur Montage an der Fahrzeugaußenwand. Entwickelt für die Vermeidung von Hitzestau hinter dem Kühlschrank. Für Eintürer sind die Gitter LS 100 (oben) und LS 200 (unten) erforderlich. Das LS 300 für Zweitürer kann oben und unten verwendet werden.

1. LS 100 oben. Bestehend aus Einbaurahmen, Abgaseinsatz, Lüftungsgitter und Winterabdeckung. Abmessungen (BxH) 48 x 18 cm.

Farbe Weiß	**Nr. 50981**	**53,95**
Farbe Schwarz	**Nr. 50982**	**75,95**

2. LS 200 unten. Bestehend aus Einbaurahmen, Lüftungsgitter und Winterabdeckung. Abmessungen (BxH) 48 x 18 cm.

Farbe Weiß	**Nr. 50901**	**37,95**
Farbe Schwarz	**Nr. 50983**	**68,95**

Winterabdeckungs-Set LS 100/200. (oben/unten)

Farbe Weiß	**Nr. 50984**	**41,95**
Farbe Schwarz	**Nr. 50987**	**41,95**

3. LS 300. Lüftungsgitterset für alle zweitürigen Dometic-Kühlschränke geeignet. Bestehend aus Einbaurahmen, Lüftungsgitter und Winterabdeckung. Abmessungen (BxH) 51,8 x 27,7 cm. Farbe Weiß.

	Nr. 50921	**74,95**

4. Dometic EWS 300 - Winterabdeckung für LS 300. Die Winterabdeckung EWS 300 von Dometic ist eine Ersatzabdeckung für den Kühlschrank, um die Kühlleistung bei kaltem Wetter konstant zu halten oder sogar zu verbessern. Das EWS 300 Modell verbessert die Isolierung des Kühlschranks und gewährleistet eine optimale Leistung sogar bei Umgebungstemperaturen bis -30 °C. Farbe Weiß.

	Nr. 50988	**53,95**

5. Dometic LS-R500. Dachentlüftung für die 4er- und 8er-Kühlschrankserien. Ratsam, wenn das Fahrzeug an der Kühlschrankseite mit einer Markise ausgestattet ist. Zu verwenden in Kombination mit dem LS 200 oder LS 300 Lüftungsgitter.
Abmessungen (BxHxT) 54,8 x 14 x 20,5 cm.

Farbe Weiß.	**Nr. 50887**	**139,—**

6. Lüftungsgitter mit Moskitonetz. Abmessungen 16,6 x 36 cm.

	Nr. 50931	**14,95**

7. Winterabdeckung. Wird in vorstehendes Lüftungsgitter Nr. 50931 eingeclipst.

	Nr. 50932	**23,95**

Leistungsstarke Dachklimaanlagen

Dachklimaanlagen von Mestic können mehr als nur dein Wohnmobil kühlen. Sie können auch als Heizgerät und Luftentfeuchter verwendet werden. Mit der Fernbedienung kann die gewünschte Temperatur zwischen +16 °C und +30 °C eingestellt werden. Die Dachklimaanlagen verteilen den Luftstrom gleichmäßig und sind mit LED-Beleuchtung ausgestattet.

Produktinformationen:

- Kühlt, heizt und entfeuchtet das Fahrzeug
- Einstellbarer Temperaturbereich: +16 °C bis +30 °C
- Einfacher Betrieb per Fernbedienung
- Nachtmodus
- 4 Lüftungsstufen
- Angenehme LED-Beleuchtung
- Polypropylen-Gehäuse: weniger Gewicht
- Einstellbarer Luftstrom: Luftstrommenge kann nach rechts und links reguliert werden

TOP HIT



Dachklimaanlage RTA-1700L



Unser Preis
1.429,—





Dachklimaanlage RTA-2500L



Unser Preis
1.595,—





Dachklimaanlage		RTA-1700L	RTA-2500L
Kühlleistung		1.767 W / 6.029 BTU/h	2.500 W / 8.530 BTU/h
Heizleistung		1.879 W	2.750 W
Betriebsspannung		230 V	230 V
Stromverbrauch Kühlmodus		3,2 A	4,3 A
Stromverbrauch Heizmodus		3 A	4,4 A
Einstellbarer Temperaturbereich		+16 °C bis +31 °C	+16 °C bis +31 °C
Betriebstemperaturbereich		-5 °C bis +46 °C	-5 °C bis +46 °C
Dachausschnitt		400 x 400 mm	400 x 400 mm
Luftstromvolumen		315 m³/h	350 m³/h
Abmessungen Außeneinheit (LxBxH)		96 x 58,5 x 25,9 cm	96 x 58,5 x 25,9 cm
Abmessungen Luftverteiler (LxBxH)		67 x 52,3 x 5 cm	67 x 52,3 x 5 cm
Gesamtgewicht		35,7 kg	36,2 kg
Geeignet für Fahrzeuge bis zu		7 m	8 m
Nr.	**weiß** **schwarz**	**51441** **51442**	**51430** **51440**
Preis	**weiß** **schwarz**	**1.429,—** **1.429,—**	**1.595,—** **1.595,—**

Leistungsstarke Inverter-Dachklimaanlagen

Die neuen Mestic Dachklimaanlagen verfügen über die energieeffiziente Inverter-Kompressortechnologie. Im Gegensatz zu herkömmlichen Klimaanlagen, die den Kompressor entweder ein- oder ausschalten, variiert die Inverter-Technologie die Drehzahl des Kompressors kontinuierlich. Dies ermöglicht eine präzisere Temperaturkontrolle und verbessert die Energieeffizienz erheblich.
Ausgestattet mit vier Gebläsestufen sind diese Dachklimaanlagen in der Lage, Kühl- oder Heizluft mit einem einstellbaren Temperaturbereich von +15 °C bis +30 °C bereitzustellen.

Die Mestic Inverter-Dachklimaanlagen können über die beiliegende Fernbedienung oder über die Mestic App gesteuert werden, sind CI-BUS kompatibel und verfügen über eine Timer-Funktion.

- Inverter-Technologie
- Modus: Kühlen, Heizen, Lüften, Entfeuchten, Auto
- Schlafmodus
- Einstellbarer Luftstrom - vorne und hinten
- Softstartfunktion durch Invertertechnologie
- Kältemittel-Typ: R290 (GWP von nur 3)
- Fernbedienung
- App-Steuerung - Mestic APP
- CI-BUS kompatibel
- Timer-Funktion
- Umgebungslicht am Luftverteiler
- Gebläsestufen: Niedrig, Mittel, Hoch, Auto

Dachklimaanlage RTA-1700i



NEU!

Unser Preis
1.599,—



TOP HIT

Dachklimaanlage RTA-2200i



Unser Preis
1.649,—



Verfügbar ab Juni 2026

Dachklimaanlage	RTA-1700i		RTA-2200i
Kühlleistung	1.700 W / 5.800 BTU/h		2.200 W / 7.507 BTU/h
Heizleistung	1.793 W / 6.117 BTU/h		2.295 W / 7.829 BTU/h
Betriebsspannung	230 V		230 V
Stromverbrauch Kühlmodus	2,88 A		4,15 A
Stromverbrauch Heizmodus	2,68 A		3,75 A
Einstellbarer Temperaturbereich	+15 °C bis +30 °C		+15 °C bis +30 °C
Dachausschnitt	400 x 400 mm		400 x 400 mm
Luftstromvolumen	363 m³/h		429 m³/h
Abmessungen Außeneinheit (LxBxH)	97 x 67,5 x 21,5 cm		97 x 67,5 x 21,5 cm
Abmessungen Luftverteiler (LxBxH)	56 x 49,5 x 4,5 cm		56 x 49,5 x 4,5 cm
Gesamtgewicht	29,1 kg		29,1 kg
Geeignet für Fahrzeuge bis zu	6 m		7 m
Farbe	weiß	schwarz	weiß
Nr.	**51480**	**51481**	**51482**
Preis	**1.599,—**	**1.599,—**	**1.649,—**

Leistungsstarke Klimaanlagen

Die Dachklimaanlagen von Mestic können mehr als nur dein Wohnmobil kühlen. Sie können auch als Heizgerät und Luftentfeuchter verwendet werden. Die Klimaanlagen verteilen den Luftstrom gleichmäßig.

- Kühlen, heizen und entfeuchten das Fahrzeug
- Einfacher Betrieb per Fernbedienung
- Nachtmodus

TOP HIT



Unser Preis
1.449,—

Dachklimaanlage RTA-2600

- Soft-Start-Funktion für Campingplätze, die mit einer trägen Sicherung ausgestattet sind
- Einstellbarer Luftstrom
- Angenehme LED-Beleuchtung
- 4 Lüftungsstufen



Unser Preis
1.669,—

Dachklimaanlage RTA-2600i

- Ausgestattet mit Inverter-Kompressor
- Kontinuierliche Überwachung der Temperatur durch empfindliche Temperatursensoren, um den Luftstrom und die Temperatur entsprechend anzupassen
- Einstellbarer Luftstrom
- Angenehme LED-Beleuchtung
- 3 Lüftungsstufen



Unser Preis
1.699,—

Dachklimaanlage RTA-3600i

- Ausgestattet mit Inverter-Kompressor
- Kontinuierliche Überwachung der Temperatur durch empfindliche Temperatursensoren, um den Luftstrom und die Temperatur entsprechend anzupassen
- Einstellbarer Luftstrom
- Angenehme LED-Beleuchtung
- 3 Lüftungsstufen

TOP HIT



Unser Preis
1.099,—

Staukastenklimaanlage BA-2600

- Individuelle Positionierung der 3 Luftauslässe
- Inklusive 5 m Kaltluftrohr
- Angenehm leiser und stationärer Betrieb
- Energieeffizientes Wärmepumpensystem
- Handlicher Wall-Pad-Controller und Fernbedienung
- Kann über die Mestic App gesteuert werden

Klimaanlage	RTA-2600	RTA-2600i	RTA-3600i	BA-2600
Kühlleistung	2.600 W / 8.870 BTU/h	2.650 W / 9.041 BTU/h	3.600 W / 12.283 BTU/h	2.600 W / 9.000 BTU
Heizleistung	2.400 W	2.500 W	3.400 W	3.200 W
Betriebsspannung	230 V	230 V	230 V	230 V
Stromverbrauch Kühlmodus	6,0 A	5,3 A	5,3 A	4,0 A
Stromverbrauch Heizmodus	5,8 A	4,6 A	4,6 A	5,0 A
Einstellbarer Temperaturbereich	+16 °C bis +30 °C	+16 °C bis +30 °C	+16 °C bis +30 °C	+18 °C bis +30 °C
Dachausschnitt	400 x 400 mm	400 x 400 mm	400 x 400 mm	-
Luftstromvolumen	330 m³/h	340 m³/h	360 m³/h	330 m³/h
Abmessungen Außeneinheit (LxBxH)	107,7 x 72 x 28,3 cm	107,7 x 72 x 28,3 cm	107,7 x 72 x 28,3 cm	-
Abmessungen Luftverteiler (LxBxH)	61 x 48,5 x 4,9 cm	61 x 48,5 x 4,9	61 x 48,5 x 4,9	71 x 39,5 x 34 cm
Gesamtgewicht	35 kg	32,2 kg	32,2 kg	27,8 kg
Geeignet für Fahrzeuge bis zu	8 m	8 m	11 m	8 m
Nr.	**51432**	**51443**	**51444**	**51424**
Preis	**1.449,—**	**1.669,—**	**1.699,—**	**1.099,—**

Leistungsstarke Klimaanlagen

Leistungsstärkste 12 V-Klimaanlage auf dem Markt!





Unser Preis
2.179,—

Dachklimaanlage RTA-2000. Diese Dachklimaanlage wird über die 12 V-Batterie Ihres Fahrzeugs betrieben, so dass keine 230 V-Stromversorgung erforderlich ist. Effiziente Kühlung mit niedrigem Geräuschpegel und hoher Energieeffizienz durch die Vollinvertertechnik auch während der Fahrt. Das System bietet 2 Leistungsstufen, 3 Betriebsmodi (Auto, Eco, Ventilation) und 5 Lüftergeschwindigkeiten.

- **Betrieb mit 12 V -** Die RTA-2000 funktioniert mit direkter Verbindung an die 12 V-Batterie, ohne die Notwendigkeit, Spannungswandler zu verwenden
- **Mehr als 2.000 W echte Leistung** - das leistungsstärkste 12 V Gerät auf dem Markt, konfigurierbar in zwei Leistungsstufen (1.230 W und 2.020 W)
- **Full Inverter Technologie**
- **Vier Montagepositionen** - Je nach Platzangebot kann die Außeneinheit längs oder quer auf dem Fahrzeugdach montiert werden
- **Modernes Innenraumdesign** - Farbiges Touchpanel im Innenraum, mit vertikal einstellbaren Luftverteilerdüsen und Infrarot-Fernbedienung
- **Dimmbares Umgebungslicht** - Dimmbare LED-Umgebungsbeleuchtung mit neutraler Lichtfarbe

Optionales Zubehör:
Anschlusskabel-Kit. Zur schnellen Verbindung zwischen Gerät und Batterie. Kabellänge 10 m, 25 mm² mit 100 A Sicherung und Schnellverbindern.
Nr. 51446 **299,—**

Adapterrahmen. Für Fahrzeuge aus der Stellantis-Gruppe (z. B. Fiat Ducato) mit Trapezblechdach. 4 mm dicke Aluminiumplatte mit einer Aussparung von 40 x 40 cm. **Nr. 51447** **239,—**

Split-Klimaanlagen Mestic SPA





Unser Preis
ab **529,—**

TOP HIT



Split-Klimaanlage Mestic SPA-3100/SPA-5100.
Mit der Split-Klimaanlage von Mestic bleibt es an heißen Tagen in Ihrem Wohnwagen oder Wohnmobil angenehm kühl. Hängen Sie das Klimagerät einfach in die Fensteröffnung. Die innovative Split-Klimaanlage besteht aus zwei Teilen: dem Verflüssiger (Außeneinheit) und dem Verdampfer (Inneneinheit). Diese sind durch flexible Schläuche durch das Fenster verbunden. Die Schläuche sind so dünn, dass das Fenster auf Kipp geschlossen werden kann. Diese Klimaanlage hat einen niedrigen Geräuschpegel. Der Lüfter kann nach links und rechts geschwenkt werden. Bluetooth- und WiFi-fähig für die Verbindung mit der Mestic-App. Inklusive Timer-Funktion und Nachtmodus.

Klimaanlage	RTA-2000	SPA-3100	SPA-5100
Kühlleistung	1.230 W - 2.020 W	895 W / 3.050 BTU/h	1.495 W / 5.100 BTU/h
Betriebsspannung	12 V	220 - 240 V	220 - 240 V
Stromverbrauch	14,4 - 29,8 A (1.230 W) 14,4 - 56,4 A (2.020 W)	1,6 A	2,4 A
Einstellbarer Temperaturbereich	+16 °C bis +31 °C	+16 °C bis +30 °C	+16 °C bis +30 °C
Dachausschnitt	400 x 400 mm	-	-
Luftstromvolumen	210 m³/h (1.230 W) 260 m³/h (2.020 W)	300 m³/h	350 m³/h
Abmessungen Außeneinheit (LxBxH)	98,6 x 78,6 x 20 cm	45,5 x 20 x 37,5 cm	45,5 x 20 x 37,5 cm
Abmessungen Luftverteiler (LxBxH)	52 x 52 x 4,5 cm	43,5 x 20,5 x 32 cm	43,5 x 20,5 x 32 cm
Gesamtgewicht	31 kg	22,5 kg	22,15 kg
Geeignet für Fahrzeuge bis zu	7 m	5 m	6 m
Nr.	**51445**	**51448**	**51449**
Preis	**2.179,—**	**529,—**	**599,—**

Klimaanlage POLARYS IMPERATOR








Der Polarys Imperator ist ein neues leistungsstarkes tragbares Klimasystem, das speziell für Campervans entwickelt wurde. Dieses innovative Gerät verfügt über ein spezialisiertes Abluftsystem für heiße Luft, das für eine nahtlose Installation an den originalen Kabinenfenstern konzipiert ist und maximale Effizienz und Komfort gewährleistet. Der werkzeugfreie Aufbau ermöglicht eine schnelle und mühelose Installation und macht es zur idealen Lösung für kühlende Begleitung unterwegs. Genießen Sie eine erfrischende Umgebung, wo auch immer Ihre Reisen Sie hinführen, ohne den Stress komplizierter Montagen. Kompakt und dennoch robust garantiert dieses Klimasystem optimale Leistung, sodass Sie in einem angenehmen Klima entspannen können. Erhältlich für Fiat Ducato ab 2006 und Ford Transit ab 2014.

Technische Daten:

- 3-in-1-Klimagerät (Kühlung, Befeuchtung und Lüftung)
- Kühlleistung 7.000 BTU (2.050 W)
- Anschlusswerte 230 V - 50 Hz - 790 W
- Einstellbarer Temperaturbereich +16 °C bis +30 °C
- Energieeffizienzklasse A
- Schalldruckpegel ≤ 56 dB(A)
- Abmessungen 30,5 x 29 x H 67,8 cm
- Gewicht 20 kg

NEU!

Passend für Fiat Ducato ab 2006	**Nr. 51138**	**349,—**
Passend für Ford Transit ab 2014	**Nr. 51271**	**349,—**

Klimaanlagen POLARYS TWINAIR NG






Klimaanlage POLARYS TWINAIR NG. Genieße den perfekten Komfort unterwegs mit dieser tragbaren Split-Klimaanlage für Freizeitfahrzeuge! Egal, ob du mit dem Wohnmobil, dem Wohnwagen oder dem Van unterwegs bist, diese Split-Klimaanlage bietet dir eine angenehme Raumtemperatur bei jeder Reise. Mit ihrer kompakten Größe und einfachen Installation passt sie perfekt in dein Fahrzeug und sorgt für ein erfrischendes Klima, egal wie heiß es draußen ist. Die Split-Technologie ermöglicht eine effiziente Kühlung ohne Lärm oder Vibrationen, damit du deine Ruhe und Entspannung genießen kannst. Erlebe ultimativen Luxus und Bequemlichkeit auf deinen Abenteuern mit der tragbaren Split-Klimaanlage für Freizeitfahrzeuge!

Klimaanlage POLARYS TWINAIR NG 5200. Die Polarys Twinair NG 5200 ist die innovative Weiterentwicklung im Bereich der mobilen Klimageräte und übertrifft mit einer bemerkenswerten Leistung von 5.200 BTU ihren Vorgänger, die Polarys Twinair 5. Diese Verbesserung betrifft nicht nur die Leistung: Das schlanke Design besticht nun durch elegante graue Details, die perfekt auf die aktuellen ästhetischen Trends im Bereich der Freizeitfahrzeuge abgestimmt sind. Wichtig ist, dass die Twinair NG 5200 alle charakteristischen Vorteile ihrer Baureihe beibehält. Anwender werden die mühelose Installation, den flüsterleisen Betrieb, die vielseitige Verwendbarkeit, die hochwertigen Kompressoren und das außergewöhnliche Preis-Leistungs-Verhältnis zu schätzen wissen.

Technische Daten:

- 3-in-1-Klimagerät (Kühlung, Befeuchtung und Lüftung)
- Kühlleistung 5.200 BTU (1.520 W)
- Anschlusswerte 230 V - 50 Hz - 580 W
- Einstellbarer Temperaturbereich +16 °C bis +30 °C
- Energieeffizienzklasse A
- Schalldruckpegel ≤ 53 dB(A)
- Abmessungen Inneneinheit 45,5 x 17 x 33 cm, Außeneinheit 43,5 x 21 x 35,5 cm
- Gewicht 5,6 + 14,4 kg

Nr. 51153 **599,—**

Klimaanlage POLARYS TWINAIR NG HOT&COLD. Polarys Twinair NG Hot&Cold definiert dank ihrer einzigartigen Heizfunktion das Konzept der mobilen Klimaanlage neu. Als Weiterentwicklung der Twinair NG 5200 garantiert dieses Gerät Komfort im Fahrzeuginneren und sorgt für eine effektive Kühlung und Heizung. Ob an kühlen Abenden oder beim Wechsel der Jahreszeiten – genießen Sie jederzeit eine angenehme Temperatur und komfortable Aufenthalte bei jedem Wetter.

Technische Daten:

- 4-in-1-Klimagerät (Kühlung, Befeuchtung, Lüftung und Heizung)
- Kühlleistung 5.200 BTU (1.520 W)
- Anschlusswerte 230 V - 50 Hz - 580 W
- Einstellbarer Temperaturbereich +16 °C bis +30 °C
- Energieeffizienzklasse A
- Schalldruckpegel ≤ 53 dB(A)
- Abmessungen Inneneinheit 45,5 x 17 x 33 cm, Außeneinheit 43,5 x 21 x 35,5 cm
- Gewicht 5,6 + 14,4 kg

Nr. 51154 **629,—**

Klimaanlagen Cool Top Trail

Für das ideale Klima in Ihrem Reisemobil oder Wohnwagen
Sie haben Ihren perfekten Ort für die Nacht oder die nächsten Tage gefunden. Jetzt ist es an der Zeit, die Seele baumeln zu lassen. Wenn es draußen sehr heiß ist, ist es toll, einen klimatisierten Rückzugsort zu haben, an dem Sie sich abkühlen können. Gut zu wissen, dass Ihr mobiles Heim Sie immer mit der idealen Komforttemperatur erwartet.

Für das ideale Klima
Die Cool Top Trail Klimaanlagen eignen sich für den Einsatz in geparkten Reisemobilen und Wohnwagen von bis zu 10 m Länge. Mit ihren großzügig dimensionierten Wärmetauschern verfügen sie über einen hohen Wirkungsgrad und eine hohe Leistung. Ihre Verlässlichkeit und hohe Kühlleistung haben sie bereits in den sehr heißen australischen Sommern bei Außentemperaturen von bis zu 50 °C bewiesen. Die Anlagen verfügen standardmäßig über eine Wärmepumpenfunktion mit hoher Leistung, die auch bei kalten Außentemperaturen von bis zu -5 °C funktioniert und den Innenraum des Fahrzeugs erwärmen kann.

Hohe Leistung bei leisem Betrieb
Der sehr niedrige Geräuschpegel ermöglicht es Ihnen, sich im Fahrzeug auszuruhen und stört dabei Ihre Nachbarn auf dem Campingplatz nicht. Die Verwendung hochwertiger Komponenten garantiert eine lange Lebensdauer. Durch die Verwendung von UV-stabilisiertem Polypropylen ist das Gehäuse der Anlagen äußerst robust und trotzdem leicht. Die Geräte können mit einer einfach zu bedienenden Fernbedienung gesteuert werden und ermöglichen es den Nutzern, komfortabel auf alle Funktionen der Klimaanlage vom Essbereich, Sitz oder Bett aus zuzugreifen. Neben Kühlung und Heizung verfügen die Geräte über verschiedene zusätzliche Besonderheiten wie Entfeuchtungs-, Timer- und Schlaffunktionen.

Die Vorteile der Cool Top Trail 20G/24G

- Leistungsstarke Anlagen mit hoher Kühl- und Heizleistung
- Robust, leicht und geräuscharm
- Flaches und kompaktes Design
- Einfache Installation
- Optimal für geparkte Reisemobile und Wohnwagen bis zu einer Länge von 8 m



Cool Top Trail 20G/24G

Die Vorteile der Cool Top Trail 28V/36V

- Die Technologie mit drehzahlgeregelten Kompressoren sorgt für einen geringen Geräuschpegel dank der elektronischen Drehzahlregelung des Kompressors und der Reduzierung der Gebläsegeschwindigkeit.
- Leistungsstarke Anlage mit hoher Kühl- und Heizleistung bei geringem Energieverbrauch sowie sanftem Start ohne Anlaufspitze.
- Möglichkeit zur Reduzierung des Stromverbrauchs mit den neuen ECO1- und ECO2-Funktionen, wenn benötigt. Dies ermöglicht den Einsatz des Gerätes auch auf Campingplätzen, auf denen eine geringere Netzspannung verfügbar ist.
- Flaches und kompaktes Design
- Turbo-Modus zum schnellen Abkühlen und Aufheizen des Fahrzeugs
- Optimal für geparkte Reisemobile und Wohnwagen mit einer Länge von bis zu 10 m



Cool Top Trail 28V



Cool Top Trail 36V

Technische Daten	Cool Top Trail 20G	Cool Top Trail 24G	Cool Top Trail 28V	Cool Top Trail 36V
Kühlleistung	2.000 W	2.400 W	2.800 W	3.600 W
Heizleistung	2.000 W	2.400 W	2.600 W	3.300 W
Nennspannung	230~ V	230~ V	230~ V	230~ V
Frequenz	50 Hz	50 Hz	50 Hz	50 Hz
Nennstrom Kühlmodus	3,0 A	4,2 A	4,8 A	6,4 A
Nennstrom Heizmodus	2,6 A	3,8 A	4,8 A	6,2 A
Anlaufstrom	3,5 A	4,5 A	2,0 A (EC02) / 3,3 A (EC01)	2,4 A (EC02) / 4,2 A (EC01)
Betriebstemperaturbereich	-5 bis 50 °C	-5 bis 50 °C	-5 bis 50 °C	-5 bis 50 °C
Dachausschnitt	400 x 400 mm	400 x 400 mm	400 x 400 mm	400 x 400 mm
Abmessungen Außeneinheit	1.002 x 566 x 215 mm	1.002 x 566 x 215 mm	855 x 657 x 215 mm	1.122 x 850 x 223 mm
Abmessungen Luftverteiler	557 x 536 x 43 mm	557 x 536 x 43 mm	575 x 556 x 49 mm	575 x 556 x 49 mm
Gesamtgewicht	30,3 kg	31,3 kg	34,9 kg	41,9 kg
Geeignete Fahrzeuggröße	bis 8 m	bis 8 m	8 - 10 m	8 - 10 m
Nr.	**51336**	**51337**	**51302**	**51359**
Preis	**1.859,—**	**1.999,—**	**2.669,—**	**3.209,—**

Eberspächer BREEZONIC Performance - sehr leistungsstarke und extrem leise Klimaanlagen mit Wärmepumpenfunktion

- Kombiniertes hocheffizientes Kühlen und Heizen mit Wärmepumpe
- **Extrem leiser Betrieb** (Innen und Außen) und geringer Energieverbrauch durch einen **Kompressor mit variabler** Drehzahl
- Sehr niedriger Stromverbrauch durch **sanftes Anfahren**
- Extrem **kompakter Luftverteiler** mit dimmbarem Licht in Kalt- und Warmweiß einstellbar
- Bedienbar mittels kostenloser, intuitiver Breezonic App und Touchscreen-Display am Gerät
- Zusätzliche optionale Bedienung via Solar-Fernbedienung
- Nachtmodus für leisen Betrieb im Schlaf
- Eco-Modus für geringen Energieverbrauch
- Sehr schnelle Innenraumkühlung durch Turbo-Kühlfunktion



Solar-Fernbedienung (optionales Zubehör)





Kostenlose, moderne Breezonic App inklusive



Schlank und elegant: Die Luftverteilerbox mit Touchscreen und dimmbarem Licht in kaltweiß und warmweiß. Bitte separat mitbestellen.

Die sehr leistungsstarken Klimaanlagen Breezonic Performance (2,5 kW) und Breezonic Performance Plus (3,5 kW) sind hochmoderne Dachgeräte, die Ihren Innenraum in kürzester Zeit abkühlen. Sie besitzen eine Wärmepumpenfunktion und ihre **innovative Inverter-Technologie** sorgt für einen sehr **leisen, konstanten Betrieb** und einen geringen Energieverbrauch. Möglich macht dies ein drehzahlgeregelter Kompressor. Die Geräte wurden für maximale Effizienz entwickelt. Mit acht Betriebseinstellungen passen sie sich perfekt an Ihre individuellen Komfortbedürfnisse an.

Eberspächer BREEZONIC Slim HP - Kompakte Klimaanlagen mit Wärmepumpenfunktion

Die neuen, kompakten Breezonic Slim Klimaanlagen mit Wärmepumpenfunktion sind die derzeit kompaktesten und modernsten Dachklimaanlagen für Campervans, Wohnmobile und Caravans.
Die innovative Inverter-Technologie sorgt für einen leisen, gleichmäßigen Betrieb und geringen Energieverbrauch dank drehzahlgeregeltem Kompressor. Die Geräte wurden für maximale Effizienz entwickelt und bieten acht Betriebsmodi, die sich perfekt an die individuellen Komfortbedürfnisse des Nutzers anpassen.

- Sehr kompakte und leistungsstarke Klimaanlagen mit Wärmepumpenfunktion
- Extrem leiser Betrieb und niedriger Energieverbrauch durch drehzahlgeregelten Kompressor
- Sehr geringer Anlaufstrom durch sanften Hochlauf („Soft Ramp-Up“)
- Hohe Robustheit - widerstandsfähig gegen Hagel oder Äste
- Sehr flache Bauweise und geringe Abmessungen
- Nachtmodus für besonders leisen Betrieb während der Ruhezeiten
- Eco-Modus für energiesparenden Betrieb
- Turbo-Kühlfunktion für besonders schnelle Abkühlung des Innenraums
- Steuerung über Touchscreen-Bedienfeld (ADB), Fernbedienung, App (Bluetooth) oder zentrale HMI-Steuerung möglich
- Sehr flaches, modernes Design der Innenluftverteilungseinheit mit dimmbarer LED-Beleuchtung (wahlweise warmweiß oder kaltweiß)
- Verschiedene Betriebsarten: Heizen, Kühlen, Automatik, Timer, Turbo, Eco, Entfeuchtung, Lüften - mit drei einstellbaren Gebläsestufen
- Betriebstemperaturbereich: −7 °C bis +52 °C
- Erhältlich in Weiß oder Schwarz



Breezonic	Performance		Performance Plus		Breezonic Slim HP		Breezonic Slim Plus HP	
Stromspannung	230 V AC / 50 Hz				230 V AC / 50 Hz			
Kühlleistung	2.500 W		3.500 W		1.700 W		2.300 W	
Heizleistung	2.400 W		3.600 W		1.850 W		2.600 W	
Gewicht Dacheinheit/Luftverteiler	31,8 kg / 2,8 kg		33,9 kg / 2,8 kg		28,0 kg / 2,35 kg		29,0 kg / 2,35 kg	
Max. Stromaufnahme Kühlbetrieb	4,14 A		6,63 A		3,87 A		4,45 A	
Max. Stromaufnahme Heizbetrieb	4,13 A		5,84 A		3,20 A		4,38 A	
Kältemittel	R32				R32			
Abmessung der Dacheinheit (LxBxH)	1.051 x 698 x 250 mm				750 × 650 × 225 mm			
Abmessung der Inneneinheit (LxBxH)	503 x 482 x 45 mm				503 x 482 x 45 mm			
Luken-/Dachöffnung	360 x 360 mm / 400 x 400 mm				360 x 360 mm / 400 x 400 mm			
Dachdicke	25 - 100 mm				25 - 70 mm			
Kommunikationsschnittstelle	CI-Bus, RV-C, Bluetooth (App)				CI-Bus, RV-C, Bluetooth (App)			
Dacheinheit weiß/schwarz	**51474**	**-**	**51475**	**-**	**51486**	**51487**	**51488**	**51489**
Preis	**2.349,—**	**-**	**2.449,—**	**-**	**2.090,—**	**2.090,—**	**2.192,—**	**2.192,—**
Luftverteiler	**51476**				**51490**			
Preis	**289,—**				**284,—**			
Solar-Fernbedienung	**51477**				**51477**			
Preis	**49,95**				**49,95**			

CLIMA e-Van 3 5400H/7400H - die kleinsten Dachklimaanlagen am Markt



WiFi-kompatibel mit ICW-Schnittstelle (optional)



Automatische Dachklimaanlagen mit Wärmepumpe. Diese eigens für Camper Vans entwickelte Lösung eignet sich ideal für die Installation auf kleinen Dächern, ohne die Dachluke entfernen zu müssen. Leise, leicht und montagefreundlich kann diese Klimaanlage bereits über 36 x 36 cm kleine Aussparungen für die Dachluke befestigt werden. Für die Klimaanlage wird das Kältemittelgas R32 mit dem derzeit niedrigsten Treibhauspotenzial (GWP 675) für Kraftfahrzeugklimaanlagen verwendet. So kann die Umweltbelastung im Vergleich zu den bisher verwendeten Gasen um 70 % reduziert werden. Das Modell CLIMA e-Van 3 5400H ist auf einen niedrigen Verbrauch ausgelegt. Es kann über einen reinen Sinus-Wechselrichter von mindestens 1.500 W (in Betrieb) auch an eine Batterie angeschlossen werden, um im fahrenden Fahrzeug verwendet zu werden. Das Modell ist mit einem hellblauen Multifunktionsdisplay und LED-Leuchten ausgestattet und kann über die Fernbedienung leicht ein- und ausgeschaltet werden.

Technische Daten		CLIMA e-Van 3 5400H	CLIMA e-Van 3 7400H
Kühlleistung		5.800 BTU / 1.700 W	7.200 BTU / 2.100 W
Heizleistung		5.500 BTU / 1.600 W	6.800 BTU / 2.000 W
Nennspannung		230 V - 50 Hz	230 V - 50 Hz
Mittlere Stromaufnahme		2,9 A ❄ 2,8 A 🔥	4,1 A ❄ 4,0 A 🔥
Leistungsaufnahme		660 W ❄ 640 W 🔥	950 W ❄ 920 W 🔥
Anlaufstrom		15 A (100 ms)	19 A (150 ms)
Maximale Luftkühlung		300 m³/h	300 m³/h
Gewicht		30 kg	31 kg
Maße		71 x 61,9 x 23,2 cm	71 x 61,9 x 23,2 cm
Maße Luftverteiler		45 x 45 x 4,2 cm	45 x 45 x 4,2 cm
Empf. Fahrzeuglänge		4 - 6 m	5 - 7 m
Nr.	**weiß**	**51351**	**51353**
	schwarz	-	**51356**
Preis	**weiß**	**1.725,—**	**1.899,—**
	schwarz	-	**1.899,—**



Kompatibel mit Google Assistant alexa

Telair ICW-Schnittstelle für WLAN.
Nr. 51357 **98,95**



Klimaanlagenadapter für Kastenwagen.
Adapterrahmen für Fiat Ducato mit Trapezblechdach. **Nr. 51366** **41,95**

Automatische Dachklimaanlagen



WiFi-kompatibel mit ICW-Schnittstelle (optional)



- **MONOBLOCK-DACHKLIMAANLAGEN**
- **NIEDRIGER VERBRAUCH** und **LEISER BETRIEB** sowohl im Innen- als auch im Außenbereich
- **WÄRMEPUMPE** wirksam bei Außentemperaturen bis +4 °C (unter diesem Wert wird die Leistung drastisch vermindert)
- **INTERNE FILTER** - austausch- und waschbar
- **AUTOMATISCHE STEUERUNG** - Nach Aktivierung der AUTO-Funktion wählt die Klimaanlage automatisch die geeignetste Lüftungsgeschwindigkeit und die Kühl- oder Heizfunktion
- **FERNBEDIENUNG:** mit LED Taschenlampe, programmierbarem Timer und ON/OFF-Taste für Diffusor-Beleuchtung
- Geeignet für Dächer mit einer Stärke von 30 bis 70 mm

Technische Daten		SILENT 3 5900H	SILENT 3 8100H	DUALCLIMA 8400H	DUALCLIMA 12500H
Kühlleistung		5.900 BTU / 1.730 W	8.100 BTU / 2.370 W	8.500 BTU / 2.500 W	10.800 BTU / 3.170 W
Heizleistung		5.600 BTU / 1.640 W	8.000 BTU / 2.300 W	8.400 BTU / 2.460 W	10.500 BTU / 3.080 W
Nennspannung		230 V - 50 Hz	230 V - 50 Hz	230 V - 50 Hz	230 V - 50 Hz
Mittlere Stromaufnahme		2,9 A ❄ 2,8 A 🔥	4,8 A ❄ 4,3 A 🔥	4,3 A ❄ 4,1 A 🔥	6,1 A ❄ 5,9 A 🔥
Leistungsaufnahme		680 W ❄ 640 W 🔥	1.100 W ❄ 1.000 W 🔥	990 W ❄ 950 W 🔥	1.400 W ❄ 1.350 W 🔥
Anlaufstrom		15 A (150 ms)	18 A (150 ms)	18 A (150 ms)	29 A (150 ms)
Maximale Luftkühlung		400 m³/h	450 m³/h	480 m³/h	480 m³/h
Gewicht		34 kg	36 kg	36 kg	39 kg
Maße		98 x 65 x 23,9 cm	98 x 65 x 23,9 cm	98 x 65 x 23,9 cm	98 x 65 x 23,9 cm
Maße Luftverteiler		45 x 45 x 4,2 cm	45 x 45 x 4,2 cm	60 x 52 x 5,4 cm	60 x 52 x 5,4 cm
Fernbedienung		ja (mit Timer)	ja (mit Timer)	ja (mit Timer)	ja (mit Timer)
Empfohlene Fahrzeuglänge		5 - 6,5 m	6 - 7,5 m	6,5 - 8 m	8 - 10 m
Nr.	**weiß**	**51369**	**51106**	**51328**	**51105**
	schwarz	-	**51333**	**51334**	-
Preis	**weiß**	**2.025,—**	**2.109,—**	**2.209,—**	**2.488,—**
	schwarz	-	**1.949,—**	**2.299,—**	-

Klimaanlage ULTRA COMFORT 6000 - 8000

Telair AIR CONDITIONER





Weltneuheit ULTRA COMFORT - der Beginn einer neuen Ära

Die ideale Lösung für Camper Vans, Camper Vans mit Aufstelldach und teilintegrierte Wohnmobile.

Eine neue und innovative Konstruktion verlagert die Klimaanlagen für Wohnmobile vom Dach in den Motorraum, mit dem Diffusor unter dem Armaturenbrett. Dies ermöglicht, Platz auf dem Dach freizumachen, den Schwerpunkt zu senken und vor allem in Fahrzeugen mit Aufstelldach eine eigene Klimaanlage für den Innenraum zu installieren.

Die Klimaanlage ULTRA COMFORT besteht aus zwei Einheiten:
- Die Inneneinheit wird in das Armaturenbrett im Fahrzeuginneren eingesetzt
- Die Außeneinheit besteht aus zwei mit einem Schlauch verbundenen Teilen, die hinter der Stoßstange des Fahrzeugs installiert werden

Die Installation der ULTRA COMFORT ist sehr einfach, da alle Teile durch flexible Schläuche mit Schnellkupplungen verbunden sind und das Kältemittelgas bereits in die Klimaanlage eingefüllt ist. Derzeit ist sie mit den Motorräumen von Stellantis-Fahrzeugen (Fiat Ducato, Citroen Jumper, Renault Boxer und Opel Movano ab 2021) kompatibel, besonders wird die Klimaanlage für Freizeitfahrzeuge mit einer Gesamtlänge zwischen 5 und 7 Metern empfohlen.
Das Klimagerät hat eine Doppelfunktion und kann sowohl kühlen als auch heizen dank einer eingebauten Wärmepumpe.

Die Klimaanlage ULTRA COMFORT ist so konzipiert, dass sie sich über Wi-Fi (optional) mit dem bordeigenen Router verbindet. So kann die Klimaanlage auch direkt vom Strand aus gesteuert werden. Bei der Rückkehr ins Mobil ist eine kühle, angenehme Umgebung gegeben, ohne durch permanenten Einsatz unnötig Energie zu verschwenden.

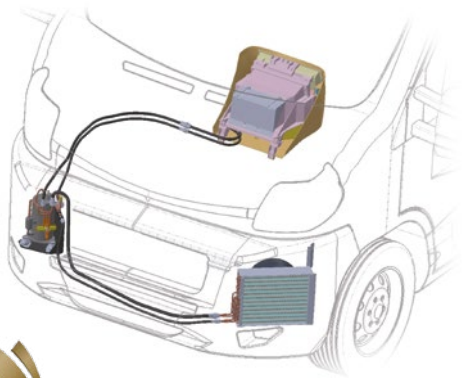

GERMAN INNOVATION AWARD '24 WINNER

WiFi-kompatibel mit ICW-Schnittstelle (optional)

Kompatibel mit Google Assistant alexa



Telair ICW-Schnittstelle für WLAN.
Nr. 51357 **98,95**

Technische Daten	ULTRA COMFORT 6000	ULTRA COMFORT 8000
Kühlleistung	6.000 Btu/h 1.760 W	7.500 Btu/h 2.220 W
Heizleistung	5.700 Btu/h 1.670 W	7.200 Btu/h 2.100 W
Stromversorgung	230 V, 50 Hz ~	230 V, 50 Hz ~
Mittlere Stromaufnahme	2,9 A	4,2 A
Leistungsaufnahme	680 W	1.100 W
Kältemitteltyp / max. Menge	R134a / 650 g	R134a / 650 g
Temperatur-Einstellbereich	16 - 31 °C	16 - 31 °C
Anzahl Lüfterstufen	3 + Auto	3 + Auto
Maximale Luftkühlung	360 m³/h	360 m³/h
Belüftung	vertikal und horizontal verstellbares Gitter	vertikal und horizontal verstellbares Gitter
Anzeigegerät	LCD, mit Anzeige der Kabinentemperatur	LCD, mit Anzeige der Kabinentemperatur
Bedienelemente	Fernbedienung, APP	Fernbedienung, APP
Gewicht	28 kg	34 kg
Empfohlene Fahrzeuglänge	5 - 6,5 m	6 - 7 m
Nr.	**51127**	**51202**
Preis	**2.949,—**	**3.355,—**



Einbausatz für Ultra Comfort bei Modellen mit IVECO-Motor. UltraComfort 6000 und 8000 sind mit DUCATO-Chassis ab 2021 kompatibel. Für X250-Chassis von 2014 bis 2021 mit IVECO-Motor muss dieser Einbausatz als Option erworben werden. **Nr. 51266** **299,—**

Dometic Adapterrahmen

Ob Mini-Heki, FanTastic Breathe 3100 Dachlüfter oder FreshJet FJZ Dachklimaanlage – die neuen Adapterrahmen von Dometic passen für alle drei Dachaufbauten. Die Dometic Produktdesigner haben fahrzeugspezifische Ausführungen für die drei aktuell beliebtesten Campervans entwickelt:
Fiat Ducato III, Ford Transit (ab Bj. 2014) und Mercedes Sprinter (ab Bj. 2016).
Einfach das passende Modell auswählen! Bei einer FJZ Dachklimaanlage brauchst Du zusätzlich noch das passende Verstärkungsprofil.



Adapterrahmen für Kastenwagen

- Einfacher Einbau in den vorhandenen Dachausschnitt (400 x 400 mm)
- Perfekter Abschluss – wie bei einer Originalausstattung
- Universell einsetzbar – passt für Mini-Heki, FanTastic Breathe 3100, FreshJet FJZ4 1500/1700/2000 und FreshJet FJZ7 2200/2600
- Erhältlich für Fiat Ducato III, Ford Transit und Mercedes Sprinter

Adapterrahmen Stellantis AM	**Nr. 51503**	**71,50**
Verstärkungsprofil Stellantis	**Nr. 51504**	**29,95**
Adapterrahmen Ford Transit AM	**Nr. 51505**	**71,50**
Verstärkungsprofil Ford Transit	**Nr. 51506**	**29,95**
Adapterrahmen Mercedes Sprinter AM	**Nr. 51507**	**71,50**
Verstärkungsprofil Mercedes Sprinter	**Nr. 51508**	**29,95**

Dometic FreshJet FJ-AF
Die meisten Dachklimaanlagen von Dometic sind konzipiert für Dachausschnitte von 400 x 400 mm. Was tun, wenn Ihr Dachausschnitt breiter ist, also z. B. ein Maß von 430 x 430 mm aufweist? Dann sorgt ein Adapterrahmen dafür, dass die Klimaanlage trotzdem passt und Sie sich über ein perfektes Montageergebnis freuen können. **Nr. 51144** **60,95**

Dometic FreshJet FJZ4 Serie

Dachklimaanlagen der nächsten Generation

Frisches Design, überlegene Kühlleistung, optimierter Luftstrom, erstaunlich leiser Betrieb – das sind die herausragenden Merkmale der neuen Reisemobil-Klimaanlagen-Generation von Dometic. Erhältlich in verschiedenen Ausstattungsvarianten – mit einfacher Drehknopf-Bedienung oder mit elektronischem Touch-Bedienpanel und CleanAir Technologie.



Manuelle Drehknopf-Bedienung
Einfach die Knöpfe drehen, um Temperatur und Luftstrom anzupassen (FreshJet FJZ4 1500)



Elektronisches Touch-Bedienpanel
Komfortable Einstellung von Temperatur und Luftstrom (FreshJet FJZ4 1700, 2200)



Optimierter Luftstrom
Flache Luftverteilerbox mit leistungsstarkem Luftstrom nach vorne und hinten



Modernes und frisches Design
Aerodynamisch geformte Dacheinheit

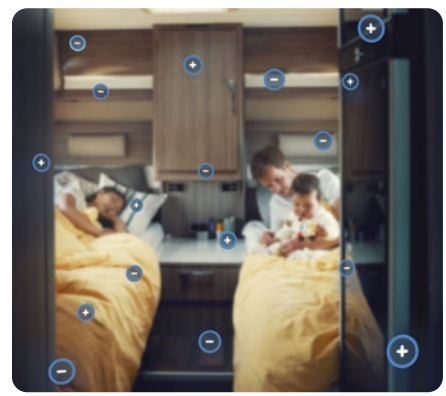

CleanAir Technologie
Effektive Reduzierung von Bakterien und unangenehmen Gerüchen (Modelle 1700, 2200)

Dometic FreshJet FJZ4 1500M / 1700 / 2200

DOMETIC

5 Jahre Garantie*



NEU!

BESTE MARKEN 2025
1. PLATZ
Dometic Klimaanlagen



Luftverteilerboxen separat erhältlich

Dachklimaanlage, 1.500, 1.700 oder 2.200 W, elektronische oder manuelle Steuerung

- Kühlt den Fahrzeuginnenraum schnell und entfeuchtet die Luft
- Angenehm leiser Betrieb für eine komfortable Ruhepause und einen erholsamen Schlaf
- Überragende Energieeffizienz – reduzierter Stromverbrauch
- Zuverlässiger Start der Klimaanlage auch auf Campingplätzen mit geringer Absicherung
- WLAN-Konnektivität für die Steuerung der Klimaanlage von überall aus (FJZ 1700/2200)
- Schnelle Erwärmung auf Knopfdruck (FJZ 1700/2200)
- Verbesserte Nachhaltigkeit durch recycelte Kunststoffe
- Dachgerät mit integrierter Gummidichtung – kein Einbaurahmen erforderlich

Dometic FreshJet FJZ4

Dachklimaanlagen	FreshJet FJZ4 1500M	FreshJet FJZ4 1700	FreshJet FJZ4 2200
Geeignete Fahrzeuggröße	max. 5,5 m	max. 6 m	max. 7 m
Kühlleistung	1.500 W	1.700 W	2.200 W
Heizleistung	-	800 W	1.000 W
Kompresssor	Feste Drehzahl	Feste Drehzahl	Feste Drehzahl
Betriebstemperatur	-2 °C bis +52 °C	-2 °C bis +52 °C	-2 °C bis +52 °C
Eingangsspannung	220 - 240 V AC / 50 Hz	220 - 240 V AC / 50 Hz	220 - 240 V AC / 50 Hz
Stromverbrauch Kühlbetrieb Heizbetrieb	 3,1 A -	 3,4 A 3,5 A	 4,6 A 4,6 A
Erforderliche Absicherung Kühlen & Heizbetrieb	 4 A	 4 A	 5 A
Kältemittel Kältemittelmenge CO_2-Äquivalent Treibhauspotenzial (GWP)	R410a 380 g 0.793 t 2088	R32 320 g 0.216 t 675	R32 360 g 0.243 t 675
Abmessungen (BxHxT) Außen Innen	 752 x 225 x 702 mm 579 x 59 x 518 mm	 752 x 225 x 702 mm 579 x 48 x 518 mm	 752 x 225 x 702 mm 579 x 48 x 518 mm
Dachausschnitt (BxT)	400 x 400 mm	400 x 400 mm	400 x 400 mm
Dachstärke	25 - 60 mm	25 - 60 mm	25 - 60 mm
Gewicht	25,2 kg	28,4 kg	29,8 kg
Fernbedienung	-	•	•
Nr.	**51491 (schwarz)** **51492 (weiß)**	**51493 (schwarz)** **51494 (weiß)**	**51495 (schwarz)** **51496 (weiß)**
Preis	**1.426,—**	**2.346,—**	**2.447,—**
Luftverteilerboxen			
Dometic FreshJet ADBD Luftverteilerbox, elektronisches Bedienpanel, LED-Beleuchtung	-	**51501**	**51501**
Dometic FreshJet ADBM Luftverteilerbox, manuelle Bedienung	**51502**	-	-
Preis	**216,—**	**236,—**	**236,—**

*nur auf Teile

Dometic FreshJet FJZ7

SMARTER. LEISER. COOLER.

Erlebe die Zukunft der Klimatisierung im Wohnmobil. Die Dachklimaanlagen-Serie Dometic FJZ wurde für höchste Ansprüche entwickelt – intelligenter, leiser, komfortabler und umweltfreundlicher als je zuvor. Hergestellt aus recyceltem Kunststoff und ausgerüstet mit unserem bislang leistungsstärksten Kompressor, bietet sie eine beeindruckende Leistung bei gleichzeitig geringem Energieverbrauch. Ausgestattet mit exklusiven Funktionen kühlt, heizt und reinigt sie die Luft in deinem Freizeitfahrzeug effizient und nahezu geräuschlos.





Leistung der Spitzenklasse
Kühlt Deinen Camper in Rekordzeit – und das bei beeindruckend niedrigem Energieverbrauch.



Flüsterleise – für erholsamen Schlaf
Der fortschrittliche Sleep Mode sorgt mit konstanter Kompressorfrequenz für einen besonders leisen Betrieb.



WLAN-Konnektivität
Steuere und Überwache Deine Klima ganz einfach von überall aus.



Intelligente Klimatisierung für jede Situation

Für schwach abgesicherte Campingplätze:

Der exklusive Adaptive Power Mode (zum Patent angemeldet) passt die Leistungsaufnahme Klimaanlage automatisch an die Stromversorgung vor Ort an. So bleibt der Betrieb auch bei geringer Absicherung zuverlässig – ganz ohne ausgelöste Sicherungen. Aktiviere die die Funktion einfach über die Dometic Power App und lege fest, welche Leistung nicht überschritten werden soll.

Für autarkes Campen:

Der integrierte SmartEco Mode nutzt die Batterieressourcen optimal. In Verbindung mit der TEMPRA-Batterie erkennt das System den Ladezustand und passt den Betrieb der Klimaanlage intelligent an – vom Stromsparmodus über Lüfterbetrieb bis zur vollständigen Abschaltung.
Ab 60 % Ladezustand wird die volle Leistung automatisch wiederhergestellt.

Dometic FreshJet FJZ7 2200 / 2600 / 3000 / 3500



Dachklimaanlagen mit Inverter-Kompressor

- Überlegene Kühlleistung – der Innenraum wird in Rekordzeit heruntergekühlt
- Leiser als andere Dachklimaanlagen auf dem Markt
- Hervorragende Energieeffizienz – **geringerer Stromverbrauch**
- **WLAN-Konnektivität** für die Steuerung der Klimaanlage von überall aus
- **Adaptive Power Mode** (zum Patent angemeldet) für zuverlässigen Betrieb auf Campingplätzen mit niedriger Stromversorgung – keine ausgelösten Sicherungen mehr
- Die **SmartECO-Klimasteuerung** verwaltet den Batterieverbrauch intelligent und passt die Leistung der Klimaanlage an den Ladezustand an
- Verbesserte Nachhaltigkeit durch recycelte Kunststoffe
- CleanAir Luftreinigungssystem reduziert effektiv Bakterien und Gerüche
- Dachgerät mit integrierter Gummidichtung – kein Einbaurahmen erforderlich

Dometic FreshJet FJZ7

Dachklimaanlagen	FreshJet FJZ7 2200	FreshJet FJZ7 2600	FreshJet FJZ7 3000	FreshJet FJZ7 3500
Geeignete Fahrzeuggröße	max. 7 m	max. 8 m	max. 9 m	über 9 m
Kühlleistung	2.200 W	2.600 W	3.000 W	3.500 W
Heizleistung	2.000 W	2.300 W	2.500 W	3.000 W
Kompresssor	Inverter	Inverter	Inverter	Inverter
Betriebstemperatur	-2 °C bis +52 °C	-2 °C bis +52 °C	-2 °C bis +52 °C	-2 °C bis +52 °C
Eingangsspannung	220 - 240 V AC / 50 Hz	220 - 240 V AC / 50 Hz	220 - 240 V AC / 50 Hz	220 - 240 V AC / 50 Hz
Stromverbrauch Kühlbetrieb Heizbetrieb	 5,7 A 3,0 A	 5,73 A 4,1 A	 6,4 A 5,9 A	 7,0 A 6,6 A
Erforderliche Absicherung Kühlen & Heizbetrieb	 6 A	 6 A	 7 A	 8 A
Kältemittel Kältemittelmenge CO_2-Äquivalent Treibhauspotenzial (GWP)	R32 380 g 0,793 t 2088	R32 380 g 0,793 t 2088	R32 480 g 0,324 t 675	R32 650 g 0,439 t 675
Abmessungen (BxHxT)	752 x 225 x 702 mm	752 x 225 x 702 mm	1090 x 240 x 700 mm	1090 x 285 x 700 mm
Dachausschnitt (BxT)	400 x 400 mm	400 x 400 mm	400 x 400 mm	400 x 400 mm
Dachstärke	25 - 60 mm	25 - 60 mm	25 - 60 mm	25 - 60 mm
Gewicht	28,2 kg	30,0 kg	35,8 kg	38,3 kg
Fernbedienung	•	•	•	•
Nr.	**51497 (schwarz)** **51498 (weiß)**	**51499 (schwarz)** **51500 (weiß)**	**51509 (schwarz)** **51510 (weiß)**	**51511 (schwarz)** **51512 (weiß)**
Preis	**2.711,—**	**2.913,—**	**3.019,—**	**3.299,—**
Luftverteilerboxen				
Dometic FreshJet ADBE Luftverteilerbox, elektronisches Bedienpanel, LED-Beleuchtung	**51501**	**51501**	**51501**	**51501**
Preis	**236,—**	**236,—**	**236,—**	**236,—**

*nur auf Teile

Dachklimasysteme Aventa

Aventa compact

1.700 Watt – Fahrzeuge bis 6 m



Aventa compact plus

2.200 Watt – Fahrzeuge bis 7 m



Die Aventa compact / compact plus ist so dimensioniert, dass sie auf jedes Fahrzeugdach passt. Zugleich ist sie die leichteste und leiseste Dachklimaanlage auf dem Markt. Eine exzellente Kühlleistung ist dabei selbstverständlich.

- **Praktisch:** Klimaanlage dank Einbaurahmen schnell und einfach installieren - in jedes Fahrzeug
- **Kompakt:** Der Luftverteiler small ermöglicht Ihnen mehr Gestaltungsfreiheit
- **Leicht:** Aventa compact und Aventa compact plus sind die leichtesten Dachklimaanlagen in ihrer Klasse



Technische Daten:

- Kühlleistung: 1.700 W
- Stromaufnahme (230 V): 2,8 A
- Maße Außeneinheit: 785 x 560 x 265 mm (LxBxH)
- Maße Dachausschnitt: 380 x 350 mm / 400 x 400 mm (LxB)
- Gewicht: ca. 27,5 kg
- für Fahrzeuglänge: bis 6 m

Lieferumfang: Außeneinheit, Fernbedienung inklusive Halterung, Kabel 3 m, Schablone für den Einbau, 2 Dachstärkenadapter 10 mm, Montageplatten, Gebrauchs- und Einbauanleitung

Aventa compact Außeneinheit weiß	**Nr. 51407**	**2.150,—**
Aventa compact Außeneinheit schwarz	**Nr. 51221**	**2.150,—**

Technische Daten:

- Kühlleistung: 2.200 W
- Stromaufnahme (230 V): 4,4 A
- Maße Außeneinheit: 785 x 560 x 265 mm (LxBxH)
- Maße Dachausschnitt: 380 x 350 mm / 400 x 400 mm (LxB)
- Gewicht: ca. 29,5 kg
- für Fahrzeuglänge: bis 7 m

Lieferumfang: Außeneinheit, Fernbedienung inklusive Halterung, Kabel 3 m, Schablone für den Einbau, 2 Dachstärkenadapter 10 mm, Montageplatten, Gebrauchs- und Einbauanleitung

Aventa compact plus Außeneinheit weiß	**Nr. 51403**	**2.350,—**
Aventa compact plus Außeneinheit schwarz	**Nr. 51222**	**2.350,—**



Luftverteiler small. Besonders klein und kompakt. Über den Luftverteiler small strömt die kühle Luft in den gesamten Innenraum. Die vier Auslässe können bei beiden Varianten individuell eingestellt werden und dosieren den Luftstrom gleichmäßig und zugluftfrei im Fahrzeug. Bitte bestellen Sie zusätzlich zur Aventa Außeneinheit immer einen Luftverteiler.

Technische Daten:

- Maße Luftverteiler small: 556 x 496 x 46 mm (LxBxH)

Luftverteiler small, creme/braun	**Nr. 51408**	**229,—**
Luftverteiler small, tele-/basaltgrau	**Nr. 51409**	**229,—**

Montagezubehör Aventa Außeneinheiten



Dichtrahmen Aventa **Nr. 51345** **54,95**

Zur optimalen Abdichtung bei nachträglichem Einbau im Reisemobil (Ausschnitt 400 x 400 mm).



Ausgleichsrahmenset **Nr. 51404** **45,95**

Zur Ergänzung des Dichtrahmens (51345) für den Einbau im Kastenwagen.



Dachstärkenadapter 10 mm **Nr. 51343** **26,95**

Zur Anpassung an Dachstärken über 50 mm bis maximal 110 mm (1 Stück, je nach Dachstärke entsprechende Anzahl bestellen).



Adapterrahmenset PSA **Nr. 51349** **78,95**

nur für Aventa compact / compact plus verwendbar zur Abdichtung für Kastenwagen mit PSA Dach (Ausschnitt 400 x 400 mm)

Montagezubehör Luftverteiler

Ausgleichsband für Luftverteiler Aventa und Luftverteiler small selbstklebend, zum Ausgleich von Dachunebenheiten 2,36 m lang, Ausgleichshöhe bis zu 5 mm



Ausgleichsband, grau **Nr. 51406** **35,95**



Ausgleichsband, creme **Nr. 51405** **35,95**

Zubehör Luftverteiler Aventa

Luftfiltersatz Aventa **Nr. 51344** **24,95**

(2 Stück) für Ersatz



Adapter 12 V **Nr. 51346** **23,95**

Zur Einbindung der Ambientebeleuchtung in das 12 V-Bordnetz.

Dachklimasysteme Aventa

Aventa comfort

2.400 Watt – Fahrzeuge ab 7 m





Die Aventa comfort kann mehr als nur kraftvoll kühlen: In der Übergangszeit lässt sich das Dachklimasystem dank integrierter Wärmepumpe auch als Heizung nutzen. Die Klimaanlage ist besonders energiesparend.

- **Leistungsstark:** Kühlt das Fahrzeug in kürzester Zeit auf eine angenehme Temperatur.
- **Leise:** Klimatisiert besonders geräuscharm - vor allem in der Sleep-Funktion.
- **Komfortabel:** Fernbedienung, programmierbarer Timer, dimmbare LED-Beleuchtung, bedienbar mit Truma iNet X Panel, Truma iNet X App und Truma CP plus.



Technische Daten:
- Kühlleistung: 2.400 W
- Heizleistung: 1.700 W
- Stromaufnahme Kühlbetrieb (230 V): 4,2 A
- Stromaufnahme Heizbetrieb (230 V): 3,7 A
- Maße Außeneinheit: 1008 x 660 x 248 mm (LxBxH)
- Maße Dachausschnitt: 380 x 350 mm / 400 x 400 mm (LxB)
- Gewicht: 33 kg
- für Fahrzeuglänge: ab 7 m

Lieferumfang: Außeneinheit, Fernbedienung inklusive Halterung, Kabel 3 m, Schablone für den Einbau, 2 Dachstärkenadapter 10 mm, Montageplatten, Gebrauchs- und Einbauanleitung



Luftverteiler Aventa. Über den Luftverteiler Aventa strömt die kühle Luft in den gesamten Innenraum. Die vier Auslässe können bei beiden Varianten individuell eingestellt werden und dosieren den Luftstrom gleichmäßig und zugluftfrei im Fahrzeug. Bitte bestellen Sie zusätzlich zur Aventa Außeneinheit immer einen Luftverteiler.

Technische Daten:
- Maße Luftverteiler Aventa: 670 x 523 x 46 mm (LxBxH)

Aventa comfort Außeneinheit weiß	**Nr. 51340**	**2.519,—**
Aventa comfort Außeneinheit schwarz	**Nr. 51228**	**2.519,—**

Luftverteiler Aventa, creme/braun	**Nr. 51401**	**279,—**
Luftverteiler Aventa, tele-/basaltgrau	**Nr. 51402**	**279,—**





	Aventa compact	Aventa compact plus	Aventa comfort
Kühlleistung	1.700 W	2.200 W	2.400 W
Stromaufnahme Kühlbetrieb (230 V)	2,8 A	4,4 A	4,2 A
Heizleistung (Wärmepumpe)	–	–	1700 W*
Stromaufnahme Heizbetrieb (230 V)	–	–	3,7 A
für Fahrzeuglänge	bis 6 m	bis 7 m	ab 7 m
Betriebsspannung	230 V – 240 V, 50 Hz	230 V – 240 V, 50 Hz	230 V – 240 V, 50 Hz
Gewicht (zzgl. Montagematerial)	27,5 kg	29,5 kg	33 kg
Anlaufstrom	20 A (150 ms)	28 A (150 ms)	28 A (150 ms)
Luftverteiler small passt zu	✓	✓	✓
Luftverteiler Aventa passt zu	✓	✓	✓
Truma Vertragshändler	✓	✓	✓
5 Jahre Teilegarantie	✓	✓	✓
Farbvarianten der Außeneinheit	●	●	●
Aventa weiß	**51407**	**51403**	**51340**
Preis	**2.150,—**	**2.350,—**	**2.519,—**
Aventa schwarz	**51221**	**51222**	**51228**
Preis	**2.150,—**	**2.350,—**	**2.519,—**

* Heizbetrieb ist über einer Außentemperatur von ca. 4 °C möglich.

Dachklimasysteme Aventa

Aventa Dachklimaanlagen
2. Generation

Vertragshändler

MADE IN GERMANY

Die 2. Generation der Aventa Dachklimaanlagen sorgt für eine äußerst angenehme Temperatur und ist im Betrieb besonders geräuscharm. Hervorzuheben ist das geringe Gesamtgewicht der Anlagen, welches durch den Einbau modernster Technologien ermöglicht wird. Der stufenlos regelbare Kompressor sorgt für herausragende Kühlleistung und im Zusammenspiel mit dem überarbeiteten Night Mode für ruhige Nächte.

- Flexibel: nach Ihren Wünschen bedienbar.
- Geräuscharm: besonders leise dank neuem Kompressor und Innengebläse.
- Clever: neue Luftverteiler in mehreren Varianten.
- Leichtgewicht: durch neue Bauweise die leichteste Klimaanlage ihrer Art.
- Eyecatcher: zeitloses Design außen wie innen.
- Multifunktional: heizt durch integrierte Wärmepumpe (bei allen drei Modellen)



iNet X

Automatic

5 Jahre Teilegarantie
auf Truma Klimaanlagen von Ihrem Truma Vertragshändler / Partner







Aventa comfort 2. Generation
inklusive Truma iNet X Interface AC

Technische Daten:
- Kühlleistung: 2.500 W
- Heizleistung: 2.000 W
- Stromaufnahme Kühlbetrieb (230 V): 4,9 A
- Stromaufnahme Heizbetrieb (230 V): 4,2 A
- Maße Außeneinheit: 1.008 x 665 x 243 mm (LxBxH)
- Maße Dachausschnitt: 380 x 350 mm / 400 x 400 mm (LxB)
- Gewicht: 28,7 kg (inkl. Luftverteiler)

Lieferumfang:
Außeneinheit, Einbauschablone, Einbau- und Gebrauchsanleitung

Aventa comfort 2.G Außeneinheit + Interface, weiß	**Nr. 51450**	**2.879,—**
Aventa comfort 2.G Außeneinheit + Interface, schwarz	**Nr. 51451**	**2.879,—**

Aventa compact plus 2. Generation
inklusive Truma iNet X Interface AC

Technische Daten:
- Kühlleistung: 2.200 W
- Heizleistung: 1.500 W
- Stromaufnahme Kühlbetrieb (230 V): 5 A
- Stromaufnahme Heizbetrieb (230 V): 2,1 A
- Maße Außeneinheit: 786 x 577 x 245 mm (LxBxH)
- Maße Dachausschnitt: 380 x 350 mm / 400 x 400 mm (LxB)
- Gewicht: 24,2 kg (inkl. Luftverteiler)

Lieferumfang:
Außeneinheit, Einbauschablone, Einbau- und Gebrauchsanleitung

Aventa comp. pl. 2.G Außeneinheit + Interface, weiß	**Nr. 51452**	**2.599,—**
Aventa comp. pl. 2.G Außeneinheit + Interface, schwarz	**Nr. 51453**	**2.599,—**

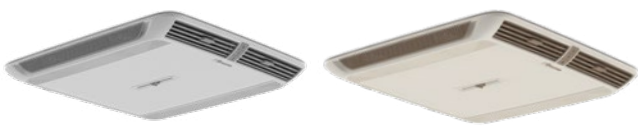

Luftverteiler Aventa Premium, stone / cappuccino
beinhaltet volle Verstellbarkeit sowie integrierte Ambientebeleuchtung

Luftverteiler Aventa, stone / cappuccino

Technische Daten:
- Maße: 550 x 497 x 45 mm (LxBxH)
- Gewicht: 2,7 kg

Lieferumfang:
Luftverteiler, Montagerahmen, Fernbedienung inkl. Wandhalterung, Montagematerial (Schrauben, Klemmen)

Luftverteiler Aventa Premium, cappuccino	**Nr. 51456**	**299,—**
Luftverteiler Aventa Premium, stone	**Nr. 51457**	**299,—**
Luftverteiler Aventa, cappuccino	**Nr. 51458**	**249,—**
Luftverteiler Aventa, stone	**Nr. 51459**	**249,—**



Aventa compact 2. Generation, weiß
inklusive Truma iNet X Interface AC

Technische Daten:
- Kühlleistung: 1.700 W
- Heizleistung: 1.200 W
- Stromaufnahme Kühlbetrieb (230 V): 3,3 A
- Stromaufnahme Heizbetrieb (230 V): 1,55 A
- Maße Außeneinheit: 786 x 577 x 245 mm (LxBxH)
- Maße Dachausschnitt: 380 x 350 mm / 400 x 400 mm (LxB)
- Gewicht: 23,2 kg (inkl. Luftverteiler)

Lieferumfang:
Außeneinheit, Einbauschablone, Einbau- und Gebrauchsanleitung

Aventa compact 2.G Außeneinheit + Interface, weiß	**Nr. 51454**	**2.399,—**
Aventa compact 2.G Außeneinheit + Interface, schwarz	**Nr. 51455**	**2.399,—**

Dachklimasysteme Aventa

Aventa Dachklimaanlagen 2. Generation	 **Aventa comfort**	 **Aventa compact plus**	 **Aventa compact**
Kühlleistung	2.500 W	2.200 W	1.700 W
Stromaufnahme Kühlbetrieb (230 V)	4,9 A	5 A	3,3 A
Heizleistung (Wärmepumpe)	2.000 W	1.500 W	1.200 W
Stromaufnahme Heizbetrieb[1] (230 V)	4,2 A	2,1 A	1,55 A
Betriebsspannung		230 V - 240 V, 50 Hz	
für Fahrzeuglänge	ab 7 m	bis 7 m	bis 6 m
Gewicht inkl. Luftverteiler	28,7 kg	24,2 kg	23,2 kg
Luftverteiler Aventa 2G.	✓	✓	✓
Luftverteiler Aventa Premium 2G.	✓	✓	✓
Truma Vertragshändler	✓	✓	✓
5 Jahre Teilegarantie	✓	✓	✓
Farbvarianten der Außeneinheit	●	●	●
Aventa weiß	**51450**	**51452**	**51454**
Preis	**2.879,—**	**2.599,—**	**2.399,—**
Aventa schwarz	**51451**	**51453**	**51455**
Preis	**2.879,—**	**2.599,—**	**2.399,—**

[1] Wenn die Außentemperatur mehr als ca. 4 °C beträgt, ist Heizbetrieb möglich.

Einbaumaße
Außeneinheit und Luftverteiler

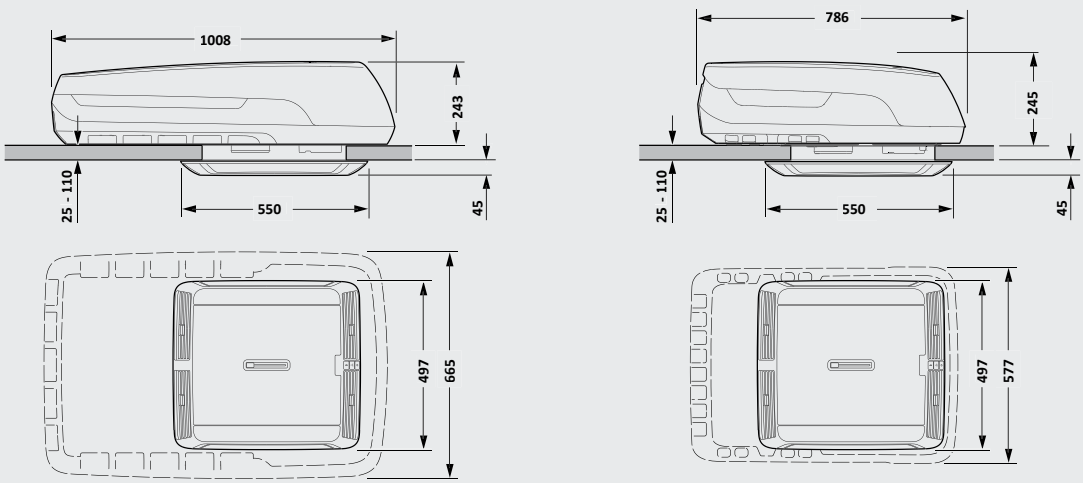

Montagezubehör



Adapterrahmen comfort 2.G PSA/PMA
Dicke: 20,5 mm **Nr. 51463** **98,95**
Adapterrahmen comfort 2.G Ford Transit
Dicke: 16 mm **Nr. 51464** **98,95**
Adapterrahmen comfort 2.G MB Sprinter
Dicke: 20,7 mm **Nr. 51465** **98,95**



Adapterrahmen comp. (pl.) 2.G PSA/PMA
Dicke: 20,5 mm **Nr. 51460** **98,95**
Adapterrahmen comp. (pl.) 2.G Ford Transit
Dicke: 16 mm **Nr. 51461** **98,95**
Adapterrahmen comp. (pl.) 2.G MB Sprinter
Dicke: 20,7 mm **Nr. 51462** **98,95**







Schrauben 120 mm. Werden ab einer Dachstärke von 55 mm benötigt.
Nr. 51485 **12,50**

Dachstärkenadapter 20 mm
Nr. 51484 **29,95**

Dichtrahmen Aventa. Nur in Sonderfällen notwendig, falls andere Adapterrahmen nicht kompatibel sind (Ausschnitt 400 x 400 mm).
Nr. 51345 **54,95**

Adapter/Dichtrahmen. Wird für den Einbau auf einem Dichtrahmen Aventa (Nr. 51345) benötigt. Dicke: 24,5 mm.
comp. (pl.) 2.G **Nr. 51483** **80,95**
comfort 2.G **Nr. 51469** **80,95**

Klimasysteme Saphir

Das Saphir Stauraum-Klimasystem

Die Saphir Klimasysteme wurden speziell für den Einbau in Stauräumen entwickelt. Die kompakten und leichten Geräte werden im Inneren des Fahrzeugs montiert. Die Einbaulage am Boden sorgt für einen tieferen Schwerpunkt des Fahrzeugs. Durch die individuelle und flexible Luftverteilung haben Sie immer prima Klima und genießen auch bei größter Hitze jeden Urlaubstag entspannt.

Vertragshändler

Saphir compact



Unser Preis
1.749,—

Je weniger Gewicht, desto besser. Mit nur 20 kg ist die Saphir compact einzigartig leicht. Durch die geringe Stromaufnahme ist sie auf fast allen europäischen Campingplätzen einsetzbar. Und durch die besonders leise Sleep-Funktion erleben Sie Kühlkomfort neu.

- Geeignet für den Einbau im Stauraum für Fahrzeuge bis ca. 5,5 m Länge
- Bedienbar wahlweise über das Panel oder App (optional erhältlich)
- Betriebsspannung 230 V ~, 50 Hz
- Kühlleistung 1.800 W
- Stromaufnahme 230 V:2,8 A / 12 V: 55 A
- Gewicht 20 kg
- Abmessungen (LxBxH) 560 x 400 x 290 mm

Lieferumfang:
Fernbedienung inklusive Halterung, inklusive Batterie Micro 1,5 V, IR-Empfänger mit Abdeckrahmen, Befestigungswinkel mit Schrauben, Spannband 1,5 m, Kondensatablauf, 2 Bodenansauggitter und Einbauschablone, Partikelfilter, Flusenfilter

Nr. 51285 **1.749,—**

Saphir comfort RC



Unser Preis
1.999,—

Kühlen und Heizen in einem Gerät. Bietet durch ihren reversiblen Kältekreis auch eine integrierte Wärmepumpenfunktion. Somit kann man mit ihr in der Übergangszeit heizen.

- Geeignet für den Einbau im Stauraum für Fahrzeuge bis ca. 6,5 m Länge
- Bedienbar wahlweise über das Panel oder App (optional erhältlich)
- Betriebsspannung 230 V ~, 50 Hz
- Kühlleistung 2.400 W / Heizleistung 1.700 W
- Heiz-/Kühl-Automatik
- Stromaufnahme 4,2 A / 3,7 A
- Gewicht 23,5 kg
- Abmessungen (LxBxH) 628 x 400 x 290 mm mm

Lieferumfang:
Fernbedienung inklusive Halterung, IR-Empfänger mit Abdeckrahmen, Befestigungswinkel mit Schrauben, Spannband 1,5 m, 2 Bodenansauggitter, Gebrauchs- und Einbauanleitung, Partikelfilter, Flusenfilter und Einbauschablone

Nr. 51325 **1.999,—**



Die Klimasysteme Saphir compact bedienen Sie mit dem Truma CP plus.
Saphir comfort RC können mit dem Truma iNet X Panel und der iNet X App und auch mit Truma CP plus gesteuert werden.

über Truma iNet X Panel (ab Seriennr: (KA24RC-)29033001) und Truma CP plus

mehr unter: https://www.truma.de/kompatibilitaetslilste-inet-x-panel





	Saphir compact	Saphir comfort RC
Kühlleistung	1.800 W	2.400 W
Stromaufnahme Kühlbetrieb (230 V)	2,8 A (35 °C)	4,2 A (35 °C)
Heizleistung (Wärmepumpe)	–	1.700 W*
Stromaufnahme Heizbetrieb (230 V)	–	3,7 A
Betriebsspannung	230 V – 240 V, 50 Hz	230 V – 240 V, 50 Hz
Gewicht (zzgl. Montagematerial)	20 kg	23,5 kg
Anlaufstrom	15 A (150 ms)	20 A (150 ms)
Nr.	**51285**	**51325**
Preis	**1.749,—**	**1.999,—**

* Heizbetrieb ist über einer Außentemperatur von ca. 4 °C möglich.

Klimasysteme Saphir

Wählen Sie Ihren Klimakomfort!

Mit der individuellen Luftverteilung schaffen Sie in Ihrem Fahrzeug Ihr persönliches Lieblingsklima. Ganz einfach und zielgerichtet leiten Sie die kühle Luft dahin, wo Sie sich angenehme Frische wünschen - je nach Bedarf!

Saphir EasySet
Für einen noch schnelleren Einbau
Für den Eco-Einbau gibt es das **Saphir EasySet.**
Es enthält das komplette Zubehör für die Kaltluftverteilung, das Sie benötigen.
Bestehend aus:
3 m Kaltluftrohr KR ø 65 mm
3 Endstück-Muttern EM beige
3 Endstücke EN-O beige
3 Lamelleneinsätze LA beige
Nr. 51291 **74,95**

Saphir EasySet.
Wie zuvor, jedoch Lüftungsteile grau
Nr. 51288 **74,95**



Eco-Lösung
Kühlen für ein angenehmes Raumklima.
Damit Sie auch im Sommer erholsam schlafen, ist diese Lösung ideal zum Vorkühlen des Fahrzeugs geeignet. Unsere Klimasysteme verteilen die kühle Luft gut im Raum.

Komfort-Lösung
Wohltuende Kühle – überall.
Die Luft wird nach oben geleitet. Von dort sinkt sie ganz von selbst ab und kühlt komfortabel ohne Zugluft. Zudem wird die Luft in drei Richtungen verteilt. Den Frische-Effekt spüren Sie überall. Ein großes Plus an Klima-Komfort.

Luxus-Lösung
Maximaler Wohn- und Schlaf-Komfort.
Mit dieser Lösung können Sie getrennte Wohn- und Schlafbereiche individuell mit kühler Luft versorgen. Durch verstellbare Ausströmer dosieren Sie gezielt, wie viel gekühlte und gereinigte Luft wohin strömt.

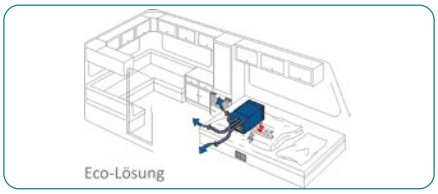

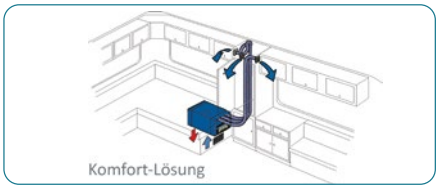

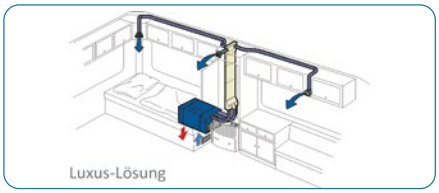

Zubehör für Klimasysteme



Schalldämpfer Kaltluftrohr
Zur Montage im Kaltluftstrang zur zusätzlichen Geräuschreduzierung innerhalb des Wohnraumes.
Nr. 51259 **69,95**



Schwenkdüse SCW
Als unverschließbarer Luftauslass zum Anschluss an das Kaltluftrohr KR 65.
beige **Nr. 51243** **25,95**
schwarz **Nr. 51244** **25,95**



Anschlussstück ANH
Erforderlich für den Anschluss des Kaltluftrohres KR 65 am Rechtecklüfter RL. **Nr. 51254** **6,95**

Rechtecklüfter RL **Nr. 51257** **33,95**



Kaltluftrohr KR 65
ø 65 mm (per Meter). **Nr. 51255** **19,95**

Schelle ÜS
ø 65 mm, achatgrau, 3er Pack.
Nr. 54326 **9,50**



Verlängerungskabel
3 m für IR-Empfänger Saphir comfort.
Nr. 51293 **29,95**



Verlängerungskabel
3 m für IR-Empfänger Saphir compact, Saphir comfort RC und Saphir vario.
Nr. 51294 **61,95**



Umluftansauggitter rund
Luftströmungs-Querschnitt 135 cm², 3 Stck. werden benötigt. **Nr. 51189** **19,95**



Umluftansauggitter rechteckig
Luftströmungs-Querschnitt 315 cm².
Nr. 51242 **31,95**



Flexible Raumluftansaugung
komplett. Schlauchlänge 2 m.
Nr. 51309 **249,—**

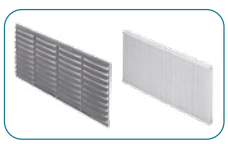

Flusenfilter (Abb. links) **Nr. 51311** **28,95**

Partikelfilter (Abb. rechts) **Nr. 51313** **24,95**



Endstück-Mutter EM **Nr. 54211** **5,70**

Endstück EN **Nr. 54207** **6,95**

Endstück EN-O **Nr. 54212** **5,70**

Lamelleneinsatz LA **Nr. 54216** **4,70**

Lüfter-T LT **Nr. 54218** **5,50**

Y-Stück **Nr. 53772** **9,50**

T-Stück TS **Nr. 54232** **4,95**

Bogen BG **Nr. 53762** **15,95**

Das **Truma iNet X System** ermöglicht die zentrale Steuerung mehrerer Geräte und bietet gleichzeitig nützliche Services. Kurzum: es steht für maximalen Komfort. Das System umfasst das **Truma iNet X Panel**, die dazugehörige **Truma iNet X App** und das **Truma iNet X Connect.**
Mit dem Truma iNet X Connect ist eine Fernsteuerung möglich, sodass Sie bereits vom Strand oder der Skipiste aus alles für Ihre Rückkehr vorbereiten können. Dank der Updatefähigkeit des gesamten Systems bleibt es stets auf dem neuesten Stand und entwickelt sich kontinuierlich weiter.
Das Truma iNet X Panel kann nachgerüstet werden.





Truma iNet X Panel
- Intuitiv: Bedienung via Touchscreen und kostenfreier App
- Praktisch: nützliche Services, wie z.B. Timer
- Updatefähig: Aktualisierungen bequem via App durchführbar
- Mobil: Steuerung von unterwegs möglich *

Mit dem Truma iNet X Panel steuern Sie die wichtigsten Komfortprodukte in Ihrem Fahrzeug und profitieren von praktischen Services. Die Bedienung erfolgt über einen 4,3" Touchscreen. Mit nur wenigen Klicks ist alles eingestellt.
Dank integriertem Bluetooth lässt sich das Truma iNet X Panel auch bequem über die kostenlose Truma iNet X App steuern.

Wichtig: Die Truma iNet X App ist notwendig, um Updates auf das Truma iNet X Panel zu spielen und einzelne Einstellungen vorzunehmen (z. B. Einstellung der Timer, Einrichtung Truma LevelControl).

Truma iNet X Panel **Nr. 54200** **349,—**



Truma iNet X Connect
Das Remote-Modul Truma iNet X Connect ermöglicht die Nutzung der Truma iNet X App von unterwegs. Sie können Ihre an das Truma iNet X System angeschlossenen Geräte jetzt bequem aus der Ferne steuern und Statusanzeigen einsehen, ohne in der Nähe Ihres Fahrzeugs sein zu müssen.

Das Remote-Modul wird über ein Kabel mit dem Truma iNet X Panel oder der Aventa 2.Gen (mit Interface) verbunden. Sobald die Truma iNet X App mit dem Panel verbunden ist, wird Truma iNet X Connect automatisch erkannt und wechselt zu einem Willkommensbildschirm in der Truma iNet X App. In wenigen Schritten ist der Service aktiviert und es kann los gehen.

Truma iNet X Connect **Nr. 54926** **399,—**

NEU!



Truma iNet X Connectivity Set
Das Set besteht aus dem iNet X Panel, dem Abdeckrahmen iNet X Panel & dem iNet X Connect zum Nachrüsten.

Nr. 54927 **599,—**

Technische Daten	
Touchscreen-Display	TFT-LCD 4,3" (resistiv)
Spannungsversorgung	typ. 12 V (8 V - 16 V)
Schnittstellen	TIN-Bus, CI-Bus, CAN-Bus, Bluetooth
Leistungsaufnahme	typ. 1,5 W (0,13 mAh)
Batterie	Knopfbatterie Lithium 3 V CR 2032
Abmessungen (LxBxH)	96,7 x 120,1 x 31 mm
Gewicht	ca. 150 g

Technische Daten	
SIM Kartentyp	integrierte eSim
Betriebstemperaturbereich	–30 °C bis +60 °C
Schnittstellen	Molex 4-PIN (CAN & Strom) GSM, Bluetooth (via Truma iNet X Panel)
Stromversorgung	typ. 12 V
durchschnittl. Stromverbrauch	40 mA (12 V)
Abmessungen (LxBxH)	150 x 150 x 38 mm
Gewicht	ca. 250 g

*Mehr Infos über den aktuellen Funktionsumfang, Kompatibilität und weitere technische Details oder testen Sie direkt die iNet X App im Browser!
truma.com/inet-x-panel

Truma iNet X App
Mit der kostenfreien App ist die Steuerung zusätzlich über das eigene Smartphone möglich – die Menüführung ist analog zu dem Bediensystem.

Laden im App Store
JETZT BEI Google Play

Vernetzungsmodule



Bedienteil CP plus

Mit dem digitalen Bedienteil Truma CP plus stellen Sie einfach und bequem die Temperatur in Ihrem Fahrzeug ein. Funktionen wie Gebläseeinstellung oder Nachtabsenkung wählen Sie im Nu aus. Die Klimaautomatik sorgt bei jeder Wetterlage für ein konstantes Innenraumklima.

Technische Daten
- Spannungsversorgung: 8 V - 16,5 V
- Stromaufnahme: max. 65 mA (100 % Hintergrundbeleuchtung) 6,5 - 10 mA
- Ruhestromaufnahme (Stand-by): 3 mA (Aus)
- Maße (LxBxH): 92 × 103 × 40 mm
- Gewicht: ca. 100 g

Nr. 54900 319,—

Zubehör:



TIN-Verteiler
für den Anschluss von zwei Geräten.
Nr. 54910 14,50



Kabel TIN-Bus
Verlängerungskabel für Heizgeräte.

3 m	**Nr. 54912**	**11,95**
6 m	**Nr. 54913**	**15,95**
9 m	**Nr. 54914**	**17,95**



Aufputzrahmen für CP plus Nr. 54911 17,50

Truma S 2200



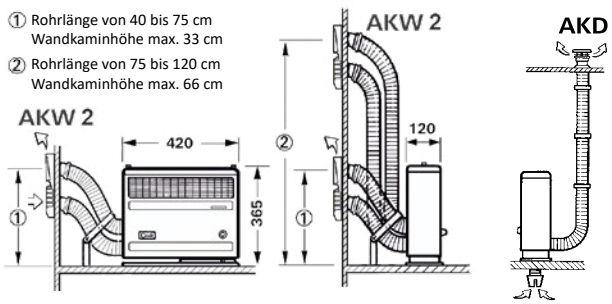

Truma S 2200. Für den Einsatz im Caravan und Mobilheim. Nicht zum Einbau in Reisemobile zugelassen! Abgasführung je nach Wunsch über Dach oder Seitenwand möglich.
Technische Daten: Nennwärmeleistung 1850 W. Gasverbrauch 50 - 170 g/h. Abmessungen (HxBxT) 36,5 x 42 x 12 cm. Gewicht 6,7 kg.

Truma S 2200, 30 mbar, mit Zündautomat, titangrey Bedienknopf **rechts** und Abgasrohranschluss **links**
Nr. 53142 639,—

Truma S 2200, 30 mbar, mit Zündautomat, titangrey Bedienknopf **links** und Abgasrohranschluss **rechts**
Nr. 53143 639,—

Einbau Truma S 2200



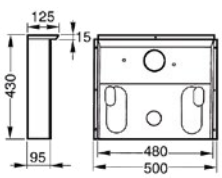

Einbaukasten. Für den integrierten Einbau einer Heizung im Kleiderschrank, auch für Trumavent-Gebläse. **Nr. 53146 209,—**
Rückwand für S 2200. Erforderlich, wenn die Heizung freistehend eingebaut wird.
Abgasanschluss links **Nr. 53147 149,—**
Abgasanschluss rechts **Nr. 53148 149,—**
Ansaugdüse DM für Multivent-Anschluss an Heizungsrückwand oder Einbaukasten (passend für Rohr ÜR, ø 65 mm). **Nr. 54155 14,95**

Multivent Gebläse TBM



Multivent Gebläse TBM. Zur Warmluftverteilung an der Heizung Trumatic S 2200 und zur Steigerung der Luftleistung in bestehenden Warmluftanlagen, sowie als Dunstabzug in Küche und Toilette in Verbindung mit der Ansaugdüse DM. Anschluss an das 12 V-Bordnetz.
Technische Daten: Stromaufnahme 0,23/0,5 A. Luftfördermenge 29/60 m³/h.
Abmessungen (LxBxH) 15 x 13 x 12,4 cm.
Nr. 54150 174,—

Abgasführung Truma S 2200

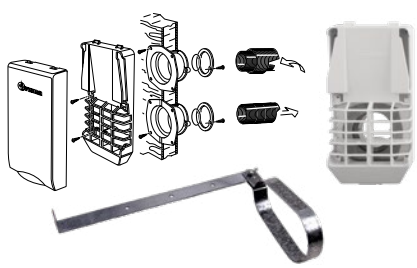



Wandkaminset S 2200 für Rohrlängen bis 50 cm kpl. mit 1 m Abgasrohr AE3, 0,5 m Rohr ÜR und Kaminkappe. **Nr. 53881 139,—**
Wandkamin AKW 2 reinweiß (ohne Kappe und ohne Rohre). **Nr. 53149 66,95**
Kaminkappe KBS 3 reinweiß (RAL 9010) für Wandkamin AKW 2. **Nr. 53151 25,95**
Abgasrohr AE 3. Rohr-ø 55 mm. Preis per m. **Nr. 53350 15,95**
Überrohr 65 mm ø. Preis per m. **Nr. 54320 5,95**
Rohrschellen ÜS, ø 65 mm, achatgrau, 3er Pack. **Nr. 54326 9,50**
Doppelstütze DSW für Abgas- und Zuluftführung durch die Seitenwand. Erforderlich für Rohrlängen über 50 cm bis max. 120 cm. **Nr. 53333 22,95**
Dachkaminset AKD. Bestehend aus Kamin und Ansaugrohr, ohne Rohre. **Nr. 54915 58,95**
Dachkaminset. Bestehend aus Kamin, 2,5 m Abgasrohr, 2 m Überrohr, 3 Schellen und Ansaugstutzen. **Nr. 53331 169,—**

Truma S-Heizungen - S 5004 / S 3004

- Stufenlose und präzise Einstellung der Temperatur und Gebläseleistung
- Ergonomische Bedienteilknöpfe
- Leistungsstärkere und leise Gebläse
- Booster-Funktion für noch schnellere Warmluftverteilung und Entfeuchtung
- Vorheizen während der Fahrt möglich
- Modernes Design





Einbauabmessungen S 5004

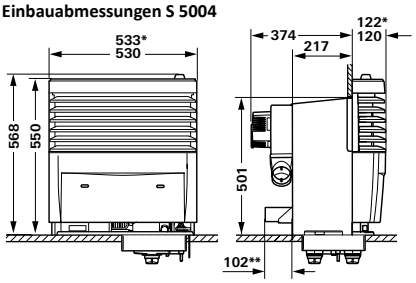

Einbauabmessungen S 3004

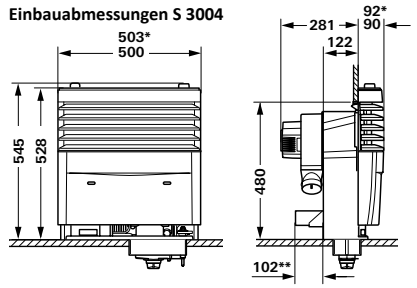

Truma S 5004. Flüssiggasheizung für Flüssiggas LPG, 30 mbar, ohne Verkleidung, für den Einsatz im Caravan.
Technische Daten:
• Nennwärmeleistung: 6000 W (Propan/Butan)
• Gasverbrauch: 60 – 480 g/h (Propan/Butan)
• Gewicht: 17,5 kg
Lieferumfang: mit Zündautomat, Thermostat und mit Einbaukasten für 1 Gebläse (Gebläse separat mitbestellen). **Nr. 53420 969,—**
mit Spezial-Einbaukasten für 2 Gebläse (Gebläse separat mitbestellen). **Nr. 53421 999,—**

Verkleidung S 5004, (nur in Verbindung mit neuer Truma S 5004) Gasbedienteil, Blende, obere Abdeckung. Farbe Titangrey. **Nr. 53425 219,—**

Truma S 3004. Flüssiggasheizung für Flüssiggas LPG, 30 mbar, ohne Verkleidung, für den Einsatz in Caravan und Reisemobil.
Technische Daten:
• Nennwärmeleistung: 3500 W
• Gasverbrauch: 30 – 280 g/h
• Gewicht: 10,3 kg
Lieferumfang: mit Zündautomat, Thermostat und Einbaukasten. **Nr. 53400 599,—**

Verkleidung S 3004, Gasbedienteil, Blende, obere Abdeckung. Farbe Titangrey. **Nr. 53405 199,—**

Ultraheat: Die elektrische Zusatzheizung



- Die ideale Ergänzung zur Truma S-Heizung
- Schnellstes Aufheizen bei jeder Witterung
- Drei Leistungsstufen

Mit Raumthermostat kpl. mit Bedienteil und 3 m Kabel. Passend für die Heizungen Truma S 5004 / S 3004, Trumatic S 3002 (P) ab Bj. 07/81, Trumatic S 5002 ab Bj. 04/98 und für Truma S 55 T.
Nicht für Trumatic S 3002 K, S 5002 K und S 5002 bis Bj. 04/98. Stromaufnahme bei Leistungsstufe 500 W: 2,2 A; 1.000 W: 4,5 A; 2.000 W: 8,5 A.
Spannungsversorgung 230 V ~ 50 Hz. Gewicht 2 kg.
Nr. 53395 399,—



Zündfernanzeige
zum nachträglichen Einbau in die Verkleidung der Heizungen Truma S 5004 oder S 3004.
Nr. 53174 52,95



Zündautomat-Nachrüstsatz
für die Heizung Truma S 3004 P, ohne Zündfernanzeige. **Nr. 53175 119,—**

Truma Gebläse - für den wohligen Wärmekomfort



Gebläse TEB-3, 12 V, Bedienteil integriert für Truma S 5004 / S 3004 zum Einbau in die Heizungsverkleidung, mit Drehzahlautomatik, Anschluss für Rohr ÜR ø 65 mm oder VR ø 72 mm.
Technische Daten:
- Stromaufnahme: ø 0,7 A (0,2 – 1,2 A)
- Luftfördermenge: 149 m³/h (frei ausblasend o. Warmluftrohr)
- Luftfördermenge: ÜR ø 65 mm – 104 m³/h
- VR: ø 72 mm – 122 m³/h (2 x 3 m Warmluftrohr unverdämmt)
- Gewicht: 1,1 kg

Lieferumfang: Gebläse TEB-3, Bedienteil integriert.
Nr. 53450 279,—



Gebläse TEB-3, 12 V, Bedienteil extern für Truma S 5004 / S 3004 mit Drehzahlautomatik, Anschluss für Rohr ÜR ø 65 mm oder VR ø 72 mm.
Technische Daten:
- Stromaufnahme: ø 0,7 A (0,2 – 1,2 A)
- Luftfördermenge: 149 m³/h (frei ausblasend o. Warmluftrohr)
- Luftfördermenge: ÜR ø 65 mm – 104 m³/h
- VR: ø 72 mm – 122 m³/h (2 x 3 m Warmluftrohr unverdämmt)
- Gewicht: 1,1 kg

Lieferumfang: Gebläse TEB-3, Bedienteil extern, Kabel 1,5 m. **Nr. 53451 269,—**



Gebläse TN-3, 230 V, Bedienteil extern für Truma S 5004 / S 3004 Anschluss für Rohr ÜR ø 65 mm oder VR ø 72 mm.
Technische Daten:
- Stromaufnahme: ø 0,3 A (0,2 – 0,5 A)
- Luftfördermenge: 170 m³/h (frei ausblasend o. Warmluftrohr)
- Luftfördermenge: ÜR ø 65 mm – 137 m³/h
- VR: ø 72 mm – 154 m³/h** (2 x 3 m Warmluftrohr unverdämmt)
- Gewicht: 1,7 kg

Lieferumfang: Gebläse TN-3, Bedienteil extern, Kabel 1,5 m. **Nr. 53460 279,—**



Adapterplatte TEB/TN, zum Einbau von neuen Gebläsen an alten S-Heizungen und zur Montage von alten Gebläsen an neuen S-Heizungen.
Nr. 54133 57,95

Truma Eezy - Kompakt- und Zusatzheizung



NEU!



Technische Daten:

Energieträger		elektrischer Strom
Elektrobetrieb 230 V	Nennwärmeleistung	450 W / 900 W / 1800 W
	Stromaufnahme	1,95 A / 3,9 A / 7,8 A
	Stromanschluss	WAGO Winsta Midi
Elektrobetrieb 12 V	Betriebsmodus	Umluftmodus ohne Heizbetrieb
	Leistung / Stromaufnahme	max. 14 W / 1,2 A
	Luftfördermenge (frei ausblasend)	110 m³/h
Schutz	Schutzart	IPX 0B
	Schutzklasse	Klasse 1
Ruhestrom		< 0,1 A
min. Einbaumaße (LxBxH)		470 x 340 x 140 mm
Abmessungen (LxBxH)		330 x 188 x 123 mm
Gewicht		2,6 kg

Die rein elektrische Heizung Eezy ist als Kompakt- und Zusatzheizung für viele Freizeitfahrzeuge und Einsatzzwecke geeignet. In Fahrzeugen ohne Heizung sorgt Eezy in kalten Sommernächten oder in der Übergangszeit für angenehme Wärme.

Für größere Wohnwagen oder Reisemobile bietet Eezy zusätzliche Heizleistung für kalte Zonen, beispielsweise im Alkoven oder im Heckbad.

Die Heizung arbeitet mit 230 V AC Landstrom. Damit werden zwei Heizspiralen mit je 900 W betrieben. Die Steuerung erfolgt über eine 12 V DC Spannungsversorgung, beispielsweise über die Fahrzeugbatterie. Die Raumluft wird von einem integrierten Gebläse angesaugt, bei Bedarf durch die Heizspiralen erwärmt und durch die optionalen Warmluftrohre wieder in den Wohnraum geleitet. Als reine E-Heizung ermöglicht es Eezy emissionsfrei zu heizen und von Strompauschalen auf dem Campingplatz zu profitieren. Eezy kann im Gegensatz zu handelsüblichen Elektroheizungen im Möbelbau integriert in das Fahrzeug eingebaut werden und ist speziell für Freizeitfahrzeuge zugelassen. Dadurch ist ein sicherer Betrieb gewährleistet. Eezy ist zudem sehr kompakt, benötigt im Gegensatz zu Gas- oder Dieselheizungen keinen Abgaskamin und kann schnell und einfach eingebaut oder nachgerüstet werden. Zudem wird die E-Heizung mit vormontiertem Stecker geliefert, was die Montage weiter vereinfacht.

- **100 % elektrisch:** rein elektrisch heizen mit 230 V
- **Sicher:** speziell für Freizeitfahrzeuge zugelassene Truma Lösung
- **Kompakt:** clevere Integration in den Möbelbau möglich
- **Flexibel:** direkter Warmluftauslass oder mit Warmluftverteilung
- **Einfach:** schnelle Installation, intuitive Bedienung, kein Wartungsaufwand

Lieferumfang: Eezy, Bedienteil Eezy, Beipack Elektro, Beipack Befestigung, Wago Winsta Midi Stecker (bereits vormontiert)

Nr. 53101 **749,—**

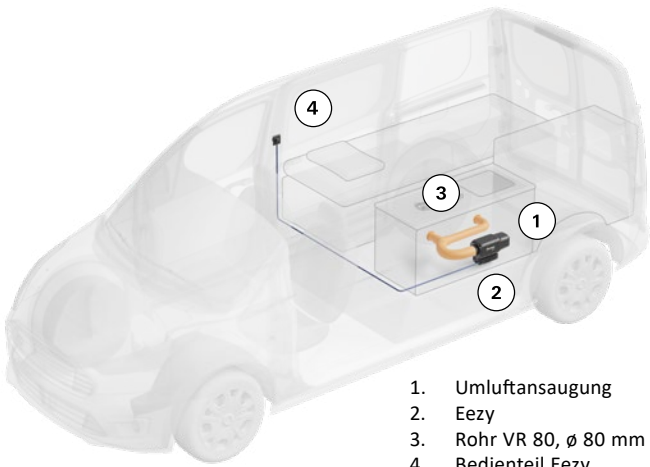

1. Umluftansaugung
2. Eezy
3. Rohr VR 80, ø 80 mm
4. Bedienteil Eezy

Warmluftrohrlängen

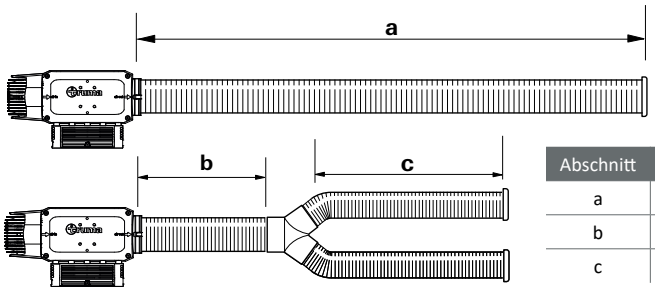

Abschnitt	maximale Länge
a	2 m (Rohr VR 80)
b	0,5 m (Rohr VR 80)
c	1 m (Rohr VR 65)

Zubehör Eezy



Gitter. Zur Verwendung ohne Warmluftverteilung.
Nr. 53102 **27,95**



Raumtemperaturfühler FFC 2. Überwacht die Raumtemperatur unabhängig von der Positionierung des Bedienteils. Lieferumfang: Raumtemperaturfühler, 4 m Kabel, Adapterkabel.
Nr. 53396 **91,95**



Rohr VR 80, ø 80 mm. Preis per m.
Nr. 53719 **21,95**



Bogen BG, schwarz für Rohr-ø 80 mm
Nr. 53760 **23,95**



Y-Stück 80, schwarz. Eingang ø 80 mm, Ausgang 2 x ø 65/72 mm.
Nr. 53770 **13,95**



Schwenkdüse SCW 2, schwarz. Als unverschließbarer Luftauslass für Rohre ø 80 mm, ø 72 mm oder ø 65 mm.
Nr. 51244 **25,95**



Endstück EN-O achatgrau. Ohne Luftklappe, für Lamelleneinsatz LA.
Nr. 54212 **5,70**



Endstück EN schwarz. Mit Luftklappe, passend für Lüfter-T LT, Endstückmutter EM und Rohre ø 65 mm.
Nr. 54203 **6,95**



Rohr ÜR, ø 65 mm. Als Überrohr für Eezy, Truma S 3004 (P), Truma S 2200, Trumatic S 3002 (P) und Truma S 2200 (P). Preis per m.
Nr. 54320 **5,95**



Lamelleneinsatz LA schwarz. Zum Aufstecken auf das Endstück EN-O, Luftströmungsrichtung durch Drehen einstellbar.
Nr. 54222 **4,70**

Truma VarioHeat mit E-Kit

Die kompakten Truma Heizungen für Reisemobil, Caravan und Kastenwagen





Truma VarioHeat mit E-Kit

- **Kraftvoll:** Fahrzeug mit zusätzlicher Elektroleistung schneller aufheizen
- **Flexibel:** Truma VarioHeat und E-Kit je nach Bedarf elektrisch, mit Gas oder im Mix betreiben
- **Kompakt:** Platzsparend und leicht

Truma CP plus VarioHeat

Mit dem digitalen Bedienteil können iNet-fähige Geräte gesteuert und überwacht werden. Die ergonomische Gestaltung und intuitive Bedienung erleichtern das Einstellen der gewünschten Funktionen.

Truma VarioHeat eco / comfort

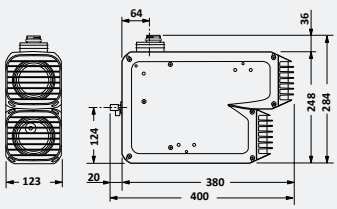

Truma E-Kit

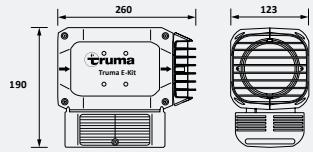

Mindesteinbauraum in mm
für Truma VarioHeat eco / comfort

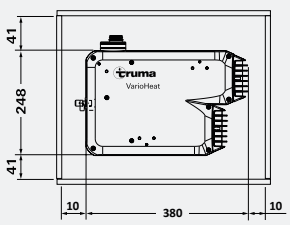

Mindesteinbauraum in mm für Truma E-Kit

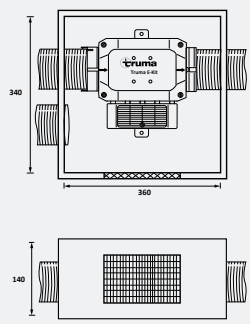

Technische Daten	Truma VarioHeat eco		Truma VarioHeat comfort		Truma E-Kit	
Nennwärmeleistung	Stufe 1 Stufe 2	1.300 W 2.800 W	Stufe 1 Stufe 2 Stufe 3	1.300 W 2.800 W 3.700 W	Stufe 1 Stufe 2	900 W 1.800 W
Luftfördermenge	Stufe 1 Stufe 2	75 m³/h 155 m³/h	Stufe 1 Stufe 2 Stufe 3	75 m³/h 155 m³/h 210 m³/h		
Gasverbrauch (Propan/Butan)	Stufe 1 Stufe 2	100 g/h 220 g/h	Stufe 1 Stufe 2 Stufe 3	100 g/h 220 g/h 290 g/h		
Stromaufnahme (12 V)	Stufe 1 Stufe 2	0,65 A 2,75 A	Stufe 1 Stufe 2 Stufe 3	0,65 A 2,75 A 5,4 A	ca. 0,15 A	
Stromaufnahme (230 V)					Stufe 1 Stufe 2	3,9 A 7,8 A
Ruhestrom Heizgerät mit Truma CP plus VarioHeat	0,004 A		0,004 A			
Gewicht Heizgerät ohne Peripherie	5,5 kg		5,5 kg		2,2 kg	



Die Truma VarioHeat eco und die Truma VarioHeat comfort haben eine identische Baugröße bei unterschiedlicher Leistung. Die kompakte Bauweise erlaubt es, die beiden Varianten ohne Stauraumverlust flexibel im Fahrzeug einzubauen. Durch das Truma E-Kit wird die Truma VarioHeat um eine Elektroheizung erweitert. Die Steuerung beider Geräte erfolgt über das Bedienteil Truma CP plus VarioHeat.

Truma VarioHeat mit Bedienteil CP plus VarioHeat, E-Kit.
Kabellänge 6 m, Raumtemperaturfühler, Montagehalterung und Zubehör für den elektrischen Anschluss.

VarioHeat eco	**Nr. 52882**	**1.589,—**
VarioHeat comfort	**Nr. 52883**	**1.849,—**
Truma E-Kit	**Nr. 52884**	**549,—**

Zubehör

Wandkaminsets. Wandkaminsets bestehen aus: Kamininnenteil, 1 m Abgasrohr, 1 m Zuführungsrohr und Schellen (ohne Kaminaußenteil).
Zusätzlich ist ein Kaminaußenteil WK erforderlich.

WK 24 für Fahrzeugwandstärken bis 20 mm, 64 L für Fahrzeugwandstärken bis 40 mm.

Wandkaminset WK 24	**Nr. 54440**	**62,95**
Wandkaminset WK 64 L	**Nr. 54441**	**62,95**


Wandkaminset WK 24


Wandkaminset WK 64 L

Kaminaußenteil WK

cremeweiß	**Nr. 54443**	**42,95**
schwarz	**Nr. 54442**	**42,95**
bianco	**Nr. 54444**	**42,95**
anthrazit	**Nr. 54445**	**42,95**


Kaminaußenteil WK

Fensterschalter. Universell für alle gängigen Caravan-Ausstellfenster. **Nr. 53345** **55,95**

Rohradapter. Zum Verbinden des Truma E-Kits mit dem Rohr VR 80. **Nr. 53895** **7,95**

Bogen BG, ø 80 mm **Nr. 53760** **23,95**


Rohradapter


Bogen BG

Truma Combi Heizungen für Wohnwagen und Wohnmobile

Mit den Combi Geräten von Truma genießen Sie doppelten Komfort im Reisemobil oder Wohnwagen! Das Fahrzeug wird beheizt und gleichzeitig das Wasser erwärmt. Die bewährten Combi Heizungen arbeiten äußerst sparsam und sind sowohl als leistungsstarke Gas- wie auch als Diesel-Varianten erhältlich. Mit der jeweiligen E-Version ist sogar hybrides Heizen möglich. Durch mehrere Luftausgänge verteilt sich die Warmluft optimal im Fahrzeuginneren.

Combi Heizungen können mit dem Truma iNet X Panel, der Truma iNet X App und dem Truma CP plus gesteuert werden.



Combi D (E)

Die Truma Combi E Modelle bieten Ihnen alle Vorzüge der klassischen Combi Varianten mit einer zusätzlichen Elektro-Option.

Heat Hybrid



Combi (E)

Combi D (E) “nächste Generation”

- **Leichter:** Gewichtsersparnis bei Combi D um 3 kg und Combi D (E) um 3,4 kg im Vergleich zu den Vorgängermodellen
- **Länger autark:** sehr geringer Batteriestromverbrauch
- **Sparsamer:** weniger Dieselverbrauch durch effizientere Verbrennung
- **Service- und wartungsfreundlicher:** höhere Lebensdauer durch effizientere Verbrennungsregelung
- **Automatische Höhenanpassung:** integrierter Höhensensor sorgt automatisch für optimalen Verbrennungsprozess in Höhen bis 3.000 m
- **Einheitlich:** Wandkamin bei beiden Combi Varianten gleich

Combi D (E) Technische Daten:

- Anzahl der Brennstufen: 4 (Combi D 4), 6 (Combi D 6)
- Kraftstoffart: Diesel (nach EN 590), HVO (DIN EN 15940)
  Truma Combi D und Combi D nächste Generation sind freigegeben für den Betrieb mit HVO, XtL nach EN 15940 in Reinform (z. B. HVO100, also 100 % hydrogenated vegetable oil), sowie deren Gemische mit rein fossilem Dieselkraftstoff und B7.
- Wärmeleistung: 4.000 W (Combi D 4), 6.000 W (Combi D 6)
- Wasserinhalt: 10 l
- Nennwärmeleistung Mischbetrieb:
  max. 3.800 W (Combi D 4 E), max. 6.900 W (Combi D 6 E)
- Nennwärmeleistung Elektrobetrieb 900 W & 1.800 W
- Aufheizen des Wassers von ca. 15 °C bis ca. 60 °C: ca. 24 Min.
- Stromverbrauch 12 V: Heizen und Warmwasser 0,4 - 8,1 A, Warmwasser: 0,5 A
- Stromverbrauch 230 V: 3,9 - 7,8 A

Lieferumfang: Combi D (E) Heizung mit Raumtemperaturfühler, Truma iNet X Panel, Bedienteilkabel 6 m, Kraftstoffleitung, Dosierpumpe und Befestigungsteilen (ohne Abgasführung und ohne Wasseranschluss Set).

Combi D 4 iNet X Panel. Gewicht 16,0 kg.	**Nr. 53640**	**2.999,—**
Combi D 4 E iNet X Panel. Gewicht 16,8 kg.	**Nr. 53641**	**3.339,—**
Combi D 6 iNet X Panel. Gewicht 16,0 kg.	**Nr. 53642**	**3.459,—**
Combi D 6 E iNet X Panel. Gewicht 16,8 kg.	**Nr. 53643**	**3.799,—**

weitere Qualitäten der Combi (E) und Combi D (E)

- **Flexibel:** je nach Modell mit Gas oder Diesel betrieben. Als Combi E Variante auch als Hybridheizung erhältlich
- **Combi E Variante:** mehr Kraftstoff sparen mit leiser, emissionsfreier, elektrischer Energie für Ihren täglichen Raumheizungs- und Warmwasserbedarf
- **Schnell:** durch kraftvolle 6.900 W bis zu 25 % schnelleres Aufheizen im Mischbetrieb (Combi 6 E/Combi D 6 E)
- **Kompakt:** leichte und platzsparende Heizung
- **Praktisch:** einfacher Einbau
- **Kombinierbar:** Klimaautomatik in Verbindung mit Truma Klimaanlage möglich

Combi (E) Technische Daten:

- Wärmeleistung: 2.000 W - 6.000 W
- Wasserinhalt: 10 l
- Nennwärmeleistung Mischbetrieb:
  max. 3.800 W (Combi 4 E)
  max. 6.900 W (Combi 6 E)
- Nennwärmeleistung Elektrobetrieb 900 W & 1.800 W
- Aufheizen des Wassers von ca. 15 °C bis ca. 60 °C: ca. 23 Min.
- Stromverbrauch 12 V:
  Heizen und Warmwasser: 1,2 - 6,5 A
  Warmwasser: 0,5 A
- Stromverbrauch 230 V: 3,9 - 7,8 A

Lieferumfang: Combi (E) Heizung mit Raumtemperaturfühler, Truma iNet X Panel, Bedienteilkabel 6 m und Befestigungsteilen (ohne Abgasführung und ohne Wasseranschluss Set).

Combi 4 iNet X Panel. Gewicht 14,9 kg.	**Nr. 53644**	**2.349,—**
Combi 4 E iNet X Panel. Gewicht 16,0 kg.	**Nr. 53645**	**2.739,—**
Combi 6 iNet X Panel. Gewicht 14,9 kg.	**Nr. 53646**	**2.639,—**
Combi 6 E iNet X Panel. Gewicht 16,0 kg.	**Nr. 53647**	**3.179,—**



Separat zu bestellen:

Wasserset FC TB (Tannenbaumanschluss)	**Nr. 54922**	**175,—**
Wasserset FC JG (John Guest)	**Nr. 54923**	**175,—**



Umrüstset Wandkamin Combi D (E). Umrüstung von Combi D auf Combi D nächste Generation. Der alte Kaminausschnitt in der Seitenwand kann mit diesem Set weiter genutzt werden. **Nr. 54928** **109,—**



Wandkaminset ZR 80. Kamininnenteil, 1,1 m Abgasrohr, 1 m Zuführungsrohr und Schellen (ohne Kaminaußenteil). Zusätzlich ist ein Kaminaußenteil ZR 80 erforderlich. **Nr. 54434** **87,95**



Kaminaußenteil ZR 80

cremeweiß	**Nr. 54435**	**35,95**
bianco	**Nr. 54436**	**35,95**
hellgrau	**Nr. 54437**	**35,95**
schwarz	**Nr. 54438**	**35,95**
anthrazit	**Nr. 54439**	**35,95**



Rohrset Combi D. Mit Abgasschalldämpfer 600 für Verbrennungsluft und Abgas inklusive Sperrscheibe und Überrohr.

Rohrset Combi D 60 cm	**Nr. 53652**	**209,—**
Rohrset Combi D 70 cm	**Nr. 53653**	**209,—**
Rohrset Combi D 100 cm	**Nr. 53654**	**259,—**
Rohrset Combi D 150 cm	**Nr. 53657**	**299,—**

truma





Für S-Heizungen

1. Dachkamin AK 3. 60 mm ø. Für die Heizungen Trumatic S 2200 und S 3002/3004. **Nr. 53300** **24,95**

2. Dachkamin AKL 5. 70 mm ø. Für die Heizungen Trumatic S 5002/5004, für Dachstärken bis 12 cm. **Nr. 53305** **36,95**

3. Kaminverlängerung SKV. 3-teiliger Satz mit 45 cm Gesamthöhe. **Nr. 53310** **36,95**

4. Kamindach KD. Passend für alle Abgaskamine. Für Ersatzzwecke. **Nr. 53315** **13,95**

5. Kaminaufsatz T 3. Zum Betrieb der Heizung während der Fahrt. Für Reisemobile unbedingt erforderlich. **Nr. 53340** **14,50**

6. Abgasrohr AE 5. Passend für Trumatic S 5002/5004. Rohr-ø 65 mm. Preis per m. **Nr. 53355** **17,95**

7. Abgasrohr AE 3. Passend für Trumatic S 2200 und S 3002/3004. Rohr-ø 55 mm. Preis per m. **Nr. 53350** **15,95**

8. Überrohr 75 mm ø. Passend für Trumatic S 5002/5004. Verhindert das Aufheizen des Kleiderschrankes und ist für einen sicheren Heizungsbetrieb unerlässlich. Preis per m. **Nr. 54330** **7,95**

9. Überrohr 65 mm ø. Passend für Trumatic S 2200 und S 3002/3004. Preis per m. **Nr. 54320** **5,95**

10. Abgasrohrstütze AST. Sichert eine steigende Verlegung des Abgasrohres auch bei schwierigen Einbauverhältnissen und verhindert eine gefährliche Wassersackbildung im Abgasrohr. **Nr. 53390** **24,95**













Für Combi, Trumatic E und Boiler

1. Fensterschalter. Signalisiert der Abschaltautomatik das Öffnen des Fensters. Ist das betreffende Gerät in Betrieb, sorgt die Abschaltautomatik für eine Unterbrechung des Betriebes, wenn das Fenster geöffnet ist. Beim Schließen schaltet sich das Gerät automatisch wieder ein. Universell für alle gängigen Caravan-Ausstellfenster. **Nr. 53345** **55,95**

2. Fernfühler FFC 2 für Bedienteil CP plus. Überwacht die Raumtemperatur unabhängig von der Positionierung des Bedienteils. Komplett mit 4 m Kabel. **Nr. 53396** **91,95**

3. FrostControl Heizelement. Zum schnelleren Befüllen des Wasserbehälters, unabhängig von der Raumtemperatur. Mit 1,5 m Kabel. **Nr. 54921** **49,95**

4. FrostControl Set. Das stromlose Sicherheits-/Ablassventil entleert den Boiler bei Frostgefahr (ca. 3 °C) und Überdruck automatisch über einen Ablaufstutzen. Erst wenn die Umgebungstemperatur im frostsicheren Bereich liegt (ab ca. 7 °C), kann das Ventil von Hand geschlossen und der Boiler wieder befüllt werden.
FrostControl Set TB - ø 10 mm **Nr. 79556** **149,—**
FrostControl Set JG - ø 12 mm **Nr. 79557** **149,—**

5. Kaminschild. Schützt vor Eisbildung am Alde-Wandkamin. Das Kaminschild wird mit einem Klick am Wandkamin befestigt. Gleichzeitig wird so der Betrieb Ihrer Alde-Heizung gewährleistet. Einfache, bohrfreie Montage.
Passend für Alde Heizungen, aber auch für Truma Combi, C- und E-Heizungen einsetzbar.
Aus bruchsicherem, schwarzem Kunststoff. **Nr. 53348** **16,50**

Rohre zur Luftverteilung

1. Lüfterrohr, ø 65 mm.
Preis per m. **Nr. 54320** **5,95**

Überrohr, ø 75 mm.
Preis per m. **Nr. 54330** **7,95**

2. Rohr VR 72, ø 72 mm.
Preis per m. **Nr. 53720** **20,95**

3. Rohr VR 80, ø 80 mm.
Preis per m. **Nr. 53719** **21,95**

4. Rohr ZR 18, ø 49 mm.
Preis per m. **Nr. 54370** **21,95**

5. Isothermrohr IR 35 mm ø, gelocht.
Preis per m. **Nr. 54310** **8,95**

6. Abzweigrohr, ø 22 mm.
Preis per m. **Nr. 54300** **4,70**

7. Schelle AZS, ø 22 mm.
3er-Pack. **Nr. 54306** **8,95**

8. Rohrschellen achatgrau, 3er Pack.
ÜS, ø 65 mm
Nr. 54326 **9,50**
ÜS 5, ø 72-75 mm
Nr. 54332 **9,50**

9. Schelle ZRS, ø 80 mm.
3er-Pack. **Nr. 53733** **10,95**

10. Schelle ZRS 18, ø 49 mm.
2er-Pack. **Nr. 54372** **9,95**

11. Schelle IS, ø 35 mm, für Isothermrohr. 2er-Pack. **Nr. 54316** **5,60**

12. Isoliertes Dükerrohr DRI,
ø 75 mm, Fixlänge 2 m.
Nr. 54340 **73,95**



Formteile zur Luftverteilung

1. Bogen BG, schwarz
für Rohr-ø 80 mm **Nr. 53760** **23,95**
für Rohr-ø 65/72 mm
Nr. 53762 **15,95**

2. Y-Stück 80, schwarz.
Eingang ø 80 mm, Ausgang 2 x ø 65/72 mm **Nr. 53770** **13,95**

3. T-Stück 80, schwarz.
Eingang ø 80 mm, Ausgang 2 x ø 65/72 mm. **Nr. 53765** **13,95**

4. Luftteiler LR 80
für Rohr-ø 80 mm **Nr. 53780** **17,50**

5. Lüfter-T LT. Zur Verzweigung von zwei Warmluft-Rohren ø 65/72 mm.
Nr. 54218 **5,50**

6. T-Stück TS **Nr. 54232** **4,95**

7. Endstück EN
achatgrau **Nr. 54207** **6,95**
beige **Nr. 54205** **6,95**
braun **Nr. 54201** **6,95**
grau **Nr. 54202** **6,95**
schwarz **Nr. 54203** **6,95**
weiß **Nr. 54206** **6,95**

8. Endstück-Mutter
achatgrau **Nr. 54211** **5,70**

9. Endstück EN-O, ohne Klappe
achatgrau **Nr. 54212** **5,70**

10. Lamelleneinsatz LA
achatgrau **Nr. 54216** **4,70**
beige **Nr. 54217** **4,70**
grau **Nr. 54221** **4,70**
schwarz **Nr. 54222** **4,70**

11. Blende BL.
22 mm **Nr. 54228** **5,95**
30 mm **Nr. 54229** **5,95**

12. Wandbelüfter WL. Für Rohre ø 65/72 mm. **Nr. 54245** **7,95**

13. Y-Stück, achatgrau. Ein- und Ausgänge ø 65/72 mm. **Nr. 53772** **9,50**

14. Strangsperre. Zur zentralen Absperrung einer Luftführung für Rohre 65/72 mm ø. **Nr. 54235** **16,95**

Strangsperre SP2. Mit Bowdenzug und Schieberegler zur Montage an einer Schrankwand. **Nr. 54236** **42,95**

15. Verbindungsmuffe ÜM. Für Warmluft-Rohre ø 65/72 mm.
Nr. 54220 **5,80**

16. Abzweig-T AT. Für Rohre ø 65/72 mm, Ausgang ø 22 mm.
Nr. 54230 **11,95**

17. Reduzierung RZ. Für Rohre ø 72 mm auf ø 49 mm.
Nr. 54241 **25,95**

18. Dükerbogen BGI. Für Rohre mit 65 mm ø. Isolierter Bogen zur platzoptimierten Luftdurchführung unter dem Boden und wieder zurück (2 Stück werden benötigt). **Nr. 53743** **12,50**

19. Verschlussdeckel VD. Zum Verschließen von Formteilen.
Nr. 54250 **4,70**

20. Rohrdeckel RD
Nr. 54238 **3,60**

21. Reduzierung RZ35. Für Rohre mit ø 65/72 mm auf ein Isothermrohr mit ø 35 mm. **Nr. 54244** **4,80**

22. Abzweig AB35. Für Rohre mit ø 65 mm, Abzweig auf ø 35 mm.
Nr. 54243 **7,95**

23. Eckdüse EC, für Isothermrohr, ø 35 mm. **Nr. 54240** **7,40**

24. Vorzelt-Warmluftset. Um die Warmluft aus der vorhandenen Caravanheizung direkt ins Vorzelt zu leiten. Bestehend aus: Warmluftauslass mit Klappe, 1 m Rohr ø 65 mm, T-Stück TS und Strangsperre SP 2. Farbe Reinweiß.
Nr. 54361 **89,95**



Webasto Air Top Diesel-Luftheizungen

Webasto Feel the Drive

Webasto Luftheizungen sorgen für eine schnelle und optimale Erwärmung Ihres Reisemobils. Dabei nutzt die Heizung den Diesel direkt aus dem Fahrzeugtank. Bei den neuen Reisemobil-Lieferumfängen wurde sichergestellt, dass nur die leisest verfügbaren Komponenten verwendet werden. Schalldämpfer für Luftansaugung und Abgasführung sowie extrem leise Dosierpumpen sorgen für eine angenehmere Geräuschkulisse. Geeignet als Zusatzheizung oder alleinige Heizung für ganze Reisemobile. Die Lieferung erfolgt komplett mit erweitertem Einbausatz für Reisemobile.

Die Vorteile auf einen Blick:

- Hohe Leistung bei kurzen Aufheizzeiten
- Kompakte, platzsparende Bauweise
- Geeignet für den Betrieb in großen Höhen
- Heizen während der Fahrt



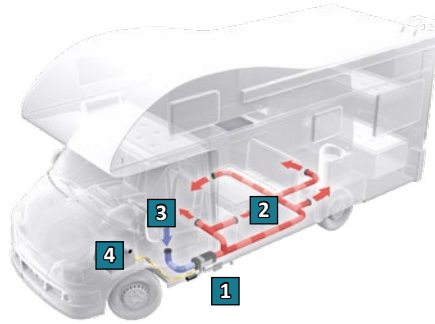

Schematische Darstellung einer Installation.

1. Heizgerät unterflur verbaut
2. Warmluft-Verteilung
3. Frischluft-Ansaugung
4. Kraftstoffversorgung vom Fahrzeugtank

Alle Webasto Reisemobil Heizungen sind mit den leisest verfügbaren Komponenten ausgestattet, um einen Betrieb mit minimalen Geräuschemissionen zu ermöglichen!

	Air Top 2000 STC RV	Air Top Evo 40 RV	Air Top Evo 55 RV
Heizleistung	0,9 - 2,0 kW	1,5 - 3,5/4,0* kW	1,5 - 5,0/5,5* kW
Kraftstoffart	Diesel	Diesel	Diesel
Kraftstoffverbrauch	0,12 - 0,24 l/h	0,18 - 0,43/0,49* l/h	0,18 - 0,61/0,67* l/h
Nennspannung	12 V	12 V	12 V
Nennleistungsaufnahme	15 - 30 W	15 - 40/55* W	15 - 95/130* W
Luftvolumenstrom (gegenüber 0,5 mbar)	93 m³/h	132/140* m³/h	200/220* m³/h
Abmessungen (LxBxH)	310 x 120 x 118 mm	423 x 148 x 162 mm	423 x 148 x 162 mm
Gewicht	2,6 kg	5,9 kg	5,9 kg
Nr.	**56180**	**56181**	**56182**
Preis	**1.760,—**	**2.099,—**	**2.419,—**

* Boost-Modus für eine max. Dauer von 6 h

Lüftungszubehör:

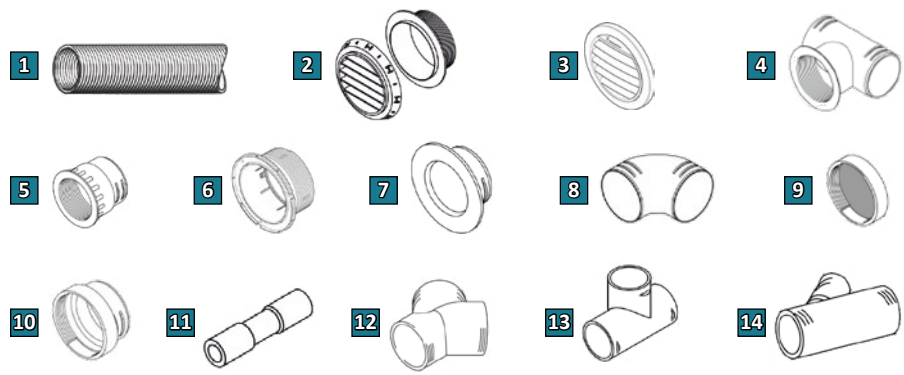

1. Warmluftrohr - Flexrohr. Preis pro m.

60 mm ø	**Nr. 56113**	**15,50**
90 mm ø	**Nr. 56120**	**22,95**

2. Luftausströmer für Webasto-Heizungen. Kunststoff, axiale Durchströmung, mit Wanddurchführung.

D60 schwarz	**Nr. 56150**	**11,50**
D60 weiß	**Nr. 56151**	**11,50**
D60 grau	**Nr. 56152**	**11,50**
D90 schwarz	**Nr. 56153**	**16,50**
D90 weiß	**Nr. 56154**	**16,50**
D90 grau	**Nr. 56155**	**16,50**

3. Luftausströmer für Eberspächer-Heizungen.

D60 schwarz	**Nr. 56194**	**9,50**
D60 weiß	**Nr. 56195**	**13,95**
D90 schwarz	**Nr. 56196**	**17,95**
D90 weiß	**Nr. 56197**	**21,95**

4. T-Stück. Kunststoff, schwarz, mit Gewinde.

Ausströmer 60/60/60	**Nr. 56156**	**13,50**
Ausströmer 90/60/90	**Nr. 56157**	**9,95**

5. Muffe - Überwurfmutter für Ausströmer. Kunststoff, schwarz.

D60	**Nr. 56158**	**9,40**
D90	**Nr. 56159**	**9,70**

6. Stutzen für Ausströmer

D60	**Nr. 56198**	**7,70**
D90	**Nr. 56199**	**8,70**

7. Wanddurchführung. Kunststoff, schwarz.

D60	**Nr. 56160**	**9,40**
D90	**Nr. 56161**	**9,95**

8. Rohrbogen D90. 90°, Kunststoff, schwarz.

	Nr. 56162	**21,50**

9. Endverschlussdeckel. Kunststoff, schwarz.

D60	**Nr. 56163**	**9,50**
D90	**Nr. 56164**	**18,50**

10. Reduzieradapter. Kunststoff, schwarz, zur Verbindung von Flexrohren. Für Webasto-Heizungen

90/60	**Nr. 56165**	**8,20**
90/80	**Nr. 56166**	**9,50**

Für Eberspächer Heizungen

90/75	**Nr. 56200**	**7,95**
75/60	**Nr. 56201**	**11,95**

11. Schlauchverbinder - Doppelstutzen. Kunststoff, schwarz, zur Verbindung von Flexrohren.

60/60	**Nr. 56167**	**11,50**
90/90	**Nr. 56168**	**11,50**

12. Verteiler Y-Stück. Kunststoff, schwarz.

80/60/60	**Nr. 56169**	**13,95**
90/90/90	**Nr. 56170**	**13,50**
75/60/60	**Nr. 56202**	**15,95**

13. T-Stück. 90°, Länge 110 mm, Kunststoff, schwarz.

60/60/60	**Nr. 56171**	**9,60**
90/90/90	**Nr. 56172**	**11,50**

14. Abzweigstück. 45°, Länge 145 mm, Kunststoff, schwarz.

60/60/60	**Nr. 56173**	**12,95**
90/60/90	**Nr. 56174**	**11,50**

Die Airtronic S3 Standheizung – dieselbetriebene Luftheizung von Eberspächer

Dieselbetriebene Luftheizungen eignen sich besonders zum Nachrüsten von Campingfahrzeugen und für unabhängige Camper. Die Standheizung wird direkt mit Kraftstoff aus dem Dieseltank betrieben und ermöglicht somit eine größtmögliche Autarkie.

Airtronic S3 Commercial – perfekter Komfort bei maximaler Unabhängigkeit
Luftheizung mit 2,2 kW Heizleistung bei minimalsten Abmessungen, optimal bei beengtem Einbauraum (passt sogar unter die Sitzkonstruktion). Für Kompaktfahrzeuge, Vans, Campingbusse, Wohnmobile und als Zusatzheizung geeignet.

- Entspannte Ruhe genießen: Die dynamische, stufenlose Heizleistungsregelung reduziert die An- und Abschaltvorgänge auf ein notwendiges Minimum und sorgt so für einen absolut geräuscharmen Betrieb.
- Nahezu lautlose Kraftstoffförderung dank der neuen, elektronisch gesteuerten Dosierpumpe
- Betrieb weltweit uneingeschränkt möglich: Automatische Höhenanpassungsfunktion durch einen integrierten Höhensensor; zusätzliches Höhenkit nicht erforderlich.



Airtronic S3 Commercial	
Ausführung	D2L (Diesel)
Spannung	12 V
Heizleistungsregelung	stufenlos
Heizleistung	0,85 bis 2,2 kW
Elektrische Leistungsaufnahme	max. 28 W
Kraftstoffverbrauch	0,1 bis 0,27 l/h
Gewicht	2,5 kg
Hauptabmessungen	310 x 115 x 122 mm

Camper Kit Airtronic S3

Mit EasyStart Pro Bedienelement
Nr. 50130 **1.549,—**

Mit EasyStart Web Bedienelement
Nr. 50135 **1.859,—**

Das Camperkit enthält folgende Komponenten für einen erfolgreichen Einbau: Airtronic S3 Commercial (12 V), Einbausatz Airtronic, Rohr Flex 60 mm, Gitter 75, Stutzen 60 HL, Ausströmer 50/60 hoch 30° schwarz, Hutze 60, Schlauchschelle.

Optionales Zubehör:

Externer Temperaturfühler für die EasyStart Pro	**Nr. 50136**	**14,95**

Fahrzeugspezifische Tankanschlüsse erleichtern den Einbau:

Kraftstoffkit VW T6	**Nr. 50140**	**42,50**
EasyFix System	**Nr. 50141**	**119,—**



EasyStart
Pro Bedienelement



EasyStart
Web Bedienelement

Die neue Eberspächer E-Airtronic – klein, flexibel und immer dort, wo Sie Wärme brauchen

Die neue **elektrische Luftheizung** E-Airtronic arbeitet mit **230 V** und einer Heizleistung von 1 kW. Sie sorgt für angenehme Temperaturen im Innenraum von Elektro- und Hybridfahrzeugen. Die Heizung kann stationär über Landstrom oder über die Fahrzeugbatterie betrieben werden. Der kleine Luft-erhitzer lässt sich ganz einfach und platzsparend überall dort installieren, wo Wärme im Fahrzeug konkret benötigt wird.

- 230 V Elektroheizung mit 1 kW Heizleistung
- Sehr kleine Abmessungen
- Einfacher Einbau überall dort, wo Wärme benötigt wird
- Mit stufen- und bürstenlosem 12 V Gebläse
- Flüsterleiser Betrieb dank variabler Gebläsedrehzahl
- Variable Einbaumöglichkeiten im Fahrzeug



E-Airtronic	
Spannung (PTC)	230 V AC / 50-60 Hz
Spannung (Ventilation)	12 V DC
Heizleistung	1.000 W ±20 %
Maximalstrom (Heizen/PTC)	4,5 A
Abmessungen	207 x 185,6 x 139 mm
Gewicht	1,45 kg



E-Airtronic Kit 230 V komplett
(inkl. Heizung, Bedienelement, Kabelbaum)
Nr. 56203 **619,—**



E-Airtronic Zubehör Kit Luftführung
(inkl. 1 m Luftführung 90 mm, Stutzen und Ausströmer)
Nr. 56204 **52,50**

Produktvideos und weiterführende Informationen finden Sie hier:



AREA PRO flex

Schluss mit kalten Füßen im Vorzelt und auf der Terrasse!

Schluss mit wetterbedingten Absagen Ihres Grillfests! Genießen Sie Ihre Zeit im Freien unabhängig von der Temperatur und fühlen sich dabei als würden Sie in der Sonne sitzen.

Die AREA PRO flex sieht nicht nur schick aus, sondern überzeugt vor allem durch ihre phänomenale Heizkraft und wasserfeste Bauweise. Sie ist dazu extrem flexibel einsetzbar und ultraleicht im Gewicht. Befestigt wird sie z. B. unter Tischen, einem Pavillion oder eben überall wo die Wärme benötigt wird. Die Möglichkeiten sind quasi grenzenlos.

Das Modul ist sowohl im Außen- als auch im Innenbereich nutzbar. Aus dem Profisport für ihr Zuhause, überzeugen sie sich selbst!



AREA PRO warm camp Heizvorhang. Schluss mit kalten Füßen im Vorzelt und auf der Terrasse!

- Für den Außenbereich geeignet, da der Vorhang wasserfest und frostsicher ist - kein Abbau im Winter oder bei Regen nötig und daher jederzeit einsatzbereit
- Sofort betriebsbereit, eine Steckdose genügt. Innerhalb einer Minute ist die Wärme zu spüren und die volle Leistung wird nach ca. drei Minuten erreicht
- Mit Ösen zum Aufhängen
- Robuste Stoffe mit spezieller Beschichtung gegen Schmutz und Feuchtigkeit
- Einfache Montage und super transportabel
- Keine Geräusche, kein Geruch und kein Luftzug, da kein Lüfter zum Einsatz kommt
- Optimale Energieeffizienz und geringer Stromverbrauch
- Verbraucht im Gegensatz zu einem Gasheizgerät oder einem Katalytofen in geschlossenen Räumen keinen lebenswichtigen Sauerstoff und produziert kein giftiges Kohlenmonoxid
- Abwaschbar, einfach zu reinigen
- Schutzklasse IP44
- Überhitzungs- und Überspannungsschutz
- Anschlussspannung: 230 V / 50 Hz
- Universell einsetzbar im Außen- & Innenbereich
- Perfekt geeignet für z. B. Vorzelt, Terasse, Wintergarten, Balkon, Partyzelt, Pavillon, Garage, Wohnzimmer, Gastronomie/Biergarten, Werkstatt, Garten, Hobbykeller
- Abmessungen 100 x 60 cm

Nur solange Vorrat reicht. **Nr. 55187** **115,—**

ECOMAT2000



DAS PREMIUM HEIZGERÄT

Angenehme Wärme für Caravan, Boot, Wintergarten und Wohnung.

Der Ecomat lässt sich auf drei verschiedenen Leistungsstufen betreiben (450/750/1.800 W mit Absicherungen von 2/4/10 A) und ist daher auch an schwach abgesicherte Leitungen anschließbar. Über den elektronischen Thermostat lässt sich die Temperatur stufenlos regeln.

Keramik Heizelement

Das PTC-Heizregister erzeugt angenehme Konvektionswärme und trocknet die Luft nicht aus.

Frostwächter-Funktion

Hält die Temperatur zuverlässig über dem Gefrierpunkt und verhindert Frostschäden.

Abschalt-Automatik

Ob im Kinderzimmer, auf dem Boot oder beim Camping, der Ecomat2000 stellt sich automatisch ab, wenn er kippt.

Fast überall anschließbar

Viele Campingplätze und Bootsanlegestellen haben nur 500 W. Kein Problem mit dem Ecomat2000!

Keine Brandgefahr

Die Temperatur liegt unter dem Flammpunkt von Papier und anderen festen Stoffen.

Flüsterleise

Auch für den Dauerbetrieb geeignet und dank des Metallgehäuses ohne unangenehme Ausdünstungen.

MODELLE



SELECT auch in rubinrot erhältlich

SELECT



CLASSIC PLUS



CLASSIC

	SELECT		CLASSIC PLUS	CLASSIC
Kontroll-Leuchten	Heizen/Leise/Plus		-	-
Leise-Funktion mit Ruhezustand	ja		-	-
PLUS-Funktionen für schnelle Wärme	2		1	-
Farbe	**rubinrot**	**anthrazit**	**anthrazit**	**anthrazit**
Nr.	**55204**	**50026**	**55207**	**55206**
Preis	**415,—**		**335,—**	**305,—**



Gewicht: ca. 2,2 kg









ZUBEHÖR

Gepolsterte Tasche. In der Tasche können Sie Ihren Ecomat sicher aufbewahren, wenn er einmal nicht gebraucht wird. Sie ist mit einem Tragegriff und einem separaten Innenfach für Filter und Anleitung ausgestattet. **Nr. 55208 32,95**

Filtermatten. Wenn der Ecomat häufig in Gebrauch ist, empfehlen wir, immer einige Filtermatten in Reserve zu haben. Durch rechtzeitigen Austausch der Filtermatte lässt sich eine Reduzierung der Heizleistung bzw. der Ausfall der Heizung verhindern. 5er-Set. **Nr. 55209 10,50**

Standplattform. Für die sichere Verwendung auf weichen Untergründen. **Nr. 55214 42,95**

Universal-Halterung. Die praktische Universal-Halterung ist erhältlich für die Modelle Classic und Classic Plus (nicht passend für das Modell Select). **Nr. 55203 58,95**

CAMPING PROFI

mestic


1


2


3

NEU!


4


5


6


7


8

Vechline


9

Heizgeräte MESTIC. Die Heizgeräte von Mestic sind einfach zu bedienen und bieten eine hervorragende Wärmeverteilung. Die verschiedenen Heizstufen mit niedriger Wattzahl sind ideal, wenn die Stromversorgung eingeschränkt ist, wie z. B. auf einem Campingplatz. Alle Heizgeräte sind dank Berührungs- und Fallschutz sicher in der Anwendung.

Arten von Heiztechnologien:
Keramikheizer. Ein Keramikheizer hat ein leistungsstarkes Heizelement, ist klein und kompakt und daher ideal für unterwegs. Das eingebaute Thermostat gewährleistet eine konstante Temperatur.
Quarzstrahler. Ein Quarzstrahler ist die kostengünstigste Wahl. Die beiden Heizrohre erzeugen Wärme und Licht; der Reflektor auf der Rückseite sorgt für eine gleichmäßige Wärmeverteilung. Windempfindlich, sodass die Hitze schnell weggeblasen wird. Daher besonders für geschlossene Räume geeignet.

1. Keramik-Heizer MKK-100. Heizleistung 1.500 W, zwei Heizstufen (750 - 1.500 W). Stufenlos einstellbares Thermostat, Berührungsschutz und Umkippsicherung. Anschlussspannung 230 V. Abmessungen (LxBxH) 19 x 17 x 26 cm. Gewicht 1,2 kg.
Nr. 55229 25,95

2. Keramik-Heizer MKK-150. Heizleistung 1.500 W, drei Heizstufen (500 - 1000 - 1.500 W). Stufenlos einstellbares Thermostat, Ventilator mit Oszillationsmodus für optimale Wärmeverteilung, Berührungsschutz und Umkippsicherung. Anschlussspannung 230 V. Abmessungen (LxBxH) 15 x 18 x 26 cm. Gewicht 1,7 kg.
Nr. 55151 39,95

3. Keramik-Heizer MKK-230. Heizleistung 1.500 W, drei Heizstufen (500 - 1000 - 1.500 W). Stufenlos einstellbares Thermostat, Ventilator mit Oszillationsmodus für optimale Wärmeverteilung, Berührungsschutz und Umkippsicherung. Anschlussspannung 230 V. Abmessungen (LxBxH) 16,5 x 11,5 x 24 cm. Gewicht 1,1 kg.
Nr. 55158 29,95

4. Keramik-Heizer MKK-260. Ausstattung: 4 Modi (ECO/Lo/Hi/Fan), 3 Heizmodi zur Temperatureinstellung (Heizleistung Lo 900 W, Hi 1.500 W), PTC-Keramik-Heizelement, LED-Display, oszillierend (Schwenkfunktion nach links und rechts), Timer-Funktion (12 h), Touch- und Kippschutz, Überhitzungsschutz, Fernbedienung. Anschlussspannung 230 V. Abmessungen (LxBxH) 19 x 18,7 x 28 cm. Gewicht 1,25 kg.
Nr. 55249 44,95

5. Keramik-Heizer MKK-400. Heizleistung 1.500 W, zwei Heizstufen (1.000 - 1.500 W). Ventilator mit Oszillationsmodus für optimale Wärmeverteilung, Überhitzungs-, Berührungs- und Fallschutz. Mit LED-Anzeige, Timer und Fernbedienung. Anschlussspannung 230 V. Abmessungen (LxBxH) 18 x 18 x 36 cm. Gewicht 2,3 kg.
Nr. 55224 52,95

6. Quarz-Heizer MQK-200. Heizleistung 800 W, zwei Heizstufen (400 - 800 W). Berührungsschutz und Umkippsicherung. Anschlussspannung 230 V. Abmessungen (LxBxH) 15 x 27 x 37 cm. Gewicht 1 kg.
Nr. 55163 14,95

7. Quarz-Heizer MQK-250. Der Mestic-Quarzheizer MQK-250 verfügt über zwei Heizstufen (450 - 900 W) und eine Oszillationsstufe, die für eine gleichmäßige Wärmeverteilung sorgt. Mit Berührungsschutz und Umkippsicherung. Anschlussspannung 230 V. Abmessungen (LxBxH) 32 x 15,5 x 42,5 cm. Gewicht 1,4 kg.
Nr. 55164 26,95

Keramik-Heizer VECHLINE. Die Vechline Keramikheizungen sind kompakt und aufgrund ihrer geringen Leistung ideal für Campingzwecke geeignet. Die Heizer haben eine Lüftungsposition für kalte Luft sowie zwei Heizstufen. Anschlussspannung 230 V. Elektrische Sicherheitsvorrichtung, Umkippsicherung, Überhitzungsschutz, IP20 geprüft. Kabellänge 130 cm. Material Kunststoff.

8. Keramik-Heizer 750/1.500 W tropfenform.
Abmessungen 18,5 x 18,5 x 27 cm. Gewicht 1,3 kg.
Nr. 55101 29,95

9. Keramik-Heizer 750/1.500 W.
Abmessungen 19 x 17 x 23 cm. Gewicht 1,4 kg.
Nr. 55102 29,95



















1. Heizlüfter KERO THERMOSTAT. Kompakter Keramik-Heizlüfter mit PTC-Heizelement. Gehäuse aus stabilem Kunststoff. Ein integrierter Ventilator sorgt für eine effiziente Wärmeverteilung. Mit Thermostatregler, Überhitzungs- und Kippschutz. Geeignet für Räume bis 10 m². Leistung 500 W. Anschlussspannung 230 V. Abmessungen 15,5 x 15 x 7,3 cm. Gewicht 650 g. **Nr. 55147 35,95**

2. Heizlüfter BLACKFIRE. Heizlüfter, betrieben mit 12 V Gleichstrom. Sehr effizient, mit drehbarem Sockel für das Armaturenbrett und integriertem Kippschalter zum Umstellen von Heizung auf Gebläse. Ausgestattet mit praktischem Klappgriff zur Verwendung als Entfroster. Elektrischer Anschluss über Zigarettenanzünderstecker. Befestigung über Schrauben oder die mitgelieferten doppelseitigen Klebeplatten. Anschlusskabel ist im Lieferumfang enthalten. Leistung 120 W. Anschlussspannung 12 V. Abmessungen 14,8 x 13 x 8,5 cm. Gewicht 380 g. **Nr. 55247 16,95**

3. PTC-Heizgerät SPARK. Das Spark PTC-Heizgerät wurde mit Blick auf Effizienz und Stil entwickelt. Dieses kompakte, quaderförmige Gerät verfügt über fortschrittliche Keramik-Heizelemente für schnelle Wärme. Wählen Sie zwischen zwei Leistungsstufen um Ihre Heizbedürfnisse individuell anzupassen. Das benutzerfreundliche DOT-LED-Display sorgt für eine mühelose Bedienung, während der integrierte 9-Stunden-Timer eine bequeme Zeitplanung ermöglicht. Ausgestattet mit einem digitalen Thermostat hält dieser Heizkörper die gewünschte Temperatur präzise aufrecht. Mit Überhitzungs- und Kippschutz. Leistung 750 - 1.500 W. Anschlussspannung 230 V. Abmessungen 17 x 17 x H17,6 cm. Gewicht 1,28 kg. **Nr. 55252 54,95**

4. Keramik-Heizer SUNNYWARM 20. Keramische Heizung zum Anschluss an 230 V mit Umkippsicherung für zusätzliche Sicherheit. Heizstufen 600 und 1.200 W. Abmessungen (BxHxT) 17,8 x 24,2 x 12,3 cm. Gewicht 1,5 kg. **Nr. 55161 39,95**

5. Quarz-Heizer SUNNYWARM 30. Quarz-Heizung zum Anschluss an 230 V. Heizstufen 300 und 600 W. Mit Thermostat und automatischer Abschaltung. Abmessungen (BxTxH) 24 x 13 x 32 cm. Gewicht ca. 900 g. **Nr. 55146 22,95**

6. Keramik-Heizer SUNNYWARM 70. Keramische Heizung zum Anschluss an 230 V. Heizstufen: 500 W und 1.000 W. Mit Umkippsicherung für zusätzliche Sicherheit. Ventilatorbetrieb. TÜV/GS-geprüft. Abmessungen (BxHxT) 15 x 21 x 9,2 cm. Gewicht 850 g. **Nr. 55140 40,95**

7. Keramik-Heizer SUNNYWARM 360. Modern gestalteter Heizstrahler mit 70° Rotation (an- und abschaltbar) und integrierter Umgebungstemperatur-Anzeige. Über drei Leuchtanzeigen lässt sich die Temperatur des Heizgerätes ablesen. Maximale Leistung 1.200 W (220-240 V). Mit Überhitzungsschutz und einem Kippschutz gesichert. Kabellänge 130 cm. Abmessungen (BxTxH) 14 x 14 x 22 cm. Gewicht 1,15 kg. **Nr. 55105 54,95**

8. Keramik-Heizer SUNNYFLAME. Keramik-Heizer mit stimmungsvoller Flammenanzeige. Mit dem neuesten Heizgerät von HABA verleihen Sie jedem Raum Wärme und Gemütlichkeit. Dank realistischer Flammen sorgt es für ein behagliches, wohnliches Ambiente, wo immer Sie sind. Mit einer Leistung von 1.000 Watt bietet es effiziente Wärme. Der elegante Ledergriff ermöglicht ein bequemes Tragen. Kipp- und Überhitzungsschutz gewährleisten eine sichere Anwendung. Leistung 740/1.040 W. Anschlussspannung 230 V. Abmessungen (LxBxH) 12 x 14,9 x 20,1 cm. Gewicht 975 g. **Nr. 55251 47,95**

9. Frostwächter HFW 400. Einsetzbar als Heizung z. B. im Bad- oder Campingbereich. Ohne störende Laufgeräusche, aber dafür mit angenehmer Konvektionswärme, die sich gleichmäßig im Raum verteilt, schützt er so Wasserleitungen und empfindliche Güter vor Frost. Heizleistung 400 - 450 W. Raumheizvermögen 12 m³. Netzspannung 230 V. Kabellänge 150 cm. Abmessungen (BxTxH) 25 x 10,5 x 25,5 cm. Gewicht 0,9 kg. **Nr. 55211 31,95**





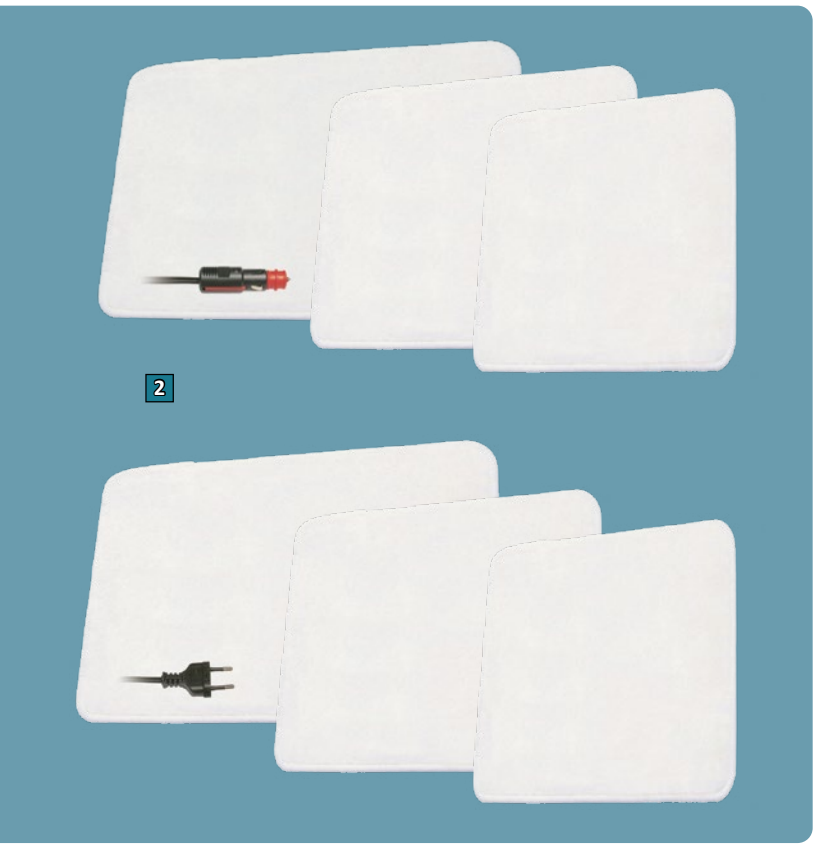





1. PRO CAR Heizgewebe. Sorgt für Behaglichkeit und warme Füße in Bodennähe. Seit mehr als 15 Jahren hat sich das Heizgewebe in der Erstausrüstung und Nachrüstung von Fußbodenheizungen im Reisemobil, Caravan, zu Hause und am Arbeitsplatz (Büro, Werkstatt oder Marktstand) bewährt.
Nur 0,5 mm stark, bestehend aus einem Heizgewebe aus Glasseide mit eingewebten Karbonfäden, die als Heizleiter fungieren. Über parallel am Rand eingewebte, silberlegierte Kupferfäden erfolgt die Stromzuführung.

Vorteile und Eigenschaften:
- Kurze Aufwärmzeit
- Geringer Stromverbrauch
- Kostengünstig in Anschaffung und Betrieb (Gebrauch)
- Flexibel und einfach zu verlegen (anschlussfertig)
- Wartungsfrei
- Lautlos
- Keine Staubaufwirbelung

Technische Angaben: 230 V-Ausführung, beidseitig 3-fach mit einer Polyesterfolie isoliert. TÜV geprüft und zertifiziert. Leistung ca. 160 W/m² bei 0,6 A. Gewicht nur 250 g/lfm.
Anschlusskonfektionierung: ca. 2,5 m Anschlussleitung, mit Euroflachstecker.
Lieferung in 10 cm-Schritten, Lieferzeit für diese Einzelanfertigung ca. 3 Wochen.
5 Jahre Hersteller-Garantie.

Die als separate Position aufgeführte Anschluss-Konfektionierung ist zwingend erforderlich und muss bei jedem Heizgewebe 1 x mitbestellt werden.

Heizgewebe 230 Volt. Preis je 10 cm.

Breite 30 cm	**Nr. 55215**	**7,95**
Breite 50 cm	**Nr. 55216**	**9,95**
Breite 60 cm	**Nr. 55217**	**11,95**
Breite 75 cm	**Nr. 55218**	**13,95**

Anschluss-Konfektionierung. Pro abgepasste Größe je 1 x obligatorisch. **Nr. 55181** **32,95**

2. PRO CAR Bad-Heizteppich. Angenehme Fußwärme im Bad. Das Obermaterial besteht aus einem superweichen Flor und einem Anti-Rutschmaterial auf der Rückseite. Die Badheizteppiche sind in drei Standardgrößen und mit 12 V- oder 230 V-Anschluss erhältlich. Das Heizgewebe kann mittels Reißverschluss entnommen werden, wodurch der Teppich sich bei bis zu 60 °C in der Waschmaschine reinigen lässt.
Material 94 % Polyester, 6 % Polyacryl.

PRO CAR Bad-Heizteppich 12 Volt.
Größe 55 x 40 cm. Leistung ca. 30 W.
Nr. 55124 **87,95**

PRO CAR Bad-Heizteppich 230 Volt.
Größe 55 x 40 cm. Leistung ca. 30 W.
Nr. 55134 **87,95**

Weitere Größen sind auf Anfrage erhältlich.

3. Steckdosennetzteil 60 W. 230 V AC Eingang / 12 V DC 5 A Ausgang mit ca. 1,2 m Kabel und Kupplung (Innen-ø 21 mm). Zum Anschluss von 12 V-Geräten, wie z. B. Elektrokühlboxen, PRO CAR Heizpolstern und Heizteppichen. **Nr. 55241** **58,95**

Heizteppich mit Antirutschbelag - für Zuhause und unterwegs

Angenehme Fußwärme im Caravan, Wohnwagen, Reisemobil: Einfach Teppich hinlegen und die Wärme genießen. PRO CAR Heizteppiche überzeugen durch ihre zweiseitige Ausführung: Oberseite Teppich, Unterseite Anti-Rutschmaterial. Nach kurzer Anlaufzeit entwickelt sich eine wohlige Wärme von ca. 30 °C.
Temperaturen und Leistungsangaben können aus technischen Gründen variieren.
Jeder Teppich verfügt über eine Anschlussleitung von 2,3 m mit 12 Volt Universalstecker bzw. 230 Volt Euroflachstecker.
Die hochwertigen Heizteppiche sind in drei Standardgrößen und drei Farben erhältlich (Details siehe unten).
Material Oberseite 100 % Polypropylen.

12 Volt Teppiche



Größe 60 x 40 cm. Leistung ca. 25 W. Farbe silber.
Nr. 50068 87,95
Größe 60 x 70 cm. Leistung ca. 50 W. Farbe silber.
Nr. 50088 122,—
Größe 60 x 100 cm. Leistung ca. 70 W. Farbe silber.
Nr. 50093 153,—



Größe 60 x 40 cm. Leistung ca. 25 W. Farbe anthrazit.
Nr. 55232 87,95
Größe 60 x 70 cm. Leistung ca. 50 W. Farbe anthrazit.
Nr. 55233 122,—
Größe 60 x 100 cm. Leistung ca. 70 W. Farbe anthrazit.
Nr. 55234 153,—



Größe 60 x 40 cm. Leistung ca. 25 W. Farbe braun.
Nr. 55295 87,95
Größe 60 x 70 cm. Leistung ca. 50 W. Farbe braun.
Nr. 55299 122,—
Größe 60 x 100 cm. Leistung ca. 70 W. Farbe braun.
Nr. 55300 153,—

230 Volt Teppiche



Größe 60 x 40 cm. Leistung ca. 25 W. Farbe silber.
Nr. 55319 87,95
Größe 60 x 70 cm. Leistung ca. 50 W. Farbe silber.
Nr. 50062 122,—
Größe 60 x 100 cm. Leistung ca. 70 W. Farbe silber.
Nr. 50064 153,—



Größe 60 x 40 cm. Leistung ca. 25 W. Farbe anthrazit.
Nr. 55221 87,95
Größe 60 x 70 cm. Leistung ca. 50 W. Farbe anthrazit.
Nr. 55222 122,—
Größe 60 x 100 cm. Leistung ca. 70 W. Farbe anthrazit.
Nr. 55223 153,—



Größe 60 x 40 cm. Leistung ca. 25 W. Farbe braun.
Nr. 50099 87,95
Größe 60 x 70 cm. Leistung ca. 50 W. Farbe braun.
Nr. 55250 122,—
Größe 60 x 100 cm. Leistung ca. 70 W. Farbe braun.
Nr. 55255 153,—



1



2



3



4



5



6



1. Heizstrahler 4200 Z. Kompakter Gas-Heizstrahler zur Direktmontage an 5 und 11 kg Gasflaschen. Komplett mit Druckregler, Gasschlauch, Flaschenhalterung und Schutzgitter.
Technische Daten: Heizleistung regelbar von 2 bis 4,3 kW. Verbrauch 195 bis 330 g/h. Anschlussdruck 50 mbar. Abmessungen (BxTxH) 42 x 26 x 10,5 cm. Gewicht 2,36 kg. **Nr. 55210 57,95**

Heizstrahler 4200 ZP. Kompakter Gas-Heizstrahler mit Piezozündung zur Direktmontage an 5 und 11 kg Gasflaschen. Komplett mit Druckregler, Gasschlauch, Flaschenhalterung und Schutzgitter.
Technische Daten: Heizleistung regelbar von 2 bis 4,3 kW. Verbrauch 195 bis 330 g/h. Anschlussdruck 50 mbar. Abmessungen (BxTxH) 42 x 26 x 10,5 cm. Gewicht ca. 2,6 kg. **Nr. 55213 65,95**

2. Heizstrahler 2000. Mit starrem Standfuß, thermoelektrischer Zündsicherung und 150 cm langem Anschlussschlauch. Neigungsverstellbarer Strahler (Schwenkbereich ca. 50°).
Technische Daten: Heizleistung 2,05 kW. Verbrauch 165 g/h. Anschlussdruck 50 mbar. Abmessungen (BxTxH) ca. 28 x 19 x 19 cm. Gewicht ca. 1,5 kg.
Nr. 55220 54,95

3. Konvektions-Heizgerät. Dieses besonders leichte, kleine und vielfältig einsetzbare Gas-Heizgerät zeichnet sich insbesondere durch sein rostfreies Aluminiumgehäuse und seine unverwüstliche Brennertechnik aus. Mit thermoelektrischer Zündsicherung. Inklusive Anschlussschlauch 150 cm.
Technische Daten: Heizleistung 1,7 kW. Verbrauch 130 g/h. Anschlussdruck 50 mbar. Abmessungen (BxTxH) 34 x 8,5 x 18,5 cm. Gewicht 0,9 kg.
Nr. 55201 89,95

4. Mestic Infrarot-Gasheizgerät MRK-100. Gasbetriebenes Infrarot-Heizgerät mit 3-Stufenregler und Piezozündung. Aufgrund seiner kompakten Abmessungen ideal für den Einsatz in kleineren Räumen wie Vorzelte, Wohnwagen, Baucontainer, usw. Die hohe Sicherheitsausstattung umfasst eine Sauerstoffmangelsicherung, eine thermoelektrische Zündsicherung, eine Piezozündung und eine Umkippsicherung.
Technische Daten: Heizleistung 4,2 kW, 3 Heizstufen (1,4 kW, 2,8 kW und 4,2 kW), Gasverbrauch max. 305 g/h. Max. Flaschengröße 11 kg.
Abmessungen (HxBxT) 72 x 42 x 27 cm.
Gewicht 7,5 kg.
Anschlussdruck 30 mbar **Nr. 55315 129,—**
Anschlussdruck 50 mbar **Nr. 55316 129,—**

5. Stand- und Wandheizung Edelstahl. Kompaktes Heizgerät mit hochwertiger Verarbeitung und einer TOP-Leistung von 4 kW. Durch die regelbare (2° bis 25° C) Thermostatsteuerung auch als Frostwächter zu verwenden. Ausgestattet mit Sauerstoffmangelsicherung, thermoelektrischer Zündsicherung und Piezozündung.
Inklusive Gasschlauch, ohne Regler.
Technische Daten: Heizleistung 4 kW, stufenlos regelbar. Verbrauch max. 320 g/h. Anschlussdruck 50 mbar. Abmessungen (BxHxT) ca. 36 x 49 x 28 cm. Gewicht 5,8 kg. **Nr. 55328 209,—**

6. Infrarot-Gasheizgerät BC 4200 Turbo. Dieses Topmodell kann mit Propangas oder der integrierten elektrischen Heizung betrieben werden, wenn Ihnen mal das Gas ausgehen sollte. Der BC 4200 Turbo 2 in 1 Gasheizofen ist leicht zu bedienen und verfügt über eine praktische piezoelektrische Zündung sowie eine 3-Stufen-Regulierung. Ein Gasschlauch ist bereits im Lieferumfang enthalten. Die Sauerstoffmangelsicherung sorgt für einen sicheren Betrieb. Die simple Einstellung der gewünschten Leistung, ist über den gut erreichbaren Drehregler möglich. Der Infrarot-Keramikbrenner spendet angenehme Wärme und dank der vier Rollen kann der Ofen bequem positioniert werden.
Eigenschaften Gasbetrieb: Zündsicherung, Sauerstoffmangelsicherung, Piezozündung, 3-Stufen-Regelung, mit Schlauch, ohne Gasdruckregler.
Eigenschaften Netzbetrieb: Mit regelbarem Thermostat, Kippsicherung, Ventilator und 2-Stufen-Regulierung der Heizleistung.
Technische Daten: Heizleistung Gas 1,55 - 4,2 KW, Verbrauch max. 305 g/h, Anschlussdruck 50 mbar. Heizleistung Netzbetrieb 1.500 W/230 V, 1. Stufe 750 W, 2. Stufe 1.500 W. Abmessungen (HxBxT) 72 x 42 x 36 cm. Gewicht 9,8 kg.
Nr. 55390 215,—









1. Gasheizgerät BLUE FLAME 4200. Der umweltfreundliche Gas-Heizofen Blue Flame 4200 überzeugt durch seine starke Heizleistung bei niedrigem Verbrauch und verbrennt das Gas absolut geruchsfrei. Das Gerät ist fahrbar, arbeitet stromunabhängig und benötigt keinen externen Rauchabzug. Außerdem bietet es dank piezoelektrischer Zündung, Sauerstoffmangelsicherung und Thermoelement höchste Sicherheit. Inklusive Druckminderer und Gasschlauch.
Technische Daten: Nennwärmebelastung 4.200 W, Heizleistung 2.000 - 4.200 W, 2 Heizstufen, Gasverbrauch 140 - 305 g/h, Nennanschlussdruck 50 mbar, Flaschengröße max. 11 kg. Abmessungen (BxTxH) 45 x 34,5 x 78,5 cm. Gewicht 11,5 kg.
Nur solange Vorrat reicht. Nr. 55365 145,—

Gasheizgerät BLUE FLAME 4200 TH. Wie zuvor, aber mit Thermostat und stufenloser Regulierung der Thermostat-Temperatur. Ist diese erreicht, schaltet der Heizofen auf kleinste Heizstufe (2,5 kW) zurück.
Technische Daten: Nennwärmebelastung 4200 W, Heizleistung 2.500 - 4.200 W, Heizstufen stufenlos verstellbar, Gasverbrauch 181 - 305 g/h, Nennanschlussdruck 50 mbar, Flaschengröße max. 11 kg. Abmessungen (BxTxH) 45 x 34,5 x 78,5 cm. Gewicht 11,5 kg. **Nur solange Vorrat reicht.**
Nr. 55366 169,—

Die vorstehend angebotenen Geräte sind nur für Heizbereiche außerhalb von Gebäuden mit Aufenthaltsräumen (Vorzelte, Pergolen, Lagerhallen etc.) zugelassen. Wenn Sie die Geräte für den Aufenthalts- oder Wohnbereich verwenden wollen, müssen Sie unbedingt den nachfolgend angebotenen, zweistufigen Druckminderer einsetzen!

2. Druckminderer Indoor. Gas-Druckregler mit thermischer Absicherung für die Nutzung von Gas-Heizöfen im Innenbereich. Höchste Sicherheit dank zweistufigem Regler. Mit Kontrollmanometer zur Dichtheitsprüfung und Thermo-Sicherheitsventil. Nur in Verbindung mit ROWI Gas-Heizöfen.
Nur solange Vorrat reicht. Nr. 55388 49,95

3. Gas-Heizofen PURE Premium weiß. Designorientierter Gas-Heizofen mit geschlossenem Flaschenaufstellraum und elektronischer Piezozündung. Verbrennung erfolgt über eine robuste Edelstahl-Brennerleiste mittels sichtbarer, blauer Flamme für eine konstante Raumerwärmung (Zirkulationswärme). Thermoelement, Sauerstoffmangelsicherung und Niederdruckregler mit Überdrucksicherung und thermischer Absperreinrichtung sorgen für höchste Sicherheit - auch in Wohnräumen.
Technische Daten: Nennwärmebelastung 4200 W. Heizleistung 2.000 - 4.200 W, 2 Heizstufen, Verbrauch 140 - 305 g/h, Nennanschlussdruck 50 mbar. Max. Flaschengröße 11 kg (Füllgewicht). Mindestraumvolumen 40 m³. Abmessungen (BxTxH) 38,5 x 38,5 x 79,5 cm. Gewicht 11,7 kg.
Nur solange Vorrat reicht. Nr. 55395 249,—

4. Gas-Heizofen PURE Premium Inox. Gas-Heizofen in Edelstahloptik. Ausstattung wie zuvor, jedoch mit Thermostat und stufenloser Regulierung der Thermostat-Temperatur. Ist diese erreicht, schaltet der Heizofen auf kleinste Heizstufe (2,5 kW) zurück.
Technische Daten: Nennwärmebelastung 4200 W. Heizleistung 2.500 - 4.200 W, Heizstufen stufenlos verstellbar, Verbrauch 181 - 305 g/h, Nennanschlussdruck 50 mbar. Max. Flaschengröße 11 kg (Füllgewicht). Mindestraumvolumen 40 m³. Abmessungen (BxTxH) 38,5 x 38,5 x 79,5 cm. Gewicht 11,7 kg.
Nur solange Vorrat reicht. Nr. 55397 275,—

Petroleumofen Tosai 360A



1

Unser Preis
279,—



Gefahr
H304

2



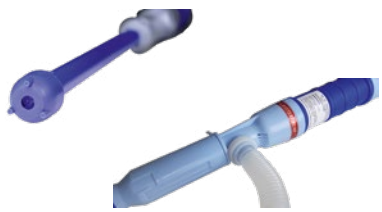

3

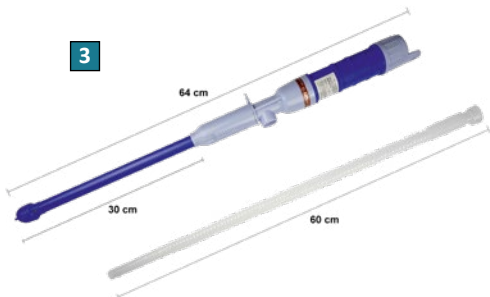

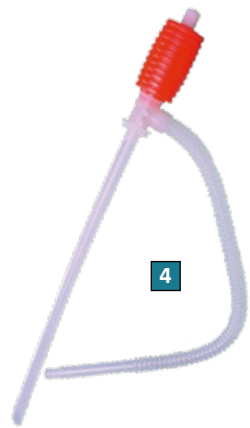

4



5



6

1. Petroleumofen Tosai 360A. Der Tosai 360A Petroleumofen ist mobil einsetzbar und dank seinen Tragegriffen seitlich gut transportierbar. Egal ob im Garten, auf der Terrasse, in der Garage oder beim Camping! Mit diesem Ofen brauchen Sie nicht mehr frieren! Die starken 3000 Watt bieten eine gute Wärmequelle. Natürlich ist dieses Gerät auch als Notheizung zu gebrauchen, falls mal der Strom ausfällt. Petroleumöfen sind ideal für die Krisenvorsorge, da sie stromunabhängig und ortsunabhängig betrieben werden können. Aber auch als Heizgerät für die Überbrückungszeit oder als Heizung in Berghütten, Wochenendhaus, beim Camping oder im Wintergarten geeignet.

Eigenschaften:
- Einzelbrenner, Dochtgerät
- Mobil einsetzbar
- Automatische Abschaltung
- Bedienungsanleitung in 7 Sprachen

Technische Daten:
- Wärmekapazität: 3 kW
- Geeignete Raumgröße: 120 m³
- Brennstoffverbrauch: 0,31 l/h (bei maximaler Leistung)
- Tankinhalt: 4,6 l
- Betriebsdauer/Tank: 14,5 h
- Abmessungen (BxTxH): 47 x 31 x 50 cm
- Gewicht: 9,0 kg
- Farbe Anthrazit

Zum Betrieb des Gerätes sind vier Batterien (Typ LR 14 oder C / 1,5 V) erforderlich, die nicht im Lieferumfang enthalten sind. **Nr. 55402 279,—**

2. PetroHeat® Brennstoff. PetroHeat® Brennstoff, der aufgrund des geringen Schwefelanteils als fast geruchslos bezeichnet werden kann. Für eine störungsfreie Verbrennung ist es wichtig, einen qualitativ hochwertigen Brennstoff zu benutzen. Die Benutzung von PetroHeat® Petroleum, das eigens für Heizgeräte entwickelt wurde, sorgt für ein optimales Verbrennungsergebnis und schont außerdem die Umwelt. Gerade bei der Verwendung in hochwertigen Petroleumöfen kann es schnell zu Ausfällen und Verharzen wichtiger Funktionsteile führen, wenn qualitativ minderwertiges Petroleum verwendet wird.

Eigenschaften:
- 0,9 % Schwefelanteil
- Minimale Geruchsstoffe für maximalen Comfort
- Inhalt 20 l
- Gewicht 17,5 kg **Nr. 55403 89,95**

(Grundpreis pro l 4,50)

3. Automatische Brennstoffpumpe. Batteriebetriebene Pumpe zum Befüllen der Brennstofftanks von Petroleumöfen. Einfache Bedienung durch elektrische Steuerung. Leicht, tragbar und kabellos. Mit Vorrichtung zum Einhängen.

Technische Daten:
- Länge Pumpe inkl. Einhängevorrichtung: 64 cm
- Durchmesser Pumpenausgang: 31 mm
- Länge Schlauch: 60 cm
- Schlauch-ø: 19 mm
- Gewicht ohne Batterien: 205 g

Zum Betrieb sind zwei Batterien (Typ Mono D LR 20) erforderlich, die nicht im Lieferumfang enthalten sind. **Nr. 55404 13,95**

4. Petroleumhandpumpe. Zum Befüllen der Brennstofftanks von Petroleumöfen. Länge 56 cm. Material Kunststoff, Farbe Weiss. **Nr. 55406 5,50**

5. Ersatzdocht für Petroleumöfen. Passend für Petroleumofen Tosai 360A. Maße (BxL) 11 x 17 cm. Material: Vlies/Baumwolle. **Nr. 55407 21,95**

6. Ersatzdocht für Petroleumöfen. Passend für Petroleumofen Tosai 360A. Material: Vlies. **Nr. 55409 37,50**





Gasversorgung

Gasregler
Seite 324, 326 - 333

Gasschläuche
Seite 324, 326, 330, 352, 354

Truma Gastechnik
Seite 324 - 325, 341

GOK Gastechnik
Seite 326 - 331, 338 - 340

Gaszubehör
Seite 332 - 335

Gasflaschen & Flüssiggastanks
Seite 336 - 337

Gasprüfgeräte
Seite 338

Gassteckdosen
Seite 339

Gasmessgeräte & Füllstandsanzeigen
Seite 340 - 342

Gasdruckregler und Hochdruckschläuche mit SBS

Sichere Gasversorgung .... auch während der Fahrt

bewährte **Truma Qualität tausendfach bewährt**

Um den Anforderungen des Marktes gerecht zu werden, hat Truma seine Gasdruckregler weiterentwickelt. Die neue Generation zeichnet sich durch eine besonders kompakte und leichte Bauweise aus. Auch der Crashsensor (CS) wurde optimiert: Hat der Regler ausgelöst, ist dies am gelben Knopf ersichtlich. Die Truma Gasdruckregler CS sind sowohl im Stand als auch während der Fahrt einsetzbar.

DuoControl CS und MonoControl CS

- **Zuverlässig:** Gasgeräte auch während der Fahrt sicher betreiben – dank integriertem Crashsensor.
- **Komfortabel:** Ausgelösten Crashsensor einfach erkennen und resetten.
- **Praktisch:** Zeigt an, welche Flasche in Betrieb und damit voll oder leer ist (DuoControl CS).
- **Leicht:** Geringes Gewicht.

5 Jahre Hersteller-garantie

Für alle, die auf Truma setzen – nur bei der ausschließlichen Verwendung unserer Regler, Filter und Schläuche. Jetzt registrieren auf **www.truma.de/reglergarantie**



DuoControl CS vertikal
Gasdruckregler mit Crashsensor und Umschaltanlage für zwei Gasflaschen, Wandmontage

Nr. 60461 209,—



DuoControl CS horizontal
Gasdruckregler mit Crashsensor und Umschaltanlage für zwei Gasflaschen, Deckenmontage

Nr. 60462 209,—



MonoControl CS
Gasdruckregler mit Crashsensor für eine Gasflasche, Wand- oder Deckenmontage

Nr. 60463 139,—

Technische Daten:
Gasart: Flüssiggas (Propan / Butan)
Eingangsdruck: 0,7 - 16 bar (DuoControl CS), 0,3 - 16 bar (MonoControl CS)
Ausgangsdruck: 30 mbar
Reglerleistung: 1,5 kg/h
Reglereingang: Außengewinde M20 x 1,5 (G.13)
Reglerausgang: Schneidringverschraubung 10 mm bzw. 8 mm (H.9)

Abmessungen:
DuoControl CS vertikal: H 184, B 95, T 103 mm
DuoControl CS horizontal: H 104, B 158, T 116 mm
MonoControl CS: H 106, B 101, T 102 mm

Für die Montage direkt am Entnahmeventil des Gastanks

Der neue Truma Gastankregler zeichnet sich durch eine besonders kompakte und leichte Bauweise aus und wird im Set mit dem Truma Gasfilter angeboten. Aufgrund seiner variablen Positionierung kann er immer an eine korrekte Einbaulage angepasst werden, daher ist nur noch eine Variante notwendig.

MonoControl CS T Set

- **Kompakt:** Gastankregler inklusive Gasfilter spart Platz beim Einbau.
- **Effektiv:** Filtert bis zu 99,9 % der Aerosole und schützt die Gasanlage sowie alle Gasgeräte.
- **Praktisch:** Eine einzige Variante vereinfacht Ihr Handling.



Technische Daten
Gasart: Flüssiggas (Propan / Butan)
Eingangsdruck: 0,3 bis 16 bar
Ausgangsdruck: 30 mbar
Reglerleistung: 1,5 kg/h
Reglereingang: Überwurfmutter W 21,8 x 1/14“ LH (G.5)
Reglerausgang: Schneidringverschraubung 10 mm (H.9)
Gewicht: 900 g

MonoControl CS T Set
Gastankregler mit Crashsensor inkl. Gasfilter

Nr. 60767 209,—

Truma Hochdruckschläuche mit Schlauchbruchsicherung
Für maximale Sicherheit unterwegs und im Stand bietet Truma Hochdruckschläuche an, die mit einer Schlauchbruchsicherung (SBS) ausgestattet sind.
Sie erfüllen alle gesetzlichen Anforderungen, um die Gasanlage während der Fahrt zu betreiben, eignen sich aber auch für den stationären Betrieb. Wird der Schlauch beschädigt, löst die Sicherung aus und stoppt den Gasfluss.

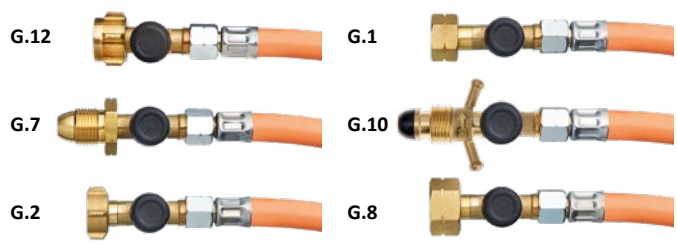

Gängigster Gasflaschen-Anschluss in den Ländern:		Länge 450 mm	Preis	Länge 750 mm	Preis
G.12	DE, AT, FI, PL	Nr. 60466	52,95	Nr. 60467	54,95
G.7	GB, IE	Nr. 60468	52,95	Nr. 60469	54,95
G.2	CH, FR	Nr. 60471	52,95	Nr. 60472	54,95
G.1	IT, MT, CY, GR, TR	Nr. 60473	52,95	Nr. 60474	54,95
G.10	SE, NO, IS, PT	Nr. 60482	52,95	Nr. 60483	54,95
G.8	GB, IE, ES, BE, NL, DK, NO, HR, CZ, SI, SK, HU	Nr. 60484	52,95	Nr. 60490	54,95

Hinweis:
Truma gewährt bei defekten Gasdruckreglern, die ohne Truma Gasfilter und Truma Hochdruckschläuche verwendet wurden, keine Garantie!

Zubehör

Truma Gasfilter
Der Truma Gasfilter schützt Ihre Gasanlage wirksam vor Verschmutzung: Ölige Rückstände werden zuverlässig aus dem Gasstrom herausgefiltert und sammeln sich in einem Filterpad. Sobald dieses gesättigt ist, tauschen Sie es einfach gegen ein neues aus. Der Gasfilter passt auf alle wand- und deckenmontierten Truma Gasdruckregler.

- **Effektiv:** Filtert 99,9 % der Aerosole und schützt die Gasanlage sowie alle Gasgeräte.
- **Kombiniert:** Filter zusammen mit den Pads länger nutzen und dadurch sparen.
- **Praktisch:** Lässt sich schnell und ohne Werkzeug öffnen, um das Pad zu kontrollieren / zu tauschen.
- **Sicher:** Öffnen nur bei geschlossener Gasflasche möglich.
- **Kompakt:** Passt in nahezu jeden Gasflaschenkasten.
- **Einfach:** Schnell nachzurüsten.

Technische Daten
Eingang: Außengewinde M20 x 1,5 (G.13)
Ausgang: Überwurfmutter M20 x 1,5 (H.20)
Abmessungen: 67 x 81 x 54 mm (HxBxT)



Gasfilter
inklusive Filterpads
Nr. 60491 **57,95**



Filterpads, 10 St.
für Gasfilter
Nr. 60493 **18,50**



Haltewinkel Gasfilter
Nr. 60494 **7,95**



Gasfiltersatz
2 Stück, inkl. Filterpads
Nr. 60492 **94,95**



Ersatzpatrone Gasfilter
für ältere Gasfilter (silber) mit einer Höhe von 94 mm. Nicht für Gasfilter (schwarz, 60491).
Nr. 60273 **14,95**



Fernanzeige DuoC
inklusive Bedienteil
Nr. 60464 **179,—**
ohne Bedienteil
Nr. 60497 **114,—**

Verlängerungskabel 5 m für Bedienteil (o. Abb.)
Nr. 60350 **75,95**



Ergänzungssatz
Nr. 60449 **36,95**



Winkel-Verschraubung 90°
Nr. 60368 **16,50**



Gasfernschalter (12 V) komplett mit 1,5 m Anschlusskabel und Bedienteil. Zum bequemen Abschalten der Gaszufuhr vom Fahrzeug-Innenraum. Achtung: Alle Gasgeräte müssen zündgesichert sein!
GS 8 (Gasrohr ø 8 mm)
Nr. 60370 **179,—**
GS 10 (Gasrohr ø 10 mm)
Nr. 60371 **179,—**

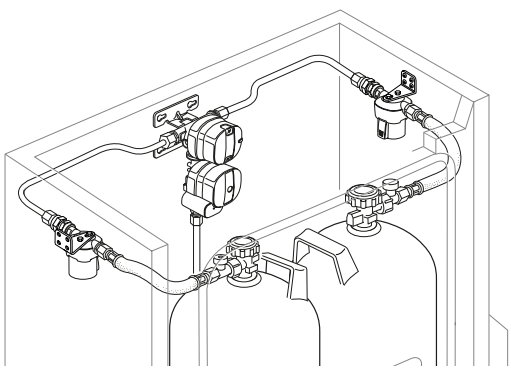

Einbaubeispiel:
DuoControl CS, Gasfilter mit Haltewinkel und Ergänzungssatz

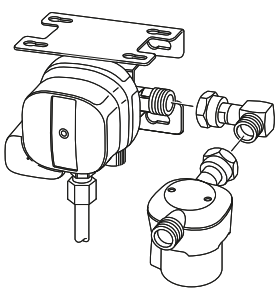

MonoControl CS, Winkel-Verschraubung 90° und Gasfilter

Hinweis:
Truma gewährt bei defekten Gasdruckreglern, die ohne Truma Gasfilter und Truma Hochdruckschläuche verwendet wurden, keine Garantie!



horizontal

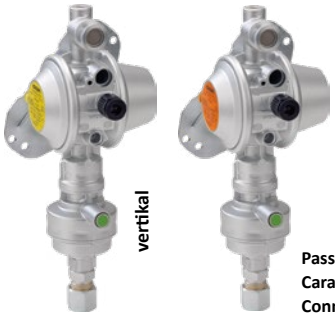

vertikal

Passend dazu:
Caramatic
ConnectDrive

Caramatic DriveOne 1,5 kg/h
Sicherheits-Gasdruck-Regelanlage zum Betrieb von Einflaschenanlagen in Caravans und Reisemobilen während der Fahrt.
Bestehend aus:
- Niederdruckregler mit Überdruck-Sicherheitseinrichtung S2SR (ÜDS)
- Mechanischem Crash-Sensor mit Pendellösung
- Prüfeinrichtung und Wandhalterung

Vorteile und Ausstattung:
- Gasversorgung während der Fahrt dank mechanischen Crash-Sensor mit neuer Pendellösung
- Europaweite Verwendung durch den Einsatz von länderspezifischen Hochdruck-Schlauchleitungen Caramatic ConnectDrive (nicht im Lieferumfang enthalten)
- Prüfeinrichtung zur Dichtheitsprüfung der Flüssiggasanlage ohne Abbau der Druckregeleinrichtung
- Ausführung mit Ausgangsanschluss RVS 10 / 8 ist serienmäßig mit einem Übergangsstück zum Anschluss an 8 mm Rohrleitungen ausgerüstet
- Maximal zulässiger Druck: PS 16 bar
- Geeignet für den Anschluss eines Eis-Ex
- schnellere und einfachere Inbetriebnahme sowie Reset nach Ansprechen
- präzisere Funktionsweise und daher weniger Störungen durch falsches Ansprechverhalten
- Inbetriebnahme problemlos möglich, auch wenn das Freizeitfahrzeug in Schräglage steht

Konformität: EU-Baumusterprüfbescheinigung DGR, EU-Baumusterprüfbescheinigung GGV, UKCA-Baumusterprüfbescheinigung GGV

Ausrichtung	Betriebsdruck	Nr.	Preis
horizontal	50 mbar	**60530**	**119,—**
horizontal	30 mbar	**60531**	**119,—**
vertikal	50 mbar	**60533**	**119,—**
vertikal	30 mbar	**60534**	**119,—**



horizontal



vertikal

Passend dazu:
Caramatic
ConnectDrive

Caramatic DriveTwo 1,5 kg/h
Sicherheits-Gasdruck-Regelanlage mit automatischem Umschaltventil zum Betrieb von Zweiflaschenanlagen in Caravans und Reisemobilen während der Fahrt, zum Anschluss an Gasflaschen mittels Hochdruck-Schlauchleitung, zur Druckregelung auf den Nenndruck des Gasgerätes.
Bestehend aus:
- Automatischem Umschaltventil, Niederdruckregler mit Sicherheitsabblaseventil PRV
- Mechanischem Crash-Sensor mit neuer Pendellösung
- Betriebs- und Reserveanzeige
- Gasrücktrittsicherung
- Prüfeinrichtung und Wandhalterung
- Bedienknopf

Vorteile und Ausstattung:
- Gasversorgung während der Fahrt dank mechanischen Crash-Sensor mit neuer Pendellösung
- schnellere und einfachere Inbetriebnahme sowie Reset nach Ansprechen
- präzisere Funktionsweise und daher weniger Störungen durch falsches Ansprechverhalten
- Automatische Umschaltung auf die Gasflasche der Reserveseite, sobald die Gasflasche der Betriebsseite leer ist
- Inbetriebnahme problemlos möglich, auch wenn das Freizeitfahrzeug in Schräglage steht
- Flaschenwechsel ohne Unterbrechung möglich
- Gasrücktrittsicherung: ein Durchschlagen des Gasstroms beim Flaschenwechsel wird verhindert
- Gleichmäßige Gasversorgung durch optimale Ausnutzung des Gasflascheninhaltes
- Anzeige, aus welcher Gasflasche entnommen wird
- Europaweite Verwendung durch den Einsatz von länderspezifischen Hochdruck-Schlauchleitungen – Caramatic ConnectDrive (nicht im Lieferumfang enthalten)
- Prüfeinrichtung zur Dichtheitsprüfung der Flüssiggasanlage ohne Abbau der Druckregeleinrichtung
- Ausführung mit Ausgangsanschluss RVS 10 / 8 ist serienmäßig mit einem Übergangsstück zum Anschluss an 8 mm Rohrleitungen ausgerüstet
- Maximal zulässiger Druck: PS 16 bar
- Geeignet für den Anschluss eines Eis-Ex
- Geeignet für den Anschluss einer Fernanzeige

Konformität: EU-Baumusterprüfbescheinigung DGR, EU-Baumusterprüfbescheinigung GGV, UKCA-Baumusterprüfbescheinigung GGV

Ausrichtung	Betriebsdruck	Nr.	Preis
horizontal	50 mbar	**60425**	**179,—**
horizontal	30 mbar	**60532**	**179,—**
vertikal	50 mbar	**60535**	**179,—**
vertikal	30 mbar	**60536**	**179,—**



Caramatic ConnectDrive
Hochdruck-Schlauchleitung mit Schlauchbruchsicherung zum Anschluss an alle wandmontierten Niederdruckregler mit Eingang AG M20 x 1,5 insbesondere für die Gasversorgung während der Fahrt an das Gasflaschenventil.

Caramatic ConnectDrive - Vorteile und Ausstattung:
- Europaweite Verwendung durch den Einsatz von Hochdruck-Schlauchleitungen mit länderspezifischen Anschlüssen
- Schlauchbruchsicherung SBS verhindert Gasaustritt bei Beschädigung bzw. Lösen der Schlauchleitung und sperrt den Gasdurchgang ab, sobald der Nenndurchfluss um 10 % überschritten wird
- Manuelle Schlauchbruchsicherung SBS/MA: keine Verzögerung bzw. Leckgasmenge, dafür manuelle Öffnung notwendig

Konformität:
- Einzelarmaturen mit DIN-DVGW- bzw. DVGW-Baumusterprüfzertifikat

Technische Daten:
- Schlauch: Gummi mit Textileinlage
- Kältebeständig bis -30 °C

Länge/ Typ	Nr.	Preis
450 mm DE/AT/PL	**60432**	**48,50**
750 mm DE/AT/PL	**60537**	**50,50**



Caramatic ConnectBasic. Hochdruck-Schlauchleitung zur Verbindung von Gasflasche und Regler.

Caramatic ConnectBasic - Vorteile und Ausstattung:
- Europaweite Verwendung durch den Einsatz von Hochdruck-Schlauchleitungen mit länderspezifischen Anschlüssen

Technische Daten:
- Schlauch: Gummi mit Textileinlage
- Kältebeständig bis -30 °C

Länge/ Typ	Nr.	Preis
450 mm DE/AT/PL	**60442**	**24,50**
750 mm DE/AT/PL	**60451**	**27,50**

Hinweis:
- Schlauchleitungen werden mit einem Anhänger und Hinweis des Austauschjahres ausgeliefert
- Schlauchleitung 750 mm darf nur für Flaschenhalterungen mit einer Auszugsvorrichtung verwendet werden



Caramatic SwitchTwo

Hinweis:
- Für den Betrieb der Flüssiggasanlage ist ein nachgeschalteter Druckregler mit dem Ausgangsdruck 30 bzw. 50 mbar, z. B. Typ EN61, EN71 bzw. EN61-DS notwendig (nicht im Lieferumfang enthalten)
- Zum Schutz der Flüssiggasanlage im Fahrzeug vor öligen Aerosolen und Abdampfrückständen wird der Gasfilter **ConnectClean 2.0 empfohlen !**

Caramatic SwitchTwo
Automatisches Umschaltventil für die Zweiflaschenanlage, zum Anschluss an Gasflaschen mittels Hochdruck-Schlauchleitung.
Bestehend aus:
- Automatischem Umschaltventil
- Betriebs- und Reserveanzeige
- Gasrücktrittsicherung und Wandhalterung

Vorteile und Ausstattung:
- Automatische Umschaltung auf die Gasflasche der Reserveseite, sobald die Gasflasche der Betriebsseite leer ist
- Ein Flaschenwechsel ist ohne Betriebsunterbrechung möglich
- Gasrücktrittsicherung: ein Durchschlagen des Gasstroms beim Flaschenwechsel wird verhindert
- Anzeige, aus welcher Gasflasche entnommen wird
- Gleichmäßige Gasversorgung durch optimale Ausnutzung des Gasflascheninhaltes
- Europaweite Verwendung durch den Einsatz von länderspezifischen Hochdruck-Schlauchleitungen (nicht im Lieferumfang enthalten)
- Ermöglicht die Umrüstung von einer Ein- auf eine Zweiflaschenanlage
- Maximal zulässiger Druck: PS 16 bar
- Geeignet für den Anschluss eines Eis-Ex

Konformität: EU-Baumusterprüfbescheinigung DGR, EU-Baumusterprüfbescheinigung GGV, UKCA-Baumusterprüfbescheinigung GGV.

Nr. 60539 95,95



Caramatic ProTwo

Hinweis:
- Für Altfahrzeuge uneingeschränkt verwendbar!
- Zum Schutz der Flüssiggasanlage im Fahrzeug vor öligen Aerosolen und Abdampfrückständen wird der Gasfilter **ConnectClean 2.0 empfohlen !**

Caramatic ProTwo
Automatisches Umschaltventil mit integriertem Niederdruckregler für die Zweiflaschenanlage, zum Anschluss an Gasflaschen mittels Hochdruck-Schlauchleitung, zur Druckregelung auf den Nenndruck des Gasgerätes.

Bestehend aus:
- Automatischem Umschaltventil, Niederdruckregler mit Sicherheitsabblaseventil PRV
- Bedienknopf
- Betriebs- und Reserveanzeige
- Gasrücktrittsicherung
- Prüfeinrichtung und Wandhalterung

Vorteile und Ausstattung:
- Automatische Umschaltung auf die Gasflasche der Reserveseite, sobald die Gasflasche der Betriebsseite leer ist
- Ein Flaschenwechsel ist ohne Betriebsunterbrechung möglich
- Anzeige, aus welcher Gasflasche entnommen wird
- Gasrücktrittsicherung: ein Durchschlagen des Gasstroms beim Flaschenwechsel wird verhindert
- Gleichmäßige Gasversorgung durch optimale Ausnutzung des Gasflascheninhaltes
- Europaweite Verwendung durch den Einsatz von länderspezifischen Hochdruck-Schlauchleitungen (nicht im Lieferumfang enthalten)
- Prüfeinrichtung zur Dichtheitsprüfung der Flüssiggasanlage ohne Abbau der Druckregeleinrichtung
- Maximal zulässiger Druck: PS 16 bar
- Geeignet für den Anschluss eines Eis-Ex und Fernanzeige
- Ausführung mit Ausgangsanschluss RVS 10 / 8 ist serienmäßig mit einem zum Anschluss an 8 mm Rohrleitungen ausgerüstet

Konformität: EU-Baumusterprüfbescheinigung DGR, EU-Baumusterprüfbescheinigung GGV, UKCA-Baumusterprüfbescheinigung GGV.

ProTwo 50 mbar **Nr. 60538 149,—**
ProTwo 30 mbar **Nr. 60433 149,—**

Fernanzeige Caramatic TwoControl mit Geber



Caramatic TwoControl
Komfortable Informations- und Steuereinheit im Freizeitfahrzeug zur Überwachung der Betriebs- und Reserveflasche bei Zweiflaschenanlagen sowie der Reglerheizung Eis-Ex.

Bestehend aus:
Informations- und Steuereinheit inklusive Verbindungskabel 6 m, Abdeckrahmen und Reglerheizung Eis-Ex mit 2 m Anschlusskabel.

Vorteile und Ausstattung:
- Zentrale Steuereinheit zum Ein-/Ausschalten der Fernanzeige und der Reglerheizung Eis-Ex
- Fernanzeige des Betriebszustands der Reglerheizung
- Zur einfachen Installation bei Neuanlagen oder zur Nachrüstung in bestehende Anlagen
- Einsetzbar mit den Modellen der Caramatic-Serie: DriveTwo, ProTwo, SwitchTwo sowie der Truma Modelle DuoControl CS und DuoComfort in silberner Farbe

Konformität:
- Konformitätsbewertungsverfahren nach ATEX
- CE-Kennzeichnung nach EMV

Technische Daten: Versorgungsspannung: 12 V

Fernanzeige Caramatic TwoControl
Nr. 60518 119,—
Fernanzeige Caramatic TwoControl mit Geber.
Mit Geber für Fernanzeige inklusive 2 m Anschlusskabel. **Nr. 60543 159,—**

Caramatic SafeDrive & SafeDrive PLUS



Sicherheits-Gasdruck-Regelanlage/-Umschaltautomatik zum Betrieb von Einflaschenanlagen/Zweiflaschenanlagen in Wohnmobilen und Wohnwagen während der Fahrt, zum direkten Anschluss an die Gasflasche.
Bestehend aus: Zentral- und Umschaltregler (SafeDrive Plus) mit mechanischem Crash-Sensor mit Pendellösung, Niederdruckregler (SafeDrive) mit Überdrucksicherheitseinrichtung S2SR (ÜDS), Schlauchleitung und Reglerhalterungen.
Vorteile und Ausstattung:
- Integrierter mechanischer Crash-Sensor mit Pendellösung sperrt bei Unfall den Gasdurchgang
- Crash-Sensor mit Pendellösung: schnellere und einfachere Inbetriebnahme sowie Reset nach Ansprechen
- Einfache Inbetriebnahme auch bei Schräglage des Freizeitfahrzeugs
- Einfache Nachrüstung ohne Wandmontage; der Regler wird direkt an die Gasflasche montiert
- Geringer Platzbedarf für die Montage im Gasflaschenkasten
- Ausgangsanschluss RVS 10 / 8 ist serienmäßig mit einem Übergangsstück zum Anschluss an 8 mm Rohrleitungen ausgerüstet
- Wandhalterungen zur sicheren Aufbewahrung des Reglers, z. B. beim Gasflaschenwechsel

Caramatic SafeDrive 30 mbar Nr. 60800 169,—
Caramatic SafeDrive 50 mbar Nr. 60802 169,—
Caramatic SafeDrive Plus 30 mbar Nr. 60801 339,—
Caramatic SafeDrive Plus 50 mbar Nr. 60803 339,—



Fernanzeige Caramatic Basic Control. Fernanzeige für Caramatic SafeDrive/SafeDrive Plus und Zweiflaschenanlage CaramaticBasicTwo. Komfortable Informations- und Steuereinheit zur Überwachung der Betriebs- und Reserveflasche.
Lieferumfang: Informations- und Steuereinheit inklusive Verbindungskabel 6 m, Abdeckrahmen, Druck- und Reedsensor für die Fernanzeige mit Anschlusskabel 2 m. Versorgungsspannung 12 V.

Nr. 60084 152,—

Caramatic DriveOne/DriveTwo-Sets

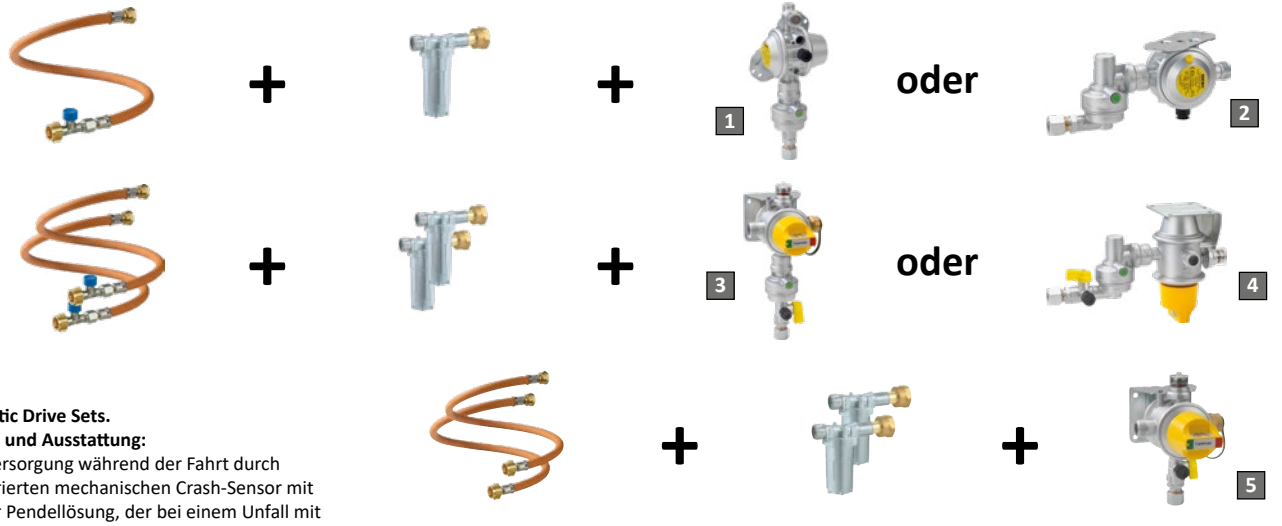

Caramatic Drive Sets.
Vorteile und Ausstattung:
- Gasversorgung während der Fahrt durch integrierten mechanischen Crash-Sensor mit neuer Pendellösung, der bei einem Unfall mit einer direkt auf das Auslöseelement einwirkenden Verzögerung von 3,5 g ± 0,5 g den Gasdurchgang absperrt, dies entspricht bei einem mittleren Fahrzeuggewicht einer Aufprallgeschwindigkeit von ca. 15 bis 20 km/h aufein festes Hindernis
- Vorteile Crash-Sensor mit neuer Pendellösung:
- Schnellere und einfachere Inbetriebnahme sowie Reset nach Ansprechen
- Präzisere Funktionsweise und daher weniger Störungen durch falsches Ansprechverhalten
- Inbetriebnahme problemlos möglich, auch wenn das Freizeitfahrzeug in Schräglage steht
- Prüfeinrichtung zur Dichtheitsprüfung der Flüssiggasanlage ohne Abbau der Druckregeleinrichtung
- Geeignet für den Anschluss eines Eis-Ex
- Ausgangsanschluss RVS 10 / 8 ist serienmäßig mit einem Übergangsstück zum Anschluss an 8 mm Rohrleitungen ausgerüstet

Konformität:
- Einzelarmaturen mit DIN-DVGW- bzw. DVGW-Baumusterprüfzertifikat o. EU-Baumusterprüfbescheinigung DGR
- Einzelarmaturen mit DIN-DVGW- bzw. DVGW-Baumusterprüfzertifikat o. EU-Baumusterprüfbescheinigung GGV

Technische Daten:
- Anschluss A KLF, Anschluss B RVS 10/8
- Maximal zulässiger Druck: PS 16 bar
- Ausgangsdruck 30 mbar
- Leistung 1,5 kg/h

Hinweis:
Entspricht den berufsgenossenschaftlichen Anforderungen der DGUV Vorschrift 79 (Deutsche Gesetzliche Unfallversicherung - bisher BGV D 34) und ist für den Einsatz in gewerblich genutzten Caravans und Motorcaravans geeignet!

Caramatic DriveOne Set. Sicherheits-Gasdruck-Regelanlage zum Betrieb von Einflaschenanlagen in Caravans und Motorcaravans während der Fahrt. Bestehend aus: Caramatic ConnectDrive (Länge: 450 mm), Caramatic ConnectClean 2.0 mit Haltewinkel, Niederdruckregler mit Überdruck-Sicherheitseinrichtung S2SR (ÜDS), mechanischem Crash-Sensor mit neuer Pendellösung, Prüfeinrichtung und Wandhalterung, Caramatic ConnectClean mit Haltewinkel und Caramatic ConnectDrive.

1. Einbau vertikal, Eingang 90°
Nr. 60033 **169,—**

2. Einbau horizontal, Eingang gerade
Nr. 60034 **169,—**

Caramatic DriveTwo-Set. Sicherheits-Gasdruck-Regelanlage mit automatischem Umschaltventil zum Betrieb von Zweiflaschenanlagen in Caravans und Motorcaravans während der Fahrt, zum Anschluss an Gasflaschen mittels Hochdruck-Schlauchleitung, zur Druckregelung auf den Nenndruck des Gasgerätes. Bestehend aus: automatischem Umschaltventil, Niederdruckregler mit Sicherheitsabblaseventil PRV, mechanischem Crash-Sensor mit neuer Pendellösung, Bedienknopf, Betriebs- und Reserveanzeige, Gasrücktrittsicherung, Prüfeinrichtung und Wandhalterung, 2 x Caramatic ConnectClean mit Haltewinkel und 2 x Caramatic ConnectDrive.

3. Einbau vertikal **Nr. 60046** **289,—**
4. Einbau horizontal **Nr. 60072** **289,—**

5. Caramatic ProTwo-Set.
Automatisches Umschaltventil mit integriertem Niederdruckregler für die Zweiflaschenanlage, zum Anschluss an Gasflaschen mittels Hochdruck-Schlauchleitung, zur Druckregelung auf den Nenndruck des Gasgerätes. Bestehend aus:
2 x Caramatic ConnectBasic (Länge: 450 mm),
2 x Caramatic ConnectClean 2.0 mit Haltewinkel, automatischem Umschaltventil, Niederdruckregler mit Sicherheitsabblaseventil PRV, Bedienknopf, Betriebs- und Reserveanzeige, Gasrücktrittsicherung, Prüfeinrichtung und Wandhalterung.

Vorteile und Ausstattung:
- Enthält alle Bestandteile für Zweiflaschenanlage
- Automatische Umschaltung auf die Gasflasche der Reserveseite, sobald die Gasflasche der Betriebsseite leer ist
- Ein Flaschenwechsel ist ohne Betriebsunterbrechung möglich
- Gasrücktrittsicherung: ein Durchschlagen des Gasstroms beim Flaschenwechsel wird verhindert
- Gleichmäßige Gasversorgung durch optimale Ausnutzung des Gasflascheninhaltes
- Anzeige, aus welcher Gasflasche entnommen wird
- Prüfeinrichtung zur Dichtheitsprüfung der Flüssiggasanlage ohne Abbau der Druckregeleinrichtung
- Geeignet für den Anschluss eines Eis-Ex oder einer Fernanzeige
- Ausgangsanschluss RVS 10 / 8 ist serienmäßig mit einem Übergangsstück zum Anschluss an 8 mm Rohrleitungen ausgerüstet

Konformität:
- Einzelarmaturen mit EU-Baumusterprüfbescheinigung GGV oder DGR

Technische Daten:
- Maximal zulässiger Druck: PS 16 bar
- Leistung 1,5 kg/h

Ausgangsdruck 50 mbar. Anchluss A KLF, Anschluss B RVS 10/8. **Nr. 60510** **235,—**
Ausgangsdruck 30 mbar. Anchluss A KLF, Anschluss B RVS 8. **Nr. 60511** **235,—**





Filterpatrone 2.0 ConnectClean

1. Caramatic ConnectClean 2.0. Gasfilter verhindert Verschmutzungen in der Gasinstallation. Schützt den Druckregler bzw. das automatische Umschaltventil vor Verschmutzungen durch ölige Aerosole und Abdampfrückstände.
- Hoher Abscheidegrad von 99 %
- Einfaches Auswechseln der Filterpatrone
- Maximal zulässiger Druck: PS 25 bar
- verkürzte Filtertasse - praktisch bei beengten Einbausituationen

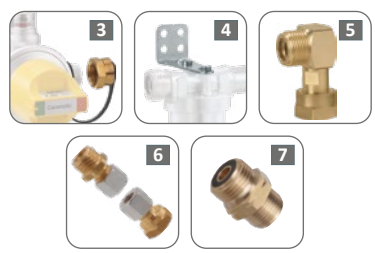

2. Filterpatrone 2.0.
Ersatzpatrone für Gasfilter Caramatic ConnectClean bzw. für den Truma Gasfilter Typ AS99 bis Baujahr 02/2019.
Die Filterpatrone 2.0 besteht aus Stützkern und Filtereinsatz. Bei einem Austausch muss nur der Filtereinsatz ersetzt werden, der Stützkern wird weiter verwendet.

Pos.	Bezeichnung	Nr.	Preis
1	Caramatic ConnectClean 2.0	60272	35,95
	Caramatic ConnectClean 2.0 (2er-Set)	60426	57,50
2	Filterpatrone 2.0	60684	9,70
	Filterpatrone 2.0 (2er-Set)	60685	15,95
	Filtereinsatz	60686	12,50
3	Verschlussmutter	60541	8,95
4	Haltewinkel	60276	5,95
5	Winkel-Verschraubung	60368	16,50
6	Anschluss-Set (2-tlg)	60542	29,95
7	Verbindungsstück	60549	16,50

Zweiflaschenanlage Caramatic BasicTwo

Regler-Umschaltautomatik, zum Anschluss an Gasflaschen, zur Druckregelung auf den Nenndruck des Gasgerätes. Bestehend aus Zentral- (A) und Umschaltregler (B) mit Manometer, Schlauchleitungen und MiniTool.

Vorteile und Ausstattung

- Mit Sicherheitsabblaseventil PRV
- Mit Übergangsstück zum Anschluss an 10 mm Rohrleitungen ausgerüstet
- Gasrücktrittsicherung: ein Durchschlagen des Gasstroms beim Flaschenwechsel wird verhindert
- Mitteldruck-Schlauch G ⅜ LH-ÜM x G ⅜ LH-ÜM x 400 mm zur Verbindung der beiden Regler, Anschlüsse Messing, Presshülsen Edelstahl
- Mitteldruck-Schlauch G ¼ LH-ÜM x RVS 8 x 400 mm zum Anschluss der Anlage an die Rohrleitung, Anschlüsse Messing, Presshülsen Edelstahl
- Verbindungsstücke auf 8 bzw. 10 mm
- Kombinationsanschluss zum wahlweisen Anschluss an 5, 11 bzw. 33 kg Gasflaschen
- Inklusive MiniTool zum Anschließen und Lösen von Reglern

Konformität

- Einzelarmaturen mit DIN-DVGW- bzw. DVGW-Baumusterprüfzertifikat o. EU-Baumusterprüfbescheinigung DGR

Technische Daten

- Anschlüsse: Eingang: Komb.W / Ausgang: Zentralregler: G ¼ LH-KN
  Umschaltregler: G ⅜ LH-KN
- Ausgangsdruck: Zentralregler 30 bzw. 50 mbar, Umschaltregler 150 mbar

Zweiflaschenanlage Caramatic BasicTwo 50 mbar **Nr. 60112** **175,—**
Zweiflaschenanlage Caramatic BasicTwo 30 mbar **Nr. 60111** **175,—**



Caramatic Basic Control. Fernanzeige für Zweiflaschenanlage Caramatic BasicTwo. Komfortable Informations- und Steuereinheit zur Überwachung der Betriebs- und Reserveflasche.
Lieferumfang: Informations- und Steuereinheit inklusive Verbindungskabel 6 m, Abdeckrahmen, Druck- und Reedsensor für die Fernanzeige mit Anschlusskabel 2 m. Versorgungsspannung 12 V.
Nr. 60084 **152,—**

Gasdruckregler für Caravan und Reisemobil









in 3 Durchfluss-Leistungen erhältlich



Regler U-Form



Regler L-Form







1. Vordruckregler Typ DE 50/30 S. Zur sicheren und normgerechten Integration von 30 mbar Gasgeräten in 50 mbar Flüssiggasanlagen in Fahrzeugen und Booten. Inklusive 1 m Kunststoff-Entlüftungsleitung. Einfache Montage in die jeweilige Geräteleitung. Integrierte Bypassbohrung sorgt für eine Gasdichtheitsprüfung bis zum Gasgerät. Ideal bei Nachrüstung der Flüssiggasanlage oder Austausch von defekten Gasgeräten. EU-Baumusterprüfbescheinigung GGV. Maximal zulässiger Druck: PS 1 bar. RVS 8 x RVS 8, 30 mbar, Durchfluss 0,8 kg/h.
Nr. 60298 **72,50**

Niederdruckregler Typ EN61 - 50 mbar 1,5 kg/h. Zum Anschluss an Gasflaschen mit Sicherheitsabblaseventil PRV und Entlüftungsstopfen, der gleichzeitig das Eindringen von Feuchtigkeit, z. B. Regenwasser, in das Reglerinnere verhindert. KLF x G ¼ LH-KN
Nur für Austausch - nicht für Neuinstallation!
2. ohne Manometer **Nr. 60144** **20,50**
3. mit Manometer **Nr. 60147** **32,95**

Niederdruckregler 30 mbar. Mit integrierter Sicherheitseinrichtung gegen Überdruck. Ausführung mit Manometer zur Dichtheitsprüfung der Gasanlage. Typ EN61-DS entspricht den berufsgenossenschaftlichen Anforderungen (BGV D34) und ist für den Einsatz in gewerblich genutzten Caravans und Motorcaravans geeignet. KLF x G ¼ LH-KN, Abgang gerade.
Für Austausch und Neuinstallation!
4. Typ EN61 mit Sicherheitsabblaseventil PRV.
Durchfluss 0,8 kg/h **Nr. 60151** **22,95**
Typ EN71 mit Sicherheitsabblaseventil PRV.
Durchfluss 1,2 kg/h **Nr. 60152** **26,95**
Typ EN61-DS mit Überdrucksicherheitseinrichtung S2SR (ÜDS) und Manometer.
Durchfluss 1,5 kg/h **Nr. 60153** **66,50**

Niederdruckregler für VW-Bus und Kastenwagen. Ideal für Gaskästen und kleine Campingfahrzeuge, bei denen wenig Platz zur Verfügung steht. Für VW-Busse mit Westfalia Ausbau geeignet. Typ: EN61 0,8 kg/h, 30 mbar, PS 16 bar, KLF x G ¼ LH-KN.
5. Niederdruckregler U-Form **Nr. 60075** **46,95**
6. Niederdruckregler L-Form. Mit verlängertem Eingangsstutzen, Abgang 90°. **Nr. 60102** **43,95**

7. Niederdruckregler G76. Zum Anschluss von 30 mbar Caravans bzw. Motorcaravans (Reisemobile) an 50 mbar Standleitungen. Der Niederdruckregler wird in die Standleitung vor dem Fahrzeug montiert und regelt den Druck von 50 auf 30 mbar. Der Niederdruckregler ist nicht für den festen Einbau im Fahrzeug geeignet! RVS 8 x RVS 8, 30 mbar, Durchfluss 1,5 kg/h. **Nr. 60170** **61,95**

8. Verschlussschraube. Als sicherer Verschluss zum Schutz gegen Beschädigung bzw. Verschmutzung des Eingangsanschlusses von Druckreglern oder Hochdruck-Schlauchleitungen. Sinnvoll, wenn die Verbindung zwischen Gasflaschen und Armaturen getrennt bzw. die Gasanlage für einen längeren Zeitraum stillgelegt wird. Aus Kunststoff, mit Befestigungslasche. Außengewinde: W21,8 x 1/14 LH. Die Verwendung der Verschlussschraube bei Reglern mit Gasrücktrittsicherung, z. B. Caramatic BasicTwo, ist nicht zulässig! Der Druckregler ist nicht im Lieferumfang enthalten! Für KLF-, GF-, Kombi- und Shell-Überwurfmutter. **Nr. 60551** **6,70**

9. Reglerhalterung. Zur sicheren Befestigung des Druckreglers am Gasgerät bzw. im Flaschenkasten um Beschädigungen des Druckreglers z. B. beim Transport zu vermeiden. Aus Kunststoff. Der Druckregler ist nicht im Lieferumfang enthalten! **Nr. 60552** **7,70**

GOK Gasdruckregler für Camping und Freizeit


1


2


3


4


5


6


7


8


9


10


11


12


13


14

15

Niederdruckregler Typ EN61. Zum Anschluss an Gasflaschen, zur Druckregelung auf den Nenndruck des Gasgerätes. Mit Absperreinrichtung, EU-Baumusterprüfbescheinigung DGR und GGV, UKCA-Baumusterprüfbescheinigung GGV. Nicht verwendete Abgänge müssen zusätzlich mit einer Blindmutter verschlossen werden. Typ: EN61 PS 16 bar, 50 mbar, KLF x G ¼ LH-KN, 1 kg/h.

1. mit 2 Abgängen **Nr. 60174 32,95**
2. mit 3 Abgängen **Nr. 60176 36,95**

3. Niederdruckregler Typ EN61. Zum Anschluss an Gasflaschen, zur Druckregelung auf den Nenndruck des Gasgerätes. Typ: EN61 PS 16 bar, 50 mbar, KLF x G ¼ LH-KN, 1 kg/h. **Nr. 60307 12,50**

4. Niederdruckregler Typ EN61 GAZ. Zum Anschluss an Campingaz®-Flaschen. Eingangsanschluss für Campingaz®-Flaschen (M16 x 1,5) ohne integrierter Schlauchbrucheinrichtung. Typ: EN61 PS 10 bar, 50 mbar, GAZ x G ¼ LH-KN, 1 kg/h. **Nr. 60309 21,95**

5. Niederdruckregler Typ EN61 Gaskartuschen. Zum Anschluss an Gaskartuschen mit Anschraubgewinde. Eingangsanschluss für Gaskartuschen mit Anschraubgewinde (IG 7/16-28 UNEF). Typ: EN61 PS 10 bar, 50 mbar, Gaskart. x G ¼ LH-KN, 1 kg/h. **Nr. 60321 25,50**

6. Niederdruckregler Typ EN61 Gasgrill. Grillregler BASIC zum Anschluss an Gasflaschen, speziell für den Betrieb von Gasgrills. Max. zulässiger Druck: PS 16 bar. KLF x G ¼ LH-KN, 50 mbar, 1,5 kg/h.
Nr. 60322 17,50

Niederdruckregler Typ EN61 mit integrierter Schlauchbrucheinrichtung (HPU). Zum Anschluss an Gasflaschen, speziell für den Betrieb von Gasgrills. Überwacht dauerhaft die angeschlossene Schlauchleitung, schützt vor Austritt von unverbranntem Flüssiggas, schließt den Gasdurchfluss selbsttätig bei Schlauchabriss oder massiver Leckage. Max. zulässiger Druck: PS 16 bar. KLF x G ¼ LH-KN, 50 mbar, 1,5 kg/h.
Nr. 60308 19,50

7. Niederdruckregler Typ EN61-DS. Zum Anschluss an Gasflaschen, zur Druckregelung auf den Nenndruck des Gasgerätes. Überdruck-Sicherheitseinrichtung S2SR (ÜDS) zur Absicherung der Verbrauchsgeräte vor unzulässig hohem Druck. Sichtanzeige (grün/rot) mit optischem Signal (rot) bei Ausgangsdrücken über 80 mbar. Thermische Absperreinrichtung „T" (TAE) zur selbstständigen Absperrung des Gasdurchflusses bei Temperaturanstieg auf über +100 °C. Mit Manometer zur Dichtheitsprüfung, z. B. bei Flaschenwechsel. KLF x G ¼ LH-KN, 50 mbar, 1,5 kg/h.
Nr. 60550 62,95

8. Niederdruckregler Typ EN61-DS Gasgrill. Grillregler PRO zum Anschluss an Gasflaschen, speziell für den Betrieb von Gasgrills. Überdruck-Sicherheitseinrichtung S2SR (ÜDS) zur Absicherung der Verbrauchsgeräte vor unzulässig hohem Druck, Sichtanzeige (grün/rot) mit optischem Signal (rot) bei Ausgangsdrücken über 80 mbar, verlängerter Eingangsstutzen, zur problemlosen Montage an z. B. Barbeque-Gasflaschen mit Kragen. Mit Manometer zur Dichtheitsprüfung, z. B. bei Flaschenwechsel. KLF x G ¼ LH-KN, 50 mbar, 1,5 kg/h.
Nr. 60323 64,95

9. Abzweigventil. Zum Anschluss an den Reglerausgang, zum gleichzeitigen Anschluss mehrerer Verbrauchsgeräte an einen Regler. Aus Messing, mit Absperreinrichtung. Stufenlose Regulierung der Gaszufuhr für z. B. Grills bzw. Kocher. Max. zulässiger Druck: PS 4 bar. DVGW-Baumusterprüfzertifikat. Abgänge, die nicht verwendet werden, müssen zusätzlich mit einer Blindmutter verschlossen werden. G ¼ LH-ÜM x G ¼ LH-KN.
Abzweigventil mit 2 Abgängen **Nr. 60386 12,95**
Abzweigventil mit 3 Abgängen **Nr. 60121 14,95**

10. Regulierventil 90°. Zum Anschluss an den Reglerausgang, zur stufenlosen Regulierung von Verbrauchsgeräten. Mit Absperreinrichtung. Zur stufenlosen Regulierung der Gaszufuhr für z. B. Grills bzw. Kocher. Max. zulässiger Druck: PS 4 bar. DVGW-Baumusterprüfzertifikat. G ¼ LH-ÜM x G ¼ LH-KN.
Nr. 60436 10,50

11. Regler-Schlauchleitung-Set. Zum Anschluss an Gasflaschen, für den Betrieb von Gasgrills mit einem Gaskartuschen-Anschluss. Mitteldruckregler Typ M50-F/SBS, 2,0 bar, 2 kg/h mit Abgang 35° und integrierter, manueller Schlauchbruchsicherung EFV (SBS) mit manueller Öffnung, Mitteldruck-Schlauch (Gummi mit Textileinlage, kältebeständig bis -30 °C, Schlauchabmessung 6,3 x 3,5 mm) G ⅜ LH-ÜM x Steckkupplung SKU-QR. Schlauchbruchsicherung SBS verhindert Gasaustritt bei Beschädigung bzw. Lösen der Schlauchleitung und sperrt den Gasdurchgang ab, sobald Nenndurchfluss über 10 %. Übergangsstück Stecknippel STN zum einfachen Lösen der Schlauchleitung, durch eine besondere Vorrichtung ist die Steckkupplung SKU-QR manipulationssicher - eine Entriegelung ist nur mittels genormtem Stecknippel STN möglich. Gasdurchgang wird beim Entkuppeln abgesperrt. Einzelarmaturen mit DIN-DVGW- bzw. DVGW-Baumusterprüfzertifikat o. EU-Baumusterprüfbescheinigung GGV. Am Gasgerät ist ein Niederdruckregler für Gaskartuschen mit Anschlussgewinde IG 7/16-28 UNEF nach EN 417, IG 1-20 UNEF oder Gaskartuschen mit GAZ-Anschluss erforderlich. Die Steckkupplung SKU-QR dient nicht als dauerhaftes Absperrorgan, sondern ist immer in Verbindung mit einem Absperrventil (z. B. dem Flaschenventil) einzusetzen. **Nr. 60154 61,50**

Mitteldruck-Schlauchleitung. Zur Verbindung von Armaturen, Verbrauchsgeräten und Rohrleitungen. DVGW-geprüft. Maximal zulässiger Druck: PS 10 bar. Schlauch: Gummi mit Textileinlage. Kältebeständig bis -30 °C. Die Schlauchleitungen werden zusätzlich mit einem Anhänger und dem Hinweis des Austauschjahres ausgeliefert. Schlauchabmessung 6,3 x 3,5 mm.

12. Überwurfmutter Typ M x Schneidring Typ D.

G ¼ LH-ÜM x RVS 8, 40 cm	**Nr. 60389**	**7,95**
G ¼ LH-ÜM x RVS 8, 80 cm	**Nr. 60555**	**8,95**
G ¼ LH-ÜM x RVS 8, 100 cm	**Nr. 60557**	**10,95**
G ¼ LH-ÜM x RVS 8, 150 cm	**Nr. 60559**	**11,95**
G ¼ LH-ÜM x RVS 8, 200 cm	**Nr. 60563**	**15,95**
G ¼ LH-ÜM x RVS 10, 40 cm	**Nr. 60574**	**9,95**
G ¼ LH-ÜM x RVS 10, 75 cm	**Nr. 60576**	**10,95**

13. Überwurfmutter x Rohrstutzen.

G ¼ LH-ÜM x RST 8, 30 cm	**Nr. 60157**	**10,50**
G ¼ LH-ÜM x RST 8, 40 cm	**Nr. 60502**	**11,50**

14. Überwurfmutter x Überwurfmutter.

G ¼ LH-ÜM x G ¼ LH-ÜM, 40 cm	**Nr. 60580**	**6,95**
G ¼ LH-ÜM x G ¼ LH-ÜM, 80 cm	**Nr. 60582**	**9,95**
G ¼ LH-ÜM x G ¼ LH-ÜM, 100 cm	**Nr. 60584**	**10,95**
G ¼ LH-ÜM x G ¼ LH-ÜM, 150 cm	**Nr. 60586**	**13,95**
G ¼ LH-ÜM x G ¼ LH-ÜM, 200 cm	**Nr. 60588**	**16,95**
G ¼ LH-ÜM x G ¼ LH-ÜM, 300 cm	**Nr. 60590**	**22,95**

15. Überwurfmutter x Stecknippel.

G ¼ LH-ÜM x STN, 80 cm	**Nr. 60592**	**11,95**
G ¼ LH-ÜM x STN, 150 cm	**Nr. 60594**	**14,95**
G ¼ LH-ÜM x STN, 300 cm	**Nr. 60596**	**23,95**

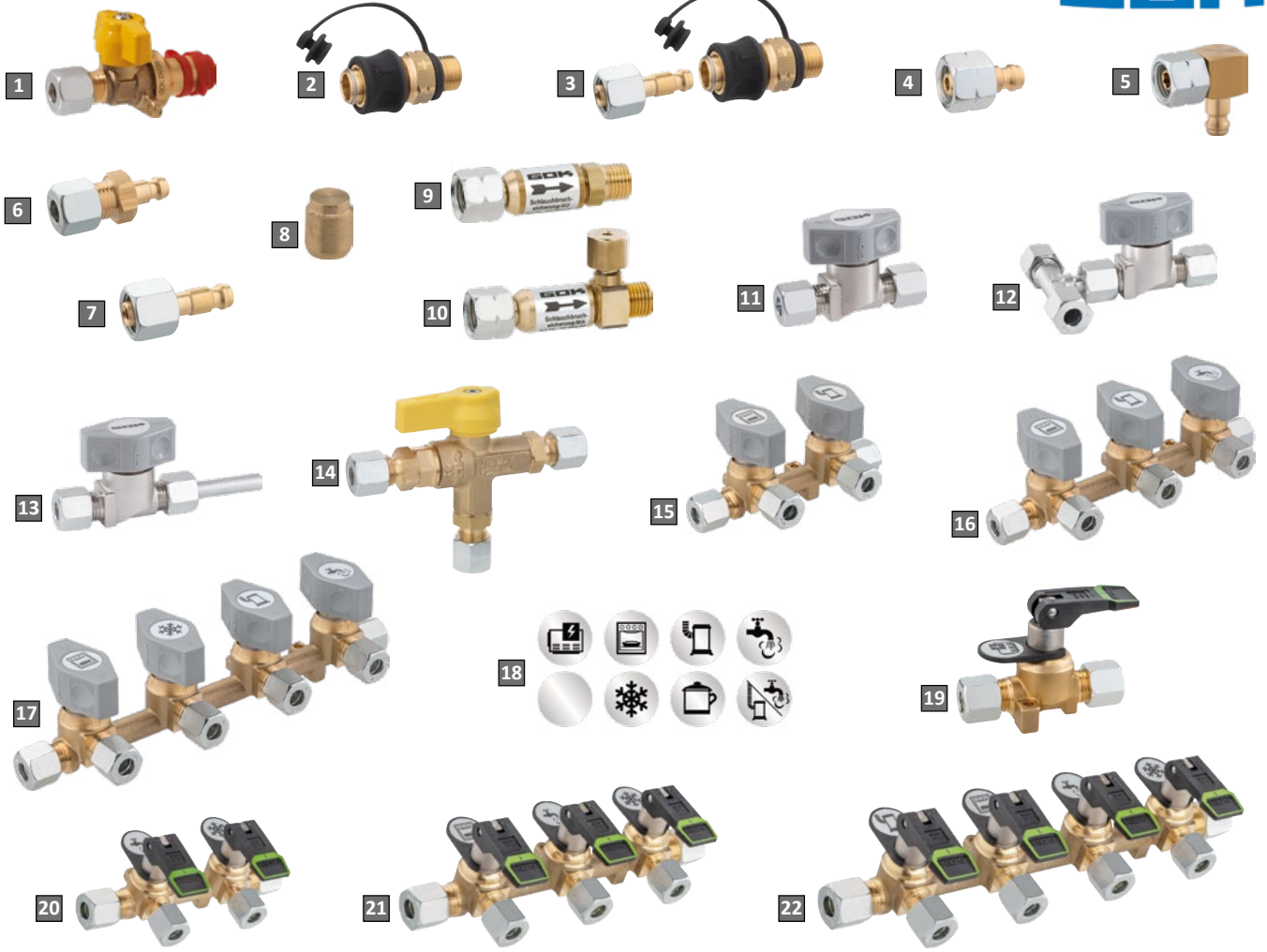

1. Kupplungsventil Typ SKU SSV-K. Zum Einbau in die Rohrleitung als Anschlussmöglichkeit für transportable Gasgeräte. Kugelhahn als Absperrventil mit Sicherheitskupplung, nur volle Offen- bzw. Geschlossenstellung. Max. zulässiger Druck: PS 5 bar. Ausführung Durchgang mit Überwurfmutter Typ M und Schneidring Typ DU, RVS 8 x SKU. **Nr. 60599 56,50**

2. Steckkupplung Typ SKU-QR. Zum schnellen Verbinden von Schlauchleitungen mit Gasgeräten ohne Werkzeugeinsatz. Maximal zulässiger Druck: PS 5 bar. Die Steckkupplung dient nicht als dauerhaftes Absperrorgan, sondern ist mit einem Absperrventil einzusetzen.
G ¼ LH-KN x SKU **Nr. 60726 11,95**
RVS 8 x SKU **Nr. 60727 12,50**

3. Steckkupplung-Set Typ SKU-QR. Wie zuvor.
G ¼ LH-KN x SKU + STN x G ¼ LH-ÜM **Nr. 60728 13,95**
G ¼ LH-KN x SKU + 2 x STN x G ¼ LH-ÜM **Nr. 60729 16,95**
G ¼ LH-KN x SKU + STN x RST 8 mit Überwurfmutter und Schneidring montiert **Nr. 60738 14,95**
RVS 8 x SKU + STN x RVS 8 **Nr. 60739 15,95**
RVS 8 x SKU + STN x RST 8 mit Überwurfmutter und Schneidring montiert **Nr. 60746 15,50**

Stecknippel für Steckkupplung
4. STN x G ¼ LH-ÜM **Nr. 60747 3,60**
5. STN x G ¼ LH-ÜM 90° **Nr. 60212 8,20**
6. STN x RVS 8 **Nr. 60748 4,95**
7. STN x RST 8 mit Überwurfmutter Typ M und Schneidring Typ D montiert **Nr. 60753 4,50**

8. Blindstopfen für Verteilerblock. Zum Verschluss von Leitungen. Max. zulässiger Druck: PS 25 bar. Nur einsetzbar mit Überwurfmuttern!
8 mm, 2 Stück **Nr. 60602 3,50**
10 mm, 2 Stück **Nr. 60604 3,95**

Schlauchbruchsicherung. Zum Anschluss am Ausgang des Niederdruckreglers. Max. zulässiger Druck: PS 16 bar. Überwurfmutter x Außengewinde.
G ¼ LH-ÜM x G ¼ LH-KN, 50 mbar, 1,5 kg/h.
9. Typ SBS/AU automatisch Nr. 60644 25,50
10. Typ SBS/AU manuell Nr. 60654 33,50

Schnellschlussventil Typ DSV. Schnellschlussarmatur, nur volle Offen- bzw. Geschlossenstellung. Max. zulässiger Druck: PS 16 bar.
11. Schneidringverschraubung x Schneidringverschraubung mit Überwurfmutter Typ M und Schneidring Typ D.
RVS 8 x RVS 8 **Nr. 60607 35,50**
RVS 10 x RVS 10 **Nr. 60612 38,95**
12. 2 x Schneidringverschraubung x Schneidringverschraubung. RVS 8 x RVS 8 x RVS 8 **Nr. 60614 63,50**
13. Schneidringverschraubung x Rohrstutzen mit Überwurfmutter Typ M und Schneidring Typ D.
RVS 8 x RST 8 **Nr. 60617 36,50**

14. Umschaltventil Typ MUV. Zur manuellen Umschaltung bei Zweiflaschenanlagen. Max. zulässiger Druck: PS 25 bar. Zum Einbau in Rohrleitungen, mit Überwurfmutter Typ M und Schneidring Typ D.
RVS 8 x RVS 8 x RVS 8 **Nr. 60648 56,50**
RVS 10 x RVS 10 x RVS 10 **Nr. 60649 60,50**

Verteilerblock. Schnellschlussarmatur, nur volle Offen- bzw. Geschlossenstellung. Max. zulässiger Druck: PS 5 bar. Mit Überwurfmutter Typ M und Schneidring Typ D.
15. Verteilerblock Typ DSV-AB2.
RVS 8 x 2 x RVS 8 x RVS 8 **Nr. 60621 54,95**
16. Verteilerblock Typ DSV-AB3.
RVS 8 x 3 x RVS 8 x RVS 8 **Nr. 60623 69,95**
RVS 10 x 3 x RVS 8 x RVS 10 **Nr. 60627 69,95**
17. Verteilerblock Typ DSV-AB4.
RVS 8 x 4 x RVS 8 x RVS 8 **Nr. 60631 99,95**
RVS 10 x 4 x RVS 8 x RVS 10 **Nr. 60637 99,95**

18. Symbole Verteilerblock DSV. Nr. 60647 7,20

19. Schnellschlussventil Typ KSV. Schnellschlussarmatur, nur volle Offen- bzw. Geschlossenstellung. DIN-DVGW-Baumusterprüfzertifikat. Maximal zulässiger Druck: PS 16 bar. Mit Befestigungskonsole, Schneidringverschraubung x Schneidringverschraubung, Überwurfmutter Typ M und Schneidring Typ D.
RVS 8 x RVS 8 **Nr. 60678 31,95**

Verteilerblock Typ KSV-AB. Schnellschlussarmatur, nur volle Offen- bzw. Geschlossenstellung. DIN-DVGW-Baumusterprüfzertifikat. Maximal zulässiger Druck: PS 16 bar.
20. Typ KSV-AB2
mit Überwurfmutter Typ M und Schneidring Typ D
RVS 10 x 2 x RVS 8 x RVS 10 **Nr. 60688 46,95**
RVS 8 x 2 x RVS 8 x RVS 8 kurz **Nr. 60698 46,95**
RVS 10 x 2 x RVS 8 x RVS 10 kurz **Nr. 60718 46,95**
21. Typ KSV-AB3
RVS 8 x 3 x RVS 8 x RVS 8 **Nr. 60690 74,95**
RVS 10 x 3 x RVS 8 x RVS 10 **Nr. 60692 74,95**
RVS 8 x 3 x RVS 8 x RVS 8 kurz **Nr. 60722 61,95**
RVS 10 x 3 x RVS 8 x RVS 10 kurz **Nr. 60724 61,95**
22. Typ KSV-AB4
RVS 8 x 4 x RVS 8 x RVS 8 **Nr. 60694 106,—**
RVS 10 x 4 x RVS 8 x RVS 10 **Nr. 60696 106,—**
RVS 8 x 4 x RVS 8 x RVS 8 kurz **Nr. 60732 89,95**
RVS 10 x 4 x RVS 8 x RVS 10 kurz **Nr. 60734 89,95**

Symbolclips für Verteilerblock Typ KSV (o. Abb.). Clipse mit Symbolen zur Kennzeichnung der Verbrauchsgeräte. 4 Stück. **Nr. 60699 7,20**

TOPTRON GASTECHNIK powered by cavagna group

Automatische Gasumschaltung Due Basic

Komfortinstallation für die Gasversorgung im Stand. Automatische Gasumschalter Due Basic sind einsetzbar für die komfortable Gasregelung von Zweiflaschenanlagen im Caravan und Reisemobil Standbetrieb. Der Druckregler mit Durchsatzleistung 1,5 kg/h und Sicherheitsabblaseventil PRV ist in der kompakten Due Basic Armatur bereits integriert. Due Basic Anlagen sind lieferbar mit Schneidringanschluss 8/10 mm ausgangseitig zur direkten Verbindung der Gasleitung. Optional kann ein separates Prüfventil montiert werden. Eingangsanschluss M20x1,5, wo entsprechende Hochdruckschlauchleitungen als Verbindung zur Gasflasche angeschlossen werden.
Stabiler Ausgangsdruck, maximale Durchflussmenge, kompakte Bauweise und kinderleicht zu montieren, nach EN 12864. Komplett inklusive 2 x Anschlussschlauch KLF-Kombi 45 cm.

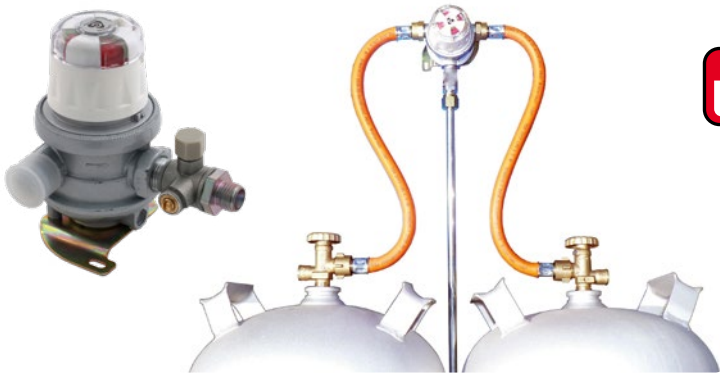

Unser Preis
ab 109,—



50 mbar - 1,5 kg/h - Ausgang SRV 8 mm

ohne Prüfventil	**Nr. 60331**	**109,—**
mit Prüfventil	**Nr. 60333**	**129,—**

30 mbar - 1,5 kg/h - Ausgang SRV 8 mm

ohne Prüfventil	**Nr. 60330**	**109,—**
mit Prüfventil	**Nr. 60332**	**129,—**

30 mbar - 1,5 kg/h - Ausgang SRV 10 mm

mit Prüfventil	**Nr. 60339**	**129,—**

HD-Verbindungsschlauch für Ersatzzwecke

Länge 45 cm	**Nr. 60335**	**26,95**
Länge 75 cm	**Nr. 60338**	**29,50**

Fernanzeige adaptierbar und zum Nachrüsten für die Due Basic Gasumschaltung. Bestehend aus Klippring mit Überwachungsschalter, 4 m Verbindungskabel und Kontrollpaneel. Zeigt den Betriebszustand der Gasflaschen im Fahrzeuginnenraum an.
Nr. 60349 **68,50**

CPU Due Safe / CPU Tank Safe - Sichere Gasversorgung während der Fahrt



1. CPU Due Safe 30 mbar. Patentierte Sicherheit und Komfort für die Gasinstallation im Freizeitfahrzeug mit TopTron Crash Protection Unit (CPU) Sicherheitseinrichtung und automatischer Gasumschaltung zum Betrieb von Zweiflaschenanlagen in Caravans und Reisemobilen während der Fahrt. Komplettes Set für die Neuinstallation bzw. Nachrüstung in der Fachwerkstatt.
Features CPU Due Safe:

- Sofortige Gasabschaltung bei Unfall mittels moderner elektronischer Crash Senor Technologie
- Abschaltung auch bei unerwünschter Schräglage durch Neigungssenor
- Automatischer System-Selbst-Check bei Inbetriebnahme
- Mikroprozessor im Steuergerät überwacht die Betriebsspannung
- Bequemer Reset am Bedienteil
- Lageunabhängige Montage der Gasarmatur an Wand, Decke oder Schräge im Gaskasten
- Automatische Gasumschaltung von Betrieb- auf Reserveflasche mit rot/grün Anzeige an der Gasarmatur
- Ein Flaschenwechsel ist ohne Betriebsunterbrechung möglich
- Europaweite Verwendung durch den Einsatz von länderspezifischen Hochdruck-Schlauchleitungen mit Schlauchbruchsicherung (nicht im Lieferumfang enthalten)
- Praktische Prüfeinrichtung zur Dichtheitsprüfung der Flüssiggasanlage
- Optionale einfache Integration einer Fernanzeige, Reglerheizung und Gaswarngerät

Lieferumfang: CPU Gasarmatur Due Safe 30 mbar 1,5 kg/h mit automatischer Gasumschaltung inklusive Niederdruckregler mit Sicherheitsabblaseventil PRV, Anschluss Eingang M20x1,5, Ausgang 8/10 mm Gasleitung, Magnetventil stromlos geschlossen, 4 m Anschlusskabel, Prüfeinrichtung und Wandhalterung, CPU Steuergerät, Betriebsspannung 12 V DC (10 - 15 V), Stromaufnahme <30 mA mit elektronischen Crash- und Neigungssensor, CPU Anzeige und Bedienteil mit 3-farbiger LED, CPU Kabelsatz 8 m Steuergerät auf Bedienteil 5-polig, Adapter zum Anschluss an 8/10 mm Gasleitung.
Nr. 60328 **239,—**

2. CPU Tank Safe. Patentierte Sicherheit und Komfort für die Gasinstallation im Freizeitfahrzeug mit TopTron Crash Protection Unit (CPU) Sicherheitseinrichtung und Tankdruckregler zum Betrieb von Tankanlagen in Caravans und Reisemobilen während der Fahrt. Komplettes Set für die Neuinstallation bzw. Nachrüstung in der Fachwerkstatt.
Lieferumfang: CPU Gasarmatur Tank Safe 30 mbar 1,5 kg/h mit Niederdruckregler inklusive Überdrucksicherheitseinrichtung ÜDS, Anschluss Eingang Tank, Ausgang 10 mm Gasleitung, Magnetventil stromlos geschlossen, 4 m Anschlusskabel, Prüfeinrichtung, CPU Steuergerät, Betriebsspannung 12 V DC (10 – 15 V), Stromaufnahme <30 mA mit elektronischen Crash- und Neigungssensor, CPU Anzeige und Bedienteil mit 3-farbiger LED, CPU Kabelsatz 8 m Steuergerät auf Bedienteil 5-polig.
Nr. 60423 **219,—**

3. CPU Reglerheizung. Durch Verwendung einer TopTron Reglerheizung ist eine störungsfreie Gasversorgung

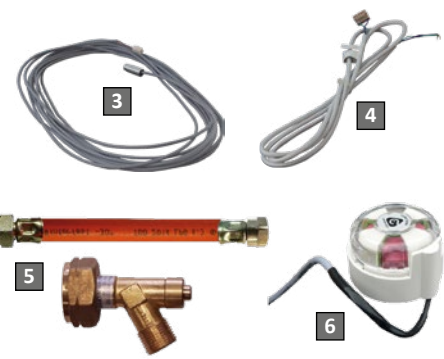

während des Winterbetriebs im Reisemobil oder Wohnwagen sichergestellt. Alu-Heizelement, Betriebsspannung 12 V DC, Leistung 2 W, konfektioniert mit 7 m Kabel und Anschlussstecker CVILUX. **Nr. 60327** **41,95**

4. CPU Kabelsatz Gaswarngerät. Der TopTron CPU Kabelsatz Gaswarngerät verbindet die vorhandene CPU Steuereinheit mit einem handelsüblichen Gaswarngerät. Voraussetzung ist ein separater potentialfreier Ausgang am Gaswarngerät, wo der Kabelsatz montiert werden kann. Kabelsatz konfektioniert mit 2 m Kabel, 2-polig zum Anschluss an ein vorhandenes CPU Steuergerät und ein Gaswarngerät (nicht im Lieferumfang) mit separaten potentialfreien Ausgang. **Nr. 60366** **12,95**

5. Hochdruckschlauchgarnitur mit Schlauchbruchsicherung. Das Paket für maximale Sicherheit.

Länge 45 cm	**Nr. 60314**	**33,95**
Länge 75 cm	**Nr. 60316**	**36,95**
Länge 150 cm	**Nr. 60318**	**44,95**

6. Fernanzeige CPU Due Safe. Die nachrüstbare Fernanzeige informiert Sie jederzeit auf Ihrem Kontrollpaneel im Innenraum über den Betriebszustand der Gasflaschen. **Nr. 60329** **53,50**
Verlängerungskabel für die Fernanzeige. Bestehend aus 8 m Kabel, Verbindungsstück und Isolierung.
Nr. 60424 **34,95**

Gasdruckregler und Armaturen für Freizeit und Camping











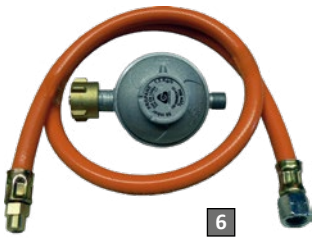









Gasdruckregler und Armaturen für Caravan und Reisemobil









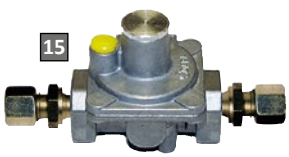





Gasdruckregler für Gewerbe und Industrie







Gemäß DVGW-Arbeitsblatt G607/EN1949 sind bei Flüssiggasanlagen in bewohnten Freizeitfahrzeugen Druckregler und Schläuche spätestens 10 Jahre nach Produktionsdatum auszuwechseln.

1. DIN-Campingregler. Messinggehäuse, DIN-DVGW-geprüft. Nur zum Einsatz im Freien zugelassen.
50 mbar **Nr. 60100 10,95**
30 mbar **Nr. 60108 10,95**

2. Campingregler GAZ. Regler zum Anschluss an Camping-GAZ Flaschen. **Nr. 60105 13,95**

3. Elfstufen-Regler. Gasdruck regelbar von 25 bis 50 mbar. Durchfluss 1 kg/h. **Nr. 60172 29,95**

4. Regler für Druckgasdosen. Regler 1,0 kg/h, 50 mbar mit Absperrventil für Druckgasdosen mit Universalgewinde 7/16, Eingang IG 7/16-28 UNEF, Ausgang G ¼"LH-KN. **Nr. 60074 31,50**

5. Gasdruckregler EN417 mit Schlauch. Gasschlauch 80 cm mit Regler für Druckgasdosen. Zum Anschluss von Niederdruckgeräten an Gaskartuschen. Mit Absperrventil. Durchfluss 0,8 kg/h.
Betriebsdruck 50 mbar **Nr. 60253 18,50**
Betriebsdruck 30 mbar **Nr. 60385 18,50**

6. Anschlussgarnitur D-Regler 50mbar mit Schlauch. G 1/4" LH-ÜM x AG 7/16" x 28 UNEF; MD-PVC 100 cm zum Betrieb von Verbraucher mit Druckgasdosen-Anschluss an 5- oder 11-kg Gasflaschen. **Nr. 40601 28,95**

7. Zweiwegeventil. Zum Anschluss von 2 Gasgeräten an einen Regler. ÜM ¼" links x 2-Abgänge ¼" links. **Nr. 60120 13,95**

8. Dreiwegeventil. ÜM ¼" links x 3-Abgänge ¼" links. Davon 2-Abgänge absperrbar. **Nr. 60121 14,95**

9. Regulierventil. Zur stufenlosen Regulierung der Gasmenge. ÜM ¼" links x ¼" links. **Nr. 60125 11,95**

10. Flaschenventil. Erforderlich zum Anschluss von Camping-GAZ Flaschen an DIN-Regler, mit Sicherheits-Ausblasvorrichtung. **Nr. 60110 19,95**

11. Sicherheitsregler. 50 mbar. Mit Sicherheitsventil. DIN-DVGW-geprüft. Für die Nachrüstung oder Austausch in Anlagen mit 50 mbar Betriebsdruck.
ohne Manometer **Nr. 60155 17,50**
mit Manometer **Nr. 60165 24,95**

Sicherheitsregler. 30 mbar. Für Caravan/Boot. KLF x ¼" links. Mit Sicherheits-Abblaseventil. Regler nach DIN-EN 12864 Annex D, zu verwenden beim Austausch eines Reglers in einer Flüssiggasanlage mit 30 mbar Betriebsdruck.
Durchfluss 0,8 kg/h
ohne Manometer **Nr. 60150 12,95**
12. mit Manometer **Nr. 60156 24,95**
13. Durchfluss 1,2 kg/h **Nr. 60168 20,95**
Durchfluss 1,5 kg/h. 2-stufiger Regler mit Überdrucksicherung. **Nr. 60158 33,95**

14. Regler Wandmontage 1,2 kg/h. 30 mbar. Für Caravan/Boot. M 20 x 1,5 x M 14 x 1,5. Mit Wandmontageplatte. Regler nach DIN-EN 12864 Annex D. Mit Sicherheits-Abblaseventil. **Nr. 60188 21,95**

15. Druckminderer 50>30 mbar. Zur Montage direkt vor 30 mbar Verbrauchern, um diese in 50 mbar-Anlagen verwenden zu können. **Nr. 60173 36,95**

16. Adapter JUMBO QUICK ON. Für den Einsatz von Druckreglern mit DE-Anschluss in Spanien, Portugal, Dänemark, Irland, Norwegen und Schweden. Achtung: bei Reglern mit KLF-Eingang ist noch der AG-Nippel (Nr. 60251 - Seite 335) als Dichtfläche nötig. **Nr. 60113 29,95**

17. EisEx. Gegen Vereisen von Regler und DUO-MATIC. Anschluss 12 V. **Nr. 60260 59,95**

Gewerberegler 2-stufig. Nach den neuen Unfallverhütungsvorschriften sind bei gewerblich genutzten Verbrauchern, auch bei Verwendung im Freien, nachstehende Regler vorgeschrieben. 50 mbar. Durchfluss 1,5 kg/h. Mit Überdrucksicherung.
18. Typ A. ¼" links. **Nr. 60231 32,95**
19. Typ B. ¼" links. 90° Abgang. **Nr. 60232 32,95**

20. Innenbereichsregler 2-stufig. Für Haushaltsanlagen gem. TRF 5.2.7.2, mit thermischer Absperrung und Kontrollmanometer zur Dichtigkeitsprüfung.
50 mbar **Nr. 60228 56,95**
30 mbar **Nr. 60229 56,95**


1

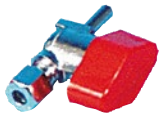
2


3

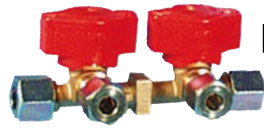
4



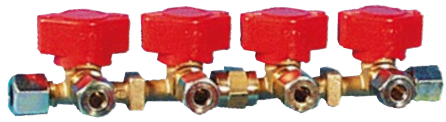



5


6

1. Schnellschluss-K-Ventil. Beidseitig Schneidring-

Verschraubung 8 mm.	**Nr. 60280**	**18,50**
Verschraubung 10 mm.	**Nr. 60288**	**20,50**

2. Schnellschluss-K-Ventil. Eine Seite Rohrzapfen, andere Seite mit Schneidring-Verschraubung 8 mm.

	Nr. 60285	**18,95**

3. Kupplungs-Schnellschlussventil. Mit Sicherheits-kupplung, Verbinden und Trennen nur bei geschlos-senem Ventil möglich. **Nr. 60290** **21,50**

4. Ventilblock. Mit separat absperrbaren Abgängen.

2 Abgänge, 8 mm	**Nr. 60300**	**40,95**
3 Abgänge, 8 mm	**Nr. 60305**	**53,95**
3 Abgänge, 10 mm Eingang, 8 mm Ausgang	**Nr. 60306**	**53,95**
4 Abgänge, 8 mm	**Nr. 60310**	**71,50**
4 Abgänge, 10 mm Eingang, 8 mm Ausgang	**Nr. 60312**	**73,50**

5. Gas-Hinweisschild. Bei Benutzung von einge-bauten Gasgeräten im Innenraum von Fahrzeugen zwingend vorgeschrieben. Selbstklebend.
Größe 95 x 35 mm. **Nr. 96325** **2,10**

6. Symbolaufkleber für Verteilerblöcke. Mit vier verschiedenen Symbolen. **Nr. 60311** **2,95**

7. MD-Gasschlauch. PB 10 bar.
Beiderseits ¼" Linksgewinde-Überwurfmutter zum Anschluss an DIN-Regler.

Länge 40 cm	**Nr. 60504**	**5,95**
Länge 80 cm	**Nr. 60500**	**6,95**
Länge 100 cm	**Nr. 60525**	**7,95**
Länge 150 cm	**Nr. 60526**	**10,95**
Länge 200 cm	**Nr. 60505**	**11,95**
Länge 300 cm	**Nr. 60529**	**12,95**

8. MD-Verlängerungsschlauch. PB 10 bar.
Überwurfmutter ¼" links x ¼" links Außengewinde.

Länge 300 cm.	**Nr. 60520**	**11,95**

9. MD-Schlauch für Gassteckdose. PB 10 bar.
Eine Seite ¼" Linksgewinde-Überwurfmutter, andere Seite passend für Gassteckdose.
Kältefest bis -30 °C.

Länge 80 cm	**Nr. 60540**	**13,50**
Länge 150 cm	**Nr. 60545**	**18,50**

10. MD-Schlauch. PB 10 bar.
Mit Verschraubung nach DIN 4815, zum Anschluss an alle Gasregler. Eine Seite ¼" Linksgewinde, andere Seite Schneidring-Verschraubung 8 mm.
Kältefest bis -30 °C.

Länge 40 cm	**Nr. 60560**	**9,95**
Länge 80 cm	**Nr. 60565**	**12,40**
Länge 100 cm	**Nr. 60567**	**13,95**
Länge 150 cm	**Nr. 60569**	**16,40**
Länge 200 cm	**Nr. 60570**	**17,40**

MD-Schlauch. PB 10 bar.
Mit Verschraubung nach DIN 4815, zum Anschluss an alle Gasregler. Eine Seite ¼" Linksgewinde, andere Seite Schneidring-Verschraubung 10 mm.
Kältefest bis -30 °C.

Länge 40 cm	**Nr. 60561**	**11,50**
Länge 80 cm	**Nr. 60566**	**14,95**

11. Schlauchbruch-Sicherung. Sperrt bei beschädig-tem Gasschlauch die Gaszufuhr zuverlässig ab.
Anschlussverschraubung R ¼" links, ÜM x R ¼" links.

30 mbar	**Nr. 60115**	**23,95**
50 mbar	**Nr. 60117**	**23,95**

MD-Gasschlauch
Beidseitig Überwurfmutter ¼" links



7

MD-Gasschlauch
Überwurfmutter ¼" links x ¼" links Außengewinde



8

MD-Gasschlauch
Überwurfmutter ¼" links x Stecktülle für Gassteckdose



9

MD-Gasschlauch
Überwurfmutter ¼" links x Schneidring-Verschraubung 8 oder 10 mm



10

Schlauchbruch-Sicherung
für zuverlässige Sperre bei beschädigtem Schlauch



11

Gemäß DVGW-Arbeitsblatt G607/EN1949 sind bei Flüssiggasanlagen in bewohnten Freizeitfahrzeugen Druckregler und Schläuche spätestens 10 Jahre nach Produktionsdatum auszuwechseln.

1. Gerade Verschraubung.
8/8 mm **Nr. 60190** **3,50**
10/10 mm **Nr. 60191** **6,50**
10/8 mm **Nr. 60192** **6,95**

2. Winkel-Verschraubung.
8/8 mm **Nr. 60195** **6,60**
10/10 mm **Nr. 60196** **8,50**

3. T-Verschraubung.
8/8/8 mm **Nr. 60200** **7,50**
10/10/10 mm **Nr. 60201** **10,50**

4. Gerade Reduzierverschraubung Typ GR. Mit Überwurfmutter Typ M und Schneidring Typ D.
RVS 10 x RVS 8 Baureihe L. **Nr. 60548** **5,10**

5. Winkel-Reduzierverschraubung Typ WR. Mit Überwurfmutter Typ M und Schneidring Typ D.
RVS 10 x RVS 8 Baureihe L. **Nr. 60284** **12,95**

6. T-Reduzierverschraubung Typ TR. Mit Überwurfmutter Typ M und Schneidring Typ D.
RVS 10 x RVS 8 x RVS 10 Baureihe L.
Nr. 60193 **15,50**

7. Anschlusswinkel. ½" IGW x 8 mm SRV Ermeto für Geräte mit ½" Außengewinde. **Nr. 60225** **15,50**

8. Verbindungsstück R/R. Beidseitig 8 mm Überwurfmutter und Schneidring. **Nr. 60198** **10,95**

9. Verbindungsstück. ¼" Linksgew.-Überwurfmutter und 8 mm Überwurfmutter. **Nr. 60199** **16,95**

10. Schottverschraubung. Anschluss an 8 mm Gasrohre. Komplett mit Kontermutter für Wanddurchführung, Mutter und Schneidring.
Gerade Schottverschraubung **Nr. 60246** **7,95**
Winkel-Schottverschraubung **Nr. 60247** **17,95**

11. Überwurfmutter. 2-er Packung.
8 mm **Nr. 60208** **3,95**
10 mm **Nr. 60209** **4,50**

12. Schneidring aus Stahl. 5-er Packung.
8 mm **Nr. 60204** **3,50**
10 mm **Nr. 60205** **3,95**

13. Schneidring aus Messing. 5-er Packung.
8 mm **Nr. 60217** **3,50**
10 mm **Nr. 60222** **3,95**

14. Blindstopfen. 2-er Packung.
8 mm **Nr. 60602** **3,50**
10 mm **Nr. 60604** **3,95**

15. Gasrohr. Stange mit 300 cm Länge.
8 x 1 mm **Nr. 60210** **21,50**
10 x 1 mm **Nr. 60211** **25,50**

16. Gasrohrschelle. Mit Gummidämpfer. 5-er Set.
8 mm **Nr. 60215** **6,95**
10 mm **Nr. 60220** **8,95**

17. Stecktülle mit Rohrstutzen. Für Schlauchanschlusskupplungen 8 mm. **Nr. 60148** **5,50**

18. Reduzierstück. Anschluss 10 mm Rohrstutzen x 8 mm Rohrverschraubung. **Nr. 60258** **5,10**

19. Rechts/Links-Verschraubung. Verbindung zu einem Verlängerungsschlauch bei Betrieb von Gasgeräten im Freien. **Nr. 60128** **4,95**

Schlauchverbinder.
20. Beidseitig ¼" links **Nr. 60140** **4,60**
21. Eine Seite ¼" links, andere Seite 8 mm Rohrstutzen. **Nr. 60130** **4,30**

22. Doppel-Abzweigstück. Zum Anschluss von 2 Geräten an den Regler. **Nr. 60145** **11,50**

23. Gaskupplung mit Schutzkappe. Zur Montage im oder unter dem Fahrzeug. Mit Zusatzsicherung. DIN-DVGW-geprüft. **Nr. 60135** **22,95**

24. Zapfen-T-Stück. Damit können Sie zwei Regler an ein Gasrohr-System gleichzeitig anschließen.
8 mm **Nr. 60256** **11,95**
10 mm **Nr. 60259** **13,95**

25. Flaschen-Befüllset. 4 Füllstutzen, zum Befüllen deutscher Gasflaschen durch autorisierte europäische Füllstationen. **Nr. 60180** **24,95**

26. Europa-Flaschenset. 4 Zwischenstücke zum Anschluss fast aller europäischen Gasflaschen an DIN-Regler. **Nr. 60185** **24,95**

27. Anschlussnippel. Zur Verbindung von 33 kg-Gasflaschen an DIN Regler. **Nr. 60251** **8,95**

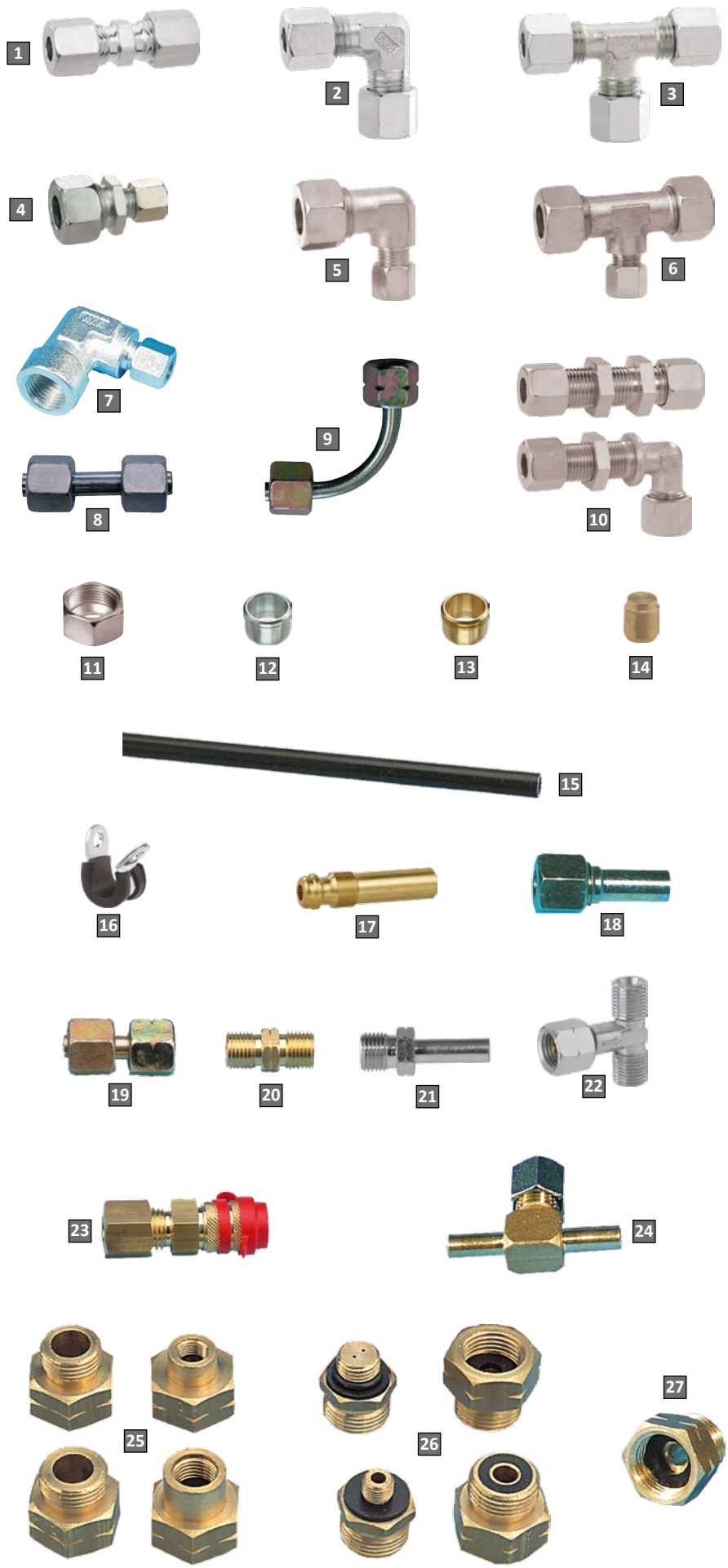

Flüssiggastanks zum Befüllen an Gas-Tankstellen

Flüssiggastanks zum Befüllen an Brenngas-Tankstellen. Besonders gut geeignet für Reisemobile und andere Spezialfahrzeuge.

Jeder Tank wird mit Bedienungsanleitung gemäß ECE Regulation 67-01 geliefert.

Alle Tanks sind mit einem Inhaltsanzeiger ausgestattet, der mit einem Schwimmer den genauen Gasstand misst.

Ausstattung:
- Labyrinthrohr für Gas-Phasenentnahme
- automatischer Füllstopp bei 80 %
- Inhaltsanzeiger
- Sicherheitsventil 27 bar
- Entnahmeventil mit Strömungsbegrenzung
- Kennzeichnung R67-01





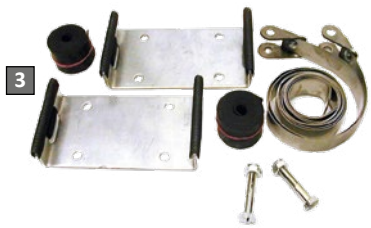





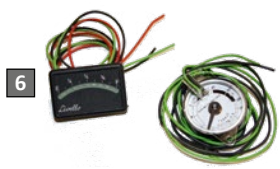







1. Brenngastanks. Die Gastanks sind ausgestattet mit: Sicherheitsventil, Inhaltsanzeiger, Entnahmeventil und Füllstoppventil. Beim Füllstoppventil haben Sie die Wahl zwischen Direktbetankung (ACME, Nr. 60720) oder Fernbetankung (Winkel, Nr. 60725). Die Gastanks sind vor der Lackierung zusätzlich mit einer 40-µm-Metallisierung beschichtet. Die Armaturenausrichtung erfolgt auf 105°

Brenngastank 25 Liter. ø 230 mm, Länge 700 mm.	**Nr. 60700**	**749,—**
Brenngastank 40 Liter. ø 230 mm, Länge 1090 mm.	**Nr. 60701**	**764,—**
Brenngastank 50 Liter. ø 265 mm, Länge 1020 mm.	**Nr. 60702**	**778,—**
Brenngastank 60 Liter. ø 300 mm, Länge 950 mm.	**Nr. 60703**	**799,—**
Brenngastank 60 Liter. ø 320 mm, Länge 855 mm.	**Nr. 60704**	**799,—**
Brenngastank 70 Liter. ø 320 mm, Länge 985 mm.	**Nr. 60705**	**809,—**
Brenngastank 80 Liter. ø 350 mm, Länge 940 mm.	**Nr. 60707**	**819,—**
Brenngastank 100 Liter. ø 350 mm, Länge 1160 mm.	**Nr. 60708**	**849,—**
Brenngastank 110 Liter. ø 350 mm, Länge 1270 mm.	**Nr. 60709**	**859,—**

Eine der beiden nachfolgenden Positionen muss bei jedem Gastank mitbestellt werden, je nachdem ob der Gastank direkt befüllt werden soll (Nr. 60720) oder ob er an einer nicht zugänglichen Stelle im Fahrzeug verbaut wird (Nr. 60725).

Direktbefüllung	**Nr. 60720**	**42,50**
Winkel für Fernbefüllung. Für die Befüllung am Außenfüllstutzen über Füllschlauch, zum Einschrauben in Befüllgewinde.	**Nr. 60725**	**9,95**

2. Brenngas-Tankflasche 23 Liter. ø 300 mm, Höhe 550 mm. Für stehenden Einsatz, der Schutzkragen ist abschraubbar. Um einen vorhandenen Regler zu nutzen, wird ein Zwischenstück (Nr. 60251 - Seite 393) benötigt. **Nr. 60730** **485,—**

Metall-Gastankhalter. Rostfrei, zur sicheren Befestigung der Gastanks.

3. bis 300 mm Tankdurchmesser	**Nr. 60735**	**105,—**
4. ab 320 mm Tankdurchmesser	**Nr. 60736**	**135,—**

5. Armaturenschutzkasten kurz. Kompakter Schutzkasten zur Abdeckung der eingebauten Tankarmaturen. Schützt die Armaturen vor Verschmutzung, ideal für Anlagen mit Fernbefüllung. Der separat sitzende Druckminderer wird nicht abgedeckt. **Nr. 60740** **83,50**

Armaturenschutzkasten lang. Lange Ausführung aus Edelstahl zum Schutz der Armaturen und der einfachen Regleranlage. Nicht verwendbar für SecuMotion-Regler oder MonoControl CS. **Nr. 60741** **189,—**

Armaturenschutzkasten MAXI BCS mit Schloss. Der große Schutzkasten Maxi BCS aus Edelstahl schützt die Armaturen am Gastank vor Verschmutzung. Von der Größe fasst er den Regler Mono-Control CS mit Crash-Sensor und auch den Gasfernschalter. Der Schutzkasten ist abschließbar. **Nr. 60769** **269,—**

6. Füllstands-Fernanzeige. Digital, einfache Ausführung. Der Geber ersetzt die am Tank befindliche Originalanzeige. Mit Geber, Anzeigegerät und Montageanleitung. **Nr. 60765** **109,—**

7. Außenfülldose ACME PVC. Zur Aufnahme des Außenfüllstutzens. **Nr. 60717** **95,50**

Außenfüllstutzen. Zur Montage an gut zugänglichen Stellen, ermöglicht so eine bequeme Befüllung an Gastankstellen.

Gerader Anschluss	**Nr. 60744**	**59,95**
Winkelanschluss	**Nr. 60745**	**59,95**

8. Gas-Füllschlauch. Verbindet den Fernbefülladapter Nr. 60725 mit dem Außenfüllstutzen Nr. 60744 oder 60745.

100 cm lang	**Nr. 60750**	**65,95**
150 cm lang	**Nr. 60751**	**74,95**

9. Befülladapter. Euro-Fülladapter, einschraubbar für Italien, Frankreich, etc. Damit ist dort auch eine Befüllung möglich. **Nr. 60752** **19,50**

10. Regleranlage. Mit Absperrventil, Abzweigventil, Sicherheitskupplung und Prüfanschluss (auch zur Entnahme und Befüllung).
Regleranlage GF 8 50 mbar - 1 kg/h. Direkt auf Gasentnahmeventil aufzuschrauben. Anschluss GF (Gastank) x RVS 8 mm. **Nr. 60760** **179,—**
Regleranlage RVS 8 50 mbar - 1 kg/h. Zum Einbau in die 8 mm Gasleitung. Anschluss RVS 8 mm x RVS 8 mm. **Nr. 60762** **179,—**

11. Tankregler GF 10 30 mbar - 1,5 kg/h. Direkt auf Gasentnahmeventil aufzuschrauben. Anschluss GF (Gastank) x RVS 10 mm. **Nr. 60761** **105,—**
Tankregler RVS 8 30 mbar - 1,5 kg/h. Zum Einbau in die 8 mm Gasleitung. Anschluss RVS 8 mm x RVS 8 mm. **Nr. 60763** **99,95**

Truma Regleranlagen MonoControl CS, die auch für diese Flüssiggastanks passend sind, finden Sie auf Seite 324.























Stahl-Gasflasche. Mit Ventil und Schutzkappe. Amtlich geprüft. Aus lackiertem Stahlblech.
1. Stahl-Gasflasche 5 kg. Leergewicht ca. 6 kg.
Nr. 60600 48,95
2. Stahl-Gasflasche 11 kg. Leergewicht ca. 10,5 kg.
Nr. 60605 57,95

3. ALUGAS-Gasflasche 11 kg. Das Leichtgewicht unter den Gasflaschen. Mit Ventil und Schutzkappe. Gewicht ca. 5,5 kg. Höhe ca. 57,5 cm (Oberkante Brenngasventil), Durchmesser 30 cm.
Nr. 60610 165,—

4. GASLOCK®. Mit Hilfe des handlichen GASLOCK® ist Schluss mit abgenutzten Überwurfmuttern von Druckreglern. Durch Aufklappen des GASLOCK® kann spielend leicht der Flaschenregler an das Flaschenventil an- und wieder abgeschraubt werden. Der integrierte Magnet erspart außerdem die Suche nach einem geeigneten Werkzeug, da der GASLOCK® permanent an der Flasche haftet.
Technische Details: ABS-Kunststoffgehäuse, integrierte Neodym-Magneten, ø 54 mm, Höhe 8 mm.
Nr. 60646 7,50

5. Gasflaschenschutzkappenhalter. Der Halter für Schutzkappen bietet einen praktischen Aufbewahrungsort und erspart dem Benutzer die Suche danach. Lieferumfang: Halter für Schutzkappe, ø 100 mm, schiefergrau, 3 Schrauben und 1 Klebepad.
Nr. 60626 11,95

6. Gasflaschen-Abdeckkappe. Farbe rot, passend für 5 und 11 kg Gasflaschen. Für Ersatzzwecke.
Nr. 60615 7,50

7. Gasflaschen-Halterung. Kunststoffring mit Gurt. In den vier Kunststoffhalterungen steht die Gasflasche bombenfest. Geeignet für alle Gasflaschen.
Nr. 60620 23,95

8. Komfort-Gasflaschenhalter. Aus Stahl, extrem stabil. Haltegurt mit Schnellverschluss. Die Montage erfolgt mit Schrauben und Befestigungswinkel. Geeignet für 11 kg Gasflaschen. **Nr. 60625 19,50**

9. Gasflaschenhalter. Zur sicheren Fixierung der Gasflasche am Boden bzw. auf einer Bodenplatte. Wird mit einem Befestigungsriemen über dem Flaschenhals befestigt. Für 5 und 11 kg Gasflaschen geeignet. ø 30 cm. **Nr. 60638 38,95**

10. Gasflaschen-Halterung mit Spanngurt. Aus hochwertigem Kunststoff. Für 5 und 11 kg Gasflaschen geeignet. **Nr. 60633 5,60**

11. Thermoabdeckung Gasflasche. Hergestellt aus mehrlagiger reflektierender Thermofolie. Effektiver Schutz der Gasflasche bei extremer Kälte oder direkter Sonneneinstrahlung vor Überhitzung. Einfach und schnell anzubringen. **Nr. 60658 42,95**





H229



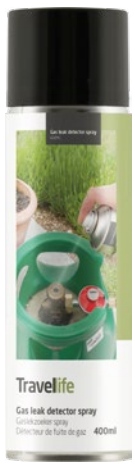







Achtung
H319
H229





1. MiniTool. Zum kraftsparenden Anschließen und Lösen von Kleinflaschenreglern an das Flaschenventil. Passend für alle Kleinflaschenanschlüsse mit Flügelmutter. Aus Spezialpolyamid mit Glasfaserverstärkung. **Nr. 60640** **6,50**

2. Euro-Set D Professional. Zum Anschluss eines Druckreglers mit deutschem Anschluss an die auf dem europäischen Markt gängigen Gasflaschen.
Bestehend aus EuroTool im Werkzeugkoffer mit 3 Wechseleinsätzen und 4 Übergangsstutzen.
Übergangsstutzen 1: IT, CH (AG KLF x AG M10 x 1)
Übergangsstutzen 2: GR, IT, AT, SI (AG KLF x IG Ital.A)
Übergangsstutzen 3: GB, FI, IS, NO, PT, SE (AG KLF x AG Primus)
Übergangsstutzen 4: BE, GB, FR, IE, HR, LV, LU, MK, ME, NL, CH, RS, SK, SI, ES, CZ (AG KLF x IG W21,8 x 1/14 LH)
Nr. 60656 **53,95**

3. Lecksuchspray. Ermöglicht sichere und zuverlässige Lecksuche in Leitungssystemen. DIN-DVGW geprüft. Erfüllt die Anforderungen für schaumbildende Lösungen zur Lecksuche gemäß EN 14291.
Inhalt 125 ml. **Nr. 60450** **5,95**
(Grundpreis pro l 47,60)
Inhalt 400 ml. **Nr. 60495** **8,70**
(Grundpreis pro l 21,75)

4. Gas-Dichtpaste. Paste zum Abdichten jeder Gasverschraubung. Inhalt 5 g. **Nr. 60455** **3,95**
(Grundpreis / 100 g 79,—)

5. Hahnfett. Als Schmierstoff für Gasarmaturen, Stellgeräte und Dichtungen. DIN-DVGW-Baumusterprüfzertifikat. Inhalt 20 g. **Nr. 60676** **6,70**
(Grundpreis / 100 g 33,50)

6. Prüfventil mit Absperreinrichtung. Damit kann jede Gas-Dichtheitsprüfung endlich komfortabel, sicher und schnell durchgeführt werden. Auch in bestehende Anlagen ideal nachrüstbar.
für 8 mm-Anlagen **Nr. 60427** **21,95**
für 10 mm-Anlagen **Nr. 60428** **21,95**

7. Prüfeinrichtung RST. Damit ist ein Abbau des Reglers zur Dichtigkeitsprüfung nicht mehr notwendig. Prüfgerät mit Prüfschlauch Nr. 60435 anschließen.
8 mm **Nr. 60430** **47,95**
10 mm **Nr. 60431** **47,95**
Prüfschlauch mit Adapter. Gewinde ¼ LH-ÜM Überwurfmutter. Länge 750 mm. **Nr. 60435** **25,95**

8. Dichtprüfgerät Typ 150. Zur Dichtheitsprüfung von Flüssiggasanlagen in Freizeitfahrzeugen nach DVGW-Arbeitsblatt G 607, ÖVGW-Arbeitsblatt G 107 und EN 1949. Bestehend aus: Druckbegrenzer, Prüfmanometer 0 bis 250 mbar Güteklasse 1,0 (Druckfest bis 2,5 bar), Handpumpe, Transporttasche und je einem Verbindungsstück IG G 1/4 LH x G 3/8 LH-KN bzw. IG G 1/4 LH x G 1/2 LH-KN.
Nr. 60438 **315,—**

GasStop





Unser Preis
53,95

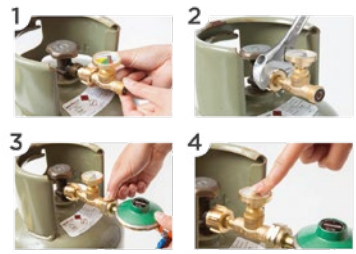



GasStop.
- 100 %-ige Notabschaltung
- GasStop schaltet die Gaszufuhr im Fall eines größeren Lecks oder von Systemausfall sofort automatisch ab.
- Nützliche Füllstandsanzeige
  Der nützliche Verbrauchszähler zeigt an, wenn Ihr Gas knapp wird, so dass Sie das Nachfüllen zeitgerecht planen können.
- Dichtigkeitsprüfung
  GasStop kann auch zum Prüfen auf kleinere Lecks verwendet werden. Achten Sie stets darauf, dass Ihr Gassystem kein Leck aufweist.
- Hochtechnisiert
  Jeder GasStop wird mit hochwertigen Materialien angefertigt.
- Geprüfte Qualität
  GasStop wird unabhängig geprüft und entspricht den ISO- und EN-Standards.
- 5 Jahre Garantie
  Alle GasStop-Produkte haben eine 5-Jahres-Garantie, allen Kunden werden nur Produkte von höchster Qualität zur Verfügung gestellt.
- Gebrauchsanweisung:
  Den GasStop an die Gasflasche anschließen. GasStop mit entsprechendem Werkzeug festziehen. Den Regler (keinen mit Überströmventil) an den GasStop anschließen und Schlauch und Gerät normal installieren. Gas einschalten und die Anzeige 4-6 Mal pumpen, um den Gasstrom in Gang zu setzen.

Nr. 60264 **53,95**



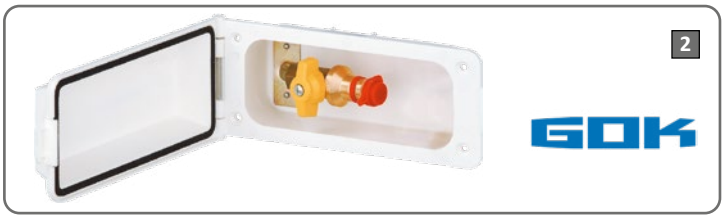













1. Versorgungsklappe Gas. Zur Entnahme von Gas. Mit Schnellschlussventil und integriertem Absperrventil. Mit einrastbarem Deckel und Gummidichtung. Nach DVGW-Vorschrift, spritzwassergeschützt. Ausschnittmaß 158 x 68 mm.

Ohne Schloss - Farbe Weiß	**Nr. 60400**	**89,95**
Ohne Schloss - Farbe Grau	**Nr. 60408**	**89,95**
Mit Schloss - Farbe Weiß	**Nr. 60404**	**94,95**
Mit Schloss - Farbe Grau	**Nr. 60412**	**94,95**

2. Versorgungsklappe Variant. Zur Verwendung im Freien bzw. für den zusätzlichen Anschluss von Gasgeräten, z. B. Kocher, Grill, Leuchten etc. Öffnen des Ventils nur bei angeschlossener Schlauchleitung möglich. Für die Montage der Versorgungsklappe an die Außenwand des Fahrzeugs wird ein Karosserieausschnitt von 155 x 65 mm benötigt! Außenanschluss für Flüssiggas ohne Zylinderschloss. Gasleitung: SKU x RST 8. **Nr. 60498** **83,50**

CARYSAN® Serviceklappen. Die Serviceklappen lassen sich mit der beigefügten Schablone einfach montieren. Alle CARYSAN® Serviceklappen sind abschließbar. Ausschnittmaß 135 x 99 mm.

3. CARYSAN® Gassteckdose. Mit Gassicherheitsventil, lässt sich nur bei eingestecktem Gasschlauch öffnen. **Nr. 60415** **99,95**

4. CARYSAN® Gas- und Wassersteckdose. Mit Gassicherheitsventil. Wassersteckdose mit Ein/Aus-Schalter für eine Tauchpumpe. **Nr. 60416** **112,—**

5. Truma Gas-Außensteckdose. Für den Anschluss von außerhalb des Fahrzeugs stehenden Gasgeräten. Die Außensteckdose eignet sich zur Gasentnahme, nicht zur Einspeisung. Ausschnittmaß ø 85 mm.

Farbe Weiß	**Nr. 60391**	**84,95**
Farbe Schwarz	**Nr. 60398**	**84,95**

6. Gas-Außensteckdose. Mit Klappdeckel. Wird unter anderem bei Dethleffs, Kabe, LMC und TEC in Serie eingesetzt. **Nr. 80524** **75,95**

7. Gas-Steckdose. Zur Gasentnahme, für den Anschluss externer Gasgeräte (z. B. Gasgrill). Gut bedienbarer Hahn. Sicherheitsventil.

Farbe Reinweiß (RAL 9010)	**Nr. 80549**	**155,—**
Farbe Dunkelgrau	**Nr. 80142**	**155,—**
Farbe Schwarz	**Nr. 80143**	**155,—**

8. Externe Gaseinspeisung für Freizeitfahrzeuge. Zum Anschluss einer externen Gasversorgung (Gasflasche) für Caravans und Reisemobile mit Einflaschenanlage. Der Anschluss zwischen der externen Gasflasche und der Versorgungsleitung des Fahrzeugs wird dabei schnell und sicher über eine Steckkupplung hergestellt. Mit dem manuellen Umschaltventil kann einfach und schnell von der internen Gasflasche auf die externe Gaseinspeisung umgeschaltet werden.

Vorteile und Ausstattung:

- Mitteldruckregler mit Schlauchbruchsicherung
- Kombinationsanschluss zum wahlweisen Anschluss an 5 kg-, 11 kg- bzw. 33 kg-Gasflaschen
- Mitteldruck-Schlauch 3000 mm
- Gas-Versorgungsklappe zur Montage in der Fahrzeugaußenwand mit Stecknippel zum Anschluss an die Mitteldruck-Schlauchleitung
- integrierte Gasrücktrittsicherung
- manuelles Umschaltventil
- inklusive MiniTool zum Anschließen und Lösen von Reglern

Nr. 60181 **219,—**

Gasflaschenkasten, Flaschen-Schutzschrank & Flaschenanlagen

1. Gasflaschenkasten. Aus witterungsbeständigem Polystyrol. Für zwei 11 kg-Gasflaschen. Mit Schnallgurten für sichere Befestigung. Patentverschluss zum Anbringen eines Vorhängeschlosses (nicht im Lieferumfang).
Gewicht ca. 7,4 kg.
Abmessungen (BxHxT) ca. 86 x 63 x 37 cm.
Farbe Creme **Nr. 60650** **374,—**
Farbe Weiß **Nr. 60652** **374,—**

2. Flaschen-Schutzschrank. Zum Schutz der Gasflaschen vor unbefugtem Zugriff im privaten und gewerblichen Bereich. Aus feuerverzinktem Stahl. Mit Rückwand und Vierkantschloss inklusive Vierkantschlüssel. Beim Einsatz von 33 kg-Gasflaschen auf Campingplätzen Vorschrift!
Passend für
1 Flasche á 33 kg. Gewicht ca. 25 kg. Abmessungen (HxBxT) 148,5 x 46 x 40 cm. **Nr. 60660** **349,—**
2 Flaschen á 33 kg. Gewicht ca. 36 kg. Abmessungen (HxBxT) 148,5 x 83,5 x 40 cm. **Nr. 60662** **409,—**

3. 2-Flaschenanlage für 2 x 33 kg Flaschen. Bestehend aus GF-Regler 4 kg/h, 50 mbar, mit Sicherheitsabsperr- und Ausblasventil, Handumschaltventil, 2 HD-Schläuche GF x 30 cm und Halteschiene.
Nr. 60669 **242,—**

4. Großflaschenregler 4 kg/h, 50 mbar. Nach DIN 4811. Für 1-Flaschen-Montage. GF-ÜM x G ½" LH-KN mit Sicherheitsabsperr- und Ausblasventil. Mit verstellbarer Abstützung. **Nr. 60668** **136,—**



Füllstandsanzeiger Senso4s PLUS

GOK

Mit App für Smartphone und Tablet.
Digitaler Füllstandsmesser für Gasflaschen - z. B. zum Einsatz in Freizeitfahrzeugen oder am Gasgrill, mit Bluetooth-Fernübertragung der Mess- und Meldedaten an ein Smartphone oder Tablet.
Der Füllstandsmesser Senso4s PLUS misst das Gewicht der Gasflasche und übermittelt diesen Wert per Bluetooth an die App. Diese errechnet automatisch den Inhalt und erstellt eine Verbrauchsprognose.

Vorteile und Ausstattung:

- Einfache Installation; Bluetooth einschalten, Gasflasche auf den einstellbaren Füßen des Füllstandsmessers Senso4s platzieren, messen und die Werte in der App ablesen
- Geeignet für gängige Stahl-, Aluminium- und Kunststoff-Gasflaschen mit einem Füllgewicht bis 16 kg
- Verbindung via Bluetooth zwischen Senso4s und dem Smartphone / Tablet
- Menüsprache der App in Deutsch, Englisch, Französisch, Italienisch, Spanisch und Slowenisch
- Erfassung der Parameter Füll- und Taragewicht der jeweiligen Gasflasche
- Verwaltung von mehreren Gasflaschen in unterschiedlichen Größen
- Bereits nach kurzer Betriebszeit ermittelt die App eine Langzeitprognose des Gasverbrauchs
- Bei bestehender Bluetooth-Verbindung sendet der Senso4s PLUS die Messdaten in einem Intervall von 15 Minuten an die App
- Batteriestandsanzeige des Füllstandsmessers in der App
- Senso4s PLUS darf aufgrund ATEX-Zertifizierung auch z. B. im Gasflaschenkasten des Freizeitfahrzeugs eingesetzt werden
- Senso4s PLUS ist speziell für den Betrieb in Freizeitfahrzeugen ausgelegt - u. a. dank Bewegungssensor, der die Messung während der Fahrt unterbricht und somit falschen Messergebnissen vorbeugt



Unser Preis
109,—

Hinweis:

- Für eine fehlerfreie Messung muss der Füllstandsmesser Senso4s auf einem ebenen und festen Untergrund stehen.
- Die App „Senso4s" kann für das jeweilige Betriebssystem im Apple App Store oder im Google Play Store kostenlos heruntergeladen werden.

Technische Daten:

- Messgenauigkeit: ± 1 %
- Schutzart: IP44
- Versorgungsspannung: 3 Batterien Typ AAA LR03 1,5 V Alkali (nicht im Lieferumfang enthalten)

Nr. 63105 **109,—**

LevelCheck - das Top-Messgerät von Truma

Erkennt den Füllstand Ihrer Gasflaschen
Der praktische **LevelCheck** zeigt schnell und zuverlässig mittels LED-Anzeige, ob sich im Messbereich flüssiges Gas befindet.
Dazu wird das schlagfeste Messgerät einfach waagrecht an die Gasflasche angesetzt.
Die Messung erfolgt durch Ultraschall.



Unser Preis
84,95

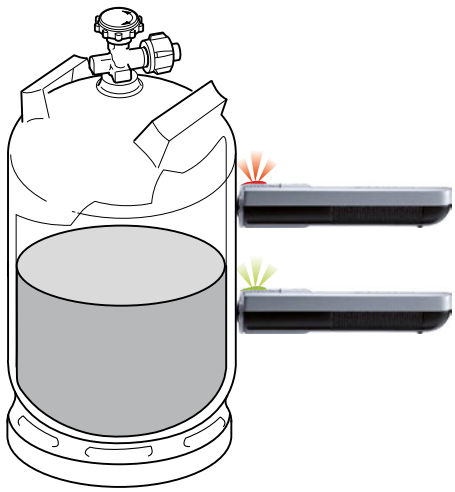

- LED-Anzeige der Füllhöhe: GRÜN = Gas, ROT = kein Gas
- Zuverlässige Messung mittels Ultraschall
- Einfache Anwendung
- Mit integrierter LED-Taschenlampe
- Schlagfestes Kunststoffgehäuse
- Batterie-Unterspannungsanzeige
- Für Stahl- und Alu-Gasflaschen von 200 bis 350 mm Durchmesser
- Nicht für Kunststoffflaschen, Butangasflaschen (Campingaz), Gastanks oder befüllbare Tank-Gasflaschen
- Batterie im Lieferumfang enthalten
- Ideal für Camping und Freizeit

Technische Daten:
- Spannungsversorgung E-Block 9 V
- Abmessungen 138 x 35 x 30 mm
- Gewicht (inkl. Batterie) ca. 100 g

Nr. 63140 **84,95**

Truma LevelControl

Gassfüllstand per App abrufen
Der Truma LevelControl misst mittels Ultraschall, wieviel Gas sich in der Flasche befindet. Er überträgt die Daten per Bluetooth auf das Smartphone oder Tablet. In der Truma LevelControl App erhalten sie bequem einen Überblick über ihren Gasfüllstand. Camper können den Gasfüllstandsmesser auch in ihr bereits bestehendes Bediensystem einbinden. Der Truma LevelControl eignet sich für alle gängigen europäischen Stahl- und Aluminiumflaschen (5 kg bis 33 kg). Bei Aluminiumflaschen ist ein zusätzliches Spannblech zur Anbringung erforderlich!

iNet X

Truma LevelControl App

LevelControl



- **Praktisch:** Leicht in Betrieb zu nehmen und bequem mit der Truma LevelControl App zu bedienen
- **Exakt:** Misst präzise den Füllstand der Gasflasche in Kilogramm und Prozent
- **Unkompliziert:** Einfach durch den integrierten Magneten unter der Flasche anbringen und beim Flaschenwechsel ablösen
- **Universell:** Geeignet für alle gängigen europäischen Stahl- und Alu-Gasflaschen von 200 - 350 mm Durchmesser.

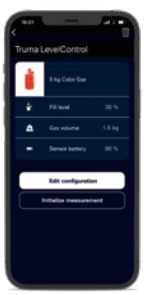

Technische Daten:
- Gewicht (inkl. Batterie) 120 g
- Abmessungen 185 x 73 x 16 mm
- Spannungsversorgung 3 V DC / 2 x 1,5 V Batterien
- Stromaufnahme max. 70 mA
- Ruhestromaufnahme 0,001 mA
- Betriebstemperatur -20 °C bis +50 °C
- Bluetooth Klasse 2
- Gasart Propan / Butan

Vertragshändler

Lieferumfang: Truma LevelControl, 3 Standfüße, 2 Batterien Micro 1,5 V, Magnetfolie LevelControl für die Gasflasche, Gebrauchs- und Einbauanleitung.
Nr. 63127 **179,—**

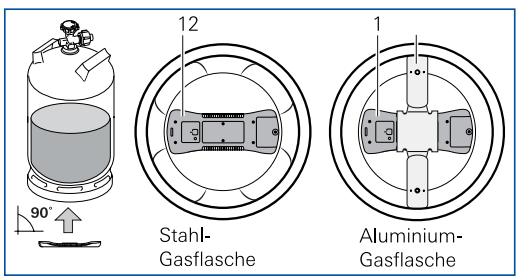



Spannblechset
Spannblech für Aluminium-Gasflaschen zur Anbringung des Truma LevelControl. Abmessungen (LxBxH) 229 x 63 x 26 mm. **Nr. 63128** **26,95**

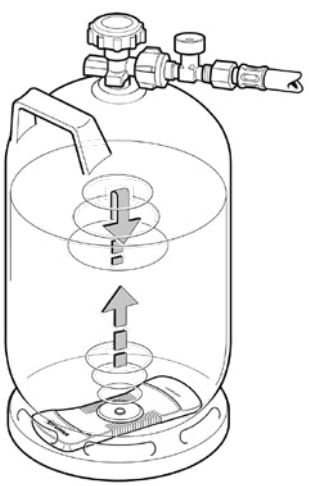

GASLEVEL® STICK

TOP HIT

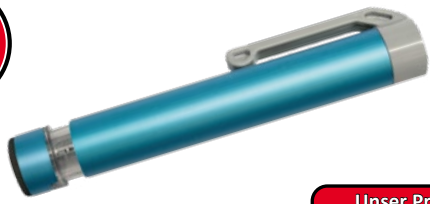

Unser Preis
49,95

Praktisch, handlich, schnell - in Sekundenschnelle zeigt der **GASLEVEL® STICK** den Füllstand von handelsüblichen Gasflaschen an. Der zuverlässige Füllstandsanzeiger ist aufgrund seines leichten Gewichts und seiner geringen Abmessungen zügig verstaut und jederzeit griffbereit.

Das nur 11,5 cm hohe und 1,5 cm breite Gerät ist handlich und arbeitet mit Ultraschall. Es misst in Sekundenschnelle den Gasstand von Stahl- und Alu-Gasflaschen. Der **GASLEVEL® STICK** wird einfach an der Gasflasche solange nach unten bewegt, bis der Anzeiger von Rot auf Grün wechselt und der mit Flüssiggas gefüllte Bereich erreicht wird.

Nr. 63103 **49,95**

W8 GASCONTROL

Die elektronische Waage W8 GASCONTROL misst den Füllstand von Gasflaschen und überträgt ihn per Bluetooth an Smartphones oder Tablets mit Android oder iOS-Technologie. Aufgrund seiner sehr geringen Aufbauhöhe kann der W8 GASCONTROL im Gasflaschenkasten der meisten Freizeitfahrzeuge verwendet werden.

- Geeignet für alle Gasflaschen (Stahl, Aluminium, Kunststoff, Fiberglas) mit max. 30 cm ø
- Schnelle Messung des Füllstands
- Lesen des Füllstands und der Betriebsdauer mittels Smartphone oder Tablet
- Bluetooth-Technologie
- Software kompatibel mit Android und iOS
- App für Smartphone oder Tablet im Lieferumfang inbegriffen (Download)
- Betrieb mit wiederaufladbaren Batterien
- Gehäuse aus schlagfestem Kunststoff mit Auflageplatte aus Metall
- Abmessungen (ø x H) 31 x 7,5 cm

Nur solange Vorrat reicht. **Nr. 63145** **139,—**

BRUNER





Unser Preis
139,—

GASLEVEL



TOP HIT

Unser Preis
31,95

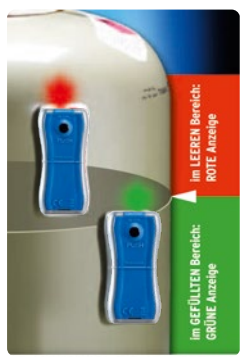

GASLEVEL® Classic. Praktisch, handlich, schnell - in Sekundenschnelle zeigt der GASLEVEL® Classic den Füllstand von handelsüblichen Propangasflaschen an. Der zuverlässige Füllstandsanzeiger ist aufgrund seines leichten Gewichts und seiner geringen Abmessungen zügig verstaut und jederzeit griffbereit.
Das nur 6,5 cm hohe, 3 cm breite und 1,6 cm dicke Gerät ist handlich und arbeitet mit Ultraschall. Es misst in Sekundenschnelle den Gasstand von 5 kg, 11 kg und 33 kg Propangasflaschen. Der GASLEVEL® Classic wird mit seiner magnetischen Rückseite einfach an die Gasflasche geheftet, angeschaltet und solange nach unten bewegt, bis der Anzeiger von Rot auf Grün wechselt und der mit Flüssiggas gefüllte Bereich erreicht wird. Das Gerät funktioniert selbst bei Alu-Gasflaschen, wenn es manuell an die Flasche gedrückt wird.
Technische Details: ABS-Kunststoffgehäuse, CR2032 Lithium-Batterie, Level-Messung mit Ultraschall, integrierte Neodym-Magneten. Abmessungen (HxBxT) 65 x 30 x 16 mm. **Nr. 63160** **31,95**

1. Füllstandsanzeige. Zur optischen Anzeige des Füllstands, haftet magnetisch an Stahl-Gasflaschen. **Nr. 63135** **7,80**

2. Gasinhaltsmesser GIMmobil. Mobiler Gasinhaltsmesser für 11 kg-Stahl-Propangasflaschen. Mit dem GIMmobil von REICH können Sie in Sekundenschnelle den Gasinhalt Ihrer 11 kg-Propangasflasche ermitteln. Die revolutionäre Messtechnik gewährleistet auch präzise Messungen bei Flascheninhalten unter 2 kg. Zur Durchführung der Messung wird der GIMmobil einfach oben auf der Flasche aufgesetzt und dabei magnetisch gehalten. Mit einem Tastendruck wird der Inhalt schnell und zuverlässig ermittelt und im Display angezeigt. Durch Drücken der Menütaste kann die jeweils letzte Messung nochmals abgerufen werden. Das ist besonders dann von Vorteil, wenn Sie Messungen in bestimmten Zeitabständen durchführen, um Ihren Gasverbrauch zu errechnen. Über die Menütaste können Sie außerdem die Temperatur abfragen.
Technische Angaben: Gewicht 290 g, geeignet für 11 kg-DIN-Stahl-Propangasflaschen, Arbeitsbereich -10° C bis +40° C, Messgenauigkeit ± 250 g, Abmessungen (BxHxT) 130 x 55 x 55 mm, Stromversorgung 4 x 1,5 V Alkaline, Type AAA.
Nr. 63150 **179,—**

1



2







Wasser und Sanitär

Wasserkanister & Wassertanks
Seite 344 - 354

Tank-Heizungen
Seite 355

Campingboiler
Seite 356 - 359

Wasserfilter
Seite 360 - 364

Wasserhygiene
Seite 365 - 369

Luftentfeuchter & Fahrzeugpflege
Seite 370 - 373

Wasserversorgung
Seite 374 - 375

Tauch- & Wasserpumpen
Seite 376 - 381

Wasserarmaturen
Seite 382 - 391

Wasserinstallation
Seite 392 - 395

Bad- & Waschraumausstattung
Seite 396, 401 - 402

Abwassersysteme
Seite 397 - 400

Camping-Toiletten & Zubehör
Seite 403 - 417

Sanitärmittel
Seite 418 - 420









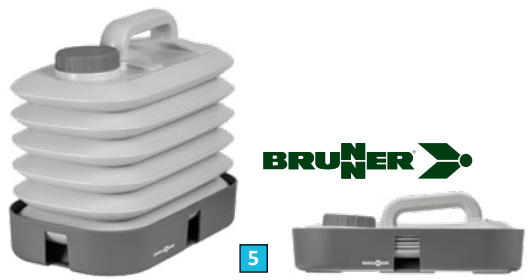









COMET
SMART • EQUIPMENT • SOLUTIONS

1. Faltkanister. Mit stabilem Griff und Auslaufhahn.
Fassungsvermögen 5 l **Nr. 74107** **7,40**
Fassungsvermögen 10 l **Nr. 74108** **10,50**
Fassungsvermögen 20 l **Nr. 74100** **10,95**

2. Faltkanister. Mit stabilem Griff und Auslaufhahn. Gewicht 207 g. Fassungsvermögen 10 l.
Nr. 74104 **9,40**

3. Faltkanister. Mit Griff und Auslaufhahn. Gewicht 223 g. Fassungsvermögen 10 l.
Nr. 74125 **9,95**

4. Faltkanister FLUNDER. Mit nur 5 cm flach wie eine Flunder, mit Auslaufhahn. Fassungsvermögen 9,4 l.
Nr. 74105 **15,95**

5. Faltkanister AQUAFLEX. Faltbarer Wasserbehälter aus hochwertigem, lebensmittelechtem PE-Material mit robustem PP-Schutzgehäuse. Die innovative faltbare Konstruktion ermöglicht eine mühelose Aufbewahrung und einen mühelosen Transport. Größe 33 x 20 x 25 cm. Fassungsvermögen 10 l.
Nr. 74126 **39,95**

6. Falt-Befüllkanister. Zum leichten Befüllen von Wassertanks. Mit aufschraubbarem Ausgießer und Spiralschlauch ø 25 mm. Inhalt 12 l.
Nr. 74102 **19,95**

7. Combi-Wasserkanister. Für Wasser und flüssige Lebensmittel. Mit verschließbarem Ablasshahn (außer 74120), flexiblem Auslauf und integriertem Einfüllstutzen. Lebensmittelecht. Auslaufrohr und Ablasshahn mit integrierter Entlüftung, Verschlusskappe gegen Verlust gesichert. Durch massiven Handgriff einfach zu tragen, designoptimiert und formstabil durch umlaufende Behälterversteifungen, Werkstoff HDPE.
Inhalt 5 l. Größe (LxBxH) 33 x 15 x 25,1 cm.
Nr. 74120 **15,50**
Inhalt 10 l. Größe (LxBxH) 34,8 x 17,4 x 31,9 cm.
Nr. 74121 **22,50**
Inhalt 15 l. Größe (LxBxH) 35,2 x 17,5 x 41,8 cm.
Nr. 74122 **23,95**
Inhalt 20 l. Größe (LxBxH) 41,6 x 20,3 x 40,8 cm.
Nr. 74123 **24,95**
Inhalt 35 l. Größe (LxBxH) 41,5 x 24,8 x 53,7 cm.
Nr. 74124 **35,50**

8. Multi-Weithalskanister. Zwei Standflächen ermöglichen die Nutzung als Wasserreservoir im Staukasten oder aufrecht positioniert als Zapfkanister. Mit Schraubdeckel DIN 96 und Hahnverschluss DIN 51.
Inhalt 15 l. Größe (LxBxH) 39 x 25 x 25 cm.
Nr. 74130 **38,95**
Inhalt 20 l. Größe (LxBxH) 39 x 25 x 32 cm.
Nr. 74131 **42,95**

9. Einfüllkanister AQUAFILL. Mit zwei Griffen, Ausgießer und Entlüftungshahn. Rangiergriff ist drehbar. Verschluss DIN 96. Der Ausgießer kann von beiden Seiten in den Verschluss geschraubt werden und ist im Kanister verstaubar. Inhalt 16 l. Größe (LxBxH) 28 x 17 x 41,5 cm. **Nr. 74215** **40,50**


1


2


3


4


5


6


7


8

COMET
SMART • EQUIPMENT • SOLUTIONS


9


10

1. Weithalskanister DIN 96, 10 l. Mit Verschluss DIN 96, ¾"-Gewinde, Auslaufhahn und Verschlussdepot. Mit integriertem, festem Tragegriff.
Größe (LxBxH) 27 x 14 x 35 cm.
Nr. 74819 28,95

2. Wasserkanne DIN 96. Mit Schraubdeckel und Schraubkappe, zwei Griffe, Ausgießtülle mit Entlüftungskanal, große Befüllöffnung. Inhalt 10 l.
Größe (LxBxH) 53 x 19 x 35 cm.
Nr. 74216 32,50

3. Ausgießer MINI mit ¾"-Adapter. Passend für Wasserkanne DIN 96. Länge ca. 18 cm, vorderer ø 2,2 cm.
Nr. 70156 7,90

4. Kanister 5 l. Wasserkanister für Trinkwasser mit Verschluss DIN 51.
Größe (LxBxH) 18 x 15 x 23 cm.
Nr. 74200 8,70

5. Raumspar-Weithalskanister 12 l. Mit integriertem Tragegriff, Verschluss DIN 96 und Verschluss ¾".
Größe (LxBxH) 42,5 x 12,5 x 26 cm.
Nr. 74210 18,95

6. Weithalskanister 10 l, DIN 96. Mit integriertem Tragegriff, ¾"-Gewinde ungeöffnet und Deckeldepot, damit der Deckel beim Nachfüllen nicht verloren geht. Größe (LxBxH) 27,5 x 35 x 14 cm.
Nr. 74275 23,95

7. Weithalskanister AQUA-CASE. Weithalskanister DIN 96 mit Verschluss, Einschnürung in der Mitte des Kanisters, Verschlussdepot, stabiler Zurrgurt (1 m lang) mit Befestigungsschnalle. Inhalt 13 l. Größe (LxBxH) 40 x 12 x 36 cm. **Nr. 74278 34,50**

8. Weithalskanister 13 l, DIN 96. Mit Bügelgriff, Steckkappe, ¾"-Gewinde ungeöffnet und Ausschnitt für Tauchpumpenkabel und Schlauch im Kanisterhals.
Größe (LxBxH) 28 x 16 x 38 cm.
Nr. 74236 16,50

9. Standard-Weithalskanister DIN 96. Mit integriertem Tragegriff, Schraubverschluss DIN 96 und ¾"-Gewinde ungeöffnet.
Inhalt 13 l. Größe (LxBxH) 28 x 17 x 35,5 cm.
Nr. 74270 18,95
Inhalt 16 l. Größe (LxBxH) 28 x 17 x 41,5 cm.
Nr. 74271 22,95
Inhalt 19 l. Größe (LxBxH) 28 x 17 x 47,5 cm.
Nr. 74272 25,95

10. Super-Weithalskanister. Mit integriertem Tragegriff, Schraubverschluss DIN 96 und Auslaufhahn.
Inhalt 20 l. Größe (LxBxH) 29 x 25,5 x 39 cm.
Nr. 74250 27,95
Inhalt 25 l. Größe (LxBxH) 29 x 25,5 x 46,5 cm.
Nr. 74255 31,95
Inhalt 30 l. Größe (LxBxH) 29 x 25,5 x 54 cm.
Nr. 74260 37,95



Verschlüsse DIN 96 für alle Weithals-Kanister:

1. mit Ausgießer/Entlüftung
Nr. 74315 19,95

2. mit Ausgießer 20 cm, ø 35 mm
Nr. 74316 10,95

3. mit Hahn
Nr. 74335 12,95

mit Auslaufhahn und Flexschlauch 30 cm (o. Abb.)
Nr. 74328 17,95

4. Schraubring mit Staubkappe und Entlüftung
Nr. 74340 10,95

5. Steckkappe
Nr. 74345 2,80

6. Verschluss DIN 96 mit Kupplung
Nr. 74339 13,50

7. Universalverschluss
Nr. 74350 7,10

8. Schraubverschluss
Nr. 74355 4,95

9. Schraubring mit Staubkappe
Nr. 74360 5,30

10. Auslaufhahn mit Gegenmutter
Nr. 74239 9,40

11. Schlüssel für Verschluss DIN 96
Nr. 74358 6,90

12. Verschluss DIN 96 mit Halteband
Nr. 74342 4,95

13. Entlüftungshahn **Nr. 74365 7,60**

14. Ausgießer DIN 51 **Nr. 74370 8,95**

15. Verschluss DIN 51, mit Auslaufhahn
Nr. 74300 10,50

16. Auslaufhahn mit Außengewinde. Passend zu Weithals-Kanister. **Nr. 74238 7,20**

17. Komplette Wasserversorgung. Passend für alle Weithalskanister. Inhalt: 1 Batteriekasten, 1 Tauchpumpe 10 l/min, 1 Automatikhahn, 2 m Verlängerungskabel, 2 m PVC-Schlauch mit Schlauchschellen, Schraubring und Staubkappe. **Nr. 74295 64,50**



18. Kanister-Verbinder. Mit diesem Set können Kanister mit ¾"-Gewinde verbunden werden. Entweder 2 Stück mit 2 x 90°-Verbinder oder 3 Stück mit zusätzlichem T-Verbinder. Inhalt: 2 x Verbinder 90°, 1 x T-Verbinder, 4 x Schlauchschellen und 2 x 25 cm Klarsichtschlauch. **Nr. 74298 22,50**

19. LED-Frischwasser-Tankanzeige. Zeigt über LED´s den Inhalt des Frischwassertanks an.
Technische Daten Füllstandsanzeige: Betriebsspannung 12 V DC (9 V - 16 V), Stromaufnahme Aus: 0 mA, An: 35 mA/12 V, Gewicht 21 g, Einbaumaß 62 x 29 mm, Einbautiefe 14 mm, Abmessungen 85 x 47 x 17 mm.
Technische Daten Wasserstandssensor: Tanköffnung 80 mm, Stablänge max. 370 mm (an Tankhöhe anzupassen). **Lieferumfang:** Anzeigeeinheit, Befestigungsschrauben, Wasserstandssensor, 5-adriges Flachkabel zur Verbindung von Anzeige und Sensor, Schraubring DIN 96, Montage- und Bedienungsanleitung inklusive Bohrschablone. **Nr. 74528 99,95**



Frischwasser-Tankverschraubungen. Tankverschluss mit Kabeldurchführung für die Pumpe und Überwurfmutter 100 mm ø. Kann, ohne eine Schlauchverbindung zu lösen, aus dem Tank genommen werden.

20. Tankverschraubung mit Schlauchtülle, Kabeldurchführung und Entlüftung. **Nr. 72870 15,95**

21. Tankverschraubung mit Füllstandsmesser, Schraubtülle, Kabeldurchführung und Entlüftung. Die Tanktiefe kann bis zu 270 mm betragen. Ist der Tank nicht so tief, einfach Messsonden absägen.
Nr. 72872 51,95

FIAMMA

1



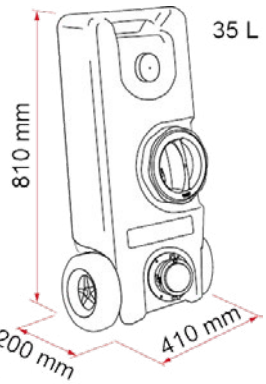



2

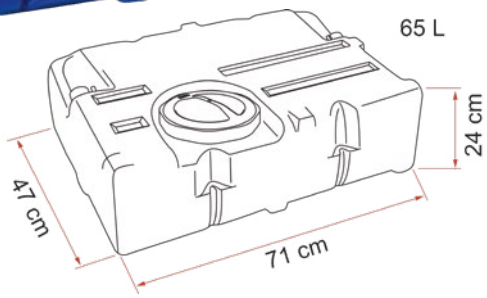



3

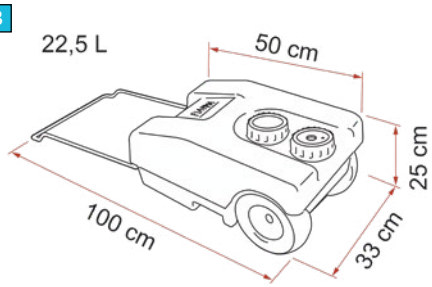



4

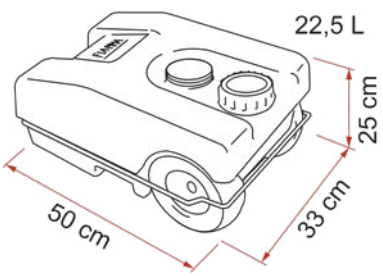



5





6

1. Roll-Tank 40 F. Frischwassertank mit einem praktischen, eingelassenen Griff und zwei geräuscharme Gummirollen für den einfachen Transport auch auf unebenen Flächen. Die große Öffnung erleichtert die Reinigung. Deckel mit Bajonettverschluss und Schlauchanschluss. KTW-zertifiziert.
Inhalt 35 l. Abmessungen (LxBxH) 81 x 41 x 20 cm. Gewicht ca. 3,8 kg. **Nr. 74703 134,—**

2. Tank 70. Geräumiger Wassertank, kann senkrecht oder waagerecht installiert werden, komplett mit allen Anschlüssen. KTW-zertifiziert.
Inhalt 65 l. Abmessungen (LxBxH) 70 x 47 x 24 cm. Gewicht ca. 4,4 kg. **Nr. 74488 129,—**

3. Roll-Tank 23 F. Praktischer, tragbarer Frischwassertank mit bequemem Drehverschluss für die Entleerung Kompakt, passt in viele Staufächer. Zusätzlicher Verschluss für die Tauchpumpe (Pumpe nicht im Lieferumfang). KTW-zertifiziert.
Inhalt 22,5 l. Abmessungen (LxBxH) 50 x 33 x 25 cm. Gewicht ca. 2,4 kg. **Nr. 74702 76,—**

4. Roll-Tank 23 W. Praktischer Grauwassertank mit neuem und bequemem Abflussverschluss. Kompakt, passt in die meisten Staufachtüren. Inhalt 22,5 l. Abmessungen 50 x 33 x 25 cm. Gewicht 2,4 kg. **Nr. 74708 71,40**

5. Quick Connection W. Adapter zur Umwandlung des Gewindeverschlusses in einen Bajonettverschluss zum Anschließen des Sanitary Flex an den Tank 23 W. Gewicht 0,2 kg. **Nr. 74728 16,70**

6. Kit Sanitary-Flex 300 cm. Flexschlauch, bis zu 300 cm ausziehbar. Serienmäßig mit zwei Anschlüssen und Schellen zur Verbindung mit Roll-Tank 40 W und Quick Connection W. Gewicht 0,8 kg. **Nr. 74747 77,50**

aquaroll® Wassertanks

















1. aquaroll® Wassertank ECONOMY. Rollbarer Wassertank. Hochwertige Reifen bieten ausgezeichnete Bodenfreiheit. Leicht abnehmbarer Griff mit rostfreien Kugelgelenken. Kann per separat erhältlichem Netzadapter (Nr. 74375) direkt ans Wassernetz angeschlossen werden. Stabiler Behälter aus hochdichtem Polyethylen mit glatter Oberfläche für eine einfache Reinigung. Hergestellt aus 100 % recyceltem Kunststoff, Wandstärke ca. 2,5 mm. 2 Jahre Garantie auf den Wassertank. Hergestellt in England. Abmessungen (Lxø) 49 x 39 cm. Gewicht ca. 4,5 kg. Inhalt 40 l. Farbe Blau. **Nr. 74373 76,95**

aquaroll® Wassertank PREMIUM. Der meistverkaufte tragbare Wassertank, der über den Boden rollt und den Transport von Frischwasser erleichtert. Kann per separat erhältlichem Netzadapter (Nr. 74375) direkt ans Wassernetz angeschlossen werden. Die seitliche Öffnung kann auch zum einfachen Befüllen genutzt werden. Hochwertige Reifen auf tiefen Felgen sorgen für hervorragende Bodenfreiheit. Stabiler Behälter aus hochdichtem Polyethylen mit glatter Oberfläche für eine einfache Reinigung. Leicht abnehmbarer und zusammenklappbarer Griff mit Kugelgelenken aus Edelstahl. Inklusive Einfüllschlauch mit Wasserhahnanschluss. Hergestellt aus 100 % lebensmittelechtem Kunststoff, Wandstärke ca. 4 mm. 10 Jahre Garantie auf den Wassertank. Hergestellt in England. Abmessungen (Lxø) 49 x 39 cm. Gewicht ca. 6 kg. Inhalt 40 l.
2. Farbe Beige **Nr. 74371 99,95**
3. Farbe Silber **Nr. 74372 99,95**

4. aquaroll® Aufbewahrungstasche. Aufbewahrungstasche für den aquaroll® Wassertank. Hergestellt aus wasserfestem PVC-beschichtetem Nylon. Mit Kordelzug. **Nr. 74374 15,50**

5. aquaroll® Netzadapter. Zum Anschluss eines aquaroll® Wassertanks ans Wassernetz. Ermöglicht Wasserversorgung auf Abruf ohne Gefahr der Überflutung des Wohnwagens. Einfache Installation ohne Werkzeug. Lebensmittelechter, verstärkter Schlauch. **Nr. 74375 58,95**

6. aquaroll® Adapter Aufbewahrungstasche. Aufbewahrungstasche für den aquaroll® Netzadapter. Hergestellt aus wasserfestem, strapazierfähigem PVC-beschichtetem Nylon. **Nr. 74376 11,50**

7. aquaroll® Ständer. Ständer für den aquaroll® Wassertank. **Nr. 74378 17,50**

aquaroll® Wassertanks



1. aquaroll® Einfüllschlauch **Nr. 74387** **11,50**

2. aquaroll® Griff **Nr. 74388** **22,50**

3. aquaroll® Endstutzen **Nr. 74390** **7,80**

4. Ersatzkappe mit Halteband **Nr. 74391** **8,95**

5. Halteband. 2er Set. **Nr. 74393** **10,50**

6. Kappe mit Auslasshahn **Nr. 74394** **12,95**

7. aquaroll® Ersatzreifen **Nr. 74395** **17,95**

8. Kugelventil aquaroll® Netzadapter **Nr. 74399** **26,50**

9. Verlängerungsschlauch aquaroll® Netzadapter. Länge 7,5 m. **Nr. 74406** **22,95**

10. Verbindungsstück aquaroll® Netzadapter **Nr. 74407** **16,50**

11. Verbindungsstück Verlängerungsschlauch aquaroll® Netzadapter **Nr. 74408** **12,95**

wastemaster™ Abwassertanks













1. wastemaster™ Abwassertank ECONOMY. Abwassertank für Grauwasser. Die einzigartige Form sorgt für gutes Gleichgewicht. Breite Räder zur Lastverteilung auf weichem Boden. Räder und Achse leicht abnehmbar. Hergestellt aus 100 % recyceltem Kunststoff. 2 Jahre Garantie auf den Abwassertank. Fassungsvermögen 38 l.
Abmessungen 35 x 100 x 16/22,5 cm.
Gewicht ca. 4,5 kg. Farbe Schwarz.
Nr. 74382 **78,50**

wastemaster™ Abwassertank PREMIUM. Wie zuvor, jedoch hergestellt aus 100 % Kunststoff mit dickeren Behälterwänden und zusätzlichem UV-Farbschutz. Auslauf für die Bodenentleerung mit Deckel-Halteband. 10 Jahre Garantie auf den Abwassertank. Fassungsvermögen 38 l.
Abmessungen 35 x 100 x 16/22,5 cm.
Gewicht ca. 5,5 kg.
2. Farbe Beige **Nr. 74379** **94,50**
3. Farbe Silber **Nr. 74381** **94,50**

4. wastemaster™ Aufbewahrungstasche. Aufbewahrungstasche für den wastemaster™ Abwassertank. Hergestellt aus wasserfestem PVC-beschichtetem Nylon. Mit Reißverschluss. **Nr. 74384** **21,95**

5. wastemaster™ Ersatzachse.
Achse und zwei Radkappen. **Nr. 74396** **17,50**

6. wastemaster™ Ersatzrad.
Rad und Radkappe. **Nr. 74397** **20,95**



1


2

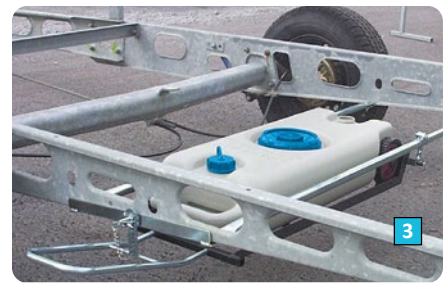
3



4


5



8


6


7

1. Wasser-Taxi. Große, stabile Räder und ein herausziehbarer Transportgriff ermöglichen einen bequemen Transport. Einfache Wasserentnahme durch einen entlüfteten Hahnverschluss. Inhalt 25 l. Abmessungen 50 x 33,5 x 24 cm. **Nr. 74401 79,95**

2. Rolltank AQUA MOBIL. Ideal zum Transportieren und Entnehmen von Wasser. Hergestellt aus lebensmittelechtem HDPE. Mit Ziehgriff und PVC-Bereifung. An der Oberseite zwei Schraubverschlüsse mit je ca. 4,5 cm ø für den Anschluss von Tauch- oder anderen Wasserpumpen und eine große Reinigungsöffnung mit 14,5 cm ø. Inhalt 35 l. Abmessungen (LxBxH) 85 x 38 x 17,5 cm. Gewicht ca. 3,6 kg. Farbe Grau. **Nr. 74755 84,95**

3. Unterbodenhalterung AQUA MOBIL. Pulverbeschichteter Stahlrahmen mit galvanisch verzinkten, teleskopierbaren Rohren. Mit Montageanleitung, ohne Bohren und Schweißen am Fahrgestell zu montieren. Passend für alle Fahrgestelle von 1550 bis 1770 mm Breite. Höhenverstellbar von 65 bis 110 mm. Gewicht 10 kg. **Nr. 74756 389,—**

4. Rollwassertank. Kompakter Kunststoffwassertank für Frisch- und Abwasser. Inklusive ausziehbarem Tragegriff und flexiblem Spiralschlauch. Inhalt 21 l. Abmessungen 54,8 x 35,5 x 22,5 cm. **Nr. 74402 39,95**

5. Standard-Abwasserkanister. Mit integriertem Tragegriff. Verschluss seitlich DIN 96 und oben DIN 61. Mit Stopfen zum Nachrüsten eines Auslaufhahns. Inhalt 19 l. Abmessungen 47,5 x 28 x 17 cm. Farbe Schwarz. **Nr. 74280 30,95**
Inhalt 25 l. Abmessungen 46,5 x 29 x 25,5 cm. Farbe Weiß. **Nr. 74285 41,95**

6. Schraubverschlüsse mit Abwasser-Flexschlauch. Abwasserverschluss DIN 96/61 mit flexiblem Spiralschlauch Innen-ø 25 mm. Anschlussmuffe für Abwassersystem Innen-ø 28 mm. Schlauch kann selbst auf beliebige Länge gekürzt werden. Mit Schraubring zur einfachen Befestigung auf dem Kanister.
Abwasserverschluss DIN 96 **Nr. 74305 17,50**
Abwasserverschluss DIN 61 **Nr. 74310 16,50**

7. Schmutzwasser-Faltkanister. Komplett mit Anschlussschlauch, Verbindungsstück 19 mm ø und Spezialventil zur Entleerung. Platzsparend faltbar. Volumen 20 l. **Nr. 74730 21,95**

8. Abwasser-Taxi. Durch herausnehmbaren Transportgriff und großen Rädern leicht zu fahren. Einfach und bequem zu entleeren. Einfüllstutzen mit ¾" Aussengewinde. Zusätzlicher Abwasserverschluss mit 1 m Spiralschlauch und Anschlussmuffe an das Abwassersystem mit 28 mm. Inhalt 25 l. Abmessungen 50 x 33,5 x 24 cm. Gewicht 3,1 kg. **Nr. 74410 96,95**

Das mobile Duschvergnügen



TOP HIT

1



2



3



4



5







6



7

COMET
SMART • EQUIPMENT • SOLUTIONS

1. Solardusche 20 l. Einfach aufhängen und duschen. Warmes Wasser durch Sonnenenergie. Selbst bei wechselhaftem Wetter erwärmt sich das Wasser im ca. 20 l fassenden Behälter auf bis zu +40 °C. Solardusche aus atoxischem PVC. Regelbarer Wasserdurchfluss. Mit Trage-/Hängegriff.
Nr. 79100 **6,95**

2. Outdoordusche mit Fußpumpe. Tragbares Duschset mit Fußpumpe. Die Länge des Brauseschlauchs beträgt 1,95 m. Lieferumfang: Tragetasche, Fußpumpe und Aufhängehaken. Volumen 12 l.
Nr. 72164 **39,95**

3. Mobile Reisedusche RIOFRESCO. Wiederaufladbare, tragbare Outdoor-Dusche mit ON/OFF Schalter an der Wasserpumpe. Eigenschaften: USB-Kabelaufladung, Duschschlauch mit Brausekopf, Zubehör zum Aufhängen, Betrieb mittels eingebauter Lithium-Batterie (6000 mAh). Leistung 6 l/min. Gewicht 0,8 kg.
Nr. 72291 **59,95**

4. Mobile Reisedusche wiederaufladbar. Wiederaufladbare, tragbare Outdoor-Dusche mit ON/OFF Schalter an der Wasserpumpe. Schnurlos und leicht. Eigenschaften: USB-Kabelaufladung, 1,8 m Duschschlauch mit Brausekopf, Zubehör zum Aufhängen, Betrieb mittels eingebauter Lithium-Batterie. Leistung 2,5 l/min. **Nr. 72212** **39,95**

5. Mobile Reisedusche. 12 V-Reisedusche für Wasserkanister. Mit leistungsstarker 12 V-Tauchpumpe (5 m Kabel), 2 m Duschschlauch mit Brausekopf, Halterung mit Sauger sowie Kabel und 12 V-Stecker für den Zigarettenanzünder. Gewicht ca. 1,1 kg.
Nr. 71258 **23,95**

6. Mobildusche im Koffer. Der Wendelschlauch mit Stellbrause lässt sich auf über 2 m auseinanderziehen und ist im gewendelten Zustand nur 25 cm lang. Tauchpumpe (12 l/min, Druck 0,6 bar, Verbrauch 18 - 24 W) mit Wendelleitung, die bis 4 m auseinandergezogen werden kann und mit einem 12-Volt-Stecker versehen ist. Kann mit jedem Kanister DIN 96 verwendet werden. Inklusive Kunststoff-Tragekoffer. Gewicht ca. 1,75 kg. **Nr. 72205** **113,—**

7. Mobildusche 12 Volt. Bestehend aus Tauchpumpe (12 l/min, Druck 0,6 bar, Verbrauch 18-24 W), ca. 4 m Wendelleitung, 12 V-Stecker für den Zigarettenanzünder und Stellbrause (abstellbar/Dauerlauf/Impuls) mit 2 m Brauseschlauch, der in einem 20-Liter-Weithalskanister untergebracht ist. Maße des 20-l-Kanisters (LxBxH) 29 x 25,5 x 39 cm. Gewicht 2,05 kg. **Nr. 72200** **91,50**

Trink- und Abwassertanks von APLAST



1. Trinkwassertank UniSide 95 l. Passend für Fiat Ducato, Citroën Jumper, Peugeot Boxer (ab Bj. 2018), Mercedes Sprinter ab Bj. 2017, Ford Transit ab Bj. 2013, Renault Master ab Bj. 2010. Wird über dem Radkasten links oder rechts eingebaut. Aus 100 % Polyethylen. Abmessungen (LxBxH) 110 x 29 x 67 cm. Gewicht 7,5 kg. Volumen 95 l. **Nr. 70069 239,—**

2. Trinkwassertank UniSide mit Stutzen 95 l. Wie zuvor, jedoch mit Auslaufstutzen. Passend für Fiat Ducato, Citroën Jumper, Peugeot Boxer (alle ab Bj. 2018), Mercedes Sprinter ab Bj. 2017, Ford Transit ab Bj. 2013. Abmessungen (LxBxH) 110 x 29 x 67 cm. Gewicht 7,6 kg. Volumen 95 l. **Nr. 70070 249,—**

3. Trinkwassertank 112 l. Passend für Fiat Ducato, Citroen Jumper, Peugeot Boxer (alle ab Bj. 2018), Mercedes Sprinter ab Bj. 2017, Ford Transit ab Bj. 2013. Wird auf dem Radlauf hinten auf der rechten Seite des Fahrzeugs eingebaut. Aus 100 % Polyethylen (W270). Abmessungen (LxBxH) 125,3 x 29 x 77 cm. Gewicht 8,5 kg. Volumen 112 l. **Nr. 70053 269,—**

4. Trinkwassertank 112 l. Passend für Fiat Ducato, Citroen Jumper, Peugeot Boxer (alle ab Bj. 2018), Mercedes Sprinter ab Bj 2017, Ford Transit ab Bj. 2013, Renault Master ab Bj. 2010. Wird auf dem Radlauf hinten auf der linken Seite des Fahrzeugs eingebaut. Aus 100 % Polyethylen (W270). Abmessungen (LxBxH) 125,3 x 29 x 67 cm. Gewicht 8,5 kg. Volumen 112 **l. Nr. 70071 249,—**

5. Trinkwassertank mit Auslaufstutzen 112 l. Wie zuvor, jedoch mit Auslaufstutzen. Passend für Fiat Ducato, Citroen Jumper, Peugeot Boxer (alle ab Bj. 2018), Mercedes Sprinter ab Bj. 2017, Ford Transit ab Bj. 2013. Abmessungen (LxBxH) 125,3 x 29 x 77 cm. Gewicht 8,5 kg. Volumen 112 **l. Nr. 70072 269,—**

6. Trinkwassertank-Set 93 l. Passend für VW T6, VW Transporter (Modell 2025), Ford Transit Custom (nicht für Fahrzeuge mit zwei Schiebetüren geeignet). Wird auf dem Radlauf auf der linken Seite des Fahrzeugs eingebaut. Die beiden Wassertanks können mit einem flexiblen Rohr verbunden werden. Eine Verbindung ist nur erlaubt, wenn sie als Frischwassertanks benutzt werden. Aus 100 % Polyethylen (W270). Abmessungen (LxBxH) 118,5 x 28 x 49,4 cm. Gewicht 12 kg. Volumen 93 l. **Nr. 70073 389,—**

7. Trink- und Abwassertank 93 l. Wie zuvor, jedoch mit rotem Deckel für Abwassertank. Der Trink- und Abwassertank dürfen nicht miteinander verbunden werden, da sonst das Trinkwasser verunreinigt wird. **Nr. 70061 389,—**

8. Trinkwassertank 65 l. Passend für VW T6, VW Transporter (Modell 2025), Ford Transit Custom (nicht für Fahrzeuge mit zwei Schiebetüren geeignet). Wird auf dem Radlauf auf der linken Seite des Fahrzeugs eingebaut. Aus 100 % Polyethylen (W270). Abmessungen (LxBxH) 88,5 x 28 x 49,4 cm. Gewicht 8 kg. Volumen 65 l. **Nr. 70058 215,—**

9. Trink- und Abwassertank für Reserveradkasten. Passend für VW T6, VW Transporter (Modell 2025), VW Caddy, Ford Transit Custom, Ford Transit Furgon. Wird hinter der Hinterachse anstelle des Ersatzrades eingebaut (Reifentyp 205/65-R16). Benötigter Platz min. 620 mm ø. Material 100 % Polyethylen (W270). Abmessungen (øxH) 62 x 22,5 cm. Gewicht 5,5 kg. Volumen 53 l. **Nr. 70074 189,—**

Trink- und Abwassertanks von APLAST



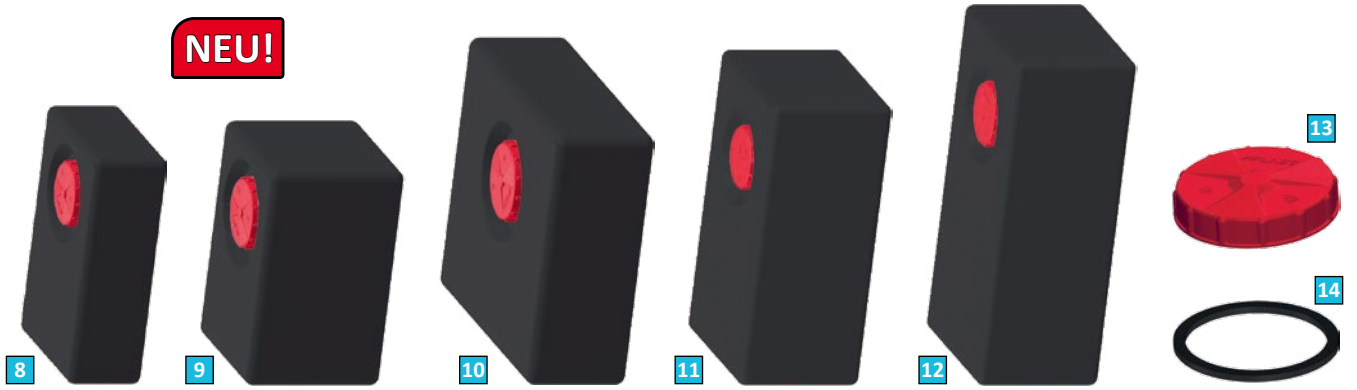

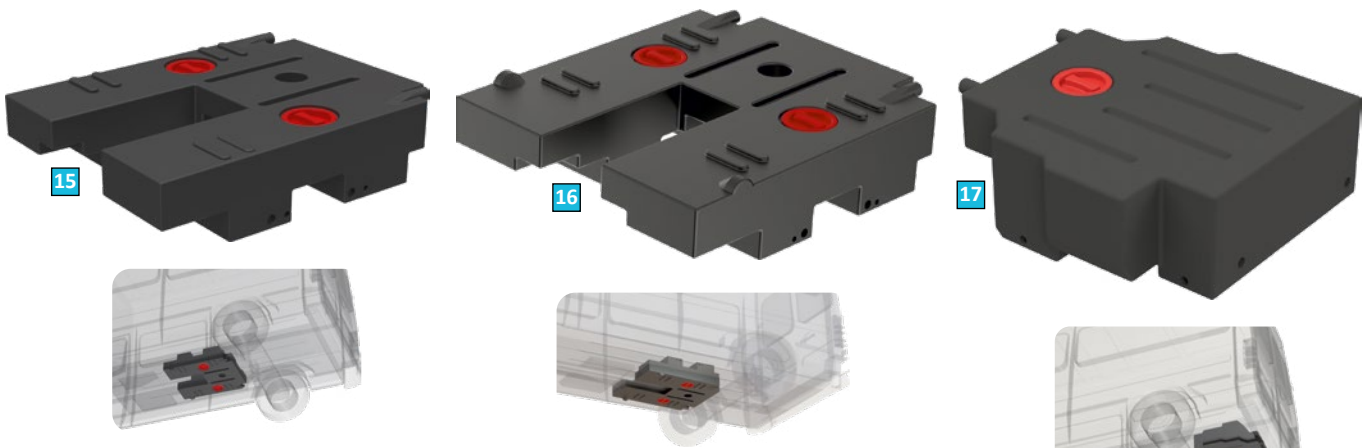

Aplast Trinkwassertanks Universal. Material 100 % Polyethylen (W270). Alle Trinkwassertanks inklusive blauem Deckel.

1. Trinkwassertank 36 l. Abmessungen (LxBxH) 55 x 37 x 18 cm. Volumen 36 l. **Nr. 70077** **69,95**

2. Trinkwassertank 47 l. Abmessungen (LxBxH) 48 x 33 x 30 cm. Volumen 47 l. **Nr. 70057** **73,95**

3. Trinkwassertank 55 l. Abmessungen (LxBxH) 50 x 55 x 20 cm. Volumen 55 l. **Nr. 70059** **92,95**

4. Trinkwassertank 70 l. Abmessungen (LxBxH) 70 x 40 x 30 cm. Volumen 70 l. **Nr. 70078** **105,—**

5. Trinkwassertank 90 l. Abmessungen (LxBxH) 80 x 40 x 30 cm. Volumen 90 l. **Nr. 70079** **115,—**

6. Ersatzdeckel blau. ø 14 cm. **Nr. 70080** **24,50**

7. Deckeldichtung. ø 12 - 14 cm. **Nr. 70081** **12,50**

Aplast Abwassertanks Universal. Material 100 % Polyethylen. Alle Abwassertanks inklusive rotem Deckel.

8. Abwassertank 36 l. Abmessungen (BxLxH) 55 x 37 x 18 cm. Volumen 36 l. **Nr. 70082** **69,95**

9. Abwassertank 47 l. Abmessungen (BxLxH) 48 x 33 x 30 cm. Volumen 47 l. **Nr. 70083** **73,95**

10. Abwassertank 55 l. Abmessungen (BxLxH) 50 x 55 x 20 cm. Volumen 55 l. **Nr. 70084** **92,95**

11. Abwassertank 70 l. Abmessungen (BxLxH) 70 x 40 x 30 cm. Volumen 70 l. **Nr. 70085** **99,95**

12. Abwassertank 90 l. Abmessungen (BxLxH) 80 x 40 x 30 cm. Volumen 90 l. **Nr. 70056** **105,—**

13. Ersatzdeckel rot. ø 14 cm. **Nr. 70086** **24,50**

14. Deckeldichtung. ø 12 - 14 cm. **Nr. 70081** **12,50**

15. Abwassertank FD 75 l. Passend für Fiat Ducato, Citroen Jumper und Peugeot Boxer (alle ab Bj. 2018). Wird im Unterflurbereich vor der Hinterachse eingebaut. Material 100 % Polyethylen. Abmessungen (LxBxH) 94 x 75 x 23,7 cm. Gewicht 10 kg. Volumen 75 l. **Nr. 70054** **249,—**

16. Abwassertank FD 100 l. Passend für Fiat Ducato, Citroen Jumper und Peugeot Boxer (alle ab Bj. 2018). Wird im Unterflurbereich vor der Hinterachse eingebaut. Material 100 % Polyethylen. Abmessungen (LxBxH) 98,2 x 85 x 22,9 cm. Gewicht 12 kg. Volumen 100 l. **Nr. 70075** **309,—**

17. Abwassertank FT 90 l. Passend für Ford Transit ab 2015 (L2, L3, L4). Wird im Unterflurbereich hinter der Hinterachse eingebaut. Material 100 % Polyethylen. Abmessungen (LxBxH) 73,8 x 72 x 27,8 cm. Gewicht 9,5 kg. Volumen 90 l. **Nr. 70076** **269,—**

Wassertanks aus Polyethylen

FUSION

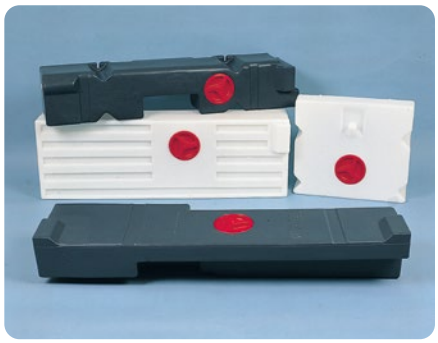

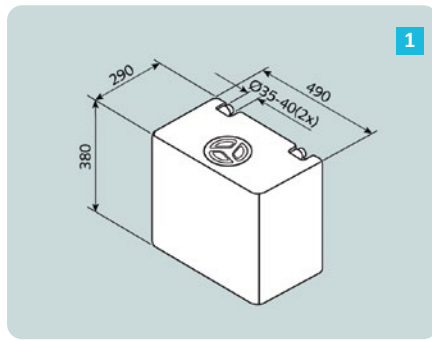

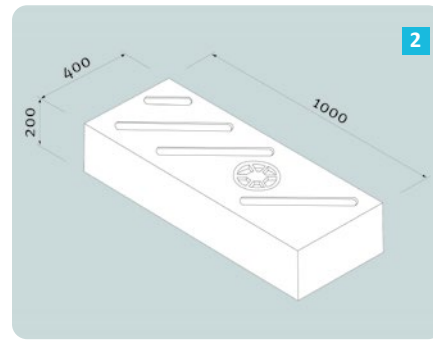

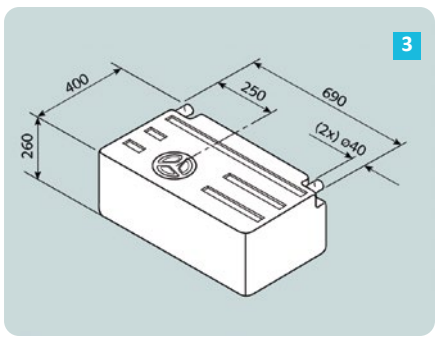

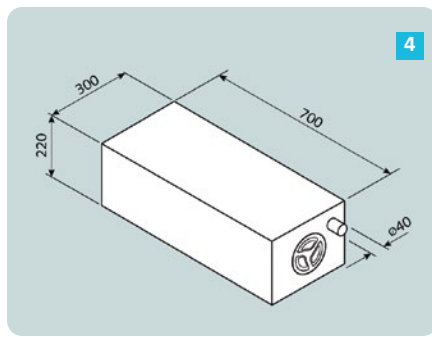

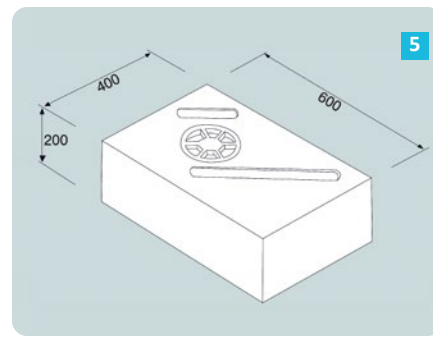

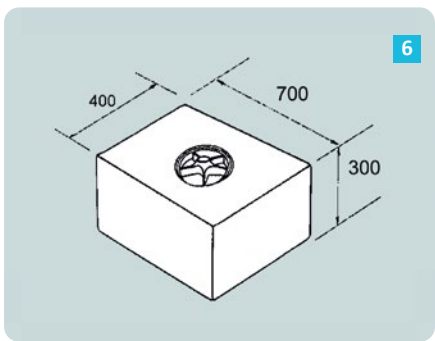

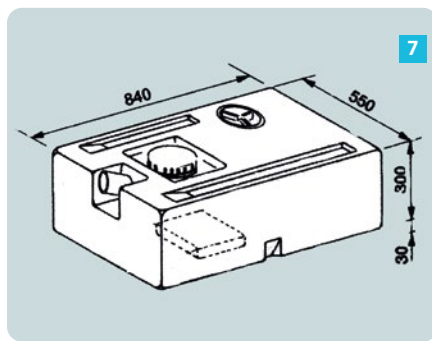

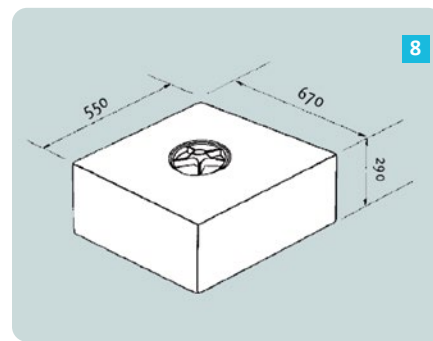

FUSION Wassertanks. Aus recyclebarem Polyethylen gefertigt, lebensmittelecht - für Frisch- und Abwasser geeignet. Sie sind schlagfest, frostsicher und bruchfest und können liegend, stehend oder hängend montiert werden. Alle Tanks sind mit einer großen Reinigungsöffnung inklusive Deckel mit 120 mm ø ausgestattet.

1. Tank 50 l. Universaltank natur. Mit Zulaufstutzen 40 mm (zu öffnen).
Abmessungen (LxBxH) 490 x 290 x 380 mm.
Gewicht 3,4 kg. **Nr. 74425** **137,—**

2. Tank 78 l. Universaltank natur.
Abmessungen (LxBxH) 1000 x 400 x 200 mm.
Gewicht 5,7 kg. **Nr. 74471** **207,—**

3. Tank 63 l. Universaltank natur. Mit zwei Zulaufstutzen 40 mm (zu öffnen) und Reinigungsöffnung mit Deckel.
Abmessungen (LxBxH) 400 x 690 x 260 mm.
Gewicht 4,6 kg. **Nr. 74435** **174,—**

4. Tank 43 l. Universaltank natur. Zum Legen oder Stellen. Mit Zulaufstutzen 40 mm (zu öffnen).
Abmessungen (LxBxH) 300 x 700 x 220 mm.
Gewicht 3,3 kg. **Nr. 74465** **132,—**

5. Tank 47 l. Universaltank natur.
Abmessungen (LxBxH) 400 x 600 x 200 mm.
Gewicht 3,8 kg. **Nr. 74462** **124,—**

6. Tank 80 l. Universaltank anthrazit.
Abmessungen (LxBxH) 400 x 700 x 300 mm.
Gewicht 5,7 kg. **Nr. 74467** **123,—**

7. Tank 130 l. Universaltank natur.
Abmessungen (LxBxH) 550 x 840 x 300 mm.
Gewicht 7,4 kg. **Nr. 74468** **199,—**

8. Tank 100 l. Universaltank natur.
Abmessungen (LxBxH) 670 x 550 x 290 mm.
Gewicht 6,5 kg. **Nr. 74424** **171,—**

9. Tankbefestigungs-Set. Für die zuverlässige Montage von Unterflurtanks. Vormontage ist außerhalb des Fahrzeugs möglich. Set bestehend aus einem kunststoffummantelten Stahl-Spannband 4,5 m, zwei Höhenregulierstücke, Ösen, Schrauben und den Muttern. **Nr. 74550** **22,95**

10. Reinigungsöffnung 120 mm. Mit Deckel (AG-ø 120 mm), Befestigungs- und Dichtungsring. Befestigungsring kann verschraubt oder verklebt werden.
ø des Einbaulochs 125,1 mm. **Nr. 74454** **18,95**

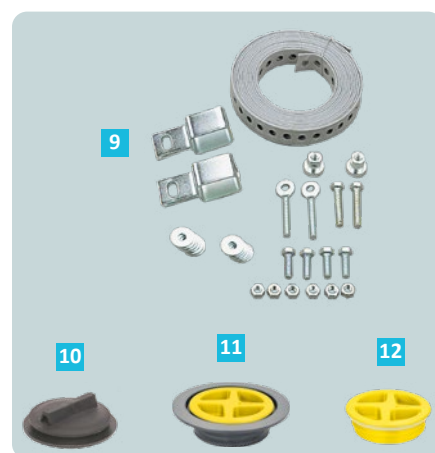

11. Reinigungsöffnung 120 mm. Mit Deckel (AG-ø 120 mm), zum Verschweißen mit PE-Platten oder Tanks. Außenmaße 200 x 200 mm, 5 cm Bund zum Verschweißen. **Nr. 74443** **37,50**

12. Tank-Schraubdeckel. AG-ø 120 mm.
Nr. 74444 **13,95**
Ersatzdichtung für Tank-Schraubdeckel
Nr. 74477 **5,80**

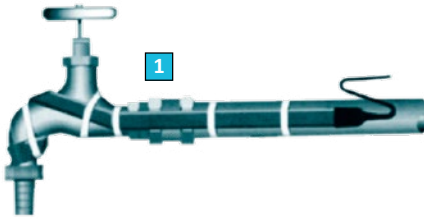

PRO CAR



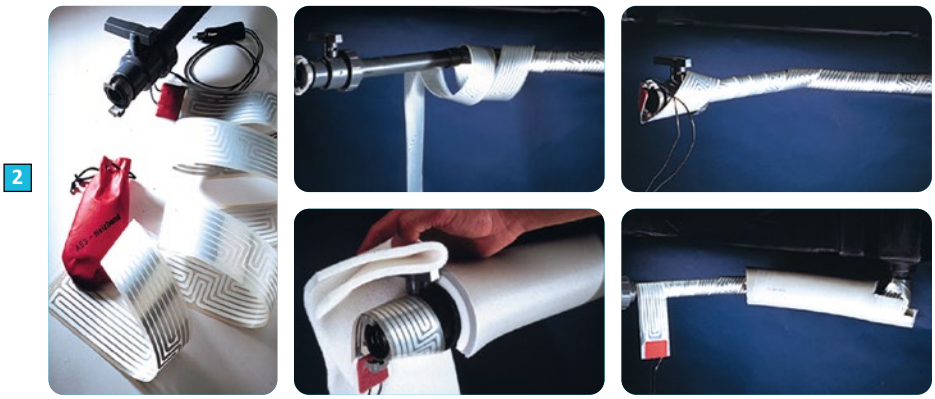

Unser Preis
84,95

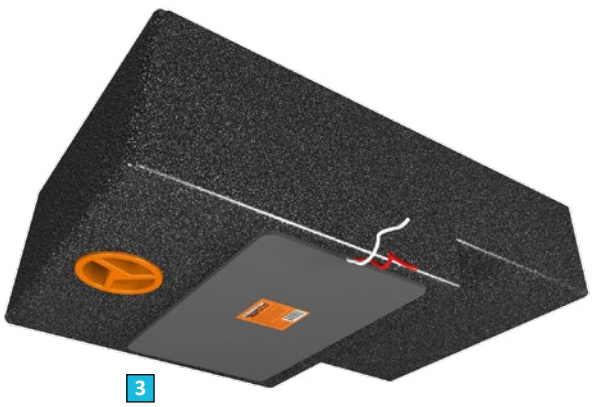





1. Rohrbegleitheizung EISEX. Die seit Jahren bewährte 12 Volt Rohrbegleitheizung EISEX passt sich jeder Krümmung an und taut in Minuten selbst stark eingefrorene Leitungen und Auslassschieber auf - und das bei nur 7,5 W pro Meter. Das feuchtigkeitsunempfindliche Heizkabel wird um die frostgefährdeten Leitungen gelegt oder gewickelt und kann bei Bedarf mit handelsüblichem Rohrisolationsmaterial isoliert werden. Der Kaltleiter (Stromleitung 12 Volt) wird direkt an das Bordnetz mit einem Zwischenschalter zum Ein- und Ausschalten angeschlossen. **Die als separate Position aufgeführte Anschlusskonfektion ist zwingend erforderlich und muss bei jeder Rohrbegleitheizung 1 x mitbestellt werden.**
Die Bestell-Länge = 2 x die zu isolierende Rohrlänge.
Preis pro lfm. Nr. 74580 14,95

Anschlusskonfektion EISEX. Bestehend aus 2 m Kabel und 12 Volt Stecker zur Endmontage nach Verlegung des Heizkabels. **Gehört (als separate Pos.) obligatorisch zu EISEX. Nr. 74581 24,50**

2. ASS-Heizband. ASS = Auftauen Super Schnell, taut beim Wintercamping schnell und zuverlässig eingefrorene Abwasserrohre und -ventile auf; arbeitet mit 12 V-Bordspannung, also unabhängig von fremden Energien. Die Auftauzeit (5 bis max. 60 min.) ist abhängig von der Länge und dem ø des Abflussrohres und von den herrschenden Minustemperaturen.
Technische Daten: Spannung 12 V, Stromaufnahme 5,8 A, Universal-Stecker mit 8 A Sicherung für Zigaretten-/Steckdose, Länge 170 cm, Breite 6 cm.
Nr. 74570 84,95

3. ULTRAHEAT-Tankheizung. High-Tech-Schutz für Wasseranlagen in Booten und Mobilen. Die Heizfolie, ursprünglich für die Weltraumtechnologie vom amerikanischen Marktführer für Tankheizungen entwickelt, bietet zuverlässigen Schutz bei bis zu -40° C Außentemperatur.

- Geringer Stromverbrauch dank Schaltstufen
- Isolierender Spezialschaum für exzellente Wärmeleitfähigkeit
- Steinschlagunempfindlich, da Heizdraht nur ca. 15 % Fläche
- Überhitzungssicher, thermostatisch geregelt mit spezieller Klebebeschichtung
- Einfache Montage durch Aufkleben auf alle Frisch-/Abwassertanks, auch bei Unebenheiten und Vorsprüngen

Sinkt die Temperatur am Tank auf unter 7 °C ab, erwärmt die ULTRAHEAT-Tankheizung das Wasser. Ab einer Temperatur von 19 °C, wird der Heizvorgang automatisch beendet. Eingebautes Thermostat mit Trocken- und Überhitzungsschutz. Anschluss an 12 V.

Passend für	Größe (cm)	Watt	Nr.	Preis
Tank 80 l	15 x 33	38	**74790**	**102,—**
Tank 110 l	18,5 x 48	55	**74791**	**122,—**
Tank 130 l	30,5 x 30,5	55	**74792**	**143,—**
Tank 150 l	18,5 x 66	89	**74788**	**143,—**
Tank 200 l	30,5 x 48	91	**74789**	**174,—**

4. Frostschutzmittel Winter Ban. Für Trink- & Frischwasseranlagen. Ermöglicht komfortable und sichere Überwinterung. Nach Entleerung des Frischwassertanks wird Winter Ban einfach über den Einfüllstutzen eingefüllt. Erspart mühselige vollständige Entleerung der gesamten Wasseranlagen und Ausbau von Komponenten. Schützt Trinkwasser-, Kühlwasser- oder Toilettensysteme in Booten und Landfahrzeugen zuverlässig vor Frostschäden bis -72 °C. Verhindert Korrosion, Ablagerungen und Algenwuchs, sorgt für Pumpen- und Ventilschmierung. Geeignet für Leitungen aus Kupfer, Messing und Kunststoff, ungiftig, geruchlos, geschmacklos.
Inhalt 3,78 l. **Nr. 96100 29,95**
(Grundpreis pro l 7,92)

5. Frostwächter. Höchst zuverlässiger Frostschutz - elektrische High-Tech-Heizpatrone für eine Wassermenge von über 40 l bei Außentemperaturen bis zu -25 °C. Der Einbau ist in alle Frisch- und Abwassertanks möglich. Absolut rostfrei, aus speziell behandeltem Edelstahl mit Messing-Mutter und Dichtung. Automatische Abschaltung bei +10 °C. Geschützter Einbau notwendig: Kontakte vor Verschmutzungen, Salz, Regen, Spritzwasser etc. schützen.
Technische Daten: Spannung 12 V, Leistungsaufnahme 30 W beim Aufheizen, Verpolungsschutz, eingebauter Thermostat mit Trocken- und Überhitzungsschutz, Bohrungs-ø 26 mm, Gewindelänge 16 mm, Anschlüsse: 2 Flachstecker + und -, Gewicht 290 g, Länge 20 cm, ø 1,8 cm. **Nr. 74560 78,95**


1


2


3


4


5


6


7


8

ELGENA Warmwasserboiler - Made in Germany. Alle Elgena Warmwasserboiler werden ausschließlich in Deutschland produziert und gefertigt. Durch die langjährige Erfahrung und der konsequenten Qualitätssicherung gewährt ELGENA auf alle Warmwasserboiler eine 5-jährige Werksgarantie.

1. ELGENA Campingboiler KB 3. Wurde speziell für die Warmwasserversorgung für Boote, Wohnwagen und Verkaufsfahrzeuge konstruiert und kann insbesondere überall dort, wo wenig Platz und niedrige Stromverhältnisse vorhanden sind, eingesetzt werden. Bei Anschluss an eine Druckpumpe oder ans Leitungsnetz ist eine Niederdruckarmatur zu verwenden.

- Inhalt ca. 3 l
- Aufheizbar von ca. +30 °C bis ca. +80 °C
- Heizelement Edelstahl V4A/Incoloy
- Aufheizzeit ca. 15 min (55 °C 660 W)
- TÜV-geprüft
- Abmessungen (LxBxH) 30 x 16 x 19 cm
- Gewicht 1,2 kg

Anschluss 230 V/660 W	**Nr. 79200**	**249,—**
Anschluss 230 V/330 W	**Nr. 79201**	**249,—**
Anschluss 12 V/200 W	**Nr. 79205**	**289,—**

2. ELGENA Campingboiler KB 3 Combi. Wie zuvor, jedoch Kombigerät zum Anschluss an 230 V/660 W und 12 V/200 W. Abmessungen 38 x 16 x 19 cm. Gewicht 1,5 kg. **Nr. 79210** **429,—**

3. Ersatzkessel für ELGENA KB 3. Austauschkessel nach Frost- oder Druckschaden, inklusive Dichtung für das Heizelement. Geeignet für KB 3 mit einem Heizelement. **Nr. 79212** **64,95**

4. ELGENA Campingboiler KB 6. Kann für mehrere Entnahmestellen verwendet werden und liefert ausreichend Warmwasser. Kessel aus hochwertigem Kunststoff, wärme- und korrosionsbeständig. Niederdruckgerät für Tauchpumpe ohne Rückschlagventil geeignet bis max. 0,8 bar. TÜV-geprüft.

- Inhalt ca. 6 l
- Aufheizbar von ca. +30 °C bis ca. +80 °C
- Aufheizzeit ca. 22 min (55 °C 660 W).
- Leichte und schnelle Bodenmontage mit Befestigungsbügel
- Abmessungen (LxBxH) 33 x 23 x 24 cm
- Gewicht 1,7 kg

Anschluss 230 V/660 W	**Nr. 79215**	**289,—**
Anschluss 230 V/330 W	**Nr. 79216**	**289,—**
Anschluss 12 V/200 W	**Nr. 79241**	**329,—**

5. ELGENA Campingboiler KB 6 Combi. Wie zuvor, jedoch Kombigerät zum Anschluss an 230 und 12 V. Abmessungen 41 x 23 x 24 cm. Gewicht 2 kg.

230 V/330 W - 12 V/200 W	**Nr. 79217**	**469,—**
230 V/660 W - 12 V/200 W	**Nr. 79222**	**469,—**

6. ELGENA Boiler Nautic-Compact. Mit thermostatischer Regelung von +30 °C bis +85 °C, Überhitzungsschutz und Frostwächter. Vollisolierte Ausführung, Warmwasser wird bis zu 48 Stunden gespeichert. Kessel aus hochwertigem Edelstahl V4A gefertigt. Anschluss 230 V/660 W (3 A). Mit Sicherheits- und Wasserablaufventil. Für Tauch- und Druckpumpen geeignet.

- Inhalt ca. 6 l
- Abmessungen (LxBxH) 42 x 20 x 22 cm
- Gewicht ca. 3 kg

Nr. 79220 **495,—**

ELGENA Boiler Nautic-Compact Luft LE. Warmwasserboiler, der speziell für Reisemobile, Yachten, Boote und Verkaufsfahrzeuge konstruiert wurde. Die praktische Ergänzung zu Ihrer Warmluftheizung. Kombigerät mit Anschluss an 230 V und mit Wärmetauscher für den Anschluss an das vorhandene Luftheizungssystem. Das Brauchwasser wird somit kostenlos aufgeheizt und erreicht ca. dieselbe Temperatur wie die Heizungsluft. Bei voller Aufheizung (Elektrisch auf ca. 70 °C, über Luft auf die Temperatur des Luftstroms) kann durch Beimischung von Kaltwasser die zwei- bis dreifache Wassermenge entnommen werden. Der Wasseranschluss ist sowohl an Tauch-, Fuß- oder Handpumpe möglich. Bei Anschluss an eine Druckpumpe ist ein Sicherheitsventil-Set zu montieren. Wenn an eine Wasserleitung mit höherem Druck als 2 bar angeschlossen wird, so ist zusätzlich ein Druckminderer einzusetzen.

Technische Details:
Betriebsdruck 0 - 3 bar, Heizelement und Wasserbehälter Edelstahl V4A, Isolierung EPP, Wasseranschluss ø 10 mm, Spannung/Leistung 230 V/500 W.

7. ELGENA Boiler Nautic-Compact Luft LE 6.

- Inhalt ca. 6 l
- Abmessungen (LxBxH) 39 x 22 x 23 cm
- Gewicht ca. 4 kg

Nr. 79101 **525,—**

8. ELGENA Boiler Nautic-Compact Luft LE 10.

- Inhalt ca. 10 l
- Abmessungen (LxBxH) 54 x 22 x 23 cm
- Gewicht ca. 5 kg

Nr. 79102 **569,—**

PUNDMANN WARMWASSERBOILER

Pundmann Warmwasserboiler sind die mobile Lösung zur Warmwasseraufbereitung. Ob mit Elektro-Heizstab oder Warmluft aus der Standheizung - für heißes Wasser jederzeit und überall! Speziell für den Einbau in Wohnmobil, Wohnwagen, Camper usw. entwickelt, kann überall verwendet werden, wo wenig Platz und schwache Stromverhältnisse herrschen. Der Boiler ist sehr leicht und benötigt dank seiner Größe nur wenig Platz.

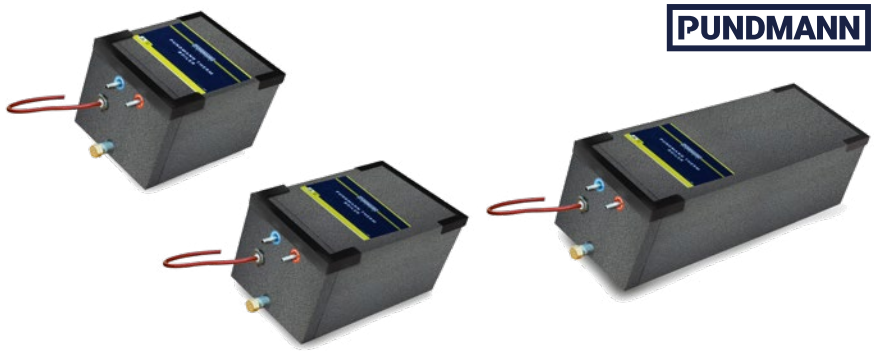

SERIE PUNDMANN THERM BOILER

Die Niederdruckgeräte zur Warmwasseraufbereitung gibt es als 12 V oder 230 V Variante. Die Heizstäbe heizen auf zirka 75 °C.

THERM BOILER	3 - 12 V/180 W	6 - 12 V/200 W	15 - 12 V/200 W	15 - 230 V/500 W
Volumen	3 l	6 l	15 l	15 l
Stromanschluss	12 V	12 V	12 V	230 V
Leistung Boiler	180 W	200 W	200 W	500 W
Betriebsdruck	0,49 bar			
Aufheizzeit ca.	70 min - 75 °C	75 min - 75 °C	90 min - 75 °C	70 min - 75 °C
Auslassöffnung	Endkappe ½ Zoll Messing			
Wasseranschluss	Schlauch ø 10 mm			
Abmessungen (LxBxH)	217 x 228 x 200 mm	367 x 228 x 200 mm	777 x 228 x 200 mm	777 x 228 x 200 mm
Nr.	**79165**	**79167**	**79171**	**79172**
Preis	**210,—**	**279,—**	**314,—**	**314,—**

SERIE PUNDMANN THERM BOILER AIR

Die Serie „AIR“ kann sowohl mit Heizstab 12 V oder 230 V das Wasser aufbereiten, als auch in Kombination mit Luftheizungen das Wasser durch heiße Luft erwärmen. Aufheizzeiten per Luftstrom oder Heizstab können variieren.

Warmluftschlauch-Reduzierung 90/60 mm. Zur Verwendung eines ø 60 mm Warmluftschlauches am PUNDMANN THERM BOILER AIR.

Nr. 79179 14,50

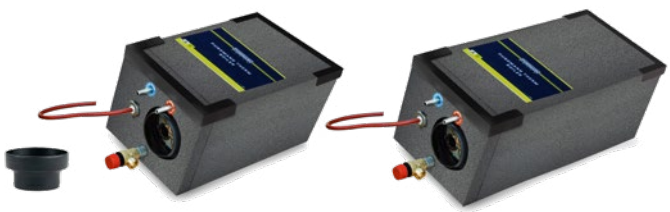

THERM BOILER AIR	6 - 12 V	6 - 12 V/230 V	9 - 12 V	9 - 12 V/230 V
Volumen	6 l	6 l	9,9 l	9,9 l
Stromanschluss	12 V	12 / 230 V	12 V	12 / 230 V
Leistung Boiler	200 W	200 / 500 W	200 W	200 / 500 W
Betriebsdruck	2,3 bar			
Aufheizzeit ca.	50 min - 60 °C	50 min - 60 °C 70 min - 80 °C	50 min - 60 °C	50 min - 60 °C 70 min - 80 °C
Wasseranschluss	Schlauch ø 10 mm			
Anschlussstücke	90 mm			
Abmessungen (LxBxH)	380 x 228 x 200 mm	380 x 228 x 200 mm	520 x 228 x 200 mm	520 x 228 x 200 mm
Nr.	**79173**	**79175**	**79176**	**79178**
Preis	**509,—**	**539,—**	**549,—**	**585,—**

SERIE PUNDMANN THERM BOILER DRUCKFEST

Die Serie „PRESSURE“ enhält druckfeste Boiler mit einem Betriebsdruck von 2,3 bar. Erhitzt wird das Wasser mit 12 V oder 230 V Heizstab oder einer Kombination aus 12 V und 230 V.



THERM BOILER DRUCKFEST	3 - 12 V/230 V	6 - 230 V	6 - 12 V/230 V	10 - 230 V	10 - 12 V/230 V
Volumen	3 l	6 l	6 l	10 l	10 l
Stromanschluss	12 / 230 V	230 V	12 / 230 V	230 V	12 / 230 V
Leistung Boiler	180 / 250 W	500 W	200 / 500 W	500 W	200 / 500 W
Betriebsdruck	2,3 bar				
Aufheizzeit ca.	70 min - 75 °C	55 min - 75 °C	70 min - 75 °C	55 min - 75 °C	70 min - 75 °C
Wasseranschluss	Schlauch ø 10 mm				
Abmessungen (LxBxH)	217 x 228 x 200 mm	380 x 228 x 200 mm	380 x 228 x 200 mm	520 x 228 x 200 mm	520 x 228 x 200 mm
Gewicht	4,9 kg	6,7 kg	6,7 kg	8,4 kg	8,4 kg
Nr.	**79181**	**79182**	**79184**	**79186**	**79188**
Preis	**315,—**	**315,—**	**349,—**	**349,—**	**395,—**

Wassersysteme



Boiler Gas BGF

Duschen, Spülen, Hände waschen - der Boiler Gas BGF sorgt für eine zuverlässige Warmwasserversorgung im Freizeitfahrzeug. Er unterscheidet sich vom Boiler Gas vor allem durch den Wandkamin. Der Boiler Gas BGF muss nicht unmittelbar an der Fahrzeugwand montiert werden. Er verfügt über einen speziellen Kaminaufsatz, an dem ein Abgasrohrsystem angeschlossen wird. Die zulässige Rohrlänge von bis zu 150 cm ermöglicht eine flexible Montage von Wandkamin und Boiler.
Lieferumfang: Bedienteil mit Bedienteilkabel 3 m, Schneidring, Stützhülse Messing für Kupferrohr, Kondensatschlauch, Kondensatablaufset.
Ohne Wasserset, das benötigte Wasserset muss als separate Position mitbestellt werden. Kamine und Abgasrohre der Truma VarioHeat können für den Boiler Gas BGF verwendet werden.

Boiler Gas BGF	**Nr. 79415**	**999,—**
Wasserset ABO TB*	**Nr. 79311**	**56,95**
Wasserset ABO JG**	**Nr. 79312**	**56,95**



Boiler Gas / Elektro

Leistungsstark. Jetzt hat Truma die bewährten Boiler weiterentwickelt und erneut an die stetig steigenden normativen Anforderungen angepasst. Insbesondere der Boiler Gas / Elektro überzeugt zusätzlich mit seiner starken Heizleistung.
Vorteile: sehr kurze Aufheizzeiten, leistungsstarkes, elektrisches Heizelement mit zwei Leistungsstufen (850 W/1300 W), netzunabhängiger Betrieb mit starkem 1500 W-Gasbrenner, 10-Liter-Edelstahlbehälter, korrosionsbeständig und trinkwasserecht.
Lieferumfang: Bedienteil, Abdeckrahmen schwarz, reinweißer Kamin.
Ohne Wasserset, das benötigte Wasserset muss als separate Position mitbestellt werden.

Boiler Gas 10 l	**Nr. 79410**	**849,—**
Boiler Gas/Elektro 10 l	**Nr. 79510**	**1.099,—**
Wasserset ABO TB*	**Nr. 79311**	**56,95**
Wasserset ABO JG**	**Nr. 79312**	**56,95**



Boiler Elektro

Länger warmes Wasser. Der elektrische Boiler mit einem Fassungsvermögen von 14 Litern erhitzt das Wasser über ein Elektroheizelement (230 V/850 W).
Vorteile: schnelle Aufheizzeit von 31 Minuten, 14-Liter-Edelstahlbehälter, korrosionsbeständig und trinkwasserecht. Das innovative EPP-Gehäuse isoliert den Boiler gegen Wärmeverlust. Dank dieser speziellen Isolierung sinkt die Wassertemperatur nur um 1° C pro Stunde.
Lieferumfang: Bedienteil Boiler Elektro, Abdeckrahmen schwarz.
Ohne Wasserset, das benötigte Wasserset muss als separate Position mitbestellt werden.

Boiler Elektro 14 l	**Nr. 79310**	**579,—**
Wasserset ABO TB*	**Nr. 79311**	**56,95**
Wasserset ABO JG**	**Nr. 79312**	**56,95**

* Ablassventil ABO und Winkelanschlüsse für Wasserschläuche ø 10 mm
** Ablassventil ABO und Winkelanschlüsse für feste Rohrverlegung (John Guest System) ø 12 mm

Zubehör Boiler

Kabelverlängerung 5 m für Bedienteil — **Nr. 79454** **89,95**
Abdeckrahmen, schwarz — **Nr. 79560** **9,50**
Aufputzrahmen, schwarz — **Nr. 53634** **8,95**



Kaminverlängerung VBO 2, Länge 50 mm (für Wandstärken über 35 mm erforderlich) — **Nr. 79455** **48,95**



Kaminkappe KBS 2, cremeweiß, für Truma Boiler bis Bj. 06/2006 — **Nr. 79450** **49,95**
Kaminkappe KBS 3, reinweiß, für Truma Boiler ab Bj. 07/2006 — **Nr. 53151** **25,95**



Sicherheits-/Ablassventil ABO 2,8 bar, in manchen Einbaufällen zusätzlich erforderlich, für
flexible Schläuche ø 10 mm — **Nr. 79457** **40,95**
feste Rohrverlegung — **Nr. 79458** **40,95**



FrostControl entleert den Boiler bei Frostgefahr und Überdruck automatisch über einen Ablaufstutzen.
FrostControl TB - ø 10 mm — **Nr. 79556** **149,—**
FrostControl JG - ø 12 mm — **Nr. 79557** **149,—**

	Boiler Gas BGF	Boiler Gas	Boiler Gas / Elektro	Boiler Elektro
Volumen	10 l	10 l	10 l	14 l
Abmessungen (LxBxH)	36 x 34,7 x 26,1 cm	36 x 34,7 x 26,1 cm	36 x 34,7 x 26,1 cm	40,5 x 40,5 x 29,5 cm
Gewicht (ohne Inhalt)	7,5 kg	6,9 kg	7,4 kg	3 kg
Wasserdruck	max. 2,8 bar	max. 2,8 bar	max. 2,8 bar	max. 2,8 bar
Leistung Gas	1500 W	1500 W	1500 W	-
Gasverbrauch	120 g/h	120 g/h	120 g/h	-
Elektrisches Heizelement	-	-	850 W oder 1300 W	850 W
Stromverbrauch 230 V	-	-	3,7 A oder 5,7 A	3,7 A
Stromverbrauch 12 V	Zünden 0,25 A Aufheizen 0,21 A Bereitschaft 0,06 A	Zünden 0,16 A Aufheizen 0,12 A Bereitschaft 0,05 A	Zünden 0,16 A Aufheizen 0,12 A Bereitschaft 0,05 A	-
Aufheizzeit	von ca. 15 °C bis 70 °C	von ca. 15 °C bis 70 °C	von ca. 15 °C bis 70 °C	von ca. 15 °C bis 70 °C
Mischbetrieb	-	-	ca. 16 min	-
Elektrobetrieb	-	-	ca. 29 min	ca. 70 min
Gasbetrieb	ca. 31 min	ca. 31 min	ca. 31 min	-
Nr.	**79415**	**79410**	**79510**	**79310**
Preis	**999,—**	**849,—**	**1.099,—**	**579,—**

Wassersysteme

truma

Therme



Speziell für den Caravan. Die 5-Liter-Therme bietet Warmwasser-Komfort in kleinster Abmessung. Sie nutzt die Heizungswarmluft, um Wasser zu erwärmen. Damit die Therme auch ohne Heizungsbetrieb genutzt werden kann, ist ein elektrisches Heizelement (230 V/300 W) eingebaut.

- **Platzsparend:** Kompakte Bauweise und geringes Gewicht.
- **Durchdacht:** Elektrisches Heizelement für schnelle Wassererwärmung - auch wenn keine Heizung läuft.
- **Hochwertig:** Trinkqualität des Wassers bleibt erhalten dank erstklassiger Materialien.

Lieferumfang: Therme komplett mit Bedienteil, Ablass- und Belüftungsventil (ohne Mischventil). **Nr. 79300** **299,—**

	Therme
Volumen	5 l
Abmessungen (LxBxH)	37 x 22 x 23 cm
Gewicht (ohne Inhalt)	2 kg
Wasserdruck	max. 1,2 bar
Elektrisches Heizelement	300 W
Stromverbrauch 230 V	1,3 A
Aufheizzeit Mischbetrieb Elektrobetrieb Gasbetrieb	von ca. 15 °C bis 60 °C - ca. 50 min -
Nr.	**79300**
Preis	**299,—**

Zubehör Therme



Mischventil Therme **Nr. 79305** **43,95**



Sicherheits-/Ablassventil ABO 1,5 bar, zwingend erforderlich, wenn die Therme an die zentrale Wasserversorgung (City-Anschluss) angeschlossen werden soll. **Nr. 79308** **40,95**

Ersatzbehälter Therme, ohne Heizluftrohr **Nr. 79304** **93,95**
Alu-Heizrohr Therme **Nr. 79306** **67,95**



Eberspächer

E-Boiler

Ob während der Fahrt über die Bordbatterie, per Solaranlage oder am Stromanschluss des Campingplatzes – der kompakte E-Boiler von Eberspächer liefert dank des 12 V-/230 V-Anschlusses jederzeit zuverlässig warmes Wasser bis 70 °C.

Das Bedienelement mit LCD-Display und großen Symbolen ermöglicht eine einfache Steuerung.

Eine optionale, integrierte Wärmetauscher-Funktion (Nr. 79251) steigert die Effizienz zusätzlich, indem sie die Motorabwärme nutzt oder direkt an eine vorhandene Hydronic Standheizung angeschlossen werden kann.

E-Boiler mit Bedieneinheit **Nr. 79250** **579,—**
E-Boiler mit Bedieneinheit und Pre-heating **Nr. 79251** **719,—**

	E-Boiler
Nenn-Tankvolumen	8,5 l
Maximaler Betriebsdruck	0,5 MPa
Spannung / Leistungsaufnahme, Heizelement A Spannung / Leistungsaufnahme, Heizelement B	230 V AC / 0,7 kW 12 V DC / 0,4 kW
Steuerspannung	10~32 V DC
Voreinstellbarer Wassertemperaturbereich	10~70 °C
Steuergerät	HMI-Controller mit LCD-Anzeige
Konnektivität	CAN 2.0B & CI-Bus
Abmessungen (LxBxH)	430 × 275 × 270 mm
Gewicht	6,5 kg

Eigenschaften:
- Betrieb über Bordbatterie und/oder 230-V-Stromnetz
- LCD-Display mit großen Symbolen: Anzeige von Temperatur, Betriebsmodus und Warnmeldungen
- Hochwertige EPP-Isolierung minimiert Wärmeverluste
- Zusätzlicher Sicherheitsthermostat schaltet bei Überhitzung ab
- Batterieschutz durch automatische Abschaltung bei Unterspannung
- Robuster Edelstahl-Wassertank – rostfrei und langlebig
- Kombiventil für Druckentlastung und manuelle Entleerung
- Kompakte Bauweise
- Kompatibel mit CAN 2.0B und CI-Bus
- Mit zusätzlichem Wärmetauscher (**Nr. 79251)**: Zur Nutzung der Motorabwärme oder Anbindung an eine Hydronic- Wasserheizung

WaTu® by Certec®

Erfrische Dein Wasser, belebe Deine Energie!
WaTu® by Certec® ist die kleine Kapsel für daheim und unterwegs – überall, wo Du auf reines, gefiltertes Wasser Wert legst! Vom frisch aufgebrühten Kaffee am Morgen, der Wasserflasche im Büro, in der Schule oder in der Uni, dem Trinkrucksack beim Sport bis hin zum Wasserkrug beim gemeinsamen Abendessen. WaTu® versorgt dich den gesamten Tag über mit gutem, sauberem Wasser.

- Hält Trinkwasser frisch
- Das Wasser kann im Behälter bleiben, braucht nur nachgefüllt werden
- Mineralisiert und vitalisiert das Wasser
- Belebt bis zu 3000 Liter Wasser

WaTu® by Certec® 3L	
Abmessungen (HxBxT)	42 x 22 x 22 mm
Gewicht	7 g
Gehäuse	LM T101 (PP)
Filtermedium und Wirkungsweise	Certec®-Keramik, Bioelektro-Depot, Selbstregulierend
Geeignet für	Gefäße bis 3 Liter
Standzeit	3.000 l oder 6 Monate
Nr.	**78230**
Preis	**9,90**

Certec® 3in1

Certec® 3in1 schützt Ihr Frischwasser im Tank das ganze Jahr.
Die besondere Dreifachwirkung der Kapsel verhindert Verkeimung und die Bildung von Biofilm (Schlieren). Außerdem versorgt es das Wasser mit Mineralien. Certec® 3in1 schwimmt an der Wasseroberfläche wie eine Boje und kann durch die zertifizierte Nylonschnur jederzeit bequem aus dem Tank gefischt werden.

- Verhindert nachweislich Schleimbildung (Biofilm) im Tank
- Reguliert die Negativionenabgabe von selbst
- Hält bis zu 12 Monate
- Mit praktischer Nylonschnur mit Kontrollplakette

	Certec® 3in1 30 l	Certec® 3in1 100 l	Certec® 3in1 200 l
Abmessungen (HxBxT)	147 x 22 x 22 mm	147 x 22 x 22 mm	147 x 22 x 22 mm
Gewicht	25 g	27 g	29 g
Gehäuse	LM T101 (PP)	LM T101 (PP)	LM T101 (PP)
Filtermedium und Wirkungsweise	Certec®-Keramik, Bioelektro-Depot, Selbstregulierend	Certec®-Keramik, Bioelektro-Depot, Selbstregulierend	Certec®-Keramik, Bioelektro-Depot, Selbstregulierend
Geeignet für	Gefäße bis 30 Liter	Gefäße bis 100 Liter	Gefäße bis 200 Liter
Standzeit	9.000 l oder 12 Monate	30.000 l oder 12 Monate	70.000 l oder 12 Monate
Nr.	**78231**	**78232**	**78233**
Preis	**17,50**	**27,50**	**38,50**

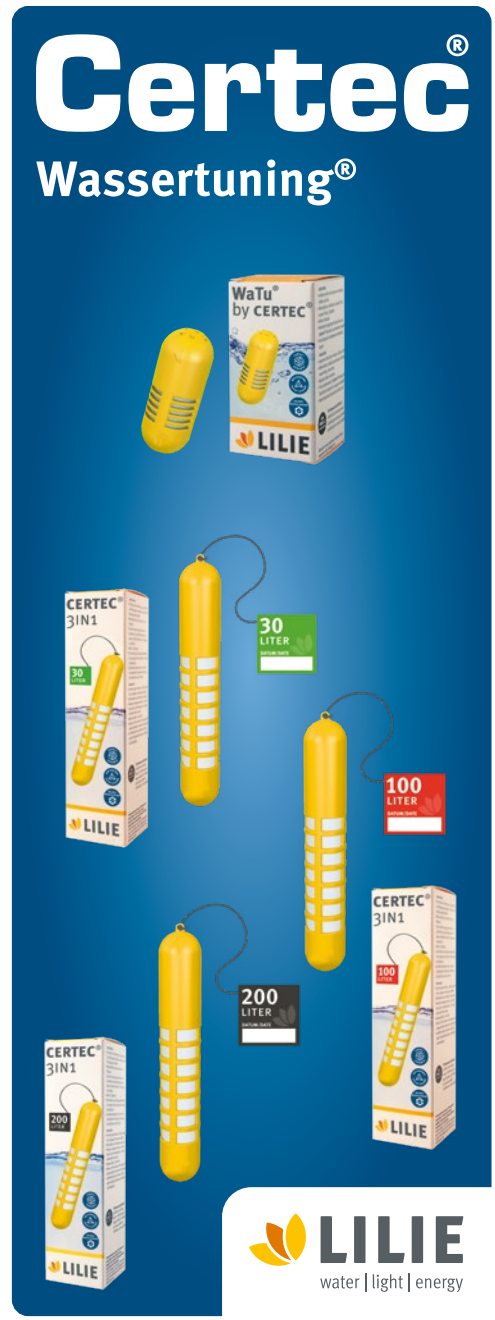

1. Filteranlage LILIE-RKC 50.
Komplett anschlussfertiges Filtriergerät mit Kombifilterpatrone, 10/12 mm-Anschlüssen, Betriebsanleitung, Garantiekarte. Standzeit pro Kartusche ca. 1.300 Liter. Die integrierte Kombifilterpatrone schützt vor Pestiziden, CKWs, Chlor und Chlorverbindungen und beinhaltet eine 20µ-Vorfilterstufe und eine 5µ-Schwebstoff-Nachfilterstufe.
Technische Daten: LM T104 (PA), LM T101 (PP), LM T107 (EPDM), 3,5 l/min max., 10/12 mm Anschlüsse, inklusive 2x gerade Schraubtülle, 50 °C max., 3/8"-I, Abmessungen (Hxø) 17 x 11 cm. Gewicht 826 g.

Nr. 78520 **88,50**

2. Wasserfilter.
Abschraubbare Filtertasse für einfache Reinigung. Für alle Pumpensysteme.
Anschluss 10/12 mm. Gewicht 66 g.
Abmessungen (HxBxT) 10,2 x 11 x 7 cm.

Nr. 70260 **14,50**



LILIE-Filteranlagen

sind speziell für den mobilen Einsatz entwickelt. Höchstmöglicher Durchfluss von bis zu 14 l/min bei minimiertem Druckverlust von nur ca. 0,6 bar zeichnen sie aus. Wir empfehlen unsere Lilie-Membranpumpen mit einem Druck von 2,1 bar oder größer zum Betrieb. Das Tauschen der Kartuschen ohne Entleeren und Abschalten der Pumpe und die Montage ist einzigartig schnell, einfach und komfortabel.
Die patentierte Certec®-Keramik ist zertifiziert nach der TWVO und hat ausgezeichnete Eigenschaften. Das Bioelektro-DEPOT Plus gewährleistet sehr hohen Keimschutz für 15.000 Liter. Der Durchfluss erfolgt wasserverwirbelt durch die Gesamtlänge des Filterbetts bei 100.000 m² Filterfläche mit extrem hoher Molekularsiebung, Breitbandabsorbtion und Rückhaltekonstanten.

- Certec®-Keramik
- Innovatives **LILIE-Push-and-Connect** blitzschneller Kartuschenwechsel
- Kompakt, einfach bedienbar und zuverlässig
- **Bioelektro-DEPOT Plus** wirkt speziell antiseptisch und antibakteriell
- Höchstmöglicher Durchfluss
- Minimierter Druckverlust
- Sehr hoher Keimschutz
- Extrem hohe Filterleistung
- Rückhaltewert 0,3 µm durch Certec®-Keramik, die scharfen Kanten steigern die Wirkung
- Spezielle Aktivkohle aus Bio-Kokos
- Extrem hohe Molekularsiebung
- Extrem hohe Breitbandabsorbtion
- Integrierte Entlüftungsfunktion
- Zum Patent angemeldet
- Systemmodular im Lilie TWSWG
- Einzigartiges integriertes Filtersystem
- Einzigartig keimentziehend
- Trinkwasserzertifiziert



1. Certec® Inline Komplettset. Das Kompakt-Turbo-Filtersystem. Kompakt, einfach bedienbar und zuverlässig, höchstmöglicher Durchfluss, minimierter Druckverlust, mit Entlüftungsknopf zum Betrieb ohne Spritzen, inkl. robuster Halterung aus rostfreiem Stahl zum einfachen Einklicken des Gehäuses. Komplettset bestehend aus: Gehäuse, Halterung, LILIE Certec®-Keramikfilterkartusche 6in1, 2 x LILIE-Push-and-Connect Ventiladapter und Schnellkupplung - gerade oder gewinkelt, Karton und Anleitung. Max. Eingangsdruck 5 bar, höchstmöglicher Durchfluss 14 l/min, Anschluss 10 mm / ½"-IG. Abmessungen (HxBxT) 189 x 325 x 127 mm. Gewicht 1.295 g.

Certec® Inline Komplettset mit Schnellkupplung

gerade	**Nr. 78234**	**199,—**
gewinkelt	**Nr. 78241**	**199,—**
gerade, speziell für Tauchpumpen	**Nr. 78242**	**189,—**

2. Push-and-Connect Ventiladapter. Hoher Innen-ø, ideal hoher Durchfluss passend zu LILIE TWSWG, einfache und schnelle Montage, langfristig hohe und sichere Abdichtung bei hohem Durchfluss, Anschluss für Schläuche mit Innen-ø von 10 mm, druckbeständig und dicht bis 5 bar. Abmessungen Schnellkupplung (HxBxT) 82 x 33 x 18 mm, Ventiladapter (HxBxT) 74 x 34 x 34 mm. Gewicht Schnellkupplung 340 g, Ventiladapter 15 g. **Nr. 78237** **15,50**



3. Certec® Filteranlage 5in1. Bestehend aus durchsichtigem Filtergehäuse und LILIE Certec®-Keramikfilterkartusche 5in1. Inklusive Absperrventil mit Entlüftung. Max. Eingangsdruck 7,6 bar, höchstmöglicher Durchfluss 13,04 l/min, 50 °C max., ¾"-I mit 10 mm-Anschlüssen. Abmessungen (Hxø) 327 x 130 mm. Gewicht 1.886 g.

Nr. 78240 **249,—**



LILIE-Kartuschen

LILIE-Kartuschen erreichen eine hervorragende Durchflussrate mit äußerst geringem Druckverlust. Nur so kann im mobilen Einsatz genug Wasser bei passendem Druck fließen. Verunreinigungen werden dabei zuverlässig herausgefiltert, siehe untenstehende Tabelle.

Asbest	100 %	Pestizide/Desinfektionsmittel	98 %
Bakterien/Pilze/Keime*	99,99 %	Radioaktive Partikel	99,9 %
Viren	99,9 %	Schmutz/Sedimente	99,9 %
Chlor	99,9 %	Schwermetalle	96 %
Fauler Geruch/Geschmack	100 %	Blei	99 %
Kohlenwasserstoffe CKW´s	99,9 %	Kupfer, Silber	99 %

* z. B.: Giardia Lamblia Cysten, Amöben Cysten, EneinKoli, Cwryptosporidien Cysten





NEU!



	Certec®- Filterkartusche 6in1	Certec®-Filterkartusche 6in1	Certec®-Filterkartusche 5in1
Passend für	78234, 78241	78242 (speziell für Tauchpumpen)	78240
Maße (HxBxT)	125 x 70 x 70 mm	125 x 70 x 70 mm	250 x 54 x 54 mm
Gewicht	325 g	190 g	460 g
Gehäuse	LM T101 (PP), LM T107 (EPDM)	LM T101 (PP), LM T107 (EPDM)	LM T101 (PP), LM T107 (EPDM)
Filtermedium und Wirkungsweise	Certec®-Keramik, Bioelektro-Depot Plus, selbstregulierend, hoher Durchfluss, Bio-Kokos-Aktivkohle, keimentziehend	PP-Baumwolle, Bioelektro-Depot Plus, selbstregulierend, hoher Durchfluss, Bio-Kokos-Aktivkohle, keimentziehend	Certec®-Keramik, Bioelektro-Depot, selbstregulierend, hoher Durchfluss, Bio-Kokos-Aktivkohle
Rückhaltewert	0,3 µm	5 µm	0,3 µm
Standzeit	15.000 l oder 6 Monate	15.000 l oder 6 Monate	15.000 l oder 6 Monate
Durchfluss	14 l/min	21 l/min	14 l/min
Druckverlust	max. 0,6 bar	max. 0,3 bar	max. 0,8 bar
Nr.	**78238**	**78243**	**78246**
Preis	**68,95**	**48,95**	**94,50**

Wasserentkeimung mit REICH WATER SOLUTIONS



Keine Chance für blinde Passagiere in Deiner mobilen Wasserversorgung:
Diese cleveren Wasserfilter sorgen für unbeschwerten und sicheren Wassergenuss unterwegs.

Direkt in das Leitungsnetz integriert oder dem Tank vorgeschaltet ermöglichen die hochwirksamen Filter eine frische, hygienische und gesundheitlich unbedenkliche Wasserversorgung. Nach einer Saison (oder nach 12 Monaten) einfach die Filterkartusche tauschen und das Gehäuse weiterverwenden. Dieses clevere Kartuschensystem reduziert Kunststoffabfall um bis zu 80 %. Für Deine nachhaltige, entspannte und unbesorgte Auszeit auf Rädern.





Für das pure Geschmackserlebnis on tour

myclean®water active

Starker Helfer im Kampf gegen geschmacks- und geruchsstörende Stoffe: Der **Aktivkohlefilter myclean®water active** entfernt zuverlässig Chlor, Mikroplastik, Schwermetalle, Pestizid- und Medikamentenrückstände sowie andere Schadstoffe, die den Geschmack, den Geruch und die Qualität des Frischwassers beeinträchtigen.

Unser Tipp:

Kombiniere den neuen Aktivkohlefilter myclean®water active mit dem Hohlfaser-Membran-Filter myclean®water sterile und genieße das Maximum an Sicherheit.

Rein ins Abenteuer!

myclean®water sterile

Für die mikrofeine Filtration des Wassers sorgt der Hohlfaser-Membran-Filter myclean®water sterile. Ob Bakterien wie z. B. Legionellen, E. Coli und Pseudomonaden, Protozoen oder Pilze: Die einzigartige, mikrofeine Membran sorgt für einen sicheren Bakterienrückhalt von 99,99999 %. Für reines Trinkwasser und pure Erfrischung on tour.

Geprüft nach dem internationalen Standard für Sterilfiltration: ASTM F838-20

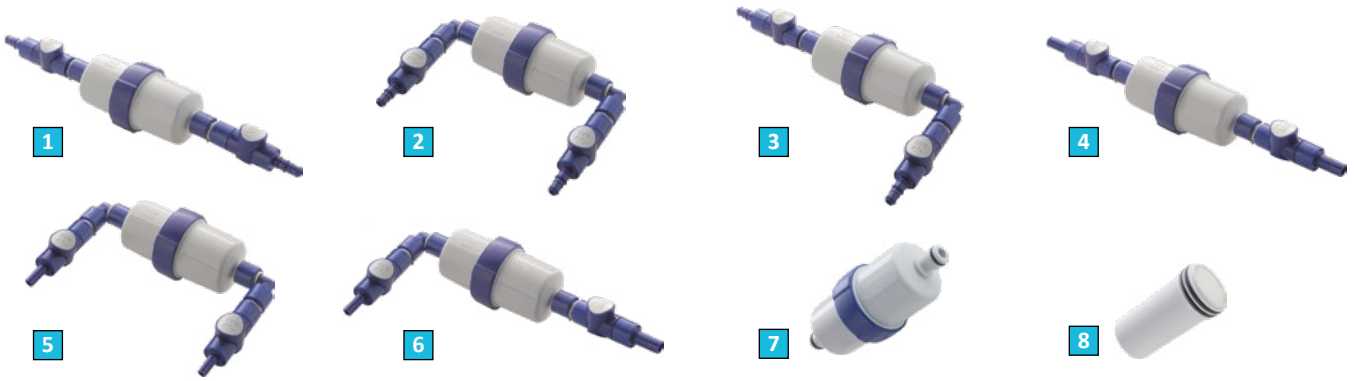

	myclean®water active		myclean®water sterile	
	Nr.	Preis	Nr.	Preis
1. Einbauset Schlauch (beidseitig gerade Anschlüsse)	72429	92,50	75563	129,—
2. Einbauset Schlauch (beidseitig gewinkelte Anschlüsse)	72427	92,50	75567	129,—
3. Einbauset Schlauch (ein gerader und ein gewinkelter Anschluss)	72431	92,50	75710	129,—
4. Einbauset UniQuick (beidseitig gerade Anschlüsse)	72424	92,50	72417	129,—
5. Einbauset UniQuick (beidseitig gewinkelte Anschlüsse)	72423	92,50	72418	129,—
6. Einbauset UniQuick (ein gerader und ein gewinkelter Anschluss)	72426	92,50	72419	129,—
7. Befüllfilter-Set (für Gardena®-Anschlüsse)	72421	65,50	76200	99,95
8. Filterkartusche	72432	46,50	76206	84,50

Mit reinem Tank ins Abenteuer



„Schnelles Reinigungsergebnis“ laut „Caravaning“-Test, Ausgabe 05/2019

CARAVANING
Testurteil | Ausgabe 05/2019
TESTSIEGER
Sehr empfehlenswert
easydriver / REICH
easydriver mycleantank

Damit der Urlaub mit dem Reisemobil oder Caravan nicht von verschmutzten Leitungen und Tanks getrübt wird, hat die Firma Reich eine clevere Lösung entwickelt: den **Wassersystemreiniger easydriver mycleantank**. Der macht **müde Leitungen und Tanks wieder munter**. Und statt zu schrubben kannst Du Dich entspannt auf den Urlaub freuen, denn der Testsieger mycleantank übernimmt die Arbeit.
So einfach geht’s: Frischwassertank leeren, 0,5 l Reinigungsmittel hinterher und mit Wasser auffüllen. Alle Armaturen aufdrehen, bis blaues Wasser fließt, dann wieder schließen.

Ruhezeiten:
› 25 l Tank – 1 Stunde
› 50 l Tank – 2 Stunden
› 75 l Tank – 3 Stunden
› 100 l Tank – 4 Stunden

Nach dem Einwirken alle Wasserhähne aufdrehen und das Wasser komplett durchlaufen lassen bis das Wasser wieder farblos ist.

- 1 l Reinigungsmittel für Deinen Caravan oder Dein Reisemobil
- 3 % stabiles Wasserstoffperoxid vertreibt zuverlässig organische Verschmutzungen und Ablagerungen
- geeignet für Frischwassertank, Armaturen, Pumpen und Abwassertank

mycleantank 1000 ml Tankreiniger **Nr. 19717** **13,95**

ALB FILTER **MOBIL**

WASSERFILTER ZUR EXTERNEN BETANKUNG

Mit den Alb Filter MOBIL-Sets zapfen Sie ganz einfach Wasser aus den meisten Quellen weltweit. Ein trinkwasserechter Schlauch, GEKA® Hahn- und Gerätestecker sowie GEKA® Schlauchverbinder liegen dem Set bei. Die Anschlüsse sind trinkwasserkonform und 100 % kompatibel zu Gardena®. Verfügbar in den Varianten ACTIVE, NANO und FUSION. Die FUSION Variante vereint die Active und Nano Kartusche in einem kompakten, zuverlässigen System für die volle Filterleistung. Weitere Informationen zu den Kartuschen im Infokasten.

ALB FILTER MOBIL inkl. GEKA® Anschluss-Set

ACTIVE Titan	**Nr. 71373**	**155,—**
ACTIVE Blau	**Nr. 71374**	**155,—**
NANO Blau	**Nr. 73302**	**185,—**
FUSION Titan + Koffer	**Nr. 74213**	**309,—**
FUSION Blau + Koffer	**Nr. 74447**	**309,—**

ZUBEHÖR

Neopren Schutzhülle Single	**Nr. 78225**	**8,20**
Neopren Schutzhülle Fusion	**Nr. 74625**	**10,50**



Alb Filter® MOBIL FUSION





Alb Filter® MOBIL ACTIVE/NANO



FILTERKARTUSCHEN

ACTIVE Die Breitbandfiltration.
Mit einem speziell gereinigten Aktivkohlekern ist die ACTIVE Kartusche in der Lage, organische Schadstoffe, diverse medikamentöse Rückstände, leichte Kohlenwasserstoffe, Lösungsmittel, Pestizide, Aromen und feine Partikel zu reduzieren. Zudem werden geschmackliche Beeinträchtigungen im Wasser wie z. B. Chlor effektiv gefiltert. Kartuschenwechsel alle 4 Monate

NANO Die Keimsperre.
Die Hohlfasermembran Kartusche NANO bietet einen wirksamen Schutz gegen gesundheitsschädliche Mikroorganismen im Trink- und Duschwasser. Im Inneren befinden sich hauchdünne Hohlfasermembranen mit einer Durchlässigkeit von unter 0,1 µm. Pathogene Keime wie Bakterien über dieser Größe schaffen es nicht, diese Membranen zu passieren. Zum Vergleich: E. Coli Bakterien haben etwa eine Größe von bis zu 6 µm. Zertifiziert nach ASTM F838-15A. Kartuschenwechsel alle 6 Monate.

ERSATZKARTUSCHEN

ACTIVE	**Nr. 74459**	**26,95**
NANO	**Nr. 74461**	**61,50**
FUSION (Active+Nano)	**Nr. 74787**	**82,95**
WECHSELPAD 3er f. Protect	**Nr. 74796**	**18,50**

Wie gelingt eine zuverlässige Wasseraufbereitung im mobilen Umfeld?

Wer mit dem Wohnmobil auf Reisen geht und teilweise autark stehen möchte, für den ist die Versorgung mit Trinkwasser eine der wichtigsten Aufgaben. Da man die Qualität des Wassers an Zapfstellen meist nicht einschätzen oder überprüfen kann, ist eine zuverlässige Wasseraufbereitung die Voraussetzung für ein Reisen ohne Einschränkungen.

Mit dem Ziel eine hohe, gleichbleibende Qualität zu garantieren und dabei die Lieferwege so kurz wie möglich zu halten, setzen wir in der Entwicklung und Produktion auf erfahrene Partner aus der Region. Hand in Hand mit CNC Drehereien, Metallveredelungsmanufakturen, Lasergravier- und Kunststofftechnikern fertigen wir unsere Alb Filter Produkte auf der Schwäbischen Alb für Deutschland und die ganze Welt.

Entdecken Sie die Camping Produkte zur Wasseraufbereitung von **Alb Filter® – für das gute Gefühl auf Ihren Reisen!**



ALB FILTER **PRO CAMPER**

KOMBINATION AUS MOBIL UND TRAVEL

Filtern Sie Ihr Wasser vor dem Wassertank mit der ACTIVE-Kartusche und reduzieren Sie vorab nicht reproduzierbare Stoffe wie Arzneimittelrückstände, Schwermetalle, Chlor, uvm. Nach dem Wassertank filtern Sie Ihr Wasser zusätzlich mit der NANO-Kartusche. Diese hält gefährlichen Mikroorganismen, Keimen und Mikrokeimen bis zu einer Größe von 0.1 µm zurück. So bietet dieses Set auch bei lange stehendem Wasser die entsprechende mikrobiologische Sicherheit für Ihr Trinkwasser. Set inkl. Kartuschen, GEKA® Anschluss-Set, PROTECT Modul und Wandhalterung.

PRO CAMPER Edelstahl **Nr. 78211** **359,—**

ALB FILTER **PROTECT**

SCHUTZ VOR GROBEM



Die Vorfilter-Erweiterung gegen grobe Verunreinigungen. Erhältlich in zwei Varianten – bitte entsprechend Ihrer Gehäusefarbe wählen. Lieferung inklusive Filterpad.

Titan/Blau **Nr. 74617** **51,50**

SONSTIGES ZUBEHÖR

CONNECT Modul **Nr. 78226** **30,95**

KATADYN
MAKING WATER DRINKING WATER













1. Wasserfilter Pocket. Der Unverwüstliche. Effiziente, dauerhafte und strapazierfähige Wasseraufbereitung. Der robuste Katadyn Pocket ist ein kleiner, jedoch verlässlicher Filter, den man immer dabei haben sollte, um gesund und ausreichend mit Trinkwasser versorgt zu bleiben. Seit Jahrzehnten vertrauen Militär- und Rettungsdienste auf der ganzen Welt auf den Pocket um Wasser bakterien- und protozoenfrei aufzubereiten. Mit 1 Liter / Minute ist beim silberimprägnierten Keramikfilter auch die Zeitersparnis ein wesentlicher Pluspunkt.
Mit ergonomischem Griff und speziellem silberimprägniertem Keramikfilterelement. Entfernt Bakterien, Giardia und Cryptosporidium. Wirksam gegen Mikroorganismen. Für kleine Gruppen bis zu 3 Personen. Für stark verschmutztes Wasser geeignet. Extrem robuster Filter für häufige Anwendungen. Mobiler Gebrauch. Durchlaufvolumen 50.000 l. Abmessungen 24 x ø 6 cm. Gewicht 550 g.
Nr. 78200 **335,—**

2. Ersatzfilter Pocket **Nr. 78320** **219,—**

3. Wasserfilter Hiker Pro. Der Leichte. Der beliebte Hiker Pro ist der leichteste Filter aus der Backcountry Serie. Auf langen Touren bereitet der kompakte Filter einen Liter Wasser aus See, Fluss oder Bach in nur einer Minute zu geniessbarem, frischem Trinkwasser auf. Mit den Schnellkupplungen lässt sich das saubere Wasser mit nur einem Handgriff direkt in die Flasche oder den Trinkrucksack leiten. Der Filterschutz lässt sich auch unterwegs mühelos und unkompliziert reinigen, damit auch bei trübem Wasser ein schneller Zugang zu sicherem Trinkwasser gewährleistet ist.
Entfernt Bakterien, Giardia und Cryptosporidium. Mit Glasfaser-Filterelement, Aktivkohle-Granulat und Schnellanschluss-Kupplungen. Einfaches Befestigen / Abnehmen der Schläuche. Transparentes Gehäuse zur Einsicht. Wirksam gegen Mikroorganismen. Für den Einzelgebrauch. Für leicht trübes Wasser geeignet. Mobiler Gebrauch. Durchlauf 1 l/min. Durchlaufvolumen 1.150 l.
Abmessungen 7,6 x 16,5 x 6,1 cm. Gewicht 233 g.
Nr. 78350 **89,50**

4. Ersatzfilter Hiker Pro **Nr. 78355** **55,95**

5. Wasserfilter BeFree 1.0 L. Der BeFree 1.0 L ist der perfekte Begleiter auf Trail Runs, Mountainbike Touren und beim Angeln. Aber auch beim Wandern, Reisen oder im Alltag, passt der BeFree 1.0 L perfekt. Er ist superleicht zum Befüllen und mit dem integrierten Tragegriff lässt sich das Wasser bequem von der Quelle zum Lagerplatz tragen. Damit die Freude am Filter lange anhält, lässt sich der BeFree dank EZ-Clean Membrane durch Schwenken oder Schütteln einfach reinigen und pflegen.
Der Trinkaufsatz mit Schutzkappe hält das Mundstück hygienisch sauber. Grosse, 42 mm breite Öffnung für ein einfaches Befüllen aus allen Wasserquellen. Strapazierfähiger, flexibler Trinkbeutel von Hydrapak®: Langlebig, robust, BPA-frei. EZ-Clean Membrane™: Einfache Reinigung des Filters - unterwegs oder zuhause: einfach schütteln oder schwenken (keine Hilfsmittel nötig). Die Free Flow Channels™ sorgen für schnellen Wasserfluss und einfache Reinigung ohne Rückspülen. Durchlauf 2 l/min. Durchlaufvolumen 1.000 l. Abmessungen 26,5 x 8 x 6,5 cm. Gewicht 63 g.
Nr. 78375 **39,95**

6. Wasserfilter Gravity BeFree 3.0 L. Der Gravity BeFree 3.0 L Filter von Katadyn bereitet mittels Schwerkraft bis zu 2 Liter sauberes Trinkwasser pro Minute auf. Das Handling des Wasserfilters gestaltet sich dabei besonders einfach: der flexible, BPA- und PVC-freie Hydrapak® Trinkbeutel muss einfach mit Wasser gefüllt werden. Das Wasser durchläuft während des Filtervorgangs einen 0,1 Mikron Hohlfaserfilter, der es zuverlässig von schädlichen Bakterien, Zysten und Sedimente entfernt. Der integrierte Bügelgriff erleichtert das Befüllen und mit dem Tragegurt lässt sich der Filter im gefüllten Zustand problemlos transportieren und aufhängen. Der Auslaufschlauch lässt sich über ein Schnellverschluss-Ventil mit automatischem Auslaufstopp ganz einfach entfernen, damit er beim erneuten Befüllen nicht mit kontaminiertem Wasser in Kontakt kommt. Wirksam gegen Mikroorganismen. Für große Gruppen mit 10 oder mehr Personen. Für leicht trübes Wasser geeignet. Leichter und kompakter Filter für den häufigen Gebrauch. Mobiler Gebrauch. Durchlauf 2 l/min. Durchlaufvolumen 1.000 l.
Abmessungen 44,7 x 23 x 7,5 cm. Gewicht 192 g.
Nr. 78385 **97,50**

7. Ersatzfilter BeFree.
Farbe Blau **Nr. 78381** **37,50**
Farbe Schwarz **Nr. 78395** **37,50**

8. BeFree™ AC Bottle. Wasser mit verbessertem Geschmack, wohin auch immer das Leben dich führt. Ob zu Hause, auf Reisen oder unterwegs – die Katadyn BeFree™ AC Bottle liefert schnell und einfach sauberes, erfrischendes Wasser. Mit fortschrittlicher 2-Stufen-Filtration und Aktivkohle ist es einfach und nachhaltig, hydriert zu bleiben, wodurch die Abhängigkeit von Einweg-Plastik reduziert wird und alltägliche Momente und Abenteuer gleichermaßen verbessert werden.
- Schnelle Durchflussrate von bis zu 2 Liter pro Minute
- Mühelose Reinigung mit EZ-Clean Membrane
- Erweitert Trinkwasseroptionen - Wasser aus Wasserhähnen, Brunnen oder natürlichen Quellen - mit der Gewissheit, dass das Wasser sauber und sicher ist
- Volumen 0,7 l
- Abmessungen 95 x 75 x 236 mm
- Gewicht 95 g

BeFree™ AC Bottle Smoke **Nr. 78351** **49,95**
BeFree™ AC Bottle Blue **Nr. 78352** **49,95**

JÄHRLICHE TANK- UND SYSTEMREINIGUNG



KXPRESS

EFFEKTIVE ENTKALKUNG DES FRISCHWASSERSYSTEMS

- entkalkt das komplette Frischwassersystem – rückstandslos
- beseitigt unangenehme Gerüche
- bis 160 Liter Tankgröße (ergibt 20 Liter Entkalkerlösung)
- gleichzeitige Biofilmentfernung/Desinfektion in Verbindung mit DEXDA® Clean möglich

Tanks bis 160 l **Nr. 78166** **10,95**



Achtung
H319

DEXDA® CLEAN

BIOFILMENTFERUNG & DESINFEKTION DES FRISCHWASSERSYSTEMS

- entfernt zuverlässig Bakterienbeläge, Pilze, Viren, Algen, Legionellen & Biofilme
- desinfiziert das gesamte Frischwassersystem und beseitigt unangenehme Gerüche
- Wirksamkeit bestätigt nach DIN EN 1276 und DIN EN 13623
- kein mehrfaches Nachspülen notwendig
- gut materialverträglich (pH-neutrale Anwendung)
- gleichzeitige Entkalkung in Verbindung mit KXpress möglich

Gefahr
H272
H304
H315
H317
H319
H334

Tanks bis 60 l **Nr. 78163** **13,50**
Tanks bis 160 l **Nr. 78164** **15,95**
Tanks bis 500 l **Nr. 78106** **49,95**

TIPP: DEXDA® Clean und KXpress können gleichzeitig angewendet werden.

WASSERKONSERVIERUNG

SILBERNETZ FLEX

Achtung
H400
H410
H411

AUTOMATISCHE WASSERKONSERVIERUNG

- hält Wasser selbstregulierend frisch
- flexibles Material: für nahezu alle Tanköffnungen geeignet
- Wirkstoff gemäß DIN EN 15030
- Wechsel 1 x jährlich empfohlen
- konserviert bis zu 7.500 Liter Frischwasser (je nach Ausführung)
- reine Silberionen - ohne Zusätze
- kein Nanosilber



Tanks bis 15 l, konserviert 750 l
Einzeln **Nr. 78451** **13,50**
2er Set **Nr. 78452** **22,50**
Tanks bis 30 l, konserviert 1.500 l
Nr. 78456 **17,50**
Tanks bis 60 l, konserviert 3.000 l
Nr. 78148 **27,95**
Tanks bis 100 l, konserviert 5.000 l
Nr. 78156 **38,95**
Tanks bis 160 l, konserviert 7.500 l
Nr. 78150 **52,95**

PATENTIERTE TECHNOLOGIE

SILVERTEX

AUTOMATISCHE WASSERKONSERVIERUNG

- autom. Dosierung von Silberionen - bei jeder neuen Tankfüllung
- flexibles Material: für nahezu alle Tanköffnungen geeignet
- Wirkstoff gemäß DIN EN 15030
- Wechsel 1 x jährlich empfohlen
- konserviert bis zu 40.000 Liter Wasser (je nach Ausführung)
- reine Silberionen (Ag+) - ohne Zusätze von Mineralien, Chlor, etc.
- kein Nanosilber

Achtung
H400
H410



Tanks bis 15 l, konserviert 750 l
Nr. 78332 **13,50**
Tanks bis 30 l, konserviert 1.500 l
Nr. 78333 **17,50**
Tanks bis 60 l, konserviert 3.000 l
Nr. 78334 **27,95**
Tanks bis 100 l, konserviert 5.000 l
Nr. 78335 **38,95**
Tanks bis 160 l, konserviert 7.500 l
Nr. 78336 **52,95**
Tanks bis 320 l, konserviert 15.000 l
Nr. 78337 **79,95**
Tanks bis 500 l, konserviert 20.000 l
Nr. 78338 **94,95**
Tanks bis 1.000 l, konserviert 40.000 l
Nr. 78339 **139,—**

WASSERHYGIENE - MADE IN GERMANY

Als allgemeinen Standard empfehlen wir, neben der jährlichen Tank- und Systemreinigung, die Konservierung des Wassers in Mittel- und Nordeuropa. In Südeuropa und außerhalb Europas ist eine zusätzliche Desinfektion des Wassers ratsam. WM aquatec nutzt unter anderem Technologien wie die öffentlichen Wasserversorgungsunternehmen, die Millionen von Menschen mit Trinkwasser versorgen. Nur, dass hier weitaus weniger Platz zur Verfügung steht und die Technologien auf kleinstem Raum realisiert werden - nämlich in Ihrem Fahrzeug.

KOMPLETT-SETS

HYGIENE-TRIO

Das Hygiene-Trio ist ein Komplett-Set in Sachen Wasserhygiene für die ganze Saison. Es enthält, passend zur Tankgröße, den Desinfektionsreiniger DEXDA® Clean, KXpress Entkalker, sowie das Original Silbernetz flex zur automatischen Konservierung des Frischwassers. Das Hygiene-Trio ist erhältlich für Tankgrößen bis 60, 100 und 160 Liter.

- Reinigung, Desinfektion und automatische Wasserkonservierung im Komplett-Set
- zeitsparend - gleichzeitige Entkalkung und Desinfektion möglich
- inkl. Silbernetz flex zur automatischen Wasserkonservierung
- erhältlich für Tanks bis 60, 100 und 160 Liter





Hygiene-Trio (inkl. Silbernetz flex)
Tanks bis 60 l **Nr. 78160** **49,95**
Tanks bis 100 l **Nr. 78116** **62,95**
Tanks bis 160 l **Nr. 78162** **74,95**

Biozidprodukte vorsichtig verwenden. Vor Gebrauch stets Etikett und Produktinformationen lesen.

Gefahr
H319

WASSERKONSERVIERUNG UND DESINFEKTION



Gefahr
H318



Achtung
H290 , H315,
H319, H400, H411,

DEXDA® CLEAN ACTIVE

REINIGT DAS GESAMTE FRISCHWASSERSYSTEM

- löst Verschmutzungen im gesamten Frischwassersystem
- entfernt Biofilm in Tank & Leitungen
- einfach in der Anwendung
- hart zu Verschmutzungen – sanft zum Material
- für bis zu 6 Anwendungen (bei 40 Liter Tank)
- hocheffektive Reinigung durch Aktivsauerstoff
- kein mehrfaches Nachspülen nötig
- für Frisch- und Grauwassertanks

Nr. 78123 **19,95**

DEXDA® COMPLETE

DESINFEKTION & KONSERVIERUNG VON TRINKWASSER

- bekämpft Krankheitserreger: Viren, Keime, Pilze & Bakterien (z. B. Legionellen, E. Coli etc.)
- desinfiziert verkeimtes Wasser und hält das Wasser bis zu 6 Monate frisch
- präzise Dosierung für alle Behälter durch Messbecher und Tröpfchen-Einsatz
- für Kunststoff- & Edelstahltanks bzw. Behälter geeignet

desinfiziert & konserviert 1.200 l	**Nr. 78104**	**14,95**
desinfiziert & konserviert 5.000 l	**Nr. 78108**	**39,95**

BEFÜLLFILTER





WASSERFILTER-SET „MOBILE EDITION“

EFFEKTIVER SCHMUTZRÜCKHALT BEI DER TANKBEFÜLLUNG

- verhindert Schmutzeintrag in den Frischwassertank
- schützt Pumpe, Boiler und Armaturen vor Sand, Rost, Schwebstoffen etc.
- trinkwasserecht
- inkl. Filterelement mit 1 µm Filterfeinheit in Industriequalität
- sehr hoher Durchfluss
- inkl. Ersatz O-Ring Dichtung und Filterschlüssel

Technische Daten:
Maße (BxHxT): 125 x 198 x 110 mm
Anschlüsse: 2 x ½" Innengewinde,
Schlauchtülle (13 mm) im Lieferumfang
Durchfluss: 15 l/min (bei 0,08 bar Druckverlust)
Druck: max. 6 bar
Wassertemperatur: +2 ... +40 °C

Nr. 78109 **56,95**



BEFÜLL- & INLINEFILTER „FIE-100“

TRINKWASSERDESINFEKTION –
100% CHEMIEFREI

- entfernt Krankheitserreger (Bakterien, Pilze, etc.) > 99,9999 % und Mikroplastik
- 100 % ohne chemische Zusätze – rein physikalische Filtration
- für kleine bis mittlere Tankgrößen geeignet
- Gardena® kompatible Anschlüsse

Technische Daten:
Bakteriologischer Rückhalt: > 99,9999 %
Filterfeinheit: 0,1 µm absolut (0,0001 mm)
Kapazität: ca. 2.000 bis 5.000 Liter*
Wasserdruck: max. 6,3 bar
Maße (Lxø): 200 x 60 mm
Durchfluss: ca. 7 l/min bei 3 bar
* abhängig von der Rohwasserqualität -
Filterwechsel nach 6 Monaten empfohlen

Nr. 78102 **145,—**



PP-FILTERELEMENT FÜR „MOBILE EDITION“

- verhindert Schmutzeintrag in den Frischwassertank
- schützt Pumpe, Boiler und Armaturen vor Sand, Rost, Schwebstoffen etc.
- trinkwasserecht
- Filterelement mit 1 µm Filterfeinheit in Industriequalität
- sehr hoher Durchfluss

Nr. 78112 **10,95**



FILTERWECHSEL-SET FÜR BEFÜLL- & INLINEFILTER „FIE-100“

Lieferumfang: Filterkartusche inkl. Dichtungen, Hygiene-Handschuhe, Hygienekappen

Nr. 78103 **63,95**



AKTIVKOHLE-FILTERELEMENT FÜR „MOBILE EDITION“

- verhindert Schmutzeintrag in den Frischwassertank
- entfernt Schadstoffe wie z.B., Pestizide, Chlor, Medikamentenrückstände, Schwermetalle etc.
- reduziert Geruchs- & Geschmacksstoffe
- schützt Pumpe, Boiler und Armaturen vor Sand, Rost, Schwebstoffen etc.
- trinkwasserecht
- Filterelement mit 10 µm Filterfeinheit

Nr. 78113 **14,95**

Biozidprodukte vorsichtig verwenden. Vor Gebrauch stets Etikett und Produktinformationen lesen.

ALLGEMEINE HYGIENE-TIPPS

- nur eigene, zertifizierte Trinkwasserschläuche zur Befüllung des Frischwassertanks verwenden
- Wasser erst in den Tank füllen, wenn es eine gleichbleibende Temperatur aufweist - Tipp: Temperatur des fließenden Wassers mit Zeigefinger „erfühlen“ (Thema: Verkeimungsrisiko durch Stagnationswasser in den Leitungen der Zapfstelle)
- bei fragwürdigen Wasserquellen/Zapfstellen sowie in Südeuropa u. außerhalb Europas das Wasser zusätzlich desinfizieren z. B. mit DEXDA® Complete, DEXDA® Plus, oder vollautomatisch mit der UV-C LED Wasserdesinfektion

VOLLAUTOMATISCHE UV-C DESINFEKTIONSEINHEITEN UV-8

Die UV-8 Desinfektionseinheiten der Serie UV-8 sind vollautomatische Wasserdesinfektionssysteme, die sich bei Wasserentnahme aktivieren und weltweit hygienisch einwandfreies Trinkwasser liefern. Anstelle umweltgefährdender Quecksilberlampen nutzen sie innovative UV-C LED-Technologie, die ohne Aufwärmphase sofort einsatzbereit ist. Dies sorgt für geringen Stromverbrauch, eine hohe Lebensdauer von mehreren Jahren und nahezu wartungsfreien Betrieb ohne Lampenwechsel. Mit einer Durchflussleistung von bis zu 8 l/min eignen sie sich hervorragend für Anwendungen in Reisemobilen, Expeditionsfahrzeugen, Foodtrucks oder Yachten. Die hochwertigen Gehäuse für LEDs, Vorschaltgerät und Steuereinheit sind mit intelligenten, wasserdichten Plug & Play-Anschlüssen ausgestattet, was die Installation ohne Fachkenntnisse erleichtert. Integrierte Funktions- und Lebensdauerüberwachung gewährleistet sicheren Betrieb. Mit Entkeimungsraten von bis zu 99,999 % bieten die Einheiten eine effektive, chemiefreie Trinkwasserdesinfektion für höchste Sicherheitsstandards.



1. UV-8 ECO.
- Inkl. Durchflusssensor
- Onboard Funktionsüberwachung
- Optische Statusanzeige

Technische Daten:
Durchfluss 0,3 bis 8,0 l/min, Betriebsdruck max. 6,9 bar, Lebensdauer 10.000 h, Versorgungsspannung 11 - 30 V, Leistung max. 5 W, Wasseranschlüsse ⅜"-Schlauchtülle (Außendurchmesser). Abmessungen (HxBxT) 143 x 96 x 70 mm. Gewicht 0,23 kg.

Nr. 78280 299,—

2. UV-8 SAFE.
- Inkl. Durchflusssensor
- Onboard Funktionsüberwachung
- Optische Statusanzeige
- Akustisches Signal zur Kommunikation
- Funktionsüberwachung Durchflusssensor
- Überwachung externe Spannungsversorgung

Technische Daten:
Durchfluss 0,3 bis 8,0 l/min, Betriebsdruck max. 6,9 bar, Lebensdauer 10.000 h, Versorgungsspannung 11 - 30 V, Leistung max. 5 W, Wasseranschlüsse ⅜"-Schlauchtülle (Außendurchmesser). Abmessungen Reaktor (HxBxT) 143 x 96 x 70 mm, Informationspanel (HxBxT) 82 x 147 x 31 mm. Gewicht 0,4 kg.

Nr. 78282 399,—

UV-8 Komplett-Lösung Wasserhygiene. Die UV-8 Komplett-Lösung Wasserhygiene Serie vereint die Vorteile der UV-C LED Wasserdesinfektion mit gleichzeitiger Schmutzstoffentfernung und Schadstoffreduzierung durch einen vorinstallierten Vorfilter mit Aktivkohleblock. Direkt bei der Wasserentnahme wird das Wasser über den Aktivkohleblock geleitet, wobei geschmacklich einwandfreies sowie Schadstoff reduziertes Wasser erzeugt wird, bevor sich die UV-C LED Einheit dazu schaltet, um hygienisch einwandfreies Trinkwasser zu erzeugen. Der vorgeschaltete Aktivkohlefilter reduziert Schadstoffe (z. B. Pestizide, Chlor, Mikroplastik, Medikamentenrückstände) und entfernt Schmutz- und Schwebstoffe bis 10 µm – für wohlschmeckendes Wasser!

3. UV-8 ECO KLW.
- Für alle Fahrzeuge und Pumpensysteme
- Inkl. Durchflusssensor
- Inkl. Vorfilter mit Aktivkohleblock
- Onboard Funktionsüberwachung
- Optische Statusanzeige
- Inkl. Wand-Befestigungswinkel

Technische Daten:
Durchfluss 0,3 bis 8,0 l/min, Lebensdauer 10.000 h, Versorgungsspannung 11 - 30 V, Leistung max. 5 W. Abmessungen 300 x 177 x 127 mm. Gewicht 1,31 kg.

Nr. 78284 399,—

4. UV-8 STEEL KLW.
- Für alle Fahrzeuge und Pumpensysteme
- Inkl. Durchflusssensor
- Inkl. Vorfilter mit Aktivkohleblock
- Onboard Funktionsüberwachung
- Optische Statusanzeige
- Akustisches Signal zur Kommunikation
- Funktionsüberwachung Durchflusssensor
- Überwachung externe Spannungsversorgung
- Edelstahlgehäuse inkl. Boden-Befestigungswinkel

Technische Daten:
Durchfluss 0,3 bis 8,0 l/min, Lebensdauer 10.000 h, Versorgungsspannung 11 - 30 V, Leistung max. 5 W. Abmessungen 260 x 177 x 235 mm. Gewicht 2,79 kg.

Nr. 78285 599,—

MAGNETHALTERUNGEN & HAFT-BUDDY



MAGNETHALTERUNG UNI

- 2 Neodym Magnete für starken Halt auf magnetischen Oberflächen
- robust - aus mit Glasperlen verstärktem Kunststoff
- sicherer Halt durch Vollgummierung
- auch für empfindliche, lackierte Oberflächen
- rückstandsfrei ablösbar
- belastbar bis 8 kg
- 90 mm Innendurchmesser
- für Oberflächentemperaturen bis 80°C

Nr. 78127 21,95



HAFT-BUDDY FÜR NICHT-MAGNETISCHE OBERFLÄCHEN

- zur Befestigung der Magnethalterung UNI auf nicht-magnetischen Oberflächen (z.B. GFK, Kunststoff, Holz)
- belastbar bis 3 kg durch High-Tech Kleberückseite
- aus rostfreiem Edelstahl
- auch zum Anschrauben geeignet

Farbe schwarz	**Nr. 78125**	**9,90**
Farbe weiß	**Nr. 78124**	**9,90**
Farbe silber	**Nr. 78126**	**9,90**





MAGNETHALTERUNG UNI INKL. HAFT-BUDDY

Praktisches Set:
Haft-Buddy (Weiß) aus rostfreiem Edelstahl zur Befestigung der Magnethalterung UNI auf nicht-magnetischen Oberflächen (z. B. GFK, Kunststoff, Holz)

Nr. 78128 29,95



Biozidprodukte vorsichtig verwenden. Vor Gebrauch stets Etikett und Produktinformationen lesen.

Aqua Clean ohne Chlor. Konserviert Trinkwasser bis zu 6 Monate und hält das Wasser frisch und wohlschmeckend, nur zwei Stunden einwirken lassen.
1. Aqua Clean AC 1. Inhalt 100 Tabletten á 1 l ausreichend für 100 l. **Nr. 78560** **19,95**
2. Aqua Clean AC 5. Inhalt 100 Tabletten á 5 l ausreichend für 500 l. **Nr. 78561** **22,95**
3. Aqua Clean AC 500. Inhalt 50 ml Flüssigkeit ausreichend für 500 l. **Nr. 78564** **10,50**
4. Aqua Clean AC 1000. Inhalt 100 ml Flüssigkeit ausreichend für 1.000 l. **Nr. 78566** **12,50**
5. Aqua Clean AC 10.000. Inhalt 100 g Pulver ausreichend für 10.000 l. **Nr. 78568** **23,95**
Aqua Clean Quick. Desinfiziert und konserviert Trinkwasser innerhalb von 30 Minuten durch Chlorzusatz.
6. Aqua Clean AC 1 Quick. Inhalt 100 Tabletten á 1 l ausreichend für 100 l. **Nr. 78570** **21,95**
7. Aqua Clean AC 1000 Quick. Inhalt 100 ml Flüssigkeit ausreichend für 1.000 l. **Nr. 78572** **13,50**



8. Pura Tank. Reinigungsmittel für alle Wassertanks, Rohrleitungen, Pumpen und Anschlüsse. Für alle Materialien geeignet. Ohne Chlor.
Inhalt 500 ml. **Nr. 75743** **17,50**

9. Clean A Tank. Zum Reinigen von Kalkablagerungen und verstopften Leitungen. Befreit Wasser von schlechtem, fauligem Geschmack. Mit Zitronensäure.
Inhalt 500 g ausreichend für 50 l.
Nr. 75744 **18,95**
(Grundpreis/100 g 3,79)

10. Aqua Frozt. Schützt das Frischwasser-, Trinkwasser- und Toilettensystem vor dem Einfrieren. Erspart das Entwässern. Konzentrat - unverdünnt bis -59° C einsetzbar. Inhalt 2 l. **Nr. 75746** **36,95**
(Grundpreis pro l 18,48)

Sicheres Trinkwasser durch MICROPUR®

KATADYN
MAKING WATER DRINKING WATER

Biozidprodukte vorsichtig verwenden. Vor Gebrauch stets Etikett und Produktinformationen lesen.



Micropur® Classic. Konserviert klares Trinkwasser sicher mit Silberionen. Zur langanhaltenden Konservierung von qualitativ gutem Trinkwasser (Mittel-, Nord- und Westeuropa) genügt Micropur Classic. Das Produkt auf Silberbasis hält klares Trinkwasser in dem gereinigten Trinkwassersystem bis zu sechs Monate frei von Keimen, Algen und Gerüchen. Abhängig von der Wasserbeschaffenheit wird dafür eine Einwirkzeit von zwei bis sechs Stunden benötigt. Ohne Geschmacksveränderung. Optimal zum Frischhalten von Trinkwasser im Urlaub und auf Reisen.
1. MC 1T. Inhalt 100 Tabletten.
Dosierung: 1 Tablette auf 1 l. **Nr. 78460** **23,95**
2. MC 10T. Inhalt 40 Tabletten.
Dosierung: 1 Tablette auf 10 l. **Nr. 78461** **33,95**
3. MC 1000F. Inhalt 100 ml.
Dosierung: 1 ml auf 10 l. **Nr. 78481** **14,95**
4. MC 10.000P. Inhalt 100 g.
Dosierung: 1 g auf 100 l. **Nr. 78471** **39,95**
5. MC 50.000P. Inhalt 500 g.
Dosierung: 1 g auf 100 l. **Nr. 78472** **105,—**
(Grundpreis/100 g 21,—)

Micropur® Forte. Desinfiziert und konserviert Trinkwassersysteme schnell und wirkungsvoll mit Chlor und Silberionen. Zur schnellen und sicheren Desinfektion der Trinkwasseranlage sollte frisch hinzugefügtes Wasser minderer Qualität (z. B. In Süd- und Osteuropa) mit Micropur Forte behandelt werden. In klarem Wasser werden so Krankheitserreger wie Bakterien und Viren mittels Chlor bereits nach 30 Minuten abgetötet (120 Minuten bei Amöben und Giardia). Das desinfizierte Trinkwasser wird darüber hinaus mittels Silberionen bis zu einem halben Jahr haltbar gemacht.
6. MF 1T. Dosierung: 1 Tablette auf 1 l.
Inhalt 50 Tabletten **Nr. 78492** **16,95**
Inhalt 100 Tabletten **Nr. 78490** **24,95**
7. MF 1000F. Inhalt 100 ml.
Dosierung: 1 ml auf 10 l. **Nr. 78491** **19,95**
8. MF 10.000P. Inhalt 100 g.
Dosierung: 1 g auf 100 l. **Nr. 78493** **44,95**

9. Micropur® Antichlor MA 100F. Chlorgeschmack neutralisieren. Zur sofortigen Geschmacksneutralisierung von chlordesinfiziertem Trinkwasser. Nach lediglich 3 Minuten erhält das Wasser seinen natürlichen Geschmack zurück. Inhalt 10 ml. Dosierung: 1 ml auf 10 l. **Nr. 78494** **11,95**

Trinkwasser ist oft die Ursache bei Durchfall!

Wer kennt das Problem nicht: Schlechtes Wasser, Algen und Bakterien in der Trinkwasseranlage



Die Ursachen dafür sind:

1. Wasserqualität:
Bakterien und Krankheitserreger im Frischwasser, verschmutzte Zapfstellen und Schläuche gefährden Ihre Gesundheit.

2. Wasserversorgung:
In ungereinigten Tanks, Leitungen, Pumpen und bei langen Verweilzeiten des Wassers im Tank wird auch das beste Trinkwasser schlecht.

3. Stillstandzeiten:
Wasserreste im Tank, Leitungen, Pumpen und schlechte Belüftung verursachen einen Belag von Bakterien und Algen an den Innenseiten der Tanks und Leitungen.

So lösen Sie das Problem:

1. Wasserzusätze:
Bei jeder Tankfüllung das Trinkwasser mit **certisil® argento** haltbar machen.

2. Tankpflege:
Das gesamte Trinkwassersystem im Herbst und Frühjahr mit **certinox®** reinigen und mit **certisil® combina** desinfizieren.

3. Systemschutz:
Bei Stillstandzeiten Tank und Leitungen ganz mit Trinkwasser auffüllen und mit **certisil® argento** vor Wiederverkeimung schützen.

Wichtiger Tipp: Während des Winterlagers macht **certinox®-Frostschutz** Leitungen und Pumpen winterfest und schützt gleichzeitig vor Bakterienbefall.

Ihr Komplett-Programm zur Trinkwasserhygiene & Tankpflege

Trinkwasserdesinfektion und Schutz vor Wiederverkeimung

certisil® argento - ohne Chlor -
Trinkwasser vom Wasserwerk - in West-, Mittel-, und Nordeuropa - enthält nur wenige Bakterien und keine Krankheitserreger. Deshalb muss es mit **certisil® argento** nur haltbar gemacht und vor Wiederverkeimung geschützt werden. Mit Silberionen - ohne Chlor - und bis zu 6 Monaten.

CA 1.000 F 1 ml/10 l. Inhalt 100 ml. Flüssig, für 1.000 l Wasser. **Nr. 78105 13,95**

CA 10.000 P 1 g/100 l. Inhalt 100 g. Pulver, für 10.000 l Wasser. **Nr. 78115 25,95**

certisil® combina - mit Chlor -
Frischwasser aus Brunnen und Quellen enthält in Süd- und Osteuropa und den Tropen fast immer viele Bakterien und Krankheitserreger. **certisil® combina** desinfiziert Frischwasser, Tank und Leitungen und schützt mit Chlor und Silber bis 6 Monate vor Wiederverkeimung.

CC 1.000 F 1 ml/10 l. Inhalt 100 ml. Flüssig, für 1.000 l Wasser. **Nr. 78205 17,95**

CC 10.000 P 1 g/100 l. Inhalt 100 g. Pulver, für 10.000 l Wasser. **Nr. 78215 27,95**



certisil® argento
Achtung
H410



certisil® combina
Achtung
H319, H410, H411

certinox®



Achtung H315 | Achtung H319 | Gefahr H314, H290, H302

certinox® TankRein. Algen und Bakterienbeläge in Tank und Leitungen werden mit Aktivsauerstoff entfernt.

CTR 250 P 1 g/1 l. Inhalt 250 g. Pulver, für 250 l Tankinhalt. **Nr. 78300 16,95** (Grundpreis pro kg 67,80)

CTR 500 P 1 g/1 l. Inhalt 500 g. Pulver, für 500 l Tankinhalt. **Nr. 78302 24,95** (Grundpreis pro kg 49,90)

certinox® TankFrisch. Schlechter Geruch, schlechter Geschmack und Kalk in Wassertanks als Folge langer Stillstandzeiten werden mit Zitronensäure beseitigt.

CTF 25 P 10 g/1 l. Inhalt 250 g. Pulver, für 25 l Spülmenge. **Nr. 78310 14,95** (Grundpreis pro kg 59,80)

CTF 50 P 10 g/1 l. Inhalt 500 g. Pulver, für 50 l Spülmenge. **Nr. 78312 21,95** (Grundpreis pro kg 43,90)

certinox® SchleimEx. Übelriechende Beläge im Abwassertank werden mit Aktivsauerstoff und Fettlöser gründlich entfernt.

CSE 100 P 2,5 g/1 l. Inhalt 250 g. Pulver, für 100 l Tankinhalt. **Nr. 78321 14,95** (Grundpreis pro kg 59,80)

Das Beste gegen Algen und Bakterien im Wassersystem ist eine gründliche Reinigung und wirksame Desinfektion!





Achtung H315, H319, H411

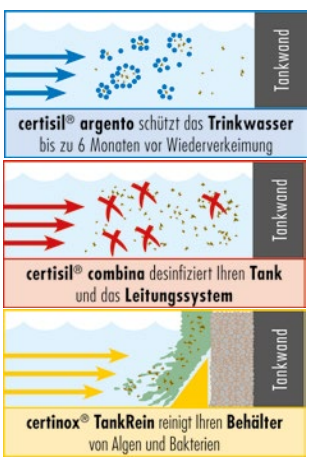

Pflegeset für Wasseranlagen. Dieses Komplettpaket wurde zur Reinigung und Desinfektion für Trinkwassersysteme zusammengestellt. certinox® zur Reinigung und certisil® combina zur Desinfektion sind in ihrer Wirkung genau aufeinander abgestimmt.

Certibox® 100 Set. Bestehend aus: certinox® TankRein, 1 Flasche mit 100 g, certinox® TankFrisch, 1 Flasche mit 100 g, certisil® combina, 1 Flasche mit 100 ml reicht zur Desinfektion eines 100-Liter-Tanks und um 1.000 Liter Wasser zu desinfizieren und frisch zu halten. **Nr. 78400 34,95**

Certibox® 250 Set. Wie zuvor, jedoch mit größeren Gebinden, reicht zur Desinfektion eines 250-Liter-Tanks und um 10.000 l Wasser zu desinfizieren und frisch zu halten. **Nr. 78405 42,95**



Achtung
H319

1



1. Luftentfeuchter Travellife. Verhindert Schimmel- und Salpeterbildung. Das beiliegende Granulat reicht für Räume bis zu ca. 50 m³ und ist etwa 3 - 4 Monate wirksam. Größe 26 x 24 x 26 cm.

Nr. 76550 **18,95**

Nachfüll-Granulat 2 x 1 kg **Nr. 76535** **7,50**

(Grundpreis pro kg 3,75)

2. Entfeuchtungs-Granulat im Eimer. Als Nachfüll- und Ersatzgranulat. Inhalt 5 kg.

Nr. 76538 **13,95**

(Grundpreis pro kg 2,79)

3. Luftentfeuchter TOP. Einfacher Raumentfeuchter mit Tablette in einer kleinen Box. 450 g reichen für Räume bis zu 20 m³ und hat eine Haltbarkeit von ca. 3 - 4 Monaten. **Nr. 76528** **8,70**

Ersatztablette Luftentfeuchter TOP.

Nr. 76529 **4,95**



2

Achtung
H319



3





Achtung
H319



4



5



6



7



8



9

4. Microfaser Windschutzscheibenreiniger. Einfaches Reinigen der Windschutzscheibe von innen.

- Flexibler Kopf
- Pflegebezug: Handwäsche bei 30 °C mit mildem Seifenwasser
- Gesamtlänge 38,5 cm
- Maße Platte 12,5 x 8,5 cm
- Material Griff und Platte: ABS
- Material Microfasertuch: 100 % Polyester

Nr. 72214 **3,35**

5. Insektentuch. Spezielle Struktur zur rückstandslosen Entfernung von Insektenverschmutzungen auf Glas- und Lackflächen.

- Material: 80 % Polyester, 20 % Chinlon
- Waschbar bei 60 °C
- Maße (LxB) ca. 40 x 40 cm

Nr. 72122 **3,30**

6. Glastuch. Für die Reinigung von Glas- und Spiegelflächen.

- Material: 80 % Polyester, 20 % Chinlon
- Glatte Seite für streifen- und schlierenfreie Sauberkeit
- Weiche Seite für eine gründliche Trocknung
- Waschbar bei 60 °C
- Maße (LxB) ca. 40 x 40 cm

Nr. 72151 **2,95**

7. Autoschwamm SOFTCLEAN. Zur besonders lackschonenden Reinigung.

- Kann bis zu 0,5 l Wasser speichern
- Halbrunde Form
- Maße (LxBxH) ca. 20 x 8,5 x 5 cm

Nr. 72158 **3,75**

8. Super Saugtuch. Zum Trocknen, Reinigen und Polieren von Scheiben und Karosserie.

- Maße ca. 43 x 32 cm
- Material: Synthetik
- Extrem hohe Wasseraufnahme (bis zum 10-fachen des Eigengewichts)
- Verstärkt mit netzartiger Faserstruktur
- Extrem reißfest und haltbar

Hinweis: Nach dem Trocknen wird das Tuch hart. Vor und nach dem Gebrauch ausspülen. Nicht mit Alkohol verwenden. **Nr. 72175** **5,50**

9. Schwamm natur. Zum Reinigen der kompletten Karosserie.

- Maße (LxBxH) ca. 18 x 12 x 6,5 cm
- Material: Schaum
- Mit dem Vorteil eines Naturschwammes: Weich, extrem saugstark und strapazierfähig

Nr. 72176 **5,95**























1. Schlauchtrommel AQUAFIL. Tragbare Schlauchtrommel mit lebensmittelechtem ⅜" PVC-Schlauch und 2 Schnellkupplungen. Gestell aus widerstandsfähigem Kunststoff. Kompakt, leicht und einfach zu transportieren. Komplett mit Spritzdüse. Geeignet für eine Vielzahl von Anwendungen. Abmessungen 27,5 x 15,5 x 13,5 cm. Schlauchlänge 10 m.
Nr. 72225 **26,95**

2. Schlauchtrommel AQUAFIL PRO. Kompakte Schlauchtrommel, die sich besonders für Freizeitfahrzeuge eignet. Ideal zum Befüllen von Tanks oder zum Waschen des Fahrzeugs. Modernes Design mit abgerundeten Formen. Robustes Kunststoffgehäuse mit integriertem Griff. Inklusive 11,5 m flexibler, lebensmittelechter Schlauch ø 7,9 mm (10 m innen + 1,5 m außen), 2 Schnellverschlussverschraubungen SOFT TOUCH, „3 JET" ergonomische Lanze mit variabler Kapazität, ¾" „Indoor-Outdoor" Verbindungsadapter. Abmessungen 28 x 15 x H 30 cm.
Nr. 72226 **47,95**

3. Schlauchtrommel ROLL ON 2.0. Schlauchkassette mit flexiblem, verwindungsfestem und lebensmittelechtem Flachschlauch (3-Kammersystem), der bei Gebrauch nur bis zur benötigten Länge ausgerollt werden muss. Schnellkupplungen und Spritzdüse sind im Lieferumfang enthalten.
Abmessungen (øxH) 40 x 48 cm. Schlauchlänge 15 m.
Nr. 72227 **49,95**

4. Schlauchtrommel blau. Flachschlauchkassette mit Gewebeschlauch zum Aufrollen. Geprüfte Lebensmittelqualität. Komplett mit 5-fach Multifunktions-Sprühpistole, zwei Schnellverschluss-Adaptern und Hahnanschluss (¾" und 1"). Schlauchlänge 15 m. Gewicht 1,2 kg. **Nr. 72165** **29,95**

5. Flachschlauch FELIX. Flachschlauch aus robustem, ausfransungsbeständigem Material. Komplett mit Anschlussteilen.
Flachschlauch FELIX 5. Schlauchlänge 5 m.
Nr. 72109 **19,95**
Flachschlauch FELIX 9. Schlauchlänge 9 m.
Nr. 72081 **27,95**

6. Magischer Wasserschlauch. Wächst bei Gebrauch bis zur dreifachen Länge, zieht sich anschließend wieder zusammen. Das Geheimnis liegt im Ziehharmonika-Effekt: Wasser läuft durch den Gartenschlauch und dadurch dehnt sich dieser wie durch Magie zur dreifachen Länge. Sobald das Wasser abgedreht wird, zieht er sich von selbst wieder auf die ursprüngliche Länge zusammen. Max. Druck 2,5 bar. Inklusive Universal-Schnellkupplung und Adapter für verschiedene Wasserhahn-Größen.
Schlauchlänge 5 - 15 m. Gewicht ca. 0,7 kg.
Nr. 72082 **15,95**
Schlauchlänge 7 - 22,5 m. Gewicht ca. 0,9 kg.
Nr. 72102 **20,50**

7. Schlauchanschluss-Adapter HYNECT T von Tülle ø 15-25 mm auf glatten Hahn. **Nr. 72173** **9,90**

8. Schlauchanschluss-Adapter Schnellkupplung
Nr. 72172 **9,30**

9. Bogenadapter für Waschbürste. Mit Wasserstop-Funktion. **Nr. 72193** **5,70**

10. Bogenadapter für Wasserschlauch. Mit Wasserstop-Funktion. **Nr. 72194** **6,95**



















1. Waschbürste WOSH mit Stiel. Waschbürste mit Alu-Teleskopstab, Schnellkupplung und Ein-/Ausschalter. Sehr weiche, karrosserieschonende Borsten. Stablänge einstellbar von ca. 140 - 240 cm. Bestens geeignet für Wohnwagen und Wohnmobil. Gewicht ca. 1.500 g. **Nr. 72997 41,95**

2. Windschutzscheibenreiniger. Scheibenreiniger mit Schwamm und Kunststoff-Abstreichprofil. Teleskopierbar bis 150 cm. Mit ergonomischen Schaumstoff-Griffen. Gewicht 350 g. **Nr. 72186 14,95**

3. Waschbürste JUMBO. Jumbo-Waschbürste mit Alu-Teleskopstab, sehr weichen, karrosserieschonenden Borsten und ergonomischen Schaumstoff-Griffen. Teleskopierbar von 140 - 250 cm. Mit praktischem Ein-/Ausschalter. Gewicht 1.235 g. **Nr. 72187 32,95**

4. Waschbürste PRIMO. Mit Alu-Teleskopstab, extra weichen Borsten und praktischem Ein-/Ausschalter. Teleskopierbar von 140 - 250 cm. Gewicht ca. 850 g. **Nr. 72188 21,95**

5. Microfaser-Teleskop-Mop 2 in 1. Reinigt äußerst schonend und gründlich. Die weiche Chenillefaser absorbiert den Schmutz sanft und nimmt ihn auf. Für Handwäsche kann der Mop vom Teleskopstab abgenommen werden. Teleskopierbar von 70 - 120 cm. Gewicht ca. 560 g. **Nr. 72197 24,50**

6. Microfaser-Scheibenreiniger BLUE MAGIC. Aluminium-Teleskopstab mit Soft-Griff und Aufhänge-Öse. Die beiden rastbaren Gelenke ermöglichen nahezu einen Einsatzbereich von 360°. Abnehmbares Kopfteil mit Gummilippe sowie einem gepolsterten Microfaser-Bezug. Teleskopierbar von 68 - 117 cm. **Nr. 72209 19,50**

7. Waschbürste mit Alu-Teleskopstiel. Pflegeset mit neu entwickelter Waschbürste, um Beschädigungen an Fahrzeugen und Aufbauten zu vermeiden. Gewindeeinsatz aus Metall am Teleskopstiel. Mit regelbarem Schalter für die Wassermenge. Teleskopierbar bis 185 cm. Gewicht ca. 1.200 g. **Nr. 72928 28,95**

8. Waschbürste PREMIUM. Führungsstiel mit ca. 30° gebogenem Radius bietet noch leichteres und bequemeres Reinigen. Steckverbindung verhindert ein Lockern oder Verdrehen. Inklusive Alu-Teleskopstab (Länge 95 - 160 cm, ø 28/25 mm) und Wasser-Regulator. Gewicht 1.120 g. **Nr. 72912 38,95**

9. Teleskop-Waschbürste Heavy Duty. Waschbürste mit Alu-Teleskopstab, Schnellkupplung und Ein-/Ausschalter. Mit zusätzlichem Scheibenreiniger-Aufsatz. Teleskopierbar bis 300 cm. Optimal geeignet für Autos, Kleinbusse, Wohnwagen und Wohnmobile. Gewicht 1.310 g. **Nr. 72180 36,95**



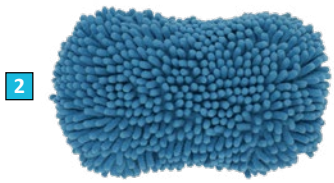











Travellife



1. Waschhandschuh Microfaser. Waschhandschuh zur Reinigung von Fahrzeugen und Fenstern. Geeignet für jede Oberfläche, auch für dünne Lackschichten. Abmessungen (LxBxH) 26 x 2 x 19 cm.
Nur solange Vorrat reicht. **Nr. 72921** **4,30**

2. Schwamm Microfaser. Schwamm zur Reinigung empfindlicher Oberflächen. Entfernt Schmutz ohne Kratzer zu hinterlassen.
Abmessungen (LxBxH) 25 x 8 x 15 cm.
Nur solange Vorrat reicht. **Nr. 72922** **4,95**

3. Handwaschbürste. Hochwertige Handwaschbürste mit Polyesterspitzen zur Reinigung von Fahrzeugen oder Gartenmöbeln. Kann direkt an einen Wasserschlauch angeschlossen werden.
Abmessungen (LxBxH) 27 x 3 x 7 cm.
Nur solange Vorrat reicht. **Nr. 72923** **7,20**

4. Waschbürste BASIC. Waschbürste mit Polyesterspitzen für Wohnmobile oder Wohnwagen. Mit Gardena-Wasseranschluss aus Kunststoff und Alu-Teleskopstab (Länge 135 - 245 cm, ø 30 mm).
Abmessungen (LxBxH) 245 x 27 x 12 cm.
Nur solange Vorrat reicht. **Nr. 72924** **20,95**

5. Waschbürste Microfaser. Microfaser Waschbürste zur kratzfreien Reinigung. Mit Gardena-Wasseranschluss aus Kunststoff und Alu-Teleskopstab (Länge 135 - 245 cm, ø 30 mm).
Abmessungen (LxBxH) 245 x 27 x 12 cm.
Nur solange Vorrat reicht. **Nr. 72931** **33,95**

6. Waschbürste PLUS. Waschbürste mit Polyesterspitzen und zusätzlichen Seitenbürsten. Eingebauter Shampoo-Anschluss und -Regler, Gardena-Wasseranschluss aus Messing und Teleskopstab aus Aluminium (Länge 135 - 245 cm, ø 30 mm).
Abmessungen (LxBxH) 245 x 27 x 12 cm.
Nur solange Vorrat reicht. **Nr. 72932** **23,50**

7. Waschbürste PRO. Waschbürste mit Polyesterspitzen und zusätzlichen Seitenbürsten. Eingebauter Shampoo-Anschluss und -Regler, Gardena-Wasseranschluss aus Messing und Alu-Teleskopstab (Länge 135 - 245 cm, ø 30 mm) mit zusätzlich verstellbarem Gelenkstück (Extra-Auszug 95 - 177 cm). Abmessungen (LxBxH) 245 x 27 x 12 cm. **Nr. 72933** **27,50**

8. Travellife Shampoo Kartusche. Passend für Travellife-Waschbürsten Pro und Plus. Das Shampoo ist ein biologisch abbaubares Reinigungsmittel und entfernt hartnäckigen Schmutz. Inhalt 250 ml.
Nur solange Vorrat reicht. **Nr. 72991** **3,50**
(Grundpreis pro l 14,—)

Smart Supply - die clevere Versorgungsklappe

REICH WATER SOLUTIONS


1


2


3


4


5


6


7


8


9

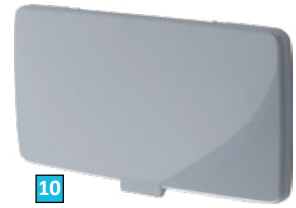
10


11


12


13


14


15


16


17


18

Die modulare Versorgungsklappe für Caravans und Reisemobile bietet flexible Anschlusslösungen und überzeugt mit hochwertigem Design und individueller Gestaltungsfreiheit. Erhältlich in ein- oder zweifacher Ausführung, fügt sich Smart Supply harmonisch ins Fahrzeugdesign ein und wächst bei Bedarf einfach mit: dank frei kombinierbarer Funktionseinsätze, ohne Komplettumbau. Für eine zukunftssichere Versorgung unterwegs.

1. Gehäuse Einfach lang **Nr. 72441** **26,50**

2. Gehäuse Doppelt lang **Nr. 72442** **26,95**

Deckel Einfach mit Verstärkung

3. Weiß matt **Nr. 72443** **36,95**
4. Weiß glänzend **Nr. 72444** **36,95**
5. Grau matt **Nr. 72446** **36,95**
6. Grau glänzend **Nr. 72447** **36,95**

Deckel Doppelt mit Verstärkung

7. Weiß matt **Nr. 72451** **40,95**
8. Weiß glänzend **Nr. 72452** **40,95**
9. Grau matt **Nr. 72453** **40,95**
10. Grau glänzend **Nr. 72454** **40,95**

11. Grundplatte geschlossen **Nr. 72455** **21,95**

12. Modul Wassereinspeisung.
Zulaufmodul zur Befüllung des Frischwassertanks über handelsübliche Schlauchverbindungen. Mit integriertem Anschlussstutzen für eine schnelle und dichte Verbindung. **Nr. 72456** **55,95**

13. Modul Colorado Stadtwasserregler.
Regelmodul für den direkten Anschluss der Bordwasseranlage an das Wassernetz. Reduziert automatisch den Eingangsdruck zum Schutz der internen Wasseranlage.
Gardena, Ausgangsdruck 0,7 bar, Schließdruck 1,1 bar **Nr. 72457** **92,95**
Gardena, Ausgangsdruck 1,4 bar, Schließdruck 1,1 bar **Nr. 72458** **92,95**

14. Modul Stadtwasserregler mit Magnetventil.
Versorgungsmodul mit integriertem Druckregler und abnehmbarem Ventil zur gezielten Sperrung des Wasserdurchflusses, solange keine Wasserentnahme erfolgt. Ausgangsdruck 1,4 bar, Schließdruck 1,1 bar **Nr. 72459** **185,—**

15. Modul Außendusche.
Wasserentnahmestelle für den Außenbereich. Erhältlich mit oder ohne Temperaturmischfunktion. Anschlussfertig für REICH Duschschlauch.
Mit Mischer und Schalter **Nr. 72478** **119,—**
Ohne Mischer mit Schalter **Nr. 72479** **80,95**

16. Modul Gasentnahme.
Modul zur sicheren Gasentnahme im Außenbereich. Geeignet für externe Kochgeräte oder Gasverbraucher gemäß den geltenden Sicherheitsvorgaben. **Nr. 72481** **71,50**

17. Modul 230 V-Einspeisung.
Stromversorgungselement zur Verbindung mit externen Stromquellen. Sicherer Anschluss gemäß den geltenden Normen für Außeninstallationen. **Nr. 72483** **50,95**

18. Modul 230 V-Ausgang und TV/Sat 12 V. Multifunktionsmodul zur Strom- und Signalversorgung. Kombinierter Anschluss für 230 V-Geräte, TV-/Sat-Anlagen sowie 12 V-Verbraucher im Außenbereich. **Nr. 72484** **77,50**

REICH WATER SOLUTIONS


19


20



21

19. Versorgungsklappe. Zur Entnahme von Wasser/Warmwasser, mit Vormischer für Wasserentnahme, Stellbrause CHARISMA, 1,5 m Schlauch, Schnellkupplung und Schloss.
UV-beständiger ABS-Kunststoff. Abmessungen 21 x 8,8 x 2,8 cm.
Mit Schalter - Farbe Weiß **Nr. 72160** **155,—**
Mit Schalter - Farbe Grau **Nr. 72157** **155,—**
Ohne Schalter - Farbe Weiß **Nr. 72217** **149,—**
Ohne Schalter - Farbe Grau **Nr. 72189** **149,—**

20. Wassersteckdose. Aus Kunststoff, mit Klappdeckel, Außenduschen-Kupplung, Tauchpumpen-Schalter. Abmessungen 9,6 x 9 cm. Einbauöffnung ø 6 cm.
Farbe Weiß **Nr. 72150** **52,50**
Farbe Grau **Nr. 72156** **52,50**

21. Stadtwasserregler COLORADO. Der Stadtwasserregler COLORADO ist ein Außenwasseranschluss zur direkten Versorgung Ihres Wassersystems im Fahrzeug. Der integrierte Regler mit Rückschlagventil ist geeignet für einen Eingangsdruck bis 12 bar und reduziert diesen auf einen Ausgangsdruck von 0,7 bar. Der Schließdruck beträgt 1,1 bar. Der Stadtwasserregler COLORADO sitzt in einem Gehäuse aus UV-beständigem ABS, das bei Nichtgebrauch durch einen Deckel verschlossen wird.
Der Schlauchanschluss auf der Eingangsseite erfolgt mittels handelsüblicher Schlauchkupplung. **Nr. 72490** **99,95**











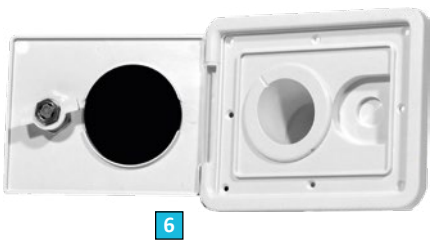









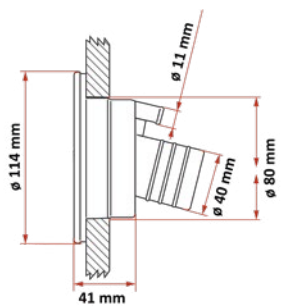





1. Wassereinfüllstutzen. Mit Entlüftung, hochwertige Qualität, glatte Oberfläche, Aufdruck WASSER/DIESEL, spritzwassergeschützter Deckel, 2 Schlüssel. Schlauchanschluss 40 mm ø.

Farbe Schwarz	**Nr. 72400**	**24,95**
Farbe Weiß	**Nr. 72402**	**24,95**

2. Wassereinfüllstutzen. Spritzwassergeschützter Schlossdeckel und 2 Schlüssel. Schlauchanschluss 40 mm ø Abmessungen (HxBxT) 137 x 158 x 80 mm. Ausschnitt 120 x 102 mm. Farbe Weiß.
Nr. 72405 24,95

3. Wassereinfüllstutzen. Mit rostfreiem Schloss im Klappdeckel, 2 Schlüsseln und Schraubkappe. Schlauchanschluss 40 mm ø. Abmessungen (HxBxT) 150 x 155 x 110 mm. Ausschnitt 118 mm ø. Farbe Weiß. **Nr. 72420 33,95**

4. CARYSAN® Wasserbefüllklappe mit Trichter. Für Spiralschlauch 40 mm ø. Mit integriertem Trichter, . Mit dem Trichter lässt sich mit fast allen Behältnissen Wasser ohne Schlauch oder Spezialausgießer leicht eingießen. Für Wohnmobil, Caravan, Boot, etc. geeignet. **Nr. 72428 44,95**

5. City-Wasseranschluss. Zum direkten Anschluss an das öffentliche Wassernetz (max. Druck 6 bar). Schlauchtülle 90°, ⅜" außen am Tank. Das leicht selbst einzubauende Schwimmerventil schaltet die Wasserzufuhr vom Wassernetz ab, sobald das maximale Wasserniveau erreicht ist, bei sinkendem Wasserspiegel öffnet das Ventil selbstständig. Wasserentnahme ist mit jeder Tauchpumpe möglich. Lieferung ohne Kanister. **Nr. 74500 48,50**

6. Wassereinfüllstutzen. Montage senkrecht oder waagrecht. Schloss im Klappdeckel und nach allen Seiten drehbare Anschlusstülle. Schlauchanschluss 40 mm ø. Abmessungen (HxBxT) 160 x 130 x 65 mm. Ausschnitt 115 x 85 mm.
Nr. 72425 26,50

7. HEOSwater connector® Universal. Wassertankdeckel für Schlauchanschluss, Gardena System. Der Tankdeckel mit ø 77 mm ist einsetzbar für die gängigen Einfüllstutzen mit Bajonettverschluss. Wird mit zwei Zusatzkomponenten geliefert. Dadurch ist der Tankdeckel auch für u.a. Dethleffs, LMC, TEC ab Bj. 2010 sowie für alle Wassertanks mit und ohne Überlauf passend. **Nr. 72433 19,95**

8. Hinweisschild TRINKWASSER. Selbstklebendes Hinweisschild, Größe 90 x 32 mm.
Nr. 72410 1,95

9. Außenanschluss externe Wasserversorgung. Mit Wasserregler. Ausschnitt 155 x 65 mm. Ohne Zylinderschloss. STN Wasserkupplung ½ x ⅝ mm Tülle.
Nr. 72422 98,50

10. Water Cap. Abschließbarer Deckel. KTW-zertifiziert. Schlauchanschluss 40 mm ø.

Farbe Schwarz	**Nr. 72493**	**34,—**
Farbe Weiß	**Nr. 72494**	**34,—**

11. Katalysator-Trichter. Passend für Treibstofföffnungen bei PKW mit Katalysator, auswechselbares Messingsieb, hoher Überlaufrand, Trichter aus HDPE (Polyethylen hoher Dichte), Auslauf aus LDPE (Polyethylen niederer Dichte). Auslauflänge 330 mm, ø 160 mm. Inhalt 1,2 l. **Nr. 72534 10,95**

12. Trichter. Mit flexiblem Schlauch, Sieb und Katalysatorstutzen. Material: Kunststoff, schwarz. Gesamtlänge 400 mm, Auslauflänge 280 mm, ø 120 mm.
Nr. 72533 2,40



1



2



3



4



5



6



7



8



9


10



11

REICH
WATER **SOLUTIONS**

1. Tauchpumpe EASY. Förderleistung 14 l/min. Druck 0,5 bar. Kabel 1 m. Anschluss an 12 V. Gewicht 145 g.
Nr. 70102 21,50

2. Tauchpumpe. VDE-EMV-geprüft, mit CE-Kennzeichnung. Druck 0,5 bar. Anschluss an 12 V. Stromaufnahme 10 - 18 W. Förderleistung 10 l/min. Gehäuse-ø 43 mm. **Nr. 70100 24,95**

3. Tauchpumpe. VDE-EMV-geprüft, mit CE-Kennzeichnung. Druck 0,5 bar. Anschluss an 12 V. Förderleistung 12 l/min. Gehäuse-ø 45 mm.
Nr. 70105 31,95

4. Tauchpumpe. VDE-EMV-geprüft, mit CE-Kennzeichnung. Druck 0,5 bar. Anschluss an 12 V. Förderleistung 15 l/min. Stromaufnahme 10 - 20 W. Gehäuse-ø 48 mm. **Nr. 70110 38,95**

5. Tauchpumpe. Mit automatischer Entlüftung. Anschluss an 12 V. Förderleistung 18 l/min. Druck 0,9 bar. Stromaufnahme 30 - 40 W. Gehäuse-ø 45 mm.
Nr. 70115 48,95

6. Verstärkerpumpe. Mit Longlife-Dichtung und 1 m Kabel. Wird nach der ersten Pumpe in das Leitungssystem integriert. Dadurch werden Druck und Durchflussmenge erhöht. Anschluss an 12 V. Förderleistung 18 l/min. Druck 0,8 bar. Gehäuse-ø 45 mm.
Nr. 70145 50,95

7. Hochleistungs-Tauchpumpe. Mit Longlife-Dichtung und 1 m Kabel. Patentierte, automatische Entlüftung sorgt für sofortige Wasserförderung. Förderleistung 19 l/min. Druck 1,1 bar. Gehäuse-ø 45 mm.
Nr. 70132 50,95

8. EUROPOWER Tauchpumpe. Automatische Entlüftung für sofortige Wasserförderung. Das integrierte Rückschlagventil hält den Druck im Leitungssystem auch bei eingeschalteter Pumpe konstant. Förderleistung 15 l/min. Max. Druck 1 bar.
Nr. 70130 55,50

9. Tauchpumpe Tandem. Mit zwei Pumpenmotoren und automatischer Entlüftung. Leistung 19 l/min. Max. Druck 1,4 bar. Stromaufnahme 55 W. Notwendige Tanköffnung 80 mm. Kabellänge 1 m.
Nr. 70124 65,95
Tauchpumpe Tandem RSV. Wie zuvor, jedoch für Rückschlagventil. **Nr. 70136 65,95**
Rückschlagventile für Tauchpumpe Tandem.
A: 1 Seite mit Schlauchanschluss, 1 Seite für 12 mm Rohr. **Nr. 70137 10,50**
B: 1 Seite mit Gewindeschlauchanschluss und Überwurfmutter 16 mm, 1 Seite für 12 mm Rohr.
Nr. 70138 11,50
C: für 12 mm Rohrsystem. **Nr. 70139 11,50**
Tauchpumpe Tandem RSV für Hymer. Mit automatischer Entlüftung, integriertem Rückschlagventil (Anschluss 12 mm), Sieb und UniQuickanschluss. Speziell für Hymer-Fahrzeuge. **Nr. 70140 87,50**

10. Feinsieb für Tauchpumpen. Bewahrt Ihre Pumpe vor Verunreinigungen und verlängert so die Lebensdauer beträchtlich. **Nr. 70135 4,95**

11. Tauchpumpe PowerJet. Für Rückschlagventil. Automatische Entlüftung. Mit Sieb. Kabellänge 1 m.
PowerJet. Förderleistung 22 l/min. Max. Druck 1,8 bar. Stromaufnahme 70 W. **Nr. 70165 54,95**
PowerJet Plus. Förderleistung 25 l/min. Max. Druck 2,1 bar. Stromaufnahme 75 W. **Nr. 70168 63,50**


1


2


3


4


5

Tauchpumpen von COMET.
- zur Förderung von sauberem Wasser bis max. 60° C, inklusive Trinkwasser
- für Schläuche mit 10 mm Innen-ø
- Anschluss an 12 V
- trockenlaufsicher bis 2 h
- dauerlaufgeeignet
- Laufzeit 450 - 500 h
- Kabellänge 1 m

1. Tauchpumpe ELEGANT. Stromstärke max. 2,2 A. Fördermenge max. 10 l/min. Förderhöhe max. 5,5 m. Förderdruck max. 0,55 bar. Verbrauch 15 - 24 W. Höhe 104 mm, ø 38 mm. **Nr. 70170** **15,95**

2. Tauchpumpe VIP. Stromstärke max. 1,8 A. Fördermenge max. 16 l/min. Förderhöhe max. 6,5 m. Förderdruck max. 0,65 bar. Verbrauch 10 - 20 W. Höhe 123 mm, ø 48 mm. **Nr. 70171** **17,95**

3. Tauchpumpe VIP-PLUS. Stromstärke max. 3,4 A. Fördermenge max. 20 l/min. Förderhöhe max. 11 m. Förderdruck max. 1,1 bar. Verbrauch 35 - 45 W. Höhe 123 mm, ø 48 mm. **Nr. 70172** **20,95**

4. Tauchpumpe LUX. Stromstärke max. 2,0 A. Fördermenge max. 15 l/min. Förderhöhe max. 6,5 m. Förderdruck max. 0,65 bar. Verbrauch 25 - 35 W. Höhe 125 mm, ø 65 mm. **Nr. 70104** **17,50**

5. Tauchpumpe LUX-PLUS. Stromstärke max. 4,0 A. Fördermenge max. 19 l/min. Förderhöhe max. 8,5 m. Förderdruck max. 0,85 bar. Verbrauch 30 - 47 W. Höhe 125 mm, ø 65 mm. **Nr. 70173** **20,95**

6. Tauchpumpe OCEAN. Stromstärke max. 5,0 A. Fördermenge max. 21 l/min. Förderhöhe max. 15 m.


6


7

Förderdruck max. 1,5 bar. Verbrauch 45 - 60 W. Höhe 133 mm, ø 48 mm. **Nr. 70108** **30,50**

7. Tauchpumpe OCEAN SOFTSTART. Stromstärke max. 5,0 A. Fördermenge max. 21 l/min. Förderhöhe max. 15 m. Förderdruck max. 1,5 bar. Verbrauch 45 - 60 W. Höhe 133 mm, ø 48 mm. Mit SOFTSTART-Elektronik. **Nr. 70174** **41,50**

8. Rückschlagventil für Tauchpumpen. Mit Entlüftung. Für Schläuche mit 10 mm Innen-ø. Höhe 60 mm, ø max. 27 mm. **Nr. 70157** **6,10**


8


9

9. Pumpen-Trockenlaufschutz. Erkennt das längere „Trockenlaufen" der angeschlossenen Pumpe und schaltet diese selbstständig ab. Verhindert so die Überhitzung der Pumpe bei Betrieb ohne Wasser. Einfache Nachrüstung in die vorhandene Wasserversorgung. Technische Daten: Spannung 12 V, Absicherung 2,5 A flink, Überlasterkennung (elektronisch) 7,5 - 8,5 A, Leistung der Pumpe min. 12 W, max. 45 W. Abmessungen (BxHxT) 113 x 31 x 63 mm. **Nr. 70025** **66,50**


1


2

1. Bilgenpumpe PIRANHA. 12 V-High-End-Bilgenpumpe. Für Süß-, Salz- und Schmutzwasser - wartungsfrei. Nylon-Gehäuse, absolut unempfindlich gegen Reinigungsmittel, Benzin und Öle. Hohe Lebensdauer von über 1.500 Stunden. Max. Förderleistung 25 l/min. Höchstdruck 0,7 bar. Spannung 12 V. Max. Stromaufnahme 1,7 A. Anschluss 19 mm. Filterfuß mit stabilen Schnellverschlüssen. Abmessungen 112 x 87 x 94 mm. Gewicht 0,5 kg. **Nr. 70355** **39,50**

2. Automatikschalter. Schaltet die Bilgenpumpe PIRANHA bei einem Wasserstand von mehr als 3,5 cm automatisch ein und bei weniger als 1,5 cm wieder aus.
Technische Daten: Polyamid, Spannung 12/24 V, 10 A max. Abmessungen (HxBxø) 114 x 95 x 86 mm. Gewicht 0,4 kg. **Nr. 70360** **57,50**

LILIE SOFTSERIE®

4-Kammer-Membranpumpen – Läuft besonders leise und sanft, dank der soften mechanischen Bypass-Regelung. Mit der **SOFT**SERIE® wurde die bewährte **CLASSIC**SERIE™ nochmals weiterentwickelt. Dank der einzigartigen und zuverlässigen fließoptimierten 4-Kammer-Membran, einem neu entwickelten laufruhigen Motor und der soften mechanischen-Bypass-Regelung als Herzstück wird besonders zuverlässiger, sanfter und leiser Wasserfluss gewährleistet. Jeder Pumpkopf hat eine Rückflusssperre für über 13 bar. Sowohl beim Anlaufen, als auch beim Schließen des Wasserhahns bleibt die Pumpe leise, ohne zu rattern.
2 Jahre Gewährleistung.



LILIE SOFTSERIE®	LP4121	LP4142	LP4144	LP4145	LP4155
Spannung	12 V	12 V	12 V	12 V	12 V
Max. Förderleistung	7,5 l/min	11,3 l/min	11,3 l/min	12,2 l/min	14,4 l/min
Abschaltdruck	1,4 bar einstellbar 1,1 - 2,1 bar	2,1 bar einstellbar 1,75 - 3,2 bar	3,1 bar einstellbar 1,75 - 3,2 bar	3,1 bar einstellbar 1,75 - 3,2 bar	3,1 bar einstellbar 1,75 - 3,2 bar
Wiedereinschaltdruck	1,0 bar	1,75 bar	2,3 bar	2,3 bar	2,3 bar
Max. Stromaufnahme	4,2 A	5,0 A	5,5 A	7,2 A	8,0 A
Max. Ansaughöhe	2,5 m	3,1 m	3,1 m	3,1 m	3,1 m
Zapfstellen	3	4	4	5	6
Gewicht	2,0 kg	2,0 kg	2,0 kg	2,0 kg	2,1 kg
Abmessungen (LxBxH)	205 x 125 x 110 mm	205 x 125 x 110 mm	205 x 125 x 110 mm	205 x 125 x 110 mm	205 x 125 x 110 mm
Nr.	**70310**	**70315**	**70208**	**70312**	**70313**
Preis	**119,—**	**139,—**	**148,—**	**189,—**	**219,—**

LILIE CLASSICSERIE™

3-Kammer-Membranpumpen – Der Klassiker mit bewährter Druckschalter-Regelung ist zuverlässig und langlebig. Zur automatisierten, langlebigen und zuverlässigen Versorgung von Trinkwasser in Wohnmobilen. Die robuste und einzigartige Membrantechnologie garantiert eine präzise und kontrollierte Dosierung. Jeder Pumpkopf hat eine Rückflusssperre für über 13 bar und eine Druckschalterregelung. Diese gewährleistet, dass beim Öffnen der Zapfstelle sofort Wasser fließt. Sämtliche LILIE Membranpumpen sind trocken, selbstansaugend und dürfen auch trockenlaufen. 2 Jahre Gewährleistung.



LILIE CLASSICSERIE™	LP204	LP209	LP403	LP061 Whisperking
Spannung	12 V	12 V	12 V	12 V
Max. Förderleistung	7,0 l/min	9,0 l/min	10,6 l/min	10,0 l/min
Abschaltdruck	1,4 bar einstellbar 1,1 - 2,1 bar	1,9 bar einstellbar 1,4 - 2,8 bar	2,1 bar einstellbar 1,75 - 3,2 bar	3,1 bar einstellbar 1,75 - 3,2 bar
Wiedereinschaltdruck	1,0 bar	1,5 bar	1,8 bar	2,3 bar
Max. Stromaufnahme	4,5 A	5,0 A	4,0 A	5,9 A
Max. Ansaughöhe	2,5 m	3,1 m	3,1 m	3,1 m
Zapfstellen	3	4	4	5
Gewicht	1,8 kg	1,8 kg	1,8 kg	1,8 kg
Abmessungen (LxBxH)	210 x 129 x 114 mm	210 x 129 x 114 mm	210 x 129 x 114 mm	210 x 129 x 114 mm
Nr.	**70266**	**70219**	**70207**	**70230**
Preis	**102,—**	**127,—**	**129,—**	**179,—**

LILIE SMARTSERIE™

5-Kammer-Membranpumpe mit elektronischer Regelung. Kraftpakete mit höchstem Komfort – für Einsatzbedingungen mit großem Förderbedarf. Sanfte, gleichmäßige Wasserförderung ohne Spritzen und Pulsieren. Die LILIE-Smart 5-Kammerpumpe ermöglicht eine komfortable Frischwasserversorgung, unterwegs genauso wie Zuhause. Die hochleistungsfähigen Membranpumpen passen sich mit der Flüsterregelung variabel an. Der Wasserdruck wird permanent abgetastet und geregelt. Dessen Signale werden an die mikroprozessor-gesteuerte Elektronik im Fuß weitergeleitet.
Die Elektronik dosiert die Wassermenge exakt nach Bedarf, indem die Motordrehzahl und Fördermenge geregelt wird. Die Pumpe läuft sehr leise an, spritzt nicht und fördert gleichmäßig ohne Temperaturschwankungen. Die Pumpen fördern je nach Bedarf und Modell von 0 bis 18,9 l/min, bei einem Druck von 0 bis zu 5,2 bar. Die Funktion bleibt bei jedem Druck und Durchfluss leise. 3 Jahre Garantie.



LILIE SMARTSERIE™	LP1009	LP1001	LP1019	LP1002	LP1014
Spannung	12 V	12 V	12 V	12 V	24 V
Max. Förderleistung	14 l/min	14 l/min	18,9 l/min	18,9 l/min	18,9 l/min
Abschaltdruck	2,5 bar	4,5 bar	2,5 bar	5,2 bar	5,2 bar
Max. Stromaufnahme	6,5 A	6,9 A	10,0 A	10,0 A	5,0 A
Max. Ansaughöhe	3,3 m	3,3 m	4,0 m	3,9 m	4,0 m
Zapfstellen	5	5	5	5	5
Gewicht	2,8 kg	2,8 kg	3,27 kg	3,2 kg	3,2 kg
Abmessungen (LxBxH)	230 x 123 x 145 mm	230 x 123 x 145 mm	260 x 123 x 145 mm	260 x 123 x 145 mm	260 x 123 x 145 mm
Nr.	**70372**	**70370**	**70119**	**70371**	**70373**
Preis	**319,—**	**339,—**	**389,—**	**389,—**	**489,—**

LILIE IQflo®



Pumpe IQflo. Flussgesteuertes Regelsystem. Die neue patentierte IQflo®-Technologie lässt das Wasser intelligent leise mittels moderner, kombinierter Microcontroller- (MCU), Sensor- und Fluidtechnik fließen. IQflo® macht Ihr Leben unterwegs komfortabler und minimiert den Stromverbrauch!
Genießen Sie ein gleichmäßiges, kräftiges, angenehmes Duscherlebnis bei konstanter Temperatur - auch wenn Ihr Partner gleichzeitig die Toilette benutzt und spült. Einzigartig leise, bis zu 25 db leiser als vergleichbare Lösungen.
5 Jahre Garantie auf den Motor.

LILIE IQflo®	IQflo 11.1	IQflo 12.3
Spannung	12 V	12 V
IQflo®-Zone	0,1 bis 11,0 l (Förderleistung) 0,1 bis 2,4 bar (Abschaltdruck)	0,1 bis 12,3 l (Förderleistung) 0,1 bis 2,5 bar (Abschaltdruck)
Wiedereinschaltdruck	0,1 bis 2,3 bar	0,1 bis 2,4 bar
Max. Stromaufnahme	8,2 A	8,2 A
Max. Ansaughöhe	3,1 m	3,1 m
Zapfstellen	4 - 5	4 - 5
Gewicht	1,9 kg	2,1 kg
Abmessungen (LxBxH)	220 x 130 x 115 mm	205 x 125 x 110 mm
Nr.	**70045**	**70051**
Preis	**229,—**	**269,—**

SHURflo-Pumpe TRAIL KING 7



TOP HIT

SHURflo

SHURflo-Pumpe TRAIL KING 10



Alle Pumpen der Serie TRAIL KING sind 3-Kammer-Membranpumpen zur automatischen Versorgung von Frischwasser. Die TRAIL KING ist seit Jahren bekannt für die zuverlässige Wasserversorgung in Wohnmobilen. Die von SHURflo patentierte Membrantechnologie ermöglicht präzise und kontrollierte Dosierung. In jedem Pumpkopf ist eine Rückflusssperre für über 13 bar eingebaut. Trocken selbstansaugend und dürfen auch trockenlaufen.
Technische Daten: siehe Tabelle rechts

SHURflo	TRAIL KING 7	TRAIL KING 10
Spannung	12 V	12 V
Max. Förderleistung	7,0 l/min	10,6 l/min
Abschaltdruck	1,4 bar	2,1 bar
Max. Stromaufnahme	4,5 A	4 A
Gewicht	1,8 kg	2,2 kg
Abmessungen (LxBxH)	200 x 125 x 105 mm	200 x 125 x 105 mm
Nr.	**70220**	**70225**
Preis	**115,—**	**119,—**



1



FIAMMA

2





3

NEU!

1. AQUA 8F. Die Aqua 8F Pumpen mit 7, 10 und 13 Litern Fassungsvermögen sind sicher und zuverlässig und gewährleisten einen konstanten Durchfluss und eine hohe Durchflussrate in Ihrem Fahrzeug. Sie sind mit einem einstellbaren Druckschalter ausgestattet (außer beim 13L-Modell). Kann in jeder beliebigen Position montiert werden und funktioniert auch trocken, ohne dabei beschädigt zu werden. Ausgestattet mit einer inneren Membran aus einem durchgehenden Stück zur Gewährleistung von Wasserdichtheit. Vier Kammern für einen stärkeren Wasserfluss. Serienmäßiger, zur Reinigung abnehmbarer Edelstahlfilter. Dank seiner geringen Größe kann der Filter je nach Platzverhältnissen an der günstigsten Stelle installiert werden. Technische Daten: siehe Tabelle rechts.

2. Akkumulatorentank A 20. Verhindert den pulsierenden Betrieb der Pumpen und sorgt für einen konstanten Wasserfluss in der benötigten Menge, was den Wasserverbrauch reduziert. Die innere Membran absorbiert Wasserschläge und sorgt für eine gleichmäßige Strömung am Auslass. Für alle Pumpen von Fiamma und anderen Marken geeignet. KTW-zertifiziert. Abmessungen 23 x 15 x 10 cm. Gewicht 0,3 kg. **Nr. 70283** **47,20**

3. Anschlusskit Aqua 8F / A20 **Nr. 70284** **4,90**

Fiamma Aqua 8F 12V	7L	10L	13L
Spannung	12 V	12 V	12 V
Förderleistung	7 l/min	10 l/min	13 l/min
Max. Stromaufnahme	1,4 A	3 A	2,4 A
Druckschalter startet bei	1,5 bar	1,8 bar	2,2 bar
Max. Förderhöhe	5 m	5 m	5 m
Geräuschniveau	50 dB	55 dB	50 dB
Gewicht	1,3 kg	1,3 kg	2,2 kg
Abmessungen (LxBxH)	208 x 136 x 115 mm	208 x 136 x 115 mm	235 x 136 x 117 mm
Nr.	**70214**	**70215**	**70216**
Preis	**130,—**	**132,—**	**168,—**

LILIE Bootspumpen



Zubehör für LILIE Pumpen









Druckausgleichtanks





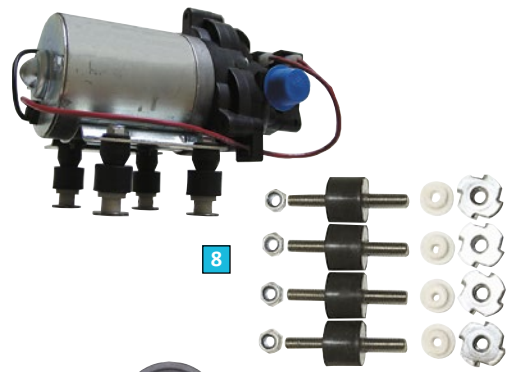

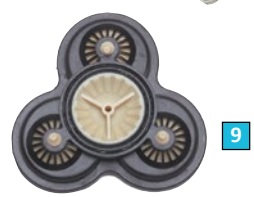

1. LILIE NAUTILUS. 1-Kammer-Schwenkpumpe, störungsunanfällig und leise, da nur ein bewegtes Teil. Für eine Zapfstelle, komplett gekapselt. Selbstansaugend bis zu 15 cm, trockenlaufsicher, intermittierender Einsatz bis 15 min. Anschlüsse 10 mm. Material: PP, Ryton, Edelstahl. Max. Förderleistung 4,0 l/min. Höchstdruck 0,7 bar. Max. Stromaufnahme 3 A. Max. Flüssigkeitstemperatur 80° C. Abmessungen 49 x 66 x 110 mm. Gewicht 0,4 kg. **Nr. 70365** **81,50**

2. LILIE Schmutzfilter. Einbau zwischen Wassertank und Pumpe. Schlauchanschluss 12 oder 19 mm ø. Druck max. 1,7 bar. Temperaturbereich + 5° C bis + 60° C. **Nr. 70245** **32,95**
Tüllen für Schmutzfilter 12 mm ø. 2er-Pack. **Nr. 70248** **8,50**
Tüllen für Schmutzfilter 19 mm ø. 2er-Pack. **Nr. 70249** **9,70**

3. LILIE Reihenfilter. Einbau zwischen Wassertank und Pumpe. Mit rostfreiem Metallsieb. Leicht zu reinigen. **Nr. 70250** **16,50**

4. LILIE Vorfilter ½" x ½". Zum direkten Aufschrauben auf LILIE-Pumpen und Aufschraubtüllen 10 oder 12 mm. **Nr. 70255** **11,95**

5. LILIE Vorfilter ½" x ½" WeißGELB. Zum direkten Aufschrauben auf LILIE CLASSICSERIE™, SOFTSERIE® und IQflo® Pumpen. Ein feinmaschiges, rostfreies Metallsieb verhindert die Schädigung von Pumpe und Wasseranlage. Die aufgeschraubte, transparente Filtertasse ermöglicht eine einfache Reinigung und ist trinkwasserecht. Die Flügelmutter erleichtert den Einbau, so dass der Filter auch nach der Installation beweglich bleibt. **Nr. 70044** **10,95**

6. LILIE Druckausgleichstank. Zur komfortablen Wasserentnahme. Eine Luftblase mit konstantem Druck wird von einer flexiblen Membran eingeschlossen. Der Druck der Luftblase ist auf 1,4 bar voreingestellt und kann mit einer Fahrradpumpe verändert werden. Optimale Funktion, wenn dieser Wert nahe dem Wiedereinschaltdruck der Pumpe liegt.
+ Gleichmäßig und leise, ohne Spritzen oder Pulsieren
+ Verlängerte Lebensdauer der Druckwassermembranpumpe
+ Verkürzte Ein- und Ausschaltdauer
+ In beliebiger Lage montierbar
+ Kompakte Bauform
+ Gedämpfte Lagerung auf Gummifüßen
+ Benötigt keine Stromversorgung
+ Schonung der Batterie
+ Geringes Gewicht
+ Gefertigt aus zertifizierten LILIE-Materialien
+ Geprüft gem. KTW/W270, damit geeignet zur Förderung von Trinkwasser
+ Entspricht der REACH- und ROHS-Verordnung

Max. Betriebsdruck 8,6 bar. Volumen 0,75 l. Abmessungen (HxBxT) 200 x 123 x 114 mm. Gewicht 383 g. Anschlüsse ½"-AG. **Nr. 70270** **70,50**

7. Edelstahl-Druckausgleichstank. Für große Druckwasseranlagen. Bewirkt komfortablere Wasserentnahme, Verlängerung der Lebensdauer der Pumpe, Verringerung der Ein- und Ausschaltdauer, Schonung der Batterie. In beliebiger Lage montierbar. Keine Ablagerungen, da Ausführung in Edelstahl. Obere Befestigungsplatte mit Bohrungen passend für LILIE by SHURflo-Pumpen. Technische Daten: Metallsieb, max. Betriebsdruck 6,8 bar, Volumen 7,6 l, Anschluss ½". Abmessungen (HxBxT) 230 x 270 x 290 mm. Gewicht 1 kg. **Nr. 70274** **218,—**

8. Leise-Sohle-Montageset. Für alle LILIE Pumpen (außer Smart-Serie). Mindert die Schallübertragung von der Pumpe auf das Fahrzeug durch vollständige Lagerung aus Gummi. Set enthält Montageanleitung und je 4 Stück Schwingungsdämpfer, Muttern, Einschlagmuttern und Schallpuffer. **Nr. 70350** **16,95**

9. LILIE Ventilsatz. CLASSICSERIE™ bis Baujahr 2008. **Nr. 70335** **24,95**

LILIE
water | light | energy













1. Aufschraubtüllen. Zum Aufschrauben auf den LILIE-Druckausgleichstank (Nr. 70270) und auf alle LILIE-Pumpen mit ½"-AG. 2er-Pack.

Gerade Tülle 10 mm	**Nr. 70243**	**8,30**
Gerade Tülle 12 mm	**Nr. 70238**	**8,30**
Winkeltülle 10 mm	**Nr. 70251**	**8,30**
Winkeltülle 12 mm	**Nr. 70239**	**8,30**

2. Aufschraubtüllen WeißGELB. Zum Aufschrauben auf LILIE-Druckwasserpumpen mit Anschluss ½". Bessere Dichtigkeit durch Innenwulst. Durchflussoptimiert. Farbe WeißGELB. 2er-Pack.

Gerade Tülle 10 mm	**Nr. 72407**	**7,80**
Gerade Tülle 12 mm	**Nr. 72408**	**7,80**
Winkeltülle 10 mm	**Nr. 72409**	**7,80**
Winkeltülle 12 mm	**Nr. 72416**	**7,80**

Quick-Adapter für SMARTSERIE™. Zum Einstecken in alle LILIE SMARTSERIE™-Pumpen.

3. Quick-Adapter SMARTSERIE™. 10/12 mm gerade.

10 mm	**Nr. 72142**	**5,95**
12 mm	**Nr. 72144**	**5,95**

4. Quick-Adapter SMARTSERIE™. ½"-AG gerade.

	Nr. 72362	**5,95**

5. Quick-Adapter SMARTSERIE™. 10/12 mm gewinkelt.

10 mm	**Nr. 72147**	**6,30**
12 mm	**Nr. 72149**	**6,30**

6. Rückflusssperre 10 mm. Stoppt das Zurückfließen von Wasser bzw. das Abfallen der Wassersäule. Federgestützte Membran, besonders großvolumig, robust und lebensmittelecht. Einfache Reinigung durch Lösen der 4 rostfreien Schrauben. 12 mm Tüllen können gekürzt werden. Gewicht 21 g. Abmessungen (HxBxT) 36 x 96 x 24 mm.

	Nr. 72244	**8,50**





Zur Vorgehensweise bei der Rücknahme von Altbatterien beachten Sie bitte unseren Hinweis auf Seite 451.











1. Batteriekasten. Für zwei 6 V-Blockbatterien, falscher Batterieeinsatz unmöglich, komplett mit 1 m Kabel. Abmessungen 115 x 70 x 110 mm.

	Nr. 70290	**10,95**

2. Blockbatterie 6 V. Baugröße 4R25, Nennkapazität 7000 Ah, Nennspannung 6 V, Ummantelung PVC. Gewicht 500 g. **Nr. 82120** **4,50**

3. Automatik-Druckschalter. Für Tauchpumpen von 0,6 bis 0,9 bar. **Nr. 70280** **21,50**

4. Fußschalter. Zum Ein- und Ausschalten der Tauchpumpe. **Nr. 70285** **8,40**

5. Luft-Aus-Schalter für Druckpumpen. Verhindert Anspringen der Pumpe bei leerem Tank durch Unterbrechung der Stromversorgung. Einbau hinter Pumpe in Druckleitung. Aus Kunststoff. 2,1 bis max. 2,8 bar Druck. **Nr. 70275** **34,50**

6. Magnetventil. Elektrisch geschaltete, fernsteuerbare MS-Absperrventile. 12 V, max. 1 A, max. 10 bar. Anschlüsse ¼". Ideal für SHURflo-Druckpumpen. Mit 10 mm-Anschlusstüllen. **Nr. 70304** **38,95**

7. DIN-Stecker. Ideal zum elektrischen Anschluss des Magnetventils Nr. 70304. **Nr. 70306** **4,55**

8. Druckausgleichstank. Fördert bei Druckwasseranlagen einen gleichmäßigeren Wasserfluss und reduziert selbständiges, unnötiges An- und Abschalten der Pumpe. Bis max. 4 bar. Abmessungen 30 x 13,9 x 11 cm. **Nr. 70265** **24,95**















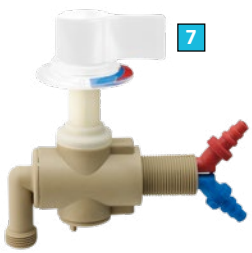



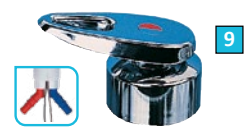

REICH
WATER **SOLUTIONS**

Optimaler Komfort für Küche und Waschraum. Funktionalität und einfache Bedienung stehen gleichermaßen im Vordergrund.
REICH bietet höchsten technischen Standard. Die Zuverlässigkeit aller Produkte sind das Resultat intensiver Entwicklung und die Folge modernster Fertigungsverfahren.

REICH-Keramikkartusche

Verlängern Sie die Lebensdauer Ihrer hochwertigen REICH- und KAMA-Keramik-Armaturen durch den Austausch der Kartusche:

Original REICH Keramik-Ersatzkartusche

25 mm ø	**Nr. 71101**	**23,95**
35 mm ø	**Nr. 71199**	**19,50**



1. Wasserhahn DE LUXE. Aus hochwertigem Kunststoff gefertigte Armatur mit dreh- und schwenkbarem Auslauf. Regulierbarer Hahn. Max. Druck 3 bar. Tüllenverbinder zum Anschluss an Schläuche mit 10-12 mm ø. Montagebohrung 20 mm ø. Einbauhöhe 40 mm. Mit Mikroschalter. Farbe Mattnickel.
Nr. 71100 42,50

2. Mischbatterie DE LUXE. Mischt kaltes und warmes Wasser. Mit dreh- und schwenkbarem Auslauf. Regulierbarer Hahn. Max. Druck 3 bar. Tüllenverbinder zum Anschluss an Schläuche mit 10-12 mm ø. Montagebohrung 20 mm ø. Einbauhöhe 40 mm. Mit Mikroschalter. Farbe Mattnickel.
Nr. 71110 79,95

3. Wasserhahn STYLE 2002. Moderne Optik und für den Einbau bei eingeschränkten Platzverhältnissen geeignet. Mit dreh- und schwenkbarem Auslauf. Max. Druck 3 bar. Tüllenverbinder zum Anschluss an Schläuche mit 10-12 mm ø. Mit Mikroschalter. Montagebohrung 20 mm ø. Einbauhöhe 40 mm.

Farbe Mattchrom	**Nr. 71436**	**38,95**
Farbe Weiß	**Nr. 71122**	**38,95**

4. Einhebelmischer MONO-MIX STYLE 2002. Mit dreh- und schwenkbarem Auslauf. Nur ein Bedienungshebel. Max. Druck 3 bar. Tüllenverbinder zum Anschluss an Schläuche mit 10-12 mm ø. Montagebohrung 27 mm ø. Einbauhöhe 40 mm. Mit Mikroschalter.

Farbe Hochglanzchrom	**Nr. 71438**	**73,95**
Farbe Weiß	**Nr. 71132**	**66,95**

5. Wasserhahn KERAMIK MONO. Mit keramischen Dicht- und Regelscheiben. Hochwertiges Kunststoffgehäuse. Tüllenverbinder zum Anschluss an Schläuche mit 10-12 mm ø. Mit Mikroschalter. Montagebohrung 22 mm ø. Einbauhöhe 40 mm.

Farbe Chrom/Schwarz	**Nr. 71135**	**49,95**
Farbe Weiß	**Nr. 71137**	**41,95**

6. Einhebelmischer SAMBA. Mit Keramikdichtung und wasserdichtem Mikroschalter. Tüllenverbinder zum Anschluss an Schläuche mit 10-12 mm ø. Langer Auslauf. Montagebohrung 39 mm ø. Einbauhöhe 40 mm. Farbe Chrom.
Nr. 71285 96,95

7. Einhebelmischer MONO-MIX Untertisch. Untertisch-Mischbatterie mit EIN-KNOPF-Bedienung. Max. Druck 3 bar. Tüllenverbinder zum Anschluss an Schläuche mit 10-12 mm ø. Mit Mikroschalter. Montagebohrung 20 mm ø. Einbauhöhe 37 mm.
Farbe Weiß. **Nr. 71222 79,95**

8. Einhebelmischer TWIST. Bei der Entwicklung dieser modernen und praktischen Armatur wurde neben der Qualität vor allen Dingen Wert auf Funktionalität gelegt. Die Qualitätsmerkmale sind der hochwertige Kunststoff sowie eine Keramikkartusche. Temperatur und Wassermenge





REICH
WATER SOLUTIONS

















lassen sich regulieren. Max. Druck 6 bar. Tüllenverbinder zum Anschluss an Schläuche mit 10-12 mm ø. Montagebohrung 39 mm ø. Einbauhöhe 40 mm. Farbe Chrom.

Ohne Mikroschalter	**Nr. 71140**	**97,50**
Mit Mikroschalter	**Nr. 71142**	**97,50**

9. Einhebelmischer TWIST-UT. Wie zuvor, jedoch mit Brauseanschluss ⅜" für Untertisch. Max. Druck 6 bar. Tüllenverbinder zum Anschluss an Schläuche mit 10-12 mm ø. Montagebohrung 39 mm ø. Farbe Chrom.

Ohne Mikroschalter	**Nr. 71150**	**88,95**
Mit Mikroschalter	**Nr. 71152**	**89,50**

10. Einhebelmischer TWIST-AT. Bei der Entwicklung dieser modernen und praktischen Armatur wurde neben der Qualität vor allen Dingen Wert auf Funktionalität gelegt. Die Qualitätsmerkmale sind der hochwertige Kunststoff sowie eine Keramikkartusche. Max. Druck 6 bar. Tüllenverbinder zum Anschluss an Schläuche mit 10-12 mm ø. Montagebohrung 39 mm ø. Einbauhöhe 40 mm.

Mit Mikroschalter.	**Nr. 71281**	**99,95**

11. Einhelbemischer Keramik Carino. Einhebelmischer Keramik mit 360° schwenkbarem Auslauf. Hochwertiger Kunststoff, mit Keramikkartusche und Schalter. Höhe ca. 120 mm, Montagebohrung ø 33 mm, maximaler Druck 6 bar.

	Nr. 71283	**86,95**

12. Einhebelmischer KAMA. Hochwertige Armatur mit Keramikkartusche und Mikroschalter. Max. Druck 6 bar. Tüllenverbinder zum Anschluss an Schläuche mit 10-12 mm ø. Montagebohrung 33 mm ø. Farbe Chrom. **Nr. 71165** **99,95**

13. Einhebelmischer KAMA-AT. Wie zuvor, jedoch als Auftischmischer. Tüllenverbinder zum Anschluss an Schläuche mit 10-12 mm ø. Anschluss für Brauseschlauch ⅜". Der Schlauchanschluss ist um 360° drehbar. **Nr. 71168** **109,—**

14. Einhebelmischer KAMA mit Brause. Mit herausziehbarer, 1,5 m langer Kombi-Brause. Einstellbar auf Strahl oder Dusche. Schwenkbar um ca. 90°. Mit flexiblen Anschlüssen für Schläuche mit 10-12 mm ø. Montagebohrung 36 mm ø. Farbe Chrom. **Nr. 71171** **167,—**

15. Einhebelmischer KERAMIK-UT. Klassischer Einhebelmischer für Untertisch-Einbau. Mit Keramikkartusche und Mikroschalter. Anschluss für Brauseschlauch ½". Tüllenverbinder zum Anschluss an Schläuche mit 10-12 mm ø. Max. Druck 6 bar. Schaltleistung 4 A. Montagebohrung 54 mm ø. Farbe Chrom. **Nr. 71210** **139,—**

16. Einhebelmischer CHARISMA. Der Messing-Einhebelmischer CHARISMA ist aufgebaut wie eine Haushaltsarmatur. Durch die Feinregulierung der Temperatur und Durchflussmenge äußerst sparsam im Wasserverbrauch. Auslauf um 360° schwenkbar. Mit Keramikkartusche. Kupferrohranschlüsse für Schläuche mit 10-12 mm ø. Auslauf 160 mm lang. Montagebohrung 30-35 mm ø. Farbe Chrom.

Ohne Mikroschalter	**Nr. 71170**	**176,—**
Mit Mikroschalter	**Nr. 71175**	**189,—**

17. Einhebelmischer KERAMIK STYLE. Mit quer eingebauter Keramikkartusche und wasserdichtem Schalter. Auslauf vertikal schwenkbar. Tüllenverbinder zum Anschluss an Schläuche mit 10-12 mm ø. Montagebohrung 33 mm ø. Bauhöhe 40 mm. Farbe Chrom.

Ohne Mikroschalter	**Nr. 71188**	**85,50**
Mit Mikroschalter	**Nr. 71189**	**93,95**

18. Einhebelmischer KERAMIK STYLE AT. Mit quer eingebauter Keramikkartusche und wasserdichtem Schalter. Für Wandmontage geeignet. Anschluss für Brauseschlauch ½". Tüllenverbinder zum Anschluss an Schläuche mit 10-12 mm ø. Montagebohrung 33 mm ø. Farbe Chrom.

Ohne Mikroschalter	**Nr. 71193**	**83,95**
Mit Mikroschalter	**Nr. 71194**	**91,50**

19. Einhebelmischer TWISTER. Ideal für kleine Bauräume, 360° drehbar, abklappbar, für 40 mm Bauhöhe. Tüllenverbinder zum Anschluss an Schläuche mit 10-12 mm ø. Montagebohrung 33 mm ø.

Farbe Hochglanzchrom	**Nr. 70204**	**94,95**
Farbe Mattschwarz	**Nr. 70211**	**107,—**



Einhebelmischer LINNEA. Die Wasserarmaturenserie LINNEA zeichnet sich durch eine klare Formensprache und ein elegantes Erscheinungsbild aus. Ausführung chrom aus Metall, mattschwarz aus Kunststoff. Mit Schalter (IP67). Tüllenverbinder zum Anschluss an Schläuche mit 10-12 mm ø. Montagebohrung 33 mm ø. Auslauf ca. 160° schwenkbar.

1. LINNEA E Badversion chrom
Nr. 71138 113,—

2. LINNEA K Badversion mattschwarz
Nr. 70199 95,50

3. LINNEA S Küchenversion chrom
Nr. 71139 135,—

4. LINNEA L Küchenversion mattschwarz
Nr. 70201 121,—

5. Einhebelmischer TREND-E. Hochwertige, verchromte Armatur mit Keramikkartusche und wasserdichtem Schalter (IP67) im modernen Design. Anschluss: Schlauchtüllen (rot/blau). Max. Druck 6 bar. Montagebohrung 33 mm ø. **Nr. 71231 96,95**

6. Einhebelmischer TREND-E UT. Wie zuvor, jedoch als Untertischmischer mit flexiblen Anschlüssen. Max. Druck 3 bar. Montagebohrung 33 mm ø.
Nr. 71232 87,95

7. Einhebelmischer TREND-E mit Brause. Hochwertige, verchromte Armatur mit Keramikkartusche und wasserdichtem Schalter (IP67) im modernen Design. Mit herausziehbarer Brause und flexiblen Anschlüssen. Max. Druck 6 bar. Montagebohrung 36 mm ø.
Mit Brause Julia **Nr. 71235 199,—**
Mit Brause Charisma **Nr. 71221 155,—**

8. Einhebelmischer TREND-E AT. Auftischmischer mit Keramikkartusche und wasserdichtem Schalter (IP67).
Die hochwertige Armatur eignet sich für den Einsatz im Küchenbereich und Waschraum gleichermaßen. Anschluss: Schlauchtüllen (rot/blau). Duschanschluss ⅜". Max. Druck 6 bar. Montagebohrung 33 mm ø. **Nr. 71236 99,95**

9. Einhebelmischer TREND-S. Hochwertige, galvanisch verchromte Designarmatur.
Eine Keramikkartusche, welche ohne Probleme auch ohne Ausbau der Armatur gewechselt werden kann, sowie ein komplett wasserdichter Schalter (IP67) sind weitere Qualitätsmerkmale.
Anschluss: Schlauchtüllen (rot/blau). Max. Druck 6 bar. Montagebohrung 33 mm ø.
Nr. 71230 135,—

10. Einhebelmischer TREND-A. Designarmatur mit Schalter und vertikal schwenkbarem Auslauf.
Mit ausgezeichnetem Preis-Leistungsverhältnis und einer 40 mm Bauhöhe. Für den Einbau in Spülbecken mit Glasplatte bestens geeignet.
Die Armaturenserie TREND-A ist sowohl für Tauch- als auch für Druckpumpen geeignet.
Max. Druck 3 bar. Anschluss: Schlauchtüllen (rot/blau). Montagebohrung 27 mm ø. Farbe Chrom.
Nr. 71237 55,95

11. Einhebelmischer TREND-A Metallauslauf.
Elegante und moderne Armatur mit schwenkbarem Metallauslauf. Hochwertige Materialien sichern eine lange Lebensdauer.
Max. Druck 3 bar. Anschluss: Schlauchtüllen (rot/blau). Montagebohrung 27 mm ø. Farbe Chrom.
Nr. 71238 61,50

12. Einhebelmischer TREND-A AT. Wie zuvor, jedoch als Auftischmischer. Mit Schalter (IP67) und einer Bauhöhe unter 40 mm.
Auch zur Wandmontage bestens geeignet. Max. Druck 3 bar. Anschluss: Schlauchtüllen (rot/blau). Duschanschluss ½".
Montagebohrung 27 mm ø. **Nr. 71239 52,50**

REICH
WATER SOLUTIONS



















1. Wasserhahn TREND-A UT. Untertisch-Wasserhahn mit Schalter (IP67). Max. Druck 3 bar. Anschluss: Schlauchtülle (blau). Duschanschluss ½". Montagebohrung 27 mm ø. **Nr. 71254 36,95**

2. Einhebelmischer TREND-A UT. Untertisch-Einhebelmischer mit Schalter (IP67). Max. Druck 3 bar. Anschluss: Schlauchtüllen (rot/blau). Duschanschluss ½". Montagebohrung 27 mm ø. **Nr. 71256 57,95**

Einhebelmischer VECTOR. Mit VECTOR fühlst Du Dich wie zu Hause, denn die verchromte Armaturen-Serie hält mühelos mit haushaltsüblichen Ganzmetall-Armaturen mit. Sein klares Design macht VECTOR optisch zum absoluten Hingucker. Ob mit langem Auslauf für die Küche oder als Bad-Variante mit kurzem Auslauf: VECTOR fügt sich harmonisch in jede Einrichtung ein. Mit Keramikkartusche und wasserdichtem Schalter (IP67). Anschluss: Schlauchtüllen (rot/blau). Max. Druck 6 bar. Montagebohrung 33 mm ø. Farbe Hochglanzchrom.
3. VECTOR E5 Badversion **Nr. 71297 105,—**
4. VECTOR S Küchenversion **Nr. 71295 105,—**

5. Einhebelmischer Keramik PELIKAN mit Brause Julia. Auslauf um 90° schwenkbar. Brause einstellbar auf „Strahl" und „Dusche". Kabellänge 600 mm. Max. Druck 6 bar. Montagebohrung ø 36 mm. **Nr. 71227 165,—**

Einhebelmischer Keramik CASCADA. Die Armaturen-Serie CASCADA macht ihrem Namen alle Ehre und kombiniert wie ein Wasserfall Urlaubs-Feeling mit purer Erfrischung. Das Besondere: Anders als bei herkömmlichen Armaturen strömt das Wasser bei CASCADA nicht aus einem klassischen Auslaufrohr, sondern fließt weich aus einem offenen Wasserlauf. Gerade am Handwaschbecken sorgt dieses einzigartige Design selbst auf engstem Raum für wahre Wohlfühl-Momente. Hochwertige Armatur mit Keramikkartusche und wasserdichtem Schalter (IP67). Flexible Anschlüsse UniQuick 250 mm mit Tülle. Max. Druck 6 bar. Montagebohrung 33 mm ø.
6. Farbe Weiß **Nr. 71268 83,95**
7. Farbe Chrom **Nr. 71269 82,95**

8. Einhebelmischer TWISTER E. Hochwertige Armatur mit Keramikkartusche und wasserdichtem Schalter (IP67) im modernen Design. Tüllenverbinder zum Anschluss an Schläuche mit 10-12 mm ø. Max. Druck 5 bar. Bauhöhe 40 mm. Montagebohrung 33 mm ø.
Farbe Mattschwarz **Nr. 71414 78,95**
Farbe Hochglanzchrom **Nr. 71418 70,95**

9. Einhebelmischer Keramik CONTUR S90. Die Armatur CONTUR S90 vereint in sich die Anforderungen an eine haushaltsübliche Benutz- und Bedienbarkeit. Das hohe Qualitätsniveau und der Aufbau mit Keramikkartusche wie im Haushaltsbereich sprechen für sich. Das moderne und elegante Design fügt sich nahezu in jeden Küchenbereich ein. Eine Feinregulierung von Temperatur und Wasserdurchfluss ist selbstverständlich. Hochwertige Designarmatur mit Metallauslauf, Evopren Stahlregler und Kunststoffgriff. Der Metallauslauf ist um 360° drehbar. Der CONTUR S90 ist somit ideal für größere Waschbecken bzw. die Spüle in der Küche, denn auch größere Töpfe finden unter ihr Platz. Höhe 290 mm. Mit Keramikkartusche und komplett wasserdichtem Schalter (IP67). Anschluss: Schlauchtüllen (rot/blau). Max. Druck 6 bar. Montagebohrung 33 mm ø. Farbe Hochglanzchrom. **Nr. 71275 135,—**

REICH WATER SOLUTIONS



























COMET SMART • EQUIPMENT • SOLUTIONS



1. Duschset DUETT. Mit Zweiwegeventil, verstellbarer Brauseauslauf (Strahl-Duschen) und Kunststoffschlauch. Rosetten-Bohrung 26 mm ø. Schlauchanschluss ½". Max. Druck 3 bar.
Farbe Mattnickel **Nr. 71240 56,40**
Farbe Weiß **Nr. 71242 61,50**

2. Brausearmatur CHARISMA. Stellbrause und 2 m Brauseschlauch mit Zapfenkupplung für Versorgungsklappen und Wassersteckdosen.
Farbe Weiß. **Nr. 71250 49,95**

3. Brauseschlauch. 1,5 m Metall-Brauseschlauch. Passend zu allen gängigen Wandstangen und Wandhaltern. Inklusive 2 Silikondichtungen. Farbe Chrom.
Anschluss ½" Überwurf- und Konusmutter.
Nr. 71255 35,50
Anschluss ⅜" Überwurf- und ½" Konusmutter.
Nr. 71257 35,50

4. Brauseschlauch schwarz. 1,5 m Metall-Brauseschlauch. Passend zu allen gängigen Wandstangen und Wandhaltern. Inklusive 2 Silikondichtungen. Farbe Schwarz.
Anschluss ½" Überwurf- und Konusmutter.
Nr. 71434 38,95
Anschluss ⅜" Überwurf- und ½" Konusmutter.
Nr. 71432 28,95

5. Wandstange CARINO II. Metall-Wandstange für Brausen mit Konusmutter. Farbe Chrom.
Nr. 71197 51,50

6. Wand- und Deckenhalter. Mit schwenkbarer Konusaufnahme, Duschkopf kann in jeder Stellung fixiert werden. **Nr. 71195 17,95**

7. Wand- und Deckenhalter TREND E schwarz
Nr. 71416 26,95

8. Handbrause CHARISMA. Anschluss ½". Mit Abstellhebel. Ohne Brauseschlauch.
Farbe Chrom **Nr. 71192 34,95**
Farbe Weiß **Nr. 71190 25,95**

9. Handbrause ORION. Anschluss ½". Mit eingebautem Strahlregler aus weichem Kunststoff, besonders leicht von Kalk zu befreien. Ohne Brauseschlauch. Farbe Chrom. **Nr. 71245 43,50**

10. Handbrause TREND-E. Formschöne und funktionelle Handbrause. Anschluss ½".
Ohne Brauseschlauch. Farbe Chrom.
Nr. 71253 43,50

11. Duschset DE LUXE. Die Handbrause DE LUXE hat ein 3-Wege-Ventil. Durch Drehen des Ringes am Kopf sind die Einstellungen AUS-DUSCHEN-STRAHL möglich. Die Wassermenge ist regulierbar. Der Strahlregler ist abschraubbar. Anschluss ½". Farbe Chrom.
Nr. 71249 54,95

12. Duschset TREND E. Duschset Trend E mit Rosette 45° und Agraff-Metallbrauseschlauch 1,5 m. Anschluss **½**" Überwurf- und Konusmutter. Druckbeständig bis 6 bar. Auslauf 235 mm. Montagebohrung ø 27 mm. Farbe Chrom. **Nr. 71233 64,95**

13. Duschset DUETT MS. Duschset mit Zweiwege-Ventil. Durch Drehen des Ringes am Duschkopf sind die Einstellungen DUSCHEN und STRAHL möglich. Die Wassermenge ist regulierbar. Mit 1,5 m langem flexiblen Brauseschlauch. Kurzzeitig druckbeständig bis 3 bar. Anschluss ⅜". Montagebohrung ø 27 mm. Farbe Chrom. **Nr. 71244 75,95**

14. Handbrause DUETT. Moderner Brauseauslauf, einstellbar von STRAHL auf DUSCHEN. Anschluss ½". Ohne Brauseschlauch. Farbe Chrom.
Nr. 71276 28,95

15. Kombi-Stellbrause mit Winkel. Kombination Perlatorstrahl/Brause. Einstellungen: Impuls/Dauerlauf/abstellbar. Anschluss: ½"-Gewinde ohne Winkel, ⅜"-Gewinde mit Winkel. **Nr. 71262 47,95**















Wasserarmaturen-Serien MAIN und INN. Sie sind druckbeständig bis 4 bar. Diese hochwertigen Kunststoffarmaturen arbeiten mit Dicht- und Regelscheiben. Sie sind dauertemperaturbeständig bis +60 °C und sogar kurzzeitig bis +80 °C.

Alle Armaturen **mit eingebautem Automatikschalter,** der beim Aufdrehen des Wasserhahns selbsttätig die Wasserpumpe schaltet. Schaltleistung 6 A bei 12 V. Bohrungs-ø für die Auftischarmaturen 27 mm, für Untertischarmaturen 18 mm.

1. Automatik-Auftischhahn MAIN. Preisgünstige Armatur für 10 mm- und ½"-Schläuche. Farbe Weiß.
Nr. 71302 23,95

Automatik-Auftischmischer INN. Mischarmatur für Kalt- und Warmwasser, für 8 mm- und 10 mm-Schläuche.
2. Farbe Weiß **Nr. 71312 38,95**
3. Farbe Grau* **Nr. 71314 38,95**

4. Automatik-Untertischmischer INN. Mischarmatur für Kalt- und Warmwasser, an die eine Duschbrause angeschlossen werden kann.
Für 8 mm- und 10 mm-Schläuche. Farbe Weiß.
Nr. 71322 36,95

Wasserarmaturen-Serie SPREE. Hochwertige Kunststoffarmaturen in Haushaltsausführung. Mit keramischen Dicht- und Regelscheiben, die in der Mischerkartusche gekapselt sind. Wassermenge fein regulierbar. Druckbeständig bis 6 bar. Dauertemperaturbeständig bis +60 °C und bis +80 °C kurzzeitig.

Alle Armaturen **mit eingebautem Automatikschalter,** der beim Aufdrehen des Wasserhahns selbsttätig die Wasserpumpe schaltet. Schaltleistung 6 A bei 12 V. Bohrungs-ø für die Auftischarmaturen 27 mm, für Untertischarmaturen 53 mm.

5. Automatik-Einhebelmischer SPREE. Mischarmatur für Kalt- und Warmwasser, für 8 mm- und 10 mm-Schläuche. Farbe Grau*. **Nr. 71332 79,95**

6. Automatik-Untertisch-Einhebelmischer SPREE. Mischarmatur für Kalt- und Warmwasser, für 8 mm- und 10 mm-Schläuche. Zum Anschluss eines Brauseschlauches ⅜". Farbe Weiß.
Nr. 71350 89,95

7. Automatik-Brausegarnitur mit Mischer SPREE. Dreh-Mischarmatur für Kalt- und Warmwasser. Für 8 mm- und 10 mm-Schläuche. Mit Duschbrause. Farbe Weiß. **Nr. 71360 82,95**

*** Nur solange Vorrat reicht.**





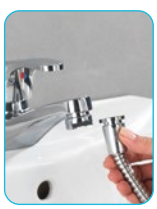



1. Waschbeckendusche mit Duo-Haken. Durch den Universal-Adapter kann die hochwertige Handdusche an jede handelsübliche Waschtischarmatur angebracht werden. Montage und Demontage sind durch den innovativen Easy-Clip Schnellverschluss kinderleicht. Der extra lange, knickfeste Duschschlauch (150 cm) ist aus rostfreiem Edelstahl gefertigt. Der Brausekopf ist mit pflegeleichten Anti-Kalk-Noppen versehen. Inklusive Duo-Haken samt hochwertigem 3M-Klebepad zur praktischen Wandaufbewahrung.
Nr. 71426 25,95

2. Waschbeckendusche LUXUS. Passend für fast alle Wasserhähne bis ø 22,4 mm (nicht für Niederdruck-Armaturen). Die Dusche verfügt über einen 115 cm langen Schlauch, der Brausekopf ist von Strahl auf Duschen umstellbar. **Nr. 72171 9,50**









COMET
SMART • EQUIPMENT • SOLUTIONS

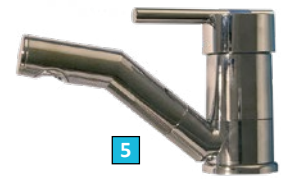





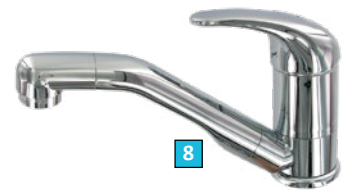







Einhebelmischer CAPRI. Der Einhebelmischer CAPRI ist eine Kunststoffarmatur in ihrer schönsten Form. Klares Design, gepaart mit modernster Technik ergeben eine sehr hochwertige Armatur aus dem Hause COMET. Hohe Funktionalität durch eine eingesetzte, langjährig bewährte Keramikkartusche (bei Bedarf auswechselbar), gut zu reinigende Oberfläche, ausschraubbarer Wasserauslass mit standardmäßig mitgeliefertem Reinigungsschlüssel zum Entkalken und Reinigen. Mit Mikroschalter. Druckwasserbeständig und heißwasserfest bis 3 bar. Anschluss Nylonflexschläuche ø 10 mm, Montagebohrung ø 33 mm.

1. Einhebelmischer CAPRI. Höhe 160 mm, ø 45 mm, Auslauflänge 160 mm, Gewindelänge 40 mm, Gewinde-ø 1".

Farbe Chrom	**Nr. 71087**	**68,95**
Farbe Mattschwarz	**Nr. 71287**	**68,95**

2. Einhebelmischer CAPRI KOMPAKT. Höhe 115 mm, ø 40 mm, Auslauflänge 170 mm, Gewindelänge 32 mm, Gewinde-ø 1".

Farbe Chrom	**Nr. 71410**	**52,95**
Farbe Mattschwarz	**Nr. 71289**	**57,50**

3. Einhebelmischer CAPRI Duschauslauf PICCHINA. Mit ausziehbarer Handbrause und Befestigungsset. Höhe 140 mm, ø 45 mm, Schlauchlänge 1500 mm, Auslauflänge 180 mm.

Farbe Chrom	**Nr. 71412**	**92,50**
Farbe Mattschwarz	**Nr. 71278**	**96,50**

Einhebelmischer SIENNA. Die Armaturenserie SIENNA zeichnet sich durch schlichte Eleganz aus. Gefertigt aus Kunststoff und dadurch sehr leicht. Mit Keramikkartuschen und ausschraubbarem Wasserauslass zum Reinigen von Schmutz und Kalk. Keramikkartusche und Mikroschalter ohne Ausbau der Armatur auswechselbar. Druckbeständig und heißwasserfest bis 3 bar. Mit Mikroschalter. Anschluss Nylonflexschläuche ø 10 mm, Montagebohrung ø 33 mm, Gewindelänge 30 mm, Gewinde-ø 1".

4. Einhebelmischer SIENNA STANDARD. Höhe 130 mm, ø 50 mm, Auslauflänge 170 mm.
Nr. 71091 **52,50**

5. Einhebelmischer SIENNA KOMPAKT. Höhe 110 mm, ø 50 mm, Auslauflänge 120 mm.
Nr. 71095 **51,95**

Messing-Einhebelmischer STILO. Äußerst sparsamer Wasserverbrauch durch gute Regulierbarkeit von Temperatur und Durchflussmenge. Dichtung mit Keramikscheiben. Heißwasserfest bis 10 bar. Inklusive Befestigungsset. Anschluss Metallflexschläuche ø 10 mm, 25 cm lang, Montagebohrung ø 32 mm.

6. Einhebelmischer STILO mit Auslauf 12 cm. Der Auslauf ist um 360° schwenkbar. Höhe 115 mm.
Nr. 71415 **82,95**

7. Einhebelmischer STILO mit Duschanschluss ½". Höhe 115 mm. **Nr. 71417** **84,95**

Einhebelmischer ROMA. Qualität und Komfort wie im Haushalt vereint mit Leichtbauweise durch Kunststoffausführung. Der Einhebelmischer ROMA gewährleistet aktuelle und beständige Dichtungstechnik aus dem Haushalt. Er ist druckwasserbeständig und heißwasserfest bis 3 bar. Mit Mikroschalter. Anschluss Nylonflexschläuche ø 10 mm, Montagebohrung ø 33 mm, Gewindelänge 30 mm, Gewinde-ø 1".

8. Einhebelmischer ROMA mit Auslauf 40°. Auslauf drehbar. Höhe 125 mm, ø 50 mm, Auslauflänge 170 mm. **Nr. 71408** **53,95**

9. Einhebelmischer ROMA langer Auslauf. Auslauf drehbar. Höhe 180 mm, ø 50 mm, Auslauflänge 220 mm. **Nr. 71151** **55,95**

10. Einhebelmischer ROMA Duschanschluss. Ausführung mit Duschanschluss ½". Höhe 150 mm.
Nr. 71093 **45,95**

11. Einhebelmischer ROMA Untertischanschluss. Ausführung mit Untertischanschluss ⅜".
Nr. 71144 **50,95**

COMET Ersatzkartuschen (o. Abb.).
Kartusche ø 25 mm für FLORENZ, CAPRI.
Nr. 71420 **13,95**

Kartusche ø 35 mm für ROMA, PARMA, SIENNA, KOMPAKT, STILO. **Nr. 71421** **13,95**



1. Einhebelmischer MODENA. Der Einhebelmischer MODENA ist eine moderne Kunststoffarmatur. Mit schwenkbarem Auslauf, eingesetzter, langjährig bewährter Keramikkartusche, gut zu reinigender Oberfläche, sowie ausschraubbarem Wasserauslass mit standardmäßig mitgeliefertem Reinigungsschlüssel zum Entkalken und Reinigen. Der Einhebelmischer ist druckwasserbeständig bis 3 bar. Anschluss Nylonflexschläuche ø 10 mm, Montagebohrung ø 33 mm, Gewindelänge 40 mm, Gewinde-ø 1".

Farbe Chrom	**Nr. 71089**	**77,95**
Farbe Mattschwarz	**Nr. 71298**	**77,95**

Armatur LONDON STANDARD. Der Auslauf kann abgeklappt werden, dadurch ist die Kunststoffarmatur für Einbauhöhen unter 40 mm (Spülen mit abklappbarem Deckel) besonders geeignet. Ist als Mischer oder Wasserhahn und mit Mikroschalter erhältlich. Druckbeständig und heißwasserfest bis 3 bar. Breite 87 mm, Tiefe 57 mm, Höhe 40 mm, Anschluss Tülle ø 10 mm, Montagebohrung ø 27 mm, Gewindelänge 25 mm, Gewinde-ø ¾".

2. Mischer LONDON STANDARD.

Farbe Schwarz mattvernickelt	**Nr. 71167**	**23,95**

3. Wasserhahn LONDON STANDARD.

Farbe Chrom	**Nr. 71114**	**22,50**
Farbe Lichtgrau/Weiß	**Nr. 71191**	**18,50**

4. Einhebelmischer LUCCA. Der Einhebelmischer LUCCA ist eine moderne Kunststoffarmatur. Mit schwenkbarem Auslauf, eingesetzter, langjährig bewährter Keramikkartusche, gut zu reinigender Oberfläche, sowie ausschraubbarem Wasserauslass mit standardmäßig mitgeliefertem Reinigungsschlüssel zum Entkalken und Reinigen. Wassermenge und Temperatur sind getrennt einstellbar. Die Armatur ist druckwasserbeständig bis 3 bar. Der Mikroschalter (max. 6 A) ermöglicht den Einsatz in Caravan und Reisemobil. Auslauf drehbar 360°, Breite max. 121 mm, Tiefe 185 mm, Höhe 306 mm, Auslauflänge 164 mm. Anschluss Nylonflexschläuche ø 10 mm, Montagebohrung ø 33 mm, Gewindelänge 40 mm, Gewinde-ø 1".

Nr. 71097 **82,95**

Einhebelmischer FLORENZ. Qualität und Komfort wie im Haushalt vereint mit Leichtbauweise durch Kunststoffausführung. Durch den Einsatz erprobter Keramikscheiben wird aktuelle und beständige Dichtungstechnik aus dem Haushalt gewährleistet. Der bedienerfreundliche Griff ermöglicht optimales „Mischen" und „Regulieren" der Wassermenge und der Temperatur. Mit Mikroschalter. Die Armatur ist druckwasserbeständig bis 3 bar. Geeignet für Einbauhöhen bis 40 mm (Spüle mit abklappbarem Deckel). Anschluss Nylonflexschläuche ø 10 mm, Montagebohrung ø 33 mm, Höhe 40 mm (abgeklappt), Gewindelänge 35 mm, Gewinde-ø 1".

5. Einhebelmischer FLORENZ Design Finger. Mit ausschraubbarem Strahlbrecher. Auslauflänge 150 mm.

Nr. 71106 **53,95**

6. Einhebelmischer FLORENZ mit Duschanschluss.

Duschanschluss ½".	**Nr. 71104**	**46,95**

7. Einhebelmischer FLORENZ KOMPAKT mit Duschanschluss. Duschanschluss ½".

Farbe Chrom	**Nr. 71108**	**47,95**
Farbe Mattschwarz	**Nr. 71386**	**49,50**

8. Einhebelmischer FLORENZ KOMPAKT UT. Untertischanschluss ⅜".

Farbe Mattschwarz	**Nr. 71388**	**47,95**

9. Einhebelmischer FLORENZ KOMPAKT. Auslauflänge 140 mm.

Farbe Chrom	**Nr. 71405**	**56,95**
Farbe Mattschwarz	**Nr. 71301**	**55,95**

Einhebelmischer/Wasserhahn ARONA. Moderne Kunststoffarmatur. Mit schwenkbarem Auslauf, gut zu reinigender Oberfläche und ausschraubbarem Wasserauslass. Reinigungsschlüssel zum Entkalken und Reinigen inklusive. Druckwasserbeständig bis 1,5 bar. Der Mikroschalter (max. 3 A) ermöglicht den Einsatz in Caravan und Reisemobil. Auslauf drehbar 360° und klappbar. Breite 100 mm, Tiefe 55 mm, Höhe 130 mm, (40 mm Auslauf abgeklappt), Auslauflänge 160 mm. Anschluss Tüllen 8/10 mm, 45°.

10. Einhebelmischer ARONA. Wassermenge und Temperatur sind getrennt einstellbar. Montagebohrung ø 27 mm, Gewindelänge 35 mm, Gewinde-ø ¾".

Farbe Weiß/Chrom	**Nr. 71099**	**28,95**
Farbe Schwarz/Chrom	**Nr. 71153**	**28,95**

11. Wasserhahn ARONA. Montagebohrung ø 22 mm, Gewindelänge 35 mm, Gewinde-ø ½".

Farbe Weiß/Chrom	**Nr. 71156**	**25,95**
Farbe Schwarz/Chrom	**Nr. 71158**	**25,95**

COMET Ersatzkartuschen (o. Abb.).

Kartusche ø 25 mm für FLORENZ, CAPRI.	**Nr. 71420**	**13,95**
Kartusche ø 35 mm für ROMA, PARMA, SIENNA, KOMPAKT, STILO.	**Nr. 71421**	**13,95**





























COMET
SMART • EQUIPMENT • SOLUTIONS

Einhebelmischer COMO. Der Einhebelmischer COMO ist eine moderne Kunststoffarmatur. Ein schwenkbarer Auslauf sorgt für hohen Anwendungskomfort. Der Einsatz einer Keramikkartusche, die gut zu reinigende Oberfläche sowie der ausschraubbare Wasserauslass zum Entkalken und Säubern garantieren eine hohe Lebensdauer des Produkts. Auch als Wasserhahn und mit Mikroschalter (max. 6 A) erhältlich. Höhe 176 mm/ø 45 mm, Auslauflänge 165 mm, Anschluss Nylonflexschläuche 350 mm / ø 10 mm, Montagebohrung ø 33 mm, Gewindelänge 40 mm, Gewinde-ø 1". Farbe chrom.

1. Einhebelmischer COMO. **Nr. 71333** **69,95**

2. Wasserhahn COMO. **Nr. 71336** **69,50**

3. Mischer COMO mit Duschanschluss ½". Mit Schalter. **Nr. 71338** **62,50**

4. Dusche CORA mit Kalkstopdüsen. Anschluss ½", Länge 175 mm, Duschkopf ø 60 mm. Farbe Mattschwarz. **Nr. 71341** **9,50**

5. Dusche CRETA mit Kalkstopdüsen. Anschluss ½", Länge 225 mm, Duschkopf ø 100 mm. Farbe Mattschwarz. **Nr. 71345** **21,95**

6. Dusche CAPRI mit Kalkstopdüsen. Anschluss ½", Länge 170 mm, 45 x 45 mm. Farbe Mattschwarz. **Nr. 71369** **20,95**

7. Dusche STILO mit Kalkstopdüsen. Anschluss ½", Länge 185 mm, ø 26 mm. Farbe Mattschwarz. **Nr. 71347** **21,95**

8. Dusche VALERIA mit Kalkstopdüsen. Anschluss ½", Länge 220 mm, 30 x 30 mm. Farbe Mattschwarz. **Nr. 71349** **23,95**

9. Gliederschlauch. ½"-Konus, Länge 1,5 m. Farbe Mattschwarz. **Nr. 71353** **19,50**

10. PVC-Schlauch. ½"-Konus, Länge 1,5 m. Farbe Mattschwarz. **Nr. 71356** **21,95**

11. Wand- und Deckenhalter STILO. ½"-Konus, Länge 100 mm, ø 35 mm. Farbe Mattschwarz. **Nr. 71358** **5,50**

12. Wandhalter klein. ½"-Konus, Länge 44 mm, ø 34 mm. Farbe Mattschwarz. **Nr. 71361** **4,25**

13. Wanddurchgang 90°. Gewinde ø ½". Farbe Mattschwarz. **Nr. 71365** **15,50**

14. Wandstange SIENNA. Länge 600 mm, ø 18 mm. Farbe Mattschwarz. **Nr. 71367** **28,95**



Unser Preis
27,95



Unser Preis
27,40













Einhebelmischer Auslauf lang. Einhebelmischer aus Metall mit Edelstahl-Zulaufschlauch. Anschluss ⅜" mit Filterdichtung. Mit Keramikkartusche ø 35 mm. Auslauflänge 200 mm.

1. Einhebelmischer CLASSIC*. Gewicht 1.100 g.
Farbe Chrom **Nr. 71390 27,95**

2. Einhebelmischer MODERN*. Gewicht 935 g.
Farbe Chrom **Nr. 71392 36,50**

Einhebelmischer Auslauf kurz. Einhebelmischer aus Metall mit Edelstahl-Zulaufschläuchen. Anschluss ⅜" mit Filterdichtung. Mit Keramikkartusche ø 35 mm. Auslauflänge 150 mm.

3. Einhebelmischer CLASSIC*. Gewicht 795 g.
Farbe Chrom **Nr. 71394 27,40**

4. Einhebelmischer MODERN*. Gewicht 800 g.
Farbe Chrom **Nr. 71396 39,95**
Farbe Mattschwarz **Nr. 71402 32,50**

Einhebelmischer CLASSIC-AT/MODERN-AT. Auftischmischer mit Duschanschluss ⅜", inklusive Edelstahl-Zulaufschlauch und Dichtungen. Mit Keramikkartusche ø 35 mm. Farbe Chrom.

5. Einhebelmischer CLASSIC-AT*. Gewicht 740 g.
Nr. 71404 47,50

6. Einhebelmischer MODERN-AT*. Gewicht 800 g.
Nr. 71407 46,95

7. Einhebelmischer FIX*. Hoher Einhebelmischer aus Metall. Ideal für die Montage mit Waschbecken. Höhe unter dem Auslauf 145 mm. Inklusive Edelstahl-Zulaufschlauch und Dichtungen. Anschluss ⅜". Keramikkartusche ø 35 mm. Farbe Chrom. Gewicht 800 g. **Nr. 71411 51,50**

*** Nur solange Vorrat reicht!**









Keramik-Ersatzkartuschen.
Verlängern Sie die Lebensdauer Ihrer Armatur durch den Austausch der Kartusche.

1. Keramik-Ersatzkartusche ø 35 mm
Nr. 71316 9,95

2. Keramik-Ersatzkartusche ø 40 mm
Nr. 71321 9,95

3. Keramik-Ersatzkartusche ø 35 mm
Nr. 71323 9,95

4. Keramik-Ersatzkartusche ø 40 mm
Nr. 71329 9,95

1. Trinkwasser-Schlauch LILIE eco native. Die Kostengünstige Alternative zu PE-Schlauch- und Rohrsystemen. Biegsam und gleichzeitig formstabil. Entspricht Trinkwassernorm DIN 2001-2. Geprüft nach KTW und DVGW-Arbeitsblatt W270.
Material: LM T109® (EVA), patentierte Polymer-Mischung mit Textil-Kreuzgewebe - ohne PVC.
Innen-ø 10 mm, Außen-ø 15 mm,

Kaltwasser, 5 m-Packung	**Nr. 72869**	**10,50**
Kaltwasser, 10 m-Packung	**Nr. 72871**	**20,50**
Warmwasser, 5 m-Packung	**Nr. 72873**	**10,50**
Warmwasser, 10 m-Packung	**Nr. 72875**	**20,50**

2. Trinkwasser-Schlauch LILIE native. Die optimale Lösung für die komplette Verlegung im Fahrzeug. Zum direkten Anschluss an Boiler geeignet - ohne zusätzliche Schutzleitungen. Von führenden Boiler-Herstellern für gut befunden. Entspricht Trinkwassernorm DIN 2001-2. Geprüft nach KTW und DVGW-Arbeitsblatt W270.
Material: LM T108 (TPU), glatte Oberfläche aus Polymer-Mischung mit spezieller »Food Contact«-Qualität und patentiertem DCT®-Textilgewebe - ohne PVC.
Eigenschaften:

- geräusch- und vibrationsreduzierend
- extrem biegsam, kleinster Biegeradius von 35 mm
- keine Knoten- oder Knickbildung
- bis über 17 bar druckbeständig
- kurzfristig bis 100 °C temperaturbeständig
- besonders leicht
- geruchs- und geschmacksneutral
- farbliche Kennzeichnung von Kalt- und Warmwasserschläuchen

Innen-ø 10 mm, Außen-ø 15 mm,

Kaltwasser, 5 m-Packung	**Nr. 73110**	**21,95**
Kaltwasser, 10 m-Packung	**Nr. 73112**	**42,95**
Warmwasser, 5 m-Packung	**Nr. 73120**	**23,95**
Warmwasser, 10 m-Packung	**Nr. 73130**	**46,95**
Innen-ø 10 mm, Außen-ø 16 mm,		
Kaltwasser, 5 m-Packung	**Nr. 72268**	**25,95**
Kaltwasser, 10 m-Packung	**Nr. 72269**	**50,95**
Warmwasser, 5 m-Packung	**Nr. 72270**	**29,95**
Warmwasser, 10 m-Packung	**Nr. 72271**	**58,95**
Innen-ø 12 mm, Außen-ø 18 mm,		
Kaltwasser, 5 m-Packung	**Nr. 72543**	**31,95**
Kaltwasser, 10 m-Packung	**Nr. 72544**	**61,95**
Warmwasser, 5 m-Packung	**Nr. 72547**	**35,95**
Warmwasser, 10 m-Packung	**Nr. 72549**	**69,95**
Innen-ø 40 mm, Preis per m,		
Kaltwasser.	**Nr. 72548**	**25,50**

3. Wasserschlauch. Transparent, cadmiumfrei. Wandstärke 2 mm.

Innen-ø 10 mm, 5 m-Packung	**Nr. 72465**	**8,95**
Innen-ø 10 mm, 10 m-Packung	**Nr. 72413**	**18,50**
Innen-ø 12 mm, 5 m-Packung	**Nr. 72466**	**11,50**
Innen-ø 12 mm, 10 m-Packung	**Nr. 72411**	**22,95**

4. Wasserschlauch. Lebensmittelecht. Die blaue Einfärbung (DBGM) verhindert Algenbildung und markiert Kaltwasser. Wandstärke 2 mm.

Innen-ø 10 mm, 5 m-Packung	**Nr. 72467**	**8,60**
Innen-ø 10 mm, 10 m-Packung	**Nr. 72449**	**14,50**

5. Befüllschlauch. Für Wasser. Transparent, cadmiumfrei. Wandstärke 4 mm. Innen-ø 40 mm.

Preis per m.	**Nr. 72480**	**10,50**

6. Trinkwasser-Spiralschlauch. Geprüft nach KTW und DVGW-Arbeitsblatt W270. Innen-ø 40 mm.

Preis per m.	**Nr. 72482**	**14,50**

7. Winkelhalterung aus Messing. Ideal für enge Radien. Mit zwei Löchern zur einfachen Befestigung. Für Schläuche und Rohre bis 16 mm Außen-ø. Abmessungen (HxBxT) 8 x 8 x 2 cm. **Nr. 72495** **2,55**

8. Befestigungsschelle-WeißGELB®. Vorgespannt, verschraubbar und selbstklebend. Speziell gerillte Oberfläche im Innenring fixiert den eingesetzten Schlauch sicher, ohne dessen flexibles Material zu quetschen. Für Schlauch-ø 15-16 mm. Abmessungen (HxBxT) 2,6 x 3,6 x 1,6 cm. **Nr. 72274** **2,50**

9. Schlauchschelle W4. Nirosta-1A-Qualität, aus rostfreiem Stahl, seewasserfest, mit Sechskantmutter. 2er Pack.

Innen-ø 12-22 mm	**Nr. 72620**	**4,65**
Innen-ø 22-32 mm	**Nr. 72630**	**4,95**
Innen-ø 32-50 mm	**Nr. 72640**	**5,95**

10. Spezial-Klemmschelle. Aus verzinktem Stahl. Zur Befestigung von Spiralschläuchen. 5er Pack.

Innen-ø 19 mm	**Nr. 72675**	**4,70**
Innen-ø 25 mm	**Nr. 72676**	**5,20**
Innen-ø 40 mm	**Nr. 72677**	**6,30**

11. Snapper-Schelle. Korrosionsfrei. Wiederzuöffnende Schlauchschellen für sehr schnelle Montage von Schläuchen mit angegebenem Außen-ø.
5er Pack.

Für Schlauch-ø 13-15 mm	**Nr. 72720**	**4,30**
Für Schlauch-ø 15-17 mm	**Nr. 72722**	**4,40**
Für Schlauch-ø 17-19 mm	**Nr. 72724**	**4,55**

12. Befestigungsschelle. Bohrungs-ø 4,2 mm. 5er Pack.

Für Schlauch-ø 15-16 mm	**Nr. 72730**	**3,60**
Für Schlauch-ø 17-18 mm	**Nr. 72732**	**4,15**

13. Befestigungshalter T-Clip. Kälte- und hitzebeständig, einfache und schnelle Montage. Ideal zur Verlegung von Wasserschläuchen, speziell bei Biegungen oder parallel angeordneten Schläuchen. 3er Pack.
Für Wasserschläuche mit 14 - 18 mm ø.

	Nr. 72660	**8,20**

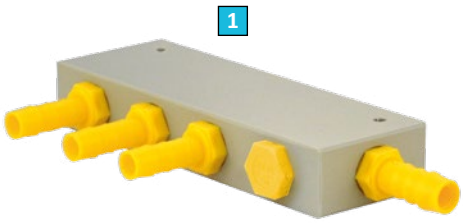

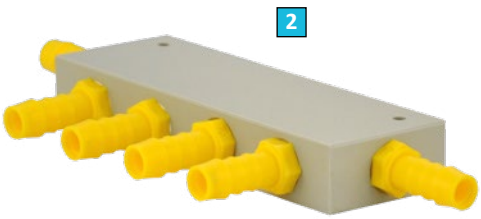







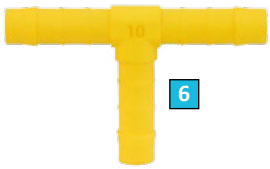

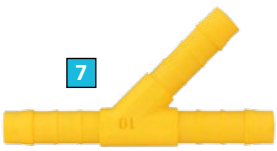

















LILIE-Tüllen und Verbinder-WeißGELB®.
Alle zertifiziert nach den Verordnungen der EWG, KTW und DVGW.

- Trinkwasserzertifiziert nach DIN 2001-2
- Durchflussoptimiert für idealen Wassertransport
- Dimensionen passen abgestimmt auf LILIE Trinkwasserschläuche Native und Eco Native und auf LILIE-Schlauchklemmen
- Hohe Druckfestigkeit bis 15 bar (bei 20 °C)
- Gewindelängen ideal abgestimmt zum Einschrauben (Wassertanks, Ventile, etc.)

LILIE-Wasserverteilerblock-WeißGELB®. Zur zentralen Wasserverteilung an einem Ort, mit Befestigungsbohrungen. Optimaler Durchfluss, stabil, frostsicher, druckfest, trinkwasserecht. 8 bar max. Außen-ø 10 mm. Material LM T101® (PP), Temperaturbereich 90 °C dauerhaft.
Abmessungen (HxBxT) 25 x 150 x 50 mm.

1. Mit 3 Abgängen. Vorkonfektioniert mit 2 x Pfropfen und 4 x gerade Einschraubtüllen.
Nr. 72245 **49,95**

2. Mit 5 Abgängen. Vorkonfektioniert mit 6 x gerade Einschraubtüllen. **Nr. 72260** **49,95**

3. LILIE-Gerade-Einschraubtülle-WeißGELB®.
5er Pack.

Innen-ø 10 mm - Größe ⅜"	**Nr. 72325**	**7,95**
Innen-ø 10 mm - Größe ½"	**Nr. 72961**	**7,95**
Innen-ø 12 mm - Größe ⅜"	**Nr. 72326**	**7,95**
Innen-ø 12 mm - Größe ½"	**Nr. 72967**	**7,95**

4. LILIE-Winkel-Einschraubtülle-WeißGELB®.
5er Pack.

Innen-ø 10 mm - Größe ⅜"	**Nr. 72328**	**7,95**
Innen-ø 10 mm - Größe ½"	**Nr. 72971**	**7,95**
Innen-ø 12 mm - Größe ⅜"	**Nr. 72440**	**7,95**
Innen-ø 12 mm - Größe ½"	**Nr. 72977**	**7,95**

5. LILIE-Gerader-Verbinder-WeißGELB®.

Innen-ø 10 mm. 5er Pack.	**Nr. 72471**	**7,80**
Innen-ø 12 mm. 5er Pack.	**Nr. 72276**	**8,60**

6. LILIE-T-Verbinder-WeißGELB®.

Innen-ø 10 mm. 5er Pack.	**Nr. 72473**	**7,80**
Innen-ø 12 mm. 5er Pack.	**Nr. 72278**	**9,40**

7. LILIE-Y-Abzweig-Verbinder-WeißGELB®.

Innen-ø 10 mm. 5er Pack.	**Nr. 72520**	**8,50**

8. LILIE-Winkel-Verbinder-WeißGELB®.

Innen-ø 10 mm. 5er Pack.	**Nr. 72530**	**7,80**
Innen-ø 12 mm. 5er Pack.	**Nr. 72280**	**8,60**

9. LILIE-Y-Verbinder-WeißGELB®.

Innen-ø 10 mm. 5er Pack.	**Nr. 72536**	**8,60**
Innen-ø 12 mm. 5er Pack.	**Nr. 72282**	**10,50**

10. LILIE-Gerade-Aufschraubtülle-WeißGELB®. Zum Aufschrauben auf LILIE-Druckwasserpumpen mit ½"-Außengewinde. Anschluss ½"-Innengewinde.

ø 10 mm. 2er Pack.	**Nr. 72407**	**7,80**
ø 12 mm. 2er Pack.	**Nr. 72408**	**7,80**

11. LILIE-Winkel-Aufschraubtülle-WeißGELB®. Zum Aufschrauben auf LILIE-Druckwasserpumpen mit ½"-Außengewinde. Durchflussoptimiert, für barrierefreien Wasserfluss. Anschluss ½"-Innengewinde.

ø 10 mm. 2er Pack.	**Nr. 72409**	**7,80**
ø 12 mm. 2er Pack.	**Nr. 72416**	**7,80**

12. LILIE-Federbandschelle entspannt WeißGELB®. Flexible Federbandschelle zum Montieren mit Spezialwerkzeug Nr. 72985 (siehe Pos. 14). Konstante hohe Schließkraft, auch bei Temperaturschwankungen. Federstahl, korrosionsgeschützt, Schließkraft 200 - 250 nM.
5er Pack.

Schlauchaußen-ø 15 mm	**Nr. 72181**	**4,50**
Schlauchaußen-ø 16 mm	**Nr. 72855**	**4,50**
Schlauchaußen-ø 18 mm	**Nr. 72185**	**4,50**

13. LILIE-Federbandschelle vorgespannt WeißGELB®. Ideal abgestimmt auf Lilie-Trinkwasserschläuche mit 15 und 18 mm Außen-ø. Werkzeuglose Montage durch vorgespannte Schelle. Durch einfaches Entriegeln mit Werkzeug Nr. 72993 (siehe Pos. 15) schließt die Schelle. Konstante hohe Schließkraft (200 - 250 nM), auch bei Temperaturschwankungen. Federstahl, korrosionsgeschützt.
5er Pack.

Schlauchaußen-ø 15 mm	**Nr. 72190**	**6,50**
Schlauchaußen-ø 16 mm	**Nr. 72858**	**6,50**
Schlauchaußen-ø 18 mm	**Nr. 72201**	**6,50**

14. LILIE Federbandschellen-Zange®. Federbandschellen-Zange mit speziellen Aufsätzen, die genau in die Führungszapfen der LILIE-Federbandschellen greifen. Mit Arretierhebel für kraftsparende Montage. **Nr. 72985** **51,95**

15. LILIE Fixierwerkzeug. Das Fixierwerkzeug für vorgespannte Federbandschellen wird einfach in die Öse der Federbandschelle eingeführt. Durch ein kurzes Drücken wird die Schelle entspannt und schließt sicher. **Nr. 72993** **8,10**


1


2

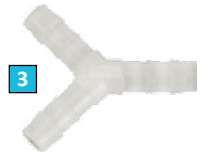
3


4


5


6


7


8


9


10


11


12

NEU!


13


14


15


16


17


18


19


20


21

1. Gerader Verbinder. Hitzefest bis 90° C.

für Schlauch-Innen-ø 10 mm*	**Nr. 72550**	**1,95**
für Schlauch-Innen-ø 19 mm	**Nr. 72559**	**2,35**

2. T-Verbinder. Hitzefest bis 90° C.

für Schlauch-Innen-ø 19 mm	**Nr. 72569**	**2,75**

3. Y-Verbinder. Hitzefest bis 90° C.

für Schlauch-Innen-ø 10 mm*	**Nr. 72570**	**1,95**
für Schlauch-Innen-ø 12 mm*	**Nr. 72572**	**1,95**
für Schlauch-Innen-ø 19 mm	**Nr. 72579**	**2,55**

4. Winkel-Verbinder. Hitzefest bis 90° C.

für Schlauch-Innen-ø 12 mm*	**Nr. 72582**	**1,95**
für Schlauch-Innen-ø 19 mm	**Nr. 72589**	**2,50**

5. Gerader Reduzierverbinder. Max. 8 bar.

Schlauch-Innen-ø		
von 10 auf 12 mm	**Nr. 72590**	**2,25**
von 12 auf 18 mm	**Nr. 72592**	**2,40**

6. Schlauchkupplung. Zum Verbinden zweier Schläuche gleichen Durchmessers.

für Schlauch-Innen-ø 10 mm	**Nr. 72690**	**4,65**
für Schlauch-Innen-ø 12 mm	**Nr. 72692**	**5,40**
für Schlauch-Innen-ø 19 mm	**Nr. 72699**	**5,90**

7. Befüllstutzen gerade. Mit Kontermutter und Dichtung. Max. 8 bar. Schlauch-Anschluss-ø

12 mm	**Nr. 72508**	**3,95**
18 mm	**Nr. 72510**	**4,50**
25 mm	**Nr. 72512**	**4,95**
40 mm	**Nr. 72500**	**5,95**

8. Befüllstutzen abgewinkelt 90°. Mit Kontermutter und Dichtung. Max. 7 bar. Schlauch-Anschluss-ø

10/12 mm	**Nr. 72513**	**3,95**
18 mm*	**Nr. 72515**	**4,50**
25 mm	**Nr. 72517**	**4,95**
40 mm	**Nr. 72505**	**6,95**

9. Gerade Schraubtülle.

Schlauch 10/12 mm, Gewinde ½"		
	Nr. 72600	**2,40**
Schlauch 18/19 mm, Gewinde ½"		
	Nr. 72610	**2,80**
Schlauch 25 mm, Gewinde ¾"	**Nr. 72612**	**3,05**
Schlauch 40 mm, Gewinde 1¼"	**Nr. 72602**	**3,60**

10. Schraubtülle abgewinkelt.

Schlauch 18/19 mm, Gewinde ½"		
	Nr. 72645	**3,50**
Schlauch 25 mm, Gewinde ¾"	**Nr. 72647**	**3,95**
Schlauch 40 mm, Gewinde 1½"	**Nr. 72649**	**5,95**

11. Gerade Tankdurchführung. Zur Entnahme oder Entlüftung in Kanistern/Wassertanks, mit Kontermutter und Dichtung. Max. 7 bar. Schlauchanschluss beide Seiten 10/12 mm ø. **Nr. 72397** **4,40**

12. Winkel-Tankdurchführung. Trinkwasserecht, zur Entnahme in Kanistern/Wassertanks, speziell bei Tauchpumpen, mit Kontermutter und Dichtung. Max. 7 bar. Schlauchanschluss beide Seiten 10/12 mm ø. **Nr. 72542** **3,50**

Rückschlagventil. Verhindert Wasserrückfluss. Für Schlauch-ø 10-12 mm.

13. Mit Tüllen	**Nr. 72680**	**8,50**
14. Mit Gewindetüllen	**Nr. 72681**	**8,50**

15. Dichtungssatz. Universaler Dichtungssatz für alle gängigen Wasserarmaturen. Set bestehend aus 20 Stück. **Nr. 72715** **12,50**

16. Absperrventil. Trinkwasserecht. Max. 0,3 bar.

Anschluss 10 mm	**Nr. 72736**	**5,70**
Anschluss 12 mm	**Nr. 72738**	**6,30**

17. Absperrventil. Durchgangshahn. Max. 1,5 bar.

Anschluss ¾"	**Nr. 72742**	**23,95**

18. Messing-Kugelhahn. Mit langem Griff. Beidseitiges Innengewinde 1¼". Für Schlauchtülle 40 mm ø (Nr. 72602). **Nr. 72785** **15,50**

19. Messing-Kugelhahn. Mit Kugelsitzdichtung und beidseitigem Innengewinde ½". Schlauchanschluss 12 mm ø. **Nr. 72780** **6,20**

20. Kunststoff-Kugelhahn. Ca. 40 % weniger Gewicht als Messing, nicht rostend. Max. 10 bar.

Anschluss ½"	**Nr. 72795**	**4,65**
Anschluss ¾"	**Nr. 72796**	**5,90**
Anschluss 1"	**Nr. 72797**	**7,60**
Anschluss 1¼"	**Nr. 72798**	**9,95**
Anschluss 1½"	**Nr. 72799**	**11,95**

21. Absperrhahn. Absperrhahn mit beidseitigem Schlauchanschluss im Trinkwassersystem WeißGelb®. Trinkwasserzertifiziert. Material Messing, vernickelt. Hitzefest bis 90° C. Max. 15 bar.

Anschluss 10 mm	**Nr. 72284**	**15,50**
Anschluss 12 mm	**Nr. 72285**	**18,50**

*** Nur solange Vorrat reicht.**

Rohrsystem UniQuick

REICH WATER SOLUTIONS



UniQuick-Rohrsystem. Das steckbare **UniQuick-Rohrsystem** hat viele Vorteile gegenüber herkömmlichen Schlauchsystemen: es besteht aus einem besonderen Material, das selbst die neuesten und strengsten Trinkwasser- und Lebensmittelrichtlinien in Deutschland und Europa erfüllt und dies bei Temperaturen bis 90 °C. Die Montage erfolgt durch einfaches Einstecken des Rohres in die **UniQuick-Fittings**, ohne Schrauben, Kleben oder Schweißen. Die Steckverbindung ist bei Bedarf jederzeit lösbar und wieder verwendbar und garantiert 100-prozentige Dichtheit bis zu einem Druck von 6 bar bei 80 °C. Außerdem ist es frostunempfindlich. **Rohr-ø 12 mm.**

Wasser-Rohrsystem Uni-Quick	Nr.	Preis
1. Kaltwasserrohr per m	72335	4,50
2. Warmwasserrohr per m	72336	4,50
3. Gerader Verbinder	72342	6,95
4. Winkelverbinder 90°	72350	7,50
5. T-Verbinder	72340	10,50
6. Mehrfachverbinder	72118	20,95
7. Gerader Tüllenverbinder 12 mm	72119	5,95
8. Gerader Tüllenverbinder 10 mm	72123	5,95
9. Gerader Verbinder mit Verschraubung R ½"	72354	9,95
10. Winkel-Tüllenverbinder 12 mm	72361	5,95
11. Winkel-Steckanschluss	72352	5,95
12. Winkeltüllenverbinder mit Verschraubung R ½"	72356	7,50
13. Gerader Boileranschluss	72344	10,95
14. Winkel-Boileranschluss	72346	10,95
15. Entleerungs- und Entlüftungsventil	72338	12,95
16. Endstopfen	72348	5,95
17. Schlauchstecktülle 12 mm	72358	2,55
18. Verschlussstopfen	72360	2,50
19. UniQuick Ablassventil mit 1 Ausgang und 1 Eingang	72827	13,95
UniQuick Ablassventil mit 1 Ausgang und 2 Eingängen	72877	14,95
20. Kunststoff-Rohrschelle einfach 5er-Pack	72134	5,95
21. Kunststoff-Rohrschelle doppelt 5er-Pack	72136	7,95
22. Rohrschere zum Kürzen und Bearbeiten der Rohre	72320	99,95
23. Frischwasser-Tankdurchführung	72137	7,95
24. Y-Verbinder	72132	9,95
25. T-Verteiler	72133	8,60
26. Sicherungsklammer	72332	1,85

27. Kugelabsperrhahn R ½"	**Nr. 72316**	19,95
28. 90° Bogen - Messing	**Nr. 72495**	2,55
90° Bogen - Kunststoff grau	**Nr. 72793**	2,65
29. Übergangsstück MS ½" - ½"	**Nr. 72321**	8,95
30. Übergangsstück MS ½" - ⅜"	**Nr. 72322**	8,95
31. Übergangsstück MS ¼" - ¼"	**Nr. 72323**	13,95
32. Frischwasserverteiler. Hochwertiges PE-Material. Druckbeständig bis 6 bar.		
mit 2 Abgängen	**Nr. 72880**	7,95
mit 3 Abgängen	**Nr. 72881**	12,95
mit 4 Abgängen	**Nr. 72882**	15,95
mit 5 Abgängen	**Nr. 72883**	19,95
mit 6 Abgängen	**Nr. 72138**	24,95
33. Muttern für Frischwasserverteiler. Aus Kunststoff. Farbe Anthrazit. 6er Pack.	**Nr. 72888**	11,50
Blindstopfen für Frischwasserverteiler. Aus Kunststoff. Mit O-Ring und Mutter. Farbe Weiß. 3er Pack.	**Nr. 72890**	4,80
34. Messing-Frischwasserverteiler. Mit Überwurfmutter, Klemmring und Messing-tülle für Schlauch-ø 10 mm. Druckbeständig bis 6 bar.		
mit 2 Abgängen	**Nr. 72892**	53,95
mit 3 Abgängen	**Nr. 72893**	86,95
mit 4 Abgängen	**Nr. 72894**	109,—
35. Messing-Kugelhahn mit Tüllen für 10-12 mm Schlauch.	**Nr. 72897**	37,95
Ablassventil Kunststoff. Für Schlauch-ø 10/12 mm. Druckbeständig bis 3 bar.		
36. Mit 1 Ausgang und 1 Eingang	**Nr. 72828**	15,50
37. Mit 1 Ausgang und 2 Eingängen	**Nr. 72829**	23,50
38. Ablassventil für Frischwasserverteiler. Aus Kunststoff. Mit 2 Eingängen und Schraubanschluss.	**Nr. 72885**	10,50
39. Frischwasser-Ablaufhahn	**Nr. 72898**	35,95












1. Einlegemulde. Zum Einbau in eine Arbeitsplatte. Abmessungen 45 x 34,5 x 15 cm. Farbe Weiß.
Nr. 73210 **66,95**

2. Eckwaschbecken. Abmessungen 84 x 37,5 x 15 cm. Ablagetiefe 17 cm. Farbe Weiß. Ablage rechte Seite.
Nr. 73250 **62,95**

3. Ablaufgarnitur mit Edelstahlsieb. Ablaufgarnitur 5,2 cm ø mit 90°-Winkel, Edelstahlsieb und Stopfen. Schlauchanschluss 25 mm ø. **Nr. 73322** **16,50**

4. Einlegemulde rund. Zum Einbau in eine Arbeitsplatte. Farbe Weiß.
Ausschnittsmaß 23 cm ø. Gesamt-ø 29 cm.
Nr. 73300 **46,50**
Ausschnittsmaß 30 cm ø. Gesamt-ø 36 cm.
Nr. 73265 **56,50**

5. Einlegemulde Edelstahl. Mit Ablaufgarnitur.
Ausschnittsmaß 26 cm ø. Gesamt-ø 29,5 cm.
Nr. 73320 **96,95**
Ausschnittsmaß 30 cm ø. Gesamt-ø 33,5 cm.
Nr. 73321 **109,—**

6. Eckwaschbecken mini.
Abmessungen 34,5 x 34,5 x 11,6 cm. Farbe Weiß.
Nr. 73230 **43,50**

7. Einlegemulde oval. Zum Einbau in eine Arbeitsplatte. Mulde 38 x 21 cm ø. Gesamtmaß 45 x 27,5 cm. Farbe Weiß. **Nr. 73310** **48,50**

8. Eckwaschbecken maxi.
Abmessungen 42 x 42 x 16 cm. Farbe Weiß.
Nr. 73220 **56,50**

9. Einlegemulde oval maxi.
Abmessungen (L/B/H) 51,5 x 35 x 15 cm.
Farbe Weiß. **Nr. 73311** **50,95**

10. Eckwaschbecken mini oval.
Kantenlänge 34,5 x 34,5 cm.
Ausschnittmaß 35 x 25 cm.
Farbe Weiß. **Nr. 73254** **64,95**

11. Duschwanne. Abmessungen 60 x 60 x 10 cm.
Farbe Weiß. **Nr. 73270** **129,—**



FIAMMA



Dispenser. Formschöner Seifen- oder Shampoospender mit 0,2 l Inhalt (100 Dosierungen). Mit durchsichtigem Behälter. Abmessungen 15 x 8 x 5,5 cm. Gewicht ca. 200 g.
Nr. 76125 **18,20**

SHR Sekundärluftring für Geruchsverschlüsse

TOP HIT



Viele Reisemobilbesitzende kennen das: Selbst wenn das Fahrzeug exakt ausgerichtet ist, fließt das Wasser schlecht aus den Becken ab. Meist hat das folgenden Grund. Das abfließende Wasser muss die Luft aus den Abflussrohren verdrängen, doch die kann oft nicht schnell genug entweichen. Der Sekundärluftring von SHR-Hydraulik schafft hier Abhilfe. Stehendes und somit schlecht ablaufendes Wasser in Waschbecken gehört der Vergangenheit an. Passend für alle Reich-Siphons mit 60 mm Durchmesser.

Die Vorteile:
- Einfache Installation des Luftrings mit handelsüblichen Werkzeugen
- Deutliche Einsparung von wertvollem Wasser während der Reise
- Wesentlich weniger Aufwand für die Reinigung

Lieferumfang: Montageanleitung, Sekundärluftring, Entlüftungsschlauch, Montagematerial.
Nr. 72124 **29,95**



Beckenabläufe. Mit Stöpsel, Kette und Dichtung. Hergestellt aus weißem Kunststoff. Schlauchanschluss 19 mm ø. Für Ablauflöcher mit 25 - 35 mm ø.

1. Beckenablauf gerade **Nr. 72100** **4,70**

2. Beckenablauf abgewinkelt **Nr. 72105** **4,70**

3. Duschwannen-Ablauf. Mit Stöpsel, Kette und Dichtung. Hergestellt aus weißem Kunststoff. Schlauchanschluss 30 mm ø. Passend für Ablauflöcher mit 45 - 50 mm ø. **Nr. 72110** **10,95**

4. Ersatzstöpsel klein zu Beckenabläufen Nr. 72100 und Nr. 72105. Mit Kettchen. **Nr. 72106** **3,45**

5. Ersatzstöpsel groß zu Duschwannen-Ablauf Nr. 72110. Mit Kettchen. **Nr. 72107** **6,20**

6. Dometic Siphon Model 561. Wird u. a. bei Eura Mobil in Serie eingesetzt. Siphon 33 mm, Edelstahlsieb, Schlauchanschluss 25 mm ø. **Nr. 70066** **9,95**

7. Geruchsverschluss. Einfache, bewährte Lösung zur Verhinderung von Gerüchen aus dem Abwassertank. Wird einfach zwischen den durchtrennten Abwasserschlauch gesteckt. Die Reinigung erfolgt durch Ausspülen.
Schlauchanschluss mit
19 mm ø **Nr. 72115** **11,50**
25 mm ø **Nr. 72116** **15,95**

Spiralschlauch. Aus Kunststoff mit eingearbeiteter Spiralverstärkung. Biegsam und extrem haltbar.

8. Spiralschlauch Innen-ø 19 mm **Nr. 72750** **2,75**

9. Spiralschlauch Innen-ø 25 mm **Nr. 72755** **3,70**

10. Spiralschlauch Innen-ø 32 mm **Nr. 72757** **5,50**

11. Spiralschlauch Innen-ø 40 mm **Nr. 72760** **6,30**

12. Schlauchhalterung. Zum sauberen Verlegen der Spiralschläuche und als Geruchsverschluss. Für Schläuche mit Innen-ø 19 und 25 mm. **Nr. 72770** **8,20**



Steckbares Abwasser-Rohrsystem.
Kostengünstige und sichere Montage des Abwasserrohres. Die Teile werden nur ineinander gesteckt. Damit ist es möglich, das Abwasser sinnvoll auf einen Ablauf zusammenzufassen. Frostsicher bis -40° C.

1. Abwasserrohr 28 x 1,5 mm. Außen-ø 28 mm, Innen-ø 25 mm. 2 m langes Stück. **Nr. 72800** **10,95**

2. Muffe **Nr. 72838** **3,65**

3. T-Stück **Nr. 72805** **5,90**

4. Winkel 90° **Nr. 72810** **4,80**

5. Winkel 45° **Nr. 72815** **5,30**

6. Y-Stück **Nr. 72820** **5,50**

7. Übergangsstück für Duschwanne **Nr. 72825** **2,55**

8. Reduzierstück **Nr. 72830** **2,95**

9. Übergangsstück. Adapter von Abwasser-Rohr auf Abwasserschlauch, zum Aufstecken des Schlauches.

Übergangsstück auf 25 mm-Schlauch **Nr. 72842** **2,50**

Übergangsstück auf 19 mm-Schlauch **Nr. 72843** **2,60**

10. Winkel 90° ungleichschenkelig **Nr. 72811** **5,50**

11. Steckwinkel 90° **Nr. 72812** **3,80**

12. Durchführung Abwassertank **Nr. 72813** **3,55**


1


2


3


4


5


6


7


8


9

REICH
THE QUALITY EXPERIENCE

REICH Siphons, Abflüsse und Geruchsverschluss. Das REICH Lieferprogramm umfasst ein breites Angebot an Siphons, Abflüssen und einem Geruchsverschluss, passend zum REICH-Abwassersystem. Besonders praktisch an Siphon und Geruchsverschluss ist eine ohne Werkzeug abschraubbare Reinigungsöffnung. Wahlweise ist der Siphon mit einem zweiten Anschluss, z. B. für ein Abtropfbecken, lieferbar. Die Abflussschalen bei Siphons und Ausläufen haben einen jeweils größtmöglichen Durchmesser und sind aus Edelstahl. Siphons sind mit zwei verschiedenen, herausnehmbaren Verschlussstopfen lieferbar: mit Standardstopfen oder einem Restesieb mit Verschlussstopfen (nur bei 39 mm Abflussschale), das gröbere Verunreinigungen festhält und somit das Abwassersystem vor Verstopfungen bewahrt. Beide Stopfen sind in der Offenstellung arretiert. Eine Kette ist somit nicht erforderlich. Siphons und Ausläufe haben einen zum REICH Abwassersystem passenden Rohranschluss.

1. Winkel-Wasserabfluss 33 mm. Edelstahlsieb, Standardstopfen.
Nr. 72804 18,95

2. Winkel-Wasserabfluss 39 mm. Edelstahlsieb, Standardstopfen.
Nr. 72835 23,95

3. Geruchsverschluss mit Reinigungsöffnung Nr. 72817 11,95

4. Siphon 33 mm. Edelstahlsieb, Standardstopfen. **Nr. 72818 19,95**

5. Siphon 39 mm. Edelstahlsieb, Standardstopfen. **Nr. 72819 19,95**

6. Siphon 33 mm mit zwei Zugängen. Edelstahlsieb, Standardstopfen.
Nr. 72120 23,50

7. Siphon 39 mm mit zwei Zugängen. Edelstahlsieb, Standardstopfen.
Nr. 72840 24,50

8. Siphon 39 mm mit Restesieb und einem Zugang. Mit Verschlussstopfen.
Nr. 72821 21,95

9. Siphon 39 mm mit Restesieb und zwei Zugängen. Mit Verschlussstopfen. **Nr. 72822 24,95**


10


11


12

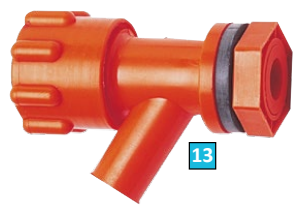
13


14

10. Abwasser-Entsorgungs-Set. Das Abwasser-Entsorgungs-Set ermöglicht die komfortable Entleerung des Abwassertanks. Zum Anschluss an den Abwasserstutzen bzw. das Abwasser-Rohr. Bestehend aus: Abwasserstutzen 0,25 m (zur mobilen Entsorgung), Abwasserrohr-Verlängerung 3 m (zur Entsorgung z. B. auf Komfort-Campingplätzen). Bei Bedarf durch weitere Sets beliebig zu verlängern. Rohr-ø 28 mm. Passend auf Anschluss 28 mm Außen-ø fahrzeugseitig.
Nr. 74748 34,95

11. Elektrisches-Kugelhahnventil-System. Öffnet, schließt und entleert komfortabel (Ab-)Wasserkreisläufe. Durch eine einzigartige Kombination verschiedener zum Patent angemeldeter Spezialfunktionen gelingt dies langfristig zuverlässig. Ventilkörper mit Hochleistungs-Antrieb mit 1" bzw. 1¼"-Wanddurchführungsanschluss inkl. Dichtring und Befestigungsmutter und 90°-Abgangsstutzen mit ø 40 mm. Das Ventil wird über einen 4-poligen Schalter (12 V, 10 A max.) angesteuert, kann im Notfall (z. B. bei Stromausfall) auch manuell betätigt werden. Technische Daten: elektrisches Kugelhahnventil LM T150 (Messing), LM T101 (PP), Außengewinde/Winkeltülle, Schutzart IP67, Anschlusskabel 0,8 m. Abmessungen 270 x 175 x 65 mm. Gewicht 742 g.
Anschluss 1" und 40 mm-ø Winkel-Abgangsstutzen.
Nr. 70307 139,—
Anschluss 1¼" und 40 mm-ø Winkel-Abgangsstutzen.
Nr. 70308 149,—

12. Entleerungshahn. Zusätzlich mit ¾"-Kontermutter am Gewinde. Druck max. 4 bar. Abmessungen (HxBxT) 65 x 135 x 35 mm. Gewicht 75 g. Anschlüsse ¾" x 19 mm.
Nr. 72794 17,95

13. Eck-Auslaufventil. Mit Außengewinde zum Einschrauben, Ablasstülle (direkt oder für Schläuche), Kontermutter und Dichtung. Druck max. 6 bar. Gewicht 76 g.
Anschlüsse ⅜" x 12 mm.
Nr. 72790 22,95
Anschlüsse ¾" x 19 mm.
Nr. 72792 27,50

14. Entleerungsgarnitur. Einbau in jeden beliebigen Tank möglich. Verlängerung mit zwei Einschraubtüllen ¾" x 19 mm und 19 mm Spiralschlauch. Messing/LM 170 (PA). Abmessungen (HxBxT) 100 x 160 x 61 mm. Gewicht 302 g. Anschlüsse ¾" x 19 mm.
Nr. 72744 44,50

LILIE ENTLEERUNGSSYSTEM GrauGELB®. Das LILIE 40 mm Doppel-O-Ring Rohrstecksystem verbindet Rohr, Kugelhahnventil und Verbinder schnell und einfach und gleichzeitig sicher und dicht. O-Ring 1 ist dabei in der inneren Außenringnut des Rohres fixiert. O-Ring 2 ist in der inneren Innenringnut des Ventilkörpers oder der Verbinder angeordnet.
Beim Einstecken des Rohres greifen die beiden O-Ringe dann in die jeweils komplementäre freie Nut am anderen Bauteil. Der Doppel-O-Ring dichtet ab und sichert gleichzeitig die Verbindung. Dabei bleibt die Verbindung flexibel, so dass ein Nachjustieren möglich ist. Auch Spannungsrisse werden vermieden. Alle abgebildeten Verbinder können einfach auf das Rohr gesteckt werden.

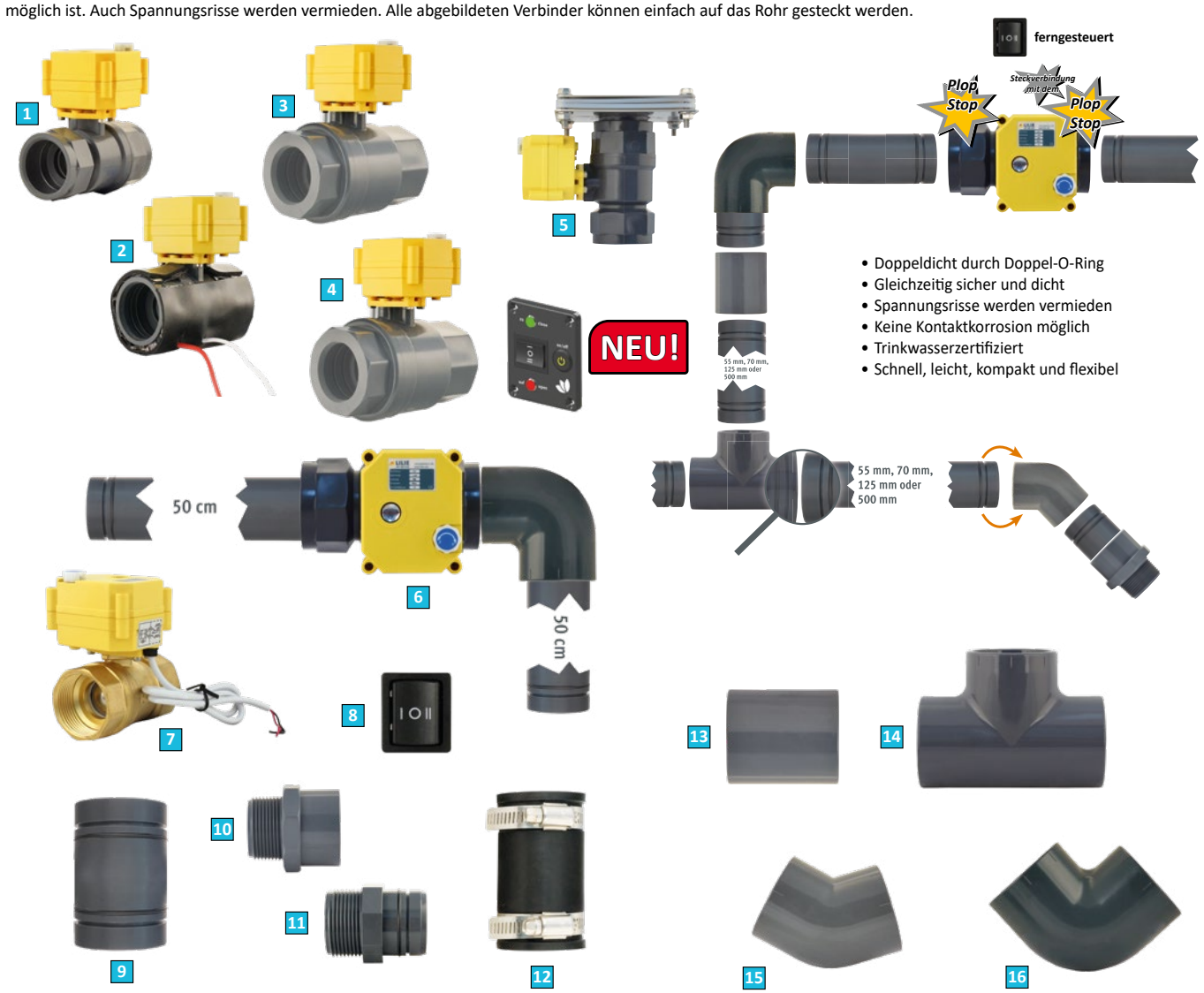

Elektrische Kugelhahnventil-Systeme. Öffnet, schließt und entleert komfortabel (Ab-) Wasserkreisläufe. Fernsteuerbar. Ventilkörper mit Hochleistungsantrieb. Passend für Rohre des Rohrstecksystems-GrauGELB® 40 mm. Material LMT 101(PP), LMT 111(PVC), LMT107 (EPDM). Anschlusskabel 80 cm.

1. Elektrischer Kugelhahn K 40 mm. Durchfluss 530 mm². Abmessungen (LxBxH) 100 x 65 x 125 mm. Gewicht 288 g. **Nr. 72708 128,—**

2. Elektrischer Kugelhahn K 40 mm, beheizt. Wie zuvor, jedoch beheizt, inklusive Schalter. **Nr. 72709 199,—**

3. Elektrischer Kugelhahn K 40 mm XL. Durchfluss 855 mm². Abmessungen (LxBxH) 118 x 74 x 137 mm. Gewicht 555 g. **Nr. 72693 149,—**

4. Elektrischer Kugelhahn K 40 mm XL mit Funktionsanzeige & Kabelset. Nr. 70068 188,—

5. Elektrischer Kugelhahn für Tank-Direktanschluss. Anschlußfertig mit 2 Edelstahladaptern, Dichtungen und Edelstahlschrauben. Durchfluss 530 mm². Abmessungen (HxBxT) 110 x 145 x 110 mm. Gewicht 700 g. **Nr. 72711 169,—**

6. Elektrischer Kugelhahn 1" Steckgewinde. Das Ventil wird über einen 4-poligen Schalter angesteuert. Mit 0,5 m Rohr DN 40 und Winkel-Rohranschluss 0,5 m Rohr DN 40. Gewindeart Steckgewinde beidseitig, Anschluss 1" Steck-Innengewinde. Durchfluss 530 mm². Abmessungen (LxBxH) 270 x 175 x 65 mm. Anschlusskabel 80 cm, inklusive Wechselschalter. Gewicht 742 g. **Nr. 72713 149,—**

7. Elektrischer Kugelhahn Messing 1¼". Ventilkörper mit Hochleistungs-Antrieb. Passend für Rohre des Rohrstecksystems-GrauGELB® 40 mm. Zur schnellen Steckmontage mit Doppel-O-Ring Rohrstecksystem. Gewindeart Schraubgewinde, Anschluss 1¼". Lichter Durchfluss 490 mm². Abmessungen (LxBxH) 100 x 65 x 100 mm. Anschlusskabel 80 cm. Gewicht 690 g. **Nr. 72714 139,—**

8. Wechselschalter mit Umpolfunktion. Passend für elektrische Kugelhahnventil-Systeme. 12 V, 10 A max., 6-polig. **Nr. 72712 6,90**

9. Rohr 40 mm. Rohr ø 40 mm, angefast beidseitig mit O-Ring und Außenringnut (ARN). Material LMT 111 (PVC), LMT 107 (EPDM), Trinkwasserzertifiziert. Gewicht 350 g/m, Wandstärke 1,9 mm.

Länge 55 mm	**Nr. 72694**	**5,50**
Länge 70 mm	**Nr. 72695**	**5,90**
Länge 125 mm	**Nr. 72696**	**8,50**
Länge 500 mm	**Nr. 72697**	**8,90**

10. Verschraubung 50/40 mm. 1¼" Innenringnut. Abmessungen (LxB) 60 x 50 mm. Gewicht 66 g, Wandstärke 4 mm. **Nr. 72706 5,80**

11. Gerader Rohrverbinder 40/32 mm. AG 1¼" Außenringnut. Gewicht 45 g, Wandstärke 3 mm. **Nr. 72703 5,95**

12. Übergangsverbindungsstück Innen-ø 40 mm. Bestehend aus Verbinder und zwei Schlauchschellen. Verbindet LILIE Rohrstecksystem-GrauGELB® mit herkömmlichen 40 mm Rohrsystemen. Material LM 207 (NBR), Edelstahl. Abmessungen 89 x 58 x 58 mm. Gewicht 178 g, Wandstärke 4,5 mm. **Nr. 72707 11,50**

13. Gerader Rohrverbinder 40 mm. Innenringnut. Abmessungen (LxB) 58 x 49 mm. Gewicht 53 g, Wandstärke 4 mm. **Nr. 72698 3,80**

14. T-Verbinder 40 mm. Innenringnut. Abmessungen (LxB) 99 x 70 mm. Gewicht 110 g, Wandstärke 4 mm. **Nr. 72704 6,40**

15. Winkelverbinder 45 Grad. Innenringnut. Abmessungen (LxB) 90 x 50 mm. Gewicht 77 g, Wandstärke 5 mm. **Nr. 72702 6,95**

16. Winkelverbinder 90 Grad. Innenringnut. Abmessungen (LxB) 71 x 49 mm. Gewicht 81 g, Wandstärke 4 mm. **Nr. 72701 6,30**



1. Schlauchbox. Nimmt 3 m Flexschlauch auf. 66 cm lang. **Nr. 72955 122,—**

2. Flexschlauch. Flexibler Abwasser-Spiralschlauch zur Entleerung des 1½"- oder 3"-Systems. Zusammenschieb- oder auseinanderziehbar, mit ausgezeichneter Flexibilität und Bruchwiderstandsfähigkeit. Zusätzliche Festigkeit durch wetterbeständiges Mehrschicht-Vinyl und Verstärkung mit gehärtetem Draht.
1½" - 260 cm lang **Nr. 72952 14,95**
3" - 260 cm lang **Nr. 72950 19,95**
3" - 520 cm lang **Nr. 72951 34,95**

4. Deckel. Mit Bajonettverschluss 89 mm. **Nr. 72905 9,95**

5. Bodenflansch. Mit Außengewinde 88 mm. **Nr. 72910 32,50**

6. Passstück. Innengewinde 83 mm. **Nr. 72915 21,95**

7. Rohr mit beidseitigem Gewinde. 76 mm lang. **Nr. 72930 12,95**

8. Bajonettanschluss gerade. Passend für Flexschlauch 76 mm. **Nr. 72935 8,95**

9. Passstück. Für Bajonettanschluss 78/89 mm. **Nr. 72945 16,95**

10. Schlauchadapter. Zum Einstecken und Verbinden von 40 mm-Rohren mit 3"-Bajonett. **Nr. 72776 19,95**

11. Komplett-Schieber 76 mm. Mit Kunststoffgriff, Dichtungen und Schrauben. **Nr. 72940 47,95**

12. Abwasser-Kit 3". Kompletter Abflusszubehörsatz. Bestehend aus: 1 Abwasserschlauch 3 m lang, 1 gerader Bajonettanschluss-Adapter, 1 Abwasserknie sowie 1 Adapter (4 in 1) zum Entsorgungsanschluss. **Nr. 72956 59,95**

13. Kit Sanitary-Flex 300 cm. Flexschlauch (300 cm lang), eine Seite mit Bajonettanschluss passend für Roll-Tank 40 W, Tank 21 W und Quick Connection W (Seite 404), andere Seite mit Edelstahl-Schlauchschelle zur Verbindung am Abwasserschieber Ihres Wohnmobiles. **Nr. 74747 77,50**

14. Auto-Drain Entleerung. Elektrische Fäkal- und Abwasserentleerung für 1½" und 3"-Ventile. Entleert komfortabel, sauber, einfach und automatisch. Erhöht die Lebensdauer des Ventils, da es dieses gleichmäßig betätigt. Ermöglicht Montage der Entleerung an schwer zugänglichen Stellen. Auf Knopfdruck fernsteuerbar. Der 12 V-Antrieb wird direkt am bestehenden Ventil montiert und mit dem Spezialschalter verbunden. Die integrierte Zeitschaltung wird nur kurz gedrückt: Das Ventil öffnet bzw. schließt dann automatisch innerhalb von Sekunden. Mit Mechanismus, Spezialschalter, Befestigungsmaterial, Anleitung und Anschlusskabel. Spritzwassergeschützt montieren!

3" - Vecam-Ventil.
Abmessungen (HxBxT): Antrieb 80 x 140 x 130 mm, Schalter 40 x 100 x 50 mm.
Gewicht: Antrieb 450 g, Schalter 130 g.
Öffnungs-/Schließdauer: 7 Sekunden.
12 Volt DC, 0,2 A. **Nr. 72970 299,—**

3" - Valterra-Ventil.
Abmessungen (HxBxT): Antrieb 80 x 140 x 130 mm, Schalter 40 x 100 x 50 mm.
Gewicht: Antrieb 450 g, Schalter 130 g.
Öffnungs-/Schließdauer: 7 Sekunden.
12 Volt DC, 0,2 A. **Nr. 72972 299,—**

1½" - Valterra-Ventil.
Abmessungen (HxBxT): Antrieb 80 x 100 x 130 mm, Schalter 40 x 100 x 50 mm.
Gewicht: Antrieb 350 g, Schalter 130 g.
Öffnungs-/Schließdauer: 3 Sekunden.
12 Volt DC, 0,2 A. **Nr. 72974 299,—**

15. Schnell-Kupplungsset 3". Bestehend aus zwei Bajonett-Anschlussteilen und zwei Schellen. Abmessungen (øxH) 88 x 62 mm, Gewicht 230 g. **Nr. 72953 22,95**

Badausstattung POLO


1


2


3

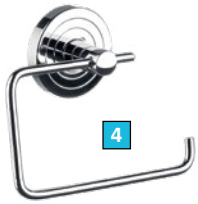
4

Hochwertige Badausstattung in elegantem Design. Alle Halter aus Metall, chrom hochglanz.

Inklusive Montagesockel zum Verschrauben der Badausstattung.

1. Seifenhalter POLO. Ablage aus Kristallglas klar.
Nr. 76140 **31,95**

2. Doppel-Glashalter POLO. Gläser aus Kristallglas klar.
Nr. 76142 **52,50**

3. Flüssigseifenspender POLO. Dosierpumpe Kunststoff, Behälter aus Kristallglas klar, 130 ml.
Nr. 76141 **53,50**

4. Papierhalter POLO. Aus Metall.
Nr. 76143 **34,50**

Accessiore Serie tesa® Moon Black


1


2


3


4


5


6


7


8

1. tesa® Moon Black Handtuchhalter zweiarmig. Der Halter wird ohne Bohren mit der tesa® Klebelösung sicher an der Wand befestigt. Farbe: schwarz matt. Abmessungen (LxBxH) 84 x 50 x 456 mm.
Nr. 76122 **64,95**

2. tesa® Moon Black Mantelhaken. Der pulverbeschichtete Halter wird einfach und mühelos ohne Bohren mit der tesa® Klebelösung sicher an der Wand befestigt. Ohne handwerkliche Kenntnisse, ohne den sonst anfallenden Schmutz und ohne Bohrlöcher. Farbe: schwarz matt. Abmessungen (LxBxH) 50 x 65 x 53 mm. **Nr. 76124** **29,50**

3. tesa® Moon Black Duschkorb einstöckig. Duschgel & Co. können im Korb sicher und stilvoll in der Dusche aufbewahrt werden. Es ist viel Platz vorhanden und die Höhe des Korbs sorgt dafür, dass die Badutensilien nicht herausfallen. Farbe: schwarz matt. Abmessungen (LxBxH) 92 x 250 x 125 mm.
Nr. 76136 **44,95**

4. tesa® Moon Black Seifenspender. Der Satinglas-Pumpspender für Flüssigseife mit Halter in mattem, urbanem Schwarz ist ein Accessoire für moderne Bäder. Farbe: schwarz matt und santierter Glasbehälter. Abmessungen (LxBxH) 171 x 70 x 119 mm.
Nr. 76128 **37,50**

5. tesa® Moon Black Handtuchhaken. Der Halter wird einfach ohne Bohren mit der tesa® Klebelösung sicher an der Wand befestigt und schon finden Handtücher ihren Platz im Bad - ganz ohne Bohrlöcher und spurlos wieder ablösbar. Farbe: schwarz matt. Abmessungen (LxBxH) 37 x 37 x 36 mm.
Nr. 76129 **17,50**

6. tesa® Moon Black WC-Bürstengarnitur. Schön, hygienisch und praktisch: Die WC-Bürste mit Halter in mattem Schwarz und elegantem, satiniertem Glasbehälter. Auch optisch ist die WC-Bürste ein Gewinn für jedes Bad bzw. Gäste-WC. Abmessungen (LxBxH) 379 x 112 x 145 mm. **Nr. 76123** **55,95**

7. tesa® Moon Black Zahnputzbecherhalter. Praktisch und dekorativ: Zahnputzbecher aus hochwertigem satiniertem Glas mit einem Halter in stylish mattem Grau. Ein schönes Accessoire zum Industrie-Stil oder zum Scandi Style. Auch für das puristisch, urban gestylte Bad ein passendes Utensil. Die tesa® Montage-Technologie ermöglicht ein sauberes, komfortables und bohrfreies Befestigen. Nimmt man den Halter wieder ab, verbleiben keine Spuren an der Wand. Farbe: schwarz matt und santierter Glasbehälter. Abmessungen (LxBxH) 118 x 70 x 109 mm.
Nr. 76127 **38,50**

8. tesa® Moon Black WC-Papierrollenhalter. Ganz ohne Bohren wird der Halter mit der tesa® Klebelösung sicher an der Wand befestigt. Ohne technische Vorkenntnisse, ohne Bohrmaschine und ohne den üblicherweise anfallenden Schmutz - aber mit viel Sinn für das Besondere. Farbe: schwarz matt. Abmessungen (LxBxH) 99 x 140 x 53 mm.
Nr. 76137 **30,95**

Das Froli Wandhakensystem. Auf einer Grundplatte basierend, die mittels zweier Schrauben an der Wand befestigt wird und einer Einschiebplatte, auf welcher der Haken aufgebracht ist. Dank der einheitlichen Grundplatte, können die Einschiebeplatten jederzeit ausgetauscht werden (z. B. für die Froli Hakenleiste, Rundclipse oder Handtuchhalter). Die Befestigungsschrauben sind nach der Montage nicht sichtbar.
Hakenleiste. Hakenleiste aus Kunststoff und Alurohr mit 6 verschiebbaren Haken. Haken sind ohne Werkzeug abnehmbar, Alustange kann individuell verkürzt werden. Kann auch als Handtuchhalter verwendet werden. Satz mit 6 x Haken, 2 x Befestigungsgrundplatte und 2 x Rohraufnahme (1 x rechts, 1 x links).
1. Hakenleiste groß. Rohrdurchmesser 20 mm. Länge 600 mm. **Nr. 76188** **13,50**
2. Hakenleiste klein. Rohrdurchmesser 12 mm. Länge 400 mm. **Nr. 76189** **12,50**


1

3. Rundclips. Vielfach einsetzbar, zum Nachrüsten in Reisemobilen oder zu Hause. Einfach montierbar. Bestehend aus Befestigungsgrundplatte und Rohrhalterung. Für Rohre mit ø 16 - 25 mm, Wandabstand je nach ø ca. 15 - 20 mm. 2er-Set.
Nr. 76187 **5,50**

Froli®


2


3


4

4. Wandhaken. Vielfach einsetzbare Wandhaken zum Nachrüsten in Reisemobilen oder zu Hause. Einfach montierbar. Bestehend aus Befestigungsgrundplatte und Hakeneinsatz. Innendurchmesser 30 mm. 2er-Set. **Nr. 76185** **5,50**







FIAMMA

NEU!











DOMETIC

1. Mini-WC-Bürste VENEZIA. Ideal für alle Reisetoiletten. Aus widerstandsfähigem Kunststoff. Länge 22,5 cm. Farbe Weiß/Grau.
Nr. 75810 **8,10**

2. WC-Bürste TOILET BRUSH. Aus schlagfestem Kunststoff. Mit Klett zur Anbringung an der Fiamma BI-POT. Gewicht ca. 0,1 kg. Farbe Weiß.
Nr. 75805 **9,90**

3. WC-Bürste TOILET BRUSH PRO. Passt in jede Ecke des Raumes. Aus widerstandsfähigem Kunststoff. Inklusive Halterung. Länge 35 cm. Gewicht ca. 0,2 kg. Farbe Weiß. **Nr. 75808** **11,50**

4. WC-Bürste ViaMondo mit Halter. Kompakte Toilettenbürste, speziell für die Verwendung in Caravans, Wohnmobilen und Booten geeignet. Wandmontage. Abmessungen Halter 16 x 7,9 x 6,8 cm, Länge der Bürste 24 cm. Gewicht 0,1 kg. Farbe Weiß.
Nr. 75839 **4,95**

5. WC-Bürste TOBY. Kompakte Toilettenbürste, speziell für die Verwendung in Caravans und Wohnmobilen geeignet. Wandmontage. Länge 25,5 cm. Farbe Weiß. **Nr. 75828** **9,90**

WC-Garnitur EXTRACLEAN. Der neuartige Bürstenkopf lässt sich leicht reinigen und erreicht durch die Flexibilität der Borsten alle Ecken und Winkel. Kann per Klebehalter auf fast allen Oberflächen befestigt werden. Material: Bürste aus TPR, Halter aus ABS-Kunststoff, Griff aus Edelstahl. Abmessungen Halter 14,5 x 11,5 x 7,5 cm, Länge der Bürste 30 cm.

6. Farbe Weiß **Nr. 75771** **29,50**
7. Farbe Edelstahl **Nr. 75781** **29,50**

8. Dometic Brush & Stow. Diese einzigartige Toilettenbürste wurde eigens für Wohnmobil-Badezimmer entworfen. Sie passt perfekt in die kleinen Schüsseln von Reisetoiletten hinein und wird in einem dicht schließenden, an der Wand montierten Behälter verstaut, der für sicheren Halt während der Fahrt sorgt. Der Bürstenkopf lässt sich schnell und hygienisch ersetzen. Ein dicht schließender Deckel mit Einrastmechanismus verhindert den Austritt unangenehmer Gerüche. Länge ca. 32 cm. Gewicht ca. 0,2 kg.
Nr. 75192 **24,95**

Ersatz-Bürstenköpfe. 3er-Pack.
Nr. 75818 **24,95**



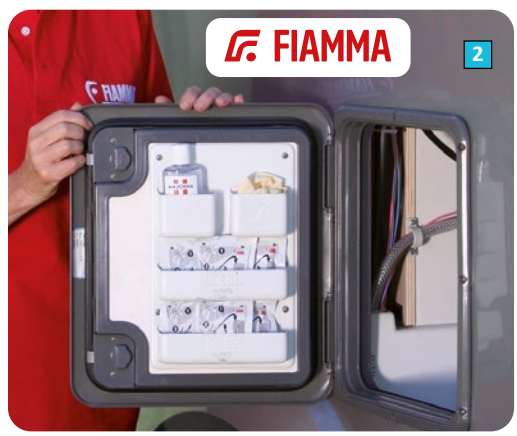







1. WC-Papierbrillen. Für alle Toiletten unterwegs. 25 Stück-Packung. **Nr. 75320** **2,50**

2. Pocket Kassett. Wird an die Stauklappe der Thetford oder Dometic Toilettenöffnung angebracht um die wichtigsten Utensilien immer griffbereit zu haben. Aus widerstandsfähigem, UV-abweisendem Kunststoff hergestellt. Abmessungen (HxBxT) 28 x 18 x 3,6 cm. **Nr. 75178** **13,—**

3. ladybag®, roadbag® & superbag® Taschen-WC´s. Diskret, sicher, hygienisch, komfortabel zu handhaben und nahezu jedem Druck gewachsen. Unentbehrlich im Stau, bei langen Schlangen vor dem WC, bei stark verschmutzten Toiletten, nachts im Zelt, usw. Immer dabei, passen bequem in Hosentasche, Handtasche und Handschuhfach. Das feinkörnige Spezialgranulat nimmt bis zu 1.000 ml Urin auf und verfestigt ihn zu einem geruchlosen Gel. Mit Erfrischungstuch. Entsorgung über den Restmüll. Eine rundum saubere Sache.

ladybag® Taschen-WC für Frauen und Mädchen
Nr. 75278 **2,95**

roadbag® Taschen-WC für Männer und Jungen
Nr. 75279 **2,50**

superbag® Taschen-WC für Familien
Nr. 75280 **3,50**



1. Toilette OPTILOO. Moderne, tragbare Toilette mit komfortabler Sitzhöhe. Toilettenkörper aus stabilem, langlebigem Hartkunststoff. Sofort einsatzbereit da installationsfrei. Sitz und Deckel sind getrennt hoch- und niederklappbar, herausnehmbarer Eimer mit Verschlussdeckel, integrierter Toilettenpapierhalter. Die umweltfreundliche und kostengünstige Alternative zu herkömmlichen Chemietoiletten.
Volumen 7 l. Abmessungen 39 x 41,5 x 43 cm.
Gewicht 2,4 kg. **Nr. 75321** **74,95**

2. Toilette OPTITOIL. Moderne, tragbare Eimertoilette mit Sitz, Deckel und separat verschließbarem Eimer. Sehr stabile Kunststoff-Konstruktion. Als einfache Toilette ohne Installationsaufwand konzipiert, ist die OPTITOIL eine praktische und kostengünstige Alternative zu den verbreiteten Chemietoiletten.
Volumen 7 l. Abmessungen 40 x 48 x 33 cm.
Gewicht 2,4 kg. **Nr. 75318** **49,95**

3. Toilette OPTIPOT. Tragbare Eimertoilette mit Sitz, Deckel und Tragegriff. Robuste und stabile Kunststoffkonstruktion.
Kompakt und leicht zu transportieren, stellt sie eine praktische und bequeme Lösung für den Einsatz im Freien und beim Camping dar.
Volumen 23,5 l. Abmessungen 31 x 31 x 37 cm.
Gewicht 1,0 kg. **Nr. 75324** **21,95**

4. OPTIBAG. Kompostierbare Abfallbeutel für Eimertoiletten. Rolle mit 25 Stück. **Nr. 75153** **6,90**

5. Mobile Toilette 25 l. Die mobile Campingtoilette für unterwegs ist schnell ausgeklappt und einsatzbereit - egal ob im Wald, beim Campen oder als eigenes Festival WC. Kann auch als Mülleimer oder Hocker verwendet werden. Material ABS-Kunststoff. Ausgestattet mit einem Deckel und einem Toilettenpapierhalter. Inklusive 12 Abfallbeutel und Aufbewahrungstasche. Volumen 25 l. Belastbarkeit 150 kg. Abmessungen 35 x 29 x 32 cm. Klappmaß 35 x 29 x 7,6 cm. Gewicht 1,7 kg.
Nr. 75251 **33,95**



1





Unser Preis
34,95

1. Klapptoilette. Praktische Klapptoilette für unterwegs. Sie lässt sich schnell und mühelos verstauen und ist im Handumdrehen einsatzbereit. Umweltschonend, da kein Wasser benötigt wird. Rahmen aus Stahl ø 21 mm. Inklusive 6 Plastikbeutel. Abmessungen 39 x 40 x 46 cm.

Farbe Weiß	**Nr. 75100**	**34,95**
Farbe Grau	**Nr. 75102**	**34,95**



2



2. Kompostierbare Toilettenbeutel für Klapptoilette. Kompostierbare Toilettenbeutel für Camping- und mobile Toilettensysteme. Basierend auf nachwachsenden Rohstoffen, biologisch abbaubar. Blickdicht, reißfest, wasserundurchlässig und geruchsdicht. Leicht verschließbar.
Abmessungen 65,5 x 51 cm + 14 cm wavetop.
Rolle mit 20 Stück. **Nr. 75247** **14,50**

3



3. Ersatzclips für Klapptoilette. 2er Pack.

Farbe Weiß	**Nr. 75122**	**3,35**
Farbe Grau	**Nr. 75151**	**3,35**

FIAMMA BI-POT



1



2



3

BI-POT. Die tragbare FIAMMA-Toilette ist in drei Modellen mit verschiedenen Maßen verfügbar. Die robuste Toilette BI-POT ist vollkommen autark, das heißt völlige Unabhängigkeit für eine geruchsfreie Hygiene, immer und überall. Sehr leicht zu reinigen. Robuster Handgriff für bequemen Transport. Große Ablassöffnung, leicht und hygienisch zu entleeren. Robustes Unterteil aus einem Stück, 100 % Dichtigkeit. Praktische Seitenhaken aus Edelstahl, die das obere und untere Teil zusammenhalten.
Farbe Grau.

1. BI-POT 30. Frischwassertank 10 l. Abwassertank 11 l. Abmessungen 43,5 x 34,5 cm, 30 cm hoch.
Gewicht 3,9 kg. **Nr. 75255** **121,—**

2. BI-POT 34. Frischwassertank 15 l. Abwassertank 13 l. Abmessungen 43,5 x 36 cm, 34 cm hoch.
Gewicht 4,3 kg. **Nr. 75256** **126,—**

3. BI-POT 39. Frischwassertank 15 l. Abwassertank 20 l. Abmessungen 43,5 x 36 cm, 39,2 cm hoch.
Gewicht 4,4 kg. **Nr. 75267** **127,—**



4

4. Bidet Universal. Passend für alle BI-POT Modelle sowie Thetford PORTA POTTI´s und C2, C3 und C4.
Gewicht 0,3 kg. **Nr. 75270** **17,—**



5

5. Bidet 200. Passend für die Thetford Modelle C200 und C250 sowie das Dometic Modell CT3000.
Gewicht 0,3 kg. **Nr. 75271** **15,90**

THETFORD Tragbare Toiletten

Entdecken Sie selbst diese weltbekannte Erfindung von Thetford, dem Original. Wenn Sie nach einer komfortablen, praktischen und langlebigen tragbaren Toilette suchen, die keinen Anschluss an einen Abfluss oder ein Wasserversorgungssystem benötigt, hat Thetford die perfekte Lösung für Sie: die Porta Potti.

Porta Potti 100 & 300 series

Die Porta Potti ist die Grundlage für langlebigen tragbaren Toiletten.
Die Toilette verfügt über eine integrierte Deckelverriegelung, eine Aussparung zum Öffnen des Deckels, einen verbesserten Schiebergriff sowie einen bequemeren Griff für den Fäkalientank. Der Stopper am Fäkalientank hält den Entleerungsstutzen in seiner Stellung fest und macht das Wiedereinsetzen der beiden Tanks noch einfacher.

VORTEILE

- Vom Erfinder der tragbaren Toilette entwickelt
- Exzellente Qualität durch 45 Jahre Erfahrung mit mobilen Sanitärlösungen
- 3 Jahre Garantie
- Leichter, hochwertiger Kunststoff
- Praktische Entlüftungstaste für spritzfreie Entleerung
- Modernes, erfrischendes Design
- Verbessertes Ventilgriffsystem
- Verbesserter Tragegriff für den Fäkalientank
- Verbesserter Sitzkomfort

Porta Potti 565

Die Porta Potti 565 hat bei Weitem das bemerkenswerteste Design und die innovativsten Eigenschaften von allen. Das Design bietet ein integriertes Bedienfeld mit Pumpe, Wassernachfülleinheit und Füllstandsanzeige für den Spülwassertank. Diese Anzeige und die Füllstandsanzeige des Fäkalientanks zeigen Ihnen an, wann der Spülwassertank nachgefüllt und der Fäkalientank geleert werden müssen. Zusätzlich ist die Porta Potti 565 standardmäßig mit einem integrierten Toilettenpapierhalter ausgestattet.

VORTEILE

- Vom Erfinder der tragbaren Toilette entwickelt
- Hervorragende Qualität durch 45 Jahre Erfahrung mit mobilen Sanitärlösungen
- 3 Jahre Garantie
- Modernes Design, Toilettenform wie zu Hause
- Komfortable Sitzhöhe (443 mm)
- Größere Toilettenschüssel, hauptsächlich in der Tiefe und Breite
- Benutzerfreundlicher Seitenventilgriff
- Integrierter Toilettenpapierhalter

	PP 145	PP 165	PP 335	PP 345	PP 365	PP 565	
							
Komfortklasse	●●●○○	●●●●○○	●●●●●○	●●●●●○	●●●●●○	●●●●●	●●●●●+
Größe	Mittel	Groß	Klein	Mittel	Groß	Luxus groß	Luxus groß
Abmessungen (HxBxT)	330 x 383 x 427 mm	414 x 383 x 427 mm	313 x 342 x 382 mm	330 x 383 x 427 mm	414 x 383 x 427 mm	448 x 388 x 450 mm	448 x 388 x 450 mm
Sitzhöhe	324 mm	408 mm	308 mm	324 mm	408 mm	443 mm	443 mm
Farbe	Weiß	Weiß	Weiß	Weiß	Weiß	Weiß	Weiß
Spülsystem	Balgenpumpe	Balgenpumpe	Kolbenpumpe	Kolbenpumpe	Kolbenpumpe	Kolbenpumpe	Elektrische Spülung
Füllstandsanzeige für Fäkalientank	Nein	Nein	Ja	Ja	Ja	Ja	Ja
Kapazität des Fäkalientanks	12 l	21 l	10 l	12 l	21 l	21 l	21 l
Füllstandsanzeige für Spülwassertank	Nein	Nein	Nein	Nein	Nein	Ja	Ja
Kapazität des Spülwassertanks	15 l	15 l	10 l	15 l	15 l	15 l	15 l
Gewicht	3,6 kg	3,9 kg	3,3 kg	3,8 kg	4,0 kg	5,3 kg	5,5 kg
Zusätzliche Informationen	- Option auf Haltevorrichtung (Hold Down Kit)	- Option auf Haltevorrichtung (Hold Down Kit)	- Option auf Haltevorrichtung (Hold Down Kit)	- Option auf Haltevorrichtung (Hold Down Kit)	- Option auf Haltevorrichtung (Hold Down Kit)	- Toilettenpapierhalter - Mit Option auf Bodenplatte	- Toilettenpapierhalter - Mit Option auf Bodenplatte
Nr.	**75238**	**75240**	**75200**	**75210**	**75220**	**75230**	**75232**
Preis	**88,95**	**94,95**	**149,—**	**119,—**	**129,—**	**189,—**	**239,—**

Porta Potti Carry Bag

Schützen Sie Ihre Porta Potti in der Thetford-Tasche für problemlose Aufbewahrung, einfachen Transport und leichtes Tragen.
Robustes Taschenmaterial (PVC), haltbarer Reißverschluss.
Erhältlich in zwei Größen passend für

Porta Potti 145, 335, 345	**Nr. 75193**	**29,95**
Porta Potti 165, 365, 565	**Nr. 75194**	**29,95**



Bodenbefestigung für Porta Potti (Hold Down Kit)

Ein Kit zur Befestigung der Porta Potti an einer beliebigen Stelle auf dem Fußboden Ihres Boots. Ein einfacher Handgriff löst die Toilette. Durch dieses Kit stellt Ihre mobile Toilette eine komfortable und relativ preiswerte Alternative zum Einbau eines Grauwassertanks dar.



Hold Down Kit **Nr. 75138** **19,95**

Bodenbefestigung für Porta Potti 565 (Bodenplatte)

Wenn die Stabilität wichtig ist, zum Beispiel auf einem Boot, können Sie ein Modell auswählen, das auf einer Bodenplatte montiert werden kann.



Bodenplatte **Nr. 75142** **39,95**

Thetford Cassettentoiletten

Cassettentoiletten C220

Die C220 verfügt über eine größere und tiefere Schüssel und eine optimierte Schüssel-Geometrie, welche die Nutzung des Schüsselraumes und der Spülung verbessert. Der Sitz wurde erhöht und beträgt nun 492 mm, was eine bequemere Sitzposition ermöglicht.

Die C220 ist in den drei bekannten Modellen S / CS / CW, mit oder ohne Spülwassertank, manueller oder elektrischer Spülung und mit oder ohne Konsole erhältlich. Die Servicetür 3 kann entweder im Hoch- oder Querformat installiert werden, was größtmögliche Flexibilität bietet.

Vorteile

- Optimale Platzausnutzung: 2 x 90 Grad Drehbarkeit der Toilettenschüssel
- Leichter, hochwertiger Kunststoff
- Langlebig, benutzer- und wartungsfreundlich
- Leistungsstarkes Spülsystem

Cassettentoiletten C260

Die C260 Cassettentoilette ist ein Facelift der C250 Cassettentoilette. Das erfolgreiche, zeitgemäße Design der C250 wurde nicht verändert. Dennoch hat die C260 einige aufregende neue und verbesserte Eigenschaften. Darunter sind zum Beispiel ein stabilerer Sitz & Deckel, ein Schüsseldesign, das die Reinigung erleichtert und eine verbesserte Spülung. Diese Toilette ist auch mit Vollkeramik-Schüssel erhältlich - für ein WC-Erlebnis wie zu Hause.

Vorteile

- Zeitgemäßes Design, wie zu Hause
- Optimale Platzausnutzung: 2 x 90 Grad Drehbarkeit der Toilettenschüssel
- Maximaler Sitzkomfort
- Neues Schüsseldesign, besonders leicht zu reinigen
- Hochwertiger Kunststoff für eine langlebige, benutzer- und wartungsfreundliche Toilette
- Die Keramikversion verspricht maximale Hygiene und Nutzungskomfort, genau wie zu Hause
- Kraftvolles Spülsystem

	C223-S	C223-CS	C224-CW	C262-CWE	C263-S	C263-CS	C263-CSL
							
Abmessungen H x B x T (mm)	495 x 365 x 580	534 x 394 x 580	727 x 394 x 580	750 x 417 x 603	488 x 341 x 603	750 x 417 x 603	540 x 417 x 603
Sitzhöhe (mm)	492	492	492	467 479*	467 479*	467 479*	467 479*
Farbe	Weiß	Weiß	Weiß	Weiß	Weiß	Weiß	Weiß
An einem zentralen Frischwassersystem angeschlossen	Ja	Ja	Nein	Nein	Ja	Ja	Ja
Spülsystem	Elektrisch	Elektrisch	Manuell	Elektrisch	Elektrisch	Elektrisch	Elektrisch
Kapazität des Fäkalientanks	18 l	18 l	18 l	17,5 l	17,5 l	17,5 l	17,5 l
Kapazität des Spülwassertanks	-	-	9 l	8 l	-	-	-
Füllstandsanzeige für Fäkalientank	für 1 Füllstand	für 1 Füllstand	für 1 Füllstand	für 3 Füllstände	für 3 Füllstände	für 3 Füllstände	für 3 Füllstände
Fäkalientank mit Rädern	Ja	Ja	Ja	Ja	Ja	Ja	Ja
Abnehmbarer Mechanismus	Nein	Nein	Nein	Ja	Ja	Ja	Ja
Position der Serviceklappe 3	vertikal oder horizontal	vertikal oder horizontal	vertikal oder horizontal	horizontal	horizontal	horizontal	horizontal
Wassereinfüllklappe nötig	Nein	Nein	Ja	Ja	Nein	Nein	Nein
Keramikschüssel	Nein	Nein	Nein	Optional	Optional	Optional	Optional
Nettogewicht	6,8 kg	7,2 kg	8,0 kg	8,1 kg 17,2 kg*	7,1 kg 16,2 kg*	8 kg 17,1 kg*	7,7 kg 16,8 kg*
Nr.	**75121**	**75128**	**75129**	**75167** **75168***	**75182** **75183***	**75165** **75166***	**75198** **75199***
Preis	**639,—**	**659,—**	**679,—**	**779,—** **969,—***	**679,—** **867,—***	**709,—** **899,—***	**699,—** **903,—***

* Toilette mit Keramikschüssel

Thetford Cassettentoiletten

Cassettentoiletten C400

Die aufgefrischte Cassettentoilette C400 peppt das Badezimmer mit sehr geringem Aufwand optisch auf und bietet gleichzeitig den bewährten Komfort und perfekte Hygiene. Diese Baureihe hat verschiedene einzigartige Eigenschaften, einschließlich einem Fäkalientank mit Rädern und einem einklappbaren Handgriff, was die Handhabung vereinfacht. Außerdem ist der Funktionsmechanismus im Fäkalientank herausnehmbar. Dadurch kann der Tank von innen leicht gereinigt und gepflegt werden, weil eine durchdachte Füllstandanzeige den Füllstand im Fäkalientank bzw. im Spülwassertank zeigt.

Vorteile
- Neues Design
- Verbesserter Griff der Verschlussplatte und Bedienfeld C400
- Optimale Platzausnutzung
- Leichter, hochwertiger Kunststoff
- Langlebig, benutzer- und wartungsfreundlich
- Leistungsstarkes Spülsystem

	C402-X	C403-L
		
Abmessungen H x B x T (mm)	512 x 670 x 400	512 x 670 x 400
Sitzhöhe (mm)	473	473
Farbe	Weiß	Weiß
An einem zentralen Frischwassersystem angeschlossen	Nein	Ja
Spülsystem	Elektrisch	Elektrisch
Kapazität des Fäkalientanks	19,3 l	19,3 l
Kapazität des Spülwassertanks	15 l	-
Füllstandsanzeige für Fäkalientank	für 3 Füllstände	für 3 Füllstände
Füllstandsanzeige für Spülwassertank	für 3 Füllstände	-
Fäkalientank mit Rädern	Ja	Ja
Abnehmbarer Mechanismus	Ja	Ja
Position der Serviceklappe 3	vertikal	vertikal
Wassereinfüllklappe nötig	Nein	Nein
Keramikschüssel	Nein	Nein
Nettogewicht	8,8 kg	8,1 kg
Nr.	**75184** Ausführung links / **75185** Ausführung rechts	**75161** Ausführung links / **75163** Ausführung rechts
Preis	**794,—**	**849,—**

TWUSCH by Thetford Porzellaneinsatz für alle Thetford Toiletten





Während die meisten Toiletten im Wohnwagen oder Wohnmobil aus Kunststoff bestehen und im Laufe der Zeit die werkseitig versiegelte Oberfläche durch biologische, chemische und mechanische Einflüsse anfällig für Ablagerungen und Bakterien wird, hat der Twusch alle Vorteile einer herkömmlichen Haushaltstoilette.
Seine Form wurde angepasst und ist somit ganz leicht einsetzbar. Durch Nanoversiegelung (Lotuseffekt) ist der Twusch leichter zu reinigen und es wird bis zu 75 % weniger Wasser verbraucht. Das schont die Umwelt und macht das Leben im Wohnmobil und Wohnwagen noch ein bisschen einfacher.
Gewicht 0,75 kg.

Hinweise:
- Entnehmen Sie vor dem Einbau die Kassette.
- Den Twusch nur bei Raumtemperatur einbauen.
- Bitte vermittelt und gerade einbauen! Der Twusch darf weder oben über die Wasserkante, noch unten über den Ausfluss ragen - dies könnte die Kassettenentnahme erschweren bzw. verhindern.
- Vor dem Verkleben die einwandfreie Kassettenentnahme prüfen.

Passend für		
C2/C3/C4	**Nr. 75434**	**159,—**
C200	**Nr. 75437**	**159,—**
C220	**Nr. 75442**	**159,—**
C250	**Nr. 75443**	**159,—**
C260	**Nr. 75438**	**159,—**
C400	**Nr. 75439**	**159,—**
C500	**Nr. 75444**	**159,—**



Einbauset. Bestehend aus 1 x Sanitär-Silikon, 3 x Holzspatel, 1 x Nanotol (50 ml) Sanitär 2in1 Refresher, 2 x Reinigungspads, 1 Paar Latex-Einweghandschuhe, 1 x Microfasertuch. **Nr. 75453** **19,95**

Die Trenntoilette vom Marktführer für Campingtoiletten

THETFORD

Die neue Trenntoilette von Thetford ist die intelligente Wahl für modernes, netzunabhängiges Camping. Das System der Toilette trennt Urin und feste Ausscheidungen und funktioniert ohne Wasser. Dies bietet Ihnen mehr Freiheit und ist eine praktische Lösung für Abenteuer fernab der Zivilisation. Die Abfälle können leicht entleert werden, ohne dass Sie auf feste Entsorgungsstationen angewiesen sind. Geruchskontrolle, hygienische Abfallentsorgung und leicht zu reinigende Oberflächen gewährleisten täglichen Komfort, egal wohin die Reise geht. Erhältlich als komplette Toilette oder als Umrüstkit für bestehende Thetford C220- oder C260-Modelle.





Vorteile:
- Patentierte Klappe zur visuellen Abdeckung von Exkrementen
- Wasserloses System
- Ergonomisch optimierte Schüssel
- Urintank mit Füllstandsanzeige
- Einfache Installation mit kompletter Toilettenschüssel
- Leckagefreier Anschluss zur optimalen Entleerung des Urintanks





NEU!





Trenntoilette	S220-S	S220-CS	S260-S	S260-CS
Material Toilettenschüssel	Kunststoff	Kunststoff	Kunststoff	Kunststoff
Material Tank	Recycelter Kunststoff	Recycelter Kunststoff	Recycelter Kunststoff	Recycelter Kunststoff
Volumen Urintank	7,5 l	7,5 l	7,5 l	7,5 l
Volumen Fäkalienbehälter	7 l	7 l	7 l	7 l
Füllstandsanzeige Urintank	Mechanisch	Mechanisch	Elektrisch	Elektrisch
Abmessungen (LxBxH)	580 x 365 x 495 mm	580 x 394 x 534 cm	603 x 340 x 488 mm	603 x 417 x 750 cm
Gewicht	6,8 kg	7,2 kg	7,1 kg	8,0 kg
Nr.	**75291**	**75292**	**75293**	**75294**
Preis	**850,—**	**870,—**	**890,—**	**920,—**



NEU!





THETFORD

NEU!



Umrüstkit. Dieses Umrüstkit verwandelt jede C220 oder C260 Cassettentoilette auf einfache Weise in eine Trenntoilette.
- Klappe zur visuellen Abdeckung von Exkrementen
- Wasserloses System
- Ergonomisch optimierte Schüssel
- Einfache Installation mit kompletter Toilettenschüssel
- Leckagefreier Anschluss zur optimalen Entleerung des Urintanks

1. Umrüstkit SK220	**Nr. 75295**	**599,—**
2. Umrüstkit SK260	**Nr. 75296**	**599,—**

Ventilator-Kit. Das Thetford Trenntoiletten Ventilator-Kit ist die ideale Ergänzung für alle, die eine Trenntoilette von Thetford verwenden und bietet eine aktive und zuverlässige Lösung zur Geruchsbekämpfung sowohl innerhalb als auch außerhalb des Badezimmers. Leitet unangenehme Gerüche aktiv direkt aus der Trenntoilette ab und sorgt so für ein stets frisch riechendes Bad. Filtert die abgesaugte Luft, bevor sie nach draußen geleitet wird – so entstehen keine unangenehmen Gerüche rund ums Fahrzeug. Steigert Komfort und Hygiene in kleinen Räumen wie Wohnmobilen und Wohnwagen. Speziell entwickelt für die Nutzung mit Thetford Trenntoiletten S220(CS)/S260(CS) und Umrüstkit SK220/SK260.

3. Ventilator-Kit S220	**Nr. 75299**	**129,—**
4. Ventilator-Kit S260	**Nr. 75301**	**129,—**

THETFORD Zubehör für Trenntoiletten


1


2

NEU!


3


4


5

1. Ersatzfilter S220/S260. Aktivkohlefilter für den elektrischen Lüfter der Thetford Trenntoilette.
Nr. 75304 **16,95**

2. Trenntoiletten Trockenmittel. Dieses Produkt absorbiert schnell Feuchtigkeit, reduziert unangenehme Gerüche und verbessert die allgemeine Hygiene. Verhindert Geruchsbildung bei Gebrauch und Entsorgung. Hergestellt aus 100 % biologisch abbaubaren Holzfasern. Ca. 90 Dosierungen pro Gesamtpackung. 3er Pack. **Nr. 75298** **9,95**

3. Toilettenbeutel Thetford. Thetford Trenntoiletten-Beutel ermöglichen eine praktische und hygienische Entsorgung fester Abfälle. Sie sorgen für eine hygienische Handhabung, wirksame Geruchskontrolle mit Trockenmittel. Hergestellt aus recycelten Materialien aus Endverbraucherabfällen. **Nr. 75297** **5,95**

4. Seperation Toilet Urine Tank Fresh. Spezialflüssigkeit für alle Trenntoiletten. Verhindert und entfernt Urinstein, hält frisch und ist geruchskontrollierend. Mit natürlicher Milchsäure und klärgrubentauglich. Frischer Orangenduft. Reicht für bis zu 65 Tage. Inhalt 780 ml. **Nr. 75707** **12,95**
(Grundpreis pro l 16,60)

5. Seperation Toilet Bowl Cleaner. Schnell wirksames Reinigungsspray für alle Trenntoiletten. Entfernt Schmutz und Urinablagerungen ohne Wasser und sorgt für Hygiene. Naturbasierte Formel mit Milchsäure, Duft Fresh Ocean Breeze. Inhalt 500 ml
Nr. 75709 **8,95**
(Grundpreis pro l 17,90)

THETFORD Einbautoiletten


6


7

Neben den Cassetten-Toiletten (mit einem herausnehmbaren Fäkalientank) und den neuen Trenntoiletten bietet Thetford auch Einbautoiletten an für Fahrzeuge die über einen fest eingebauten Fäkalientank verfügen.

Aqua Magic VI. Toilette im amerikanischen Stil. In hoher und niedriger Ausführung erhältlich. Wird an den zentralen Wasser- und Fäkalientank des Fahrzeugs angeschlossen, der sich unter oder auf dem Boden befindet.

VORTEILE & AUSSTATTUNG
- Platzsparendes Design für eine möglichst nahe Wandmontage
- Fußspülung so positioniert, dass die Bodenfläche kaum beeinträchtigt wird
- SloClose™-Sitz und -Deckel in Normalgröße
- Verbesserte Montageschraubenschlitze, für einfache Installation konzipiert
- Bietet die tiefste Toilettenschüssel, die für Wohnmobile erhältlich ist

6. Aqua Magic VI low. Sitzhöhe 35,3 cm. Abmessungen (HxBxT) 40,1 x 38,0 x 43,0 cm. Gewicht 4,6 kg. **Nr. 75209** **259,—**

7. Aqua Magic VI high. Sitzhöhe 41,3 cm. Abmessungen (HxBxT) 51,8 x 38,0 x 43,0 cm. Gewicht 4,8 kg. **Nr. 75221** **264,—**

Pflegeprodukte und Tank für Ihr intelligentes iNDUS Sanitärsystem


8



9

Gefahr
H302
H315
H318
H332
H410

Gefahr
H318
H400
H412

Gefahr
H318
H410



10

Gefahr
H302
H315
H318
H410

8. iNDUS Mobile Holding Tank. Das iNDUS-System bietet eine einfache Ableitung von Grau- und Schwarzwasser aus einer Hand. Wenn Sie jedoch mehr Zeit an einem Platz verbringen möchten, bietet Ihnen dieser mobile 19-Liter-Tank eine schnelle Lösung. Sie können damit einen Teil Ihres Abwassers ablassen, ohne Ihr Fahrzeug zu bewegen. Nur für die Verwendung mit dem iNDUS-System. Fassungsvermögen 19 l. Abmessungen (BxHxT) 22,6 x 24,5 x 66,1 cm. Gewicht 2,5 kg.
Nr. 75454 **189,—**

9. iNDUS Set. Das iNDUS-System ist so ausgelegt, dass es in Kombination mit drei verschiedenen Additiven angewendet wird, um die Hygiene zu sichern, Fehlfunktionen zu verhindern und das System sauber zu halten. Es verfügt über ein vollautomatisches Dosiermodul, das unter Verwendung von drei speziell entwickelten und zusammenwirkenden Additiven für Grauwasser (A), Spülwasser (B) und Schwarzwasser (C) genau das dosiert, was je nach Einsatz des Systems und den Umgebungstemperaturen benötigt wird. Der Grauwasserzusatz (A) wurde entwickelt, um eine hygienische und geruchsfreie Entsorgung des Grauwassers zu ermöglichen. Es hält die Geruchsbildung im Grauwassertank unter Kontrolle, verhindert Ablagerungen von Fett und mineralischen Ablagerungen im Grauwassertank und in den Schläuchen. Außerdem sorgt es für einen Spülvorgang, der eine saubere und geruchsfreie Entsorgung des Grauwassers gewährleistet und dessen sichere, hygienische und angenehme Wiederverwendung als Spülwasser erlaubt, wobei auch das Risiko eines menschlichen Kontakts berücksichtigt wird.
- Vollautomatische Additivdosierung für Grauwasser: keine Unter- oder Überdosierung mehr
- Sicherstellung einer hygienischen und geruchsfreien Entleerung
- Gewährleistung eines störungsfreien Betriebs
- 4 Wochen durchschnittliche Nutzung

iNDUS Set ABC. Inhalt 3 x 1 l. **Nr. 75713** **47,95**
iNDUS Grey (A). Inhalt 1 l. **Nr. 75719** **18,95**
iNDUS Flush (B). Inhalt 1 l. **Nr. 75718** **18,95**
iNDUS Black (C). Inhalt 1 l. **Nr. 75714** **18,95**

10. iNDUS Cleaning & Storage. Ein kraftvoller, konzentrierter Reiniger für die regelmäßige Anwendung und zur Einlagerung für die Grau- und Schwarzwassertanks, Rohre und Leitungen des iNDUS-Systems. Inhalt 0,8 l. **Nr. 75711**
18,95(Grundpreis pro l 23,69)

Elektrischer Ventilator C250 und C260

Der elektrische Ventilator von Thetford filtert Gerüche aus dem Fäkalientank automatisch und befördert sie - geruchlos - nach draußen.

- Filtert Gerüche aus dem Fäkalientank
- Nie wieder Gerüche im Fahrzeug
- Automatische Start- und Stoppfunktion (manuelle Betätigung möglich)
- Geräuscharmer Lüfter
- Spezielle Anzeige am Toilettenbedienfeld
- Filter einfach austauschbar





Elektrischer Ventilator C250	**Nr. 75164**	**175,—**
Elektrischer Ventilator C260	**Nr. 75169**	**175,—**

Ersatzfilter für den elektrischen Ventilator C250 und C260

Ersatzfilter für den elektrischen Ventilator C250 und C260 (Der Filter hält im Durchschnitt eine Saison).

Ersatzfilter für C250	**Nr. 75176**	**18,95**
Ersatzfilter für C260	**Nr. 75177**	**19,95**





Außenentlüftungssystem für C200/C220/C400

Verhindert die Entstehung unangenehmer Toilettengerüche im Fahrzeug.
Komplett-Set mit Ventil, Schlauch und Befestigungsmaterial.

Außenentlüftungssystem C200	**Nr. 75160**	**49,95**
Außenentlüftungssystem C220	**Nr. 75277**	**40,95**
Außenentlüftungssystem C400	**Nr. 75162**	**9,80**







Toiletten-Aufbereitungsset TOILET fresh-up SET für die Cassettentoiletten C2/C3/C4, C200, C220, C250/C260, C400 und C500

Das Toiletten-Aufbereitungsset ist eine einfache und preiswerte Möglichkeit, eine gebrauchte Cassettentoilette rundzuerneuern.

Das Set umfasst einen Fäkalientank mit Toilettensitz und Deckel, mit denen die Toilette runderneuert werden kann.

Das WC Fresh-up-Set ist für die Cassettentoiletten C2/C3/C4*, C200, C250/C260, C400*, C500* und C220 erhältlich.
* für Links- und Rechtsmodelle.

Für die Modelle C400 und C500 muss der Endbenutzer den Fäkalientank von Links- auf Rechtsmodell ändern (falls zutreffend).

















Toiletten-Aufbereitungsset C2/C3/C4

Ausführung links (LH)	**Nr. 75103**	**195,—**
Ausführung rechts (RH)	**Nr. 75104**	**195,—**

Toiletten-Aufbereitungsset C200	**Nr. 75105**	**195,—**
Toiletten-Aufbereitungsset C220	**Nr. 75195**	**195,—**
Toiletten-Aufbereitungsset C250/C260	**Nr. 75148**	**195,—**
Toiletten-Aufbereitungsset C400	**Nr. 75147**	**195,—**
Toiletten-Aufbereitungsset C500 (Standard)	**Nr. 75196**	**195,—**

Abwassertanks Cassettentoiletten mit Außenentlüftungs-system





THETFORD

Abwassertank C200 OV. Für Außenentlüftungs-System.	**Nr. 75466**	**149,—**
Abwassertank C220 OV. Für Außenentlüftungs-System.	**Nr. 75171**	**211,—**

HINDERMANN

Tragetasche für Cassettentoiletten C200/250. Diese Tragetasche kann nicht nur für das diskrete Handling der Toilettenkassetten auf dem Campingplatz und für die Aufbewahrung und den Transport der Zweitkassetten genutzt werden. Die Tasche ist leicht auswaschbar. Abmessungen ca. 35 x 26 x 45 cm.

Nr. 75132 **47,50**



OGO® Komposttoilette by ToMTuR Version 4

Edles Design trifft auf perfekte Funktionen: Die OGO® Komposttoilette wurde für den mobilen Lifestyle des 21. Jahrhunderts optimiert. Bequem in der Handhabung, 100 % hygienisch und konsequent umweltfreundlich.

Null Wasser
Null Chemie
Null Geruch
100 % Komfort
100 % Ökologisch





NEU!

1



2



3



4



5



Die neue **OGO®** Trenntoilette ist das Ergebnis intensiver Entwicklungsarbeit. Sie vereint die Vorteile einer Komposttoilette mit höchstem Komfort, einem modernen Look und sehr wenig Platzbedarf.
Die Trenntoilette bietet ein elektrisches Rührwerk sowie eine LED, die leuchtet wenn der Füllstand sich dem Maximum nähert. Wie alle hochwertigen Trenntoiletten benötigt die **OGO®** kein Wasser, keine Chemie und ist völlig frei von unangenehmen Gerüchen.

KOMFORTABEL UND UNABHÄNGIG
Dank kubischer Bauform und reinweißer Ausführung ist die **OGO®** ein echtes Design-Objekt. Mit ihrer unschlagbar geringen Einbautiefe bringt sie Toilettenkomfort auch in kleine Fahrzeuge, Camper oder Boote. Die Maße wurden so gewählt, dass die meisten Chemietoiletten problemlos ersetzt werden können.

EINFACHE ENTLEERUNG
Der neu konstruierte Feststoffbehälter der OGO® lässt sich sehr leicht herausnehmen. Das macht die Entleerung noch einfacher. Die Urinflasche hat neun Liter Fassungsvermögen.

SMARTE TRENNKLAPPE
Der Trennmechanismus im Sitz ist so konstruiert, dass beim Toilettengang Urin und Feststoffe getrennt werden – für Männer und Frauen gleichermaßen zielgenau und bequem. Bei geschlossener Trennklappe ist ein Zielen damit nicht notwendig!

ELEKTRISCHES RÜHRWERK
Feststoffe und Kokosfasern werden im Rührwerk auf Knopfdruck vermengt, so dass kein Streu von Hand eingebracht werden muss - natürlich geruchsfrei!

NEUES DESIGN
Kubisch, minimalistisch und in weißer Sanitär-Optik. Die neue OGO® ist ein echtes Design-Objekt.

FÜLLSTANDSANZEIGE
Da die **OGO®** stilvoll verblendet ist, und man die Füllstände und Inhalte von außen nicht sieht, sind entsprechende Sensoren verbaut. Der Rührknopf leuchtet rot, wenn die Urinflasche etwa 80% Füllstand erreicht hat. Der Feststoffbehälter rührt dank der integrierten Thermosicherung bei zunehmendem Füllstand immer kürzer. Rührt er nur noch wenige Sekunden, ist der Feststoffbehälter zu wechseln.

100 % UMWELTFREUNDLICH
Kein Wasser, keine Chemie. Die Urinflasche wird nach Bedarf entleert. Aus den Feststoffen entsteht geruchsfreier Kompost. Das ist alles.

1. OGO® Trenntoilette Version 4. **Nr. 75180** **1.442,—**

2. Starterkit. Enthält 3 Kokosfaserziegel, 3 Ansetzbeutel mit Anleitung und 1 Sprühflasche. **Nr. 75275** **17,95**

3. Kokosfaserziegel. Substrat für Komposttoiletten. Aus gepresster und getrockneter Kokosfaser. Rein biologisch, unverderblich, sehr lange lagerfähig, ungedüngt, frei von Steinen. Muss vor Verwendung aufquellen!
1er Pack **Nr. 75248** **4,65**
3er Pack **Nr. 75260** **10,50**

4. Kiemengitter. Edelstahl-Kiemengitter mit Fliegengitter zur Abdeckung der Entlüftungsöffnung. Der angegebene Durchmesser bezieht sich jeweils auf den Außendurchmesser des Gitters.
ø 63 mm **Nr. 75265** **8,70**
ø 102 mm **Nr. 75266** **14,95**

5. Abluftabdeckung mit Fliegengitter. Regen- und windgeschützte Abluftabdeckung für den Einbau z. B. in Wohnmobilen, Hütten, Gartenhäusern, Tiny Houses, Werkstätten, Scheunen oder Lieferwagen. **Nr. 75268** **53,95**

Toilette CLESANA C1

Die Innovation im Bereich mobiler Sanitärlösungen: Die erste mobile, wasserlose Toilette mit Beutel-Verschweißung.
Flexibel, zuverlässig und umweltfreundlich. Toilettenlösungen von Clesana sind genauso hygienisch rein wie schonend zur Umwelt.

Durch das Verfahren der Thermo-Druck-Verschweißung von Barriere-Folie (Folienliner) können Ausscheidungen und Toilettenabfälle ganz ohne Wasser und Sanitärzusätze rückstandslos und unkompliziert entsorgt werden.

Swiss Made.



Clesana C1 mit Rund-Sockel. Zur freien Platzierung im Raum und für spezielle Nachrüstungen.
Gewicht ca. 13 kg. **Nr. 75213 1.449,—**

Technische Spezifikation:
Material: Stahl / ABS / ABS GF30
Nennspannung: 12 V
Leistungsaufnahme Standby: 0,28 Wh
Energieverbrauch Schweißvorgang: 0,55 Wh
Dauer Schweißvorgang: ca. 50 Sek

Lieferumfang:
- 1 Grundkörper Clesana C1
- 1 L-Adapter oder Rundsockel
- 1 Bedienpanel mit Kabel
- 2 Crimpkontakt, Anderson SB50 50 Amp Kontakt 5952
- 1 Steckergehäuse 2-polig, Anderson SB50 Steckergehäuse 992G1
- 1 Bedienungsanleitung Clesana C1
- 1 Aufkleber mit Bedienhinweisen
- 1 Montageanleitung Clesana C1
- 1 Stk. Barriere-Folienliner zur Erstausrüstung
- 1 Packung Super-Absorber



Clesana C1 mit L-Adapter. Zur einfachen und schnellen Nachrüstung, u. a. der Baureihen Thetford C220 & C260. Gewicht ca. 13,5 kg.
Nr. 75214 1.449,—

Toilette CLESANA X1

Clesana X1 - Die mobile Verschweiß-Toilette.
Die neue Clesana X1 verschweißt Hinterlassenschaften automatisch in Hochbarriere-Folie. Das schützt Dich und Deine Umwelt.
Egal, wohin Deine Reise geht - die Clesana X1 ist autark, hygienisch und passt in jedes Fahrzeug.

- **Höchste Dichtigkeit, vollkommen geruchsfrei**: Dank Hochbarriere-Folie und einzigartigem patentierten Verschweiß-Mechanismus. Wissenschaftlich erwiesen!
- **Vollkommen autark**: Wahlweise Akku- oder Strombetrieb. Einfach zu transportieren, kompakt verstaubar und sofort betriebsbereit
- **Umweltfreundlich und ressourcenschonend**: Kein Wasser, keine Chemie, keine (Sanitär-)Zusätze notwendig
- **Einfache Entsorgung**: Die geruchsdichten und auslaufsicheren Beutel können unkompliziert und diskret im Restmüll entsorgt werden
- **Klinisch erprobt**: Ursprünglich entwickelt für medizinische Anwendungsbereiche. Für den höchsten Hygienestandard mobiler Toiletten
- **Universell einsetzbar**: Vom Camping bis zur Baustelle, vom Caravaning bis zum Zivilschutz
- **Wartungsarm**: Kein Einwintern und keine Reinigung notwendig
- **Flexible Energieversorgung**: Betrieb über Einhell Power X-Change 18 V Akku oder Netzstrom
- **Kompakte Maße**: Maße im Transportzustand (BxLxH) 344 × 384 × 302 mm, Sitzhöhe im Einsatz 407 mm, Gewicht ca. 11 kg
- **Traglast**: Bei geschlossenem Deckel 150 kg (sitzende Person)
- **Lieferumfang**: Inklusive 230 V-Netzteil, 12 V-Stecker, 1 x Packung Folienliner, 1 x Absorber
- **Swiss Made**: Höchste Qualität und Präzision aus der Schweiz



Bodenbefestigung X1

NEU!

Clesana X1. Ohne zusätzliche Ladefunktion.
Nr. 75261 1.095,—

Clesana X1 ProCharge. Die Clesana X1 ProCharge hat im Vergleich zur Clesana X1 eine zusätzliche Ladefunktion: Das Gerät verfügt über ein integriertes Ladegerät für den Einhell-Akku. Das bedeutet konkret: der für den autarken Betrieb notwendige Akku (separat erhältlich) kann direkt über die Toilette geladen werden. Das heißt, der Akku muss nicht im separaten Einhell-Ladegerät geladen werden, sondern wird ganz einfach über den Stromanschluss an der Toilette (12 V, 24 V, 230 V) geladen. **Nr. 75262 1.195,—**

Bodenbefestigung X1. Das optionale Bodenbefestigungssystem dient zum Fixieren der X1, ohne dass die Toilette direkt am Boden verschraubt werden muss.
Nr. 75274 33,—



Zubehör

clesana®











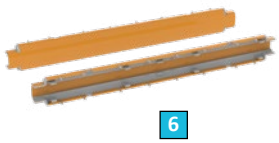







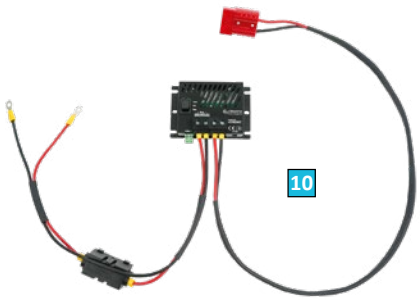





1. Clesana C1 Barriere-Folienliner. Ausscheidungen und Toilettenabfälle werden hygienisch in Barriere-Folie verschweißt. Die Barrierefunktion der Folie erlaubt, die Beutel über mehrere Tage absolut hygienisch und geruchsdicht zu lagern. Ein frischer Barriere-Liner erlaubt unter Verwendung der Standard-Beutelgrößen bis zu 38 kleine oder 26 große Toilettengänge.
Inhalt: 2 Stück Barriere-Folienliner je Packung.
1 Packung entspricht durchschnittlich 80 Nutzungen.
Made in Switzerland. **Nr. 75215 26,95**

2. Clesana C1 Bio Hochbarriere-Folienliner. Der DIN-zertifizierte Bio Hochbarriere-Folienliner besteht aus Biomasse sowie recycelten Materialien und bietet herausragenden Schutz vor Geruchs- und Feuchtigkeitsdurchlässigkeit.
Inhalt: 2 Stück Barriere-Folienliner je Packung.
1 Packung entspricht durchschnittlich 80 Nutzungen.
Made in Germany. **Nr. 75258 32,50**

3. Clesana X1 Hochbarriere-Folienliner. Die speziell für den medizinischen Bereich entwickelte Hochbarriere-Folie bietet herausragenden Schutz vor Geruchs- und Feuchtigkeitsdurchlässigkeit. Sie sorgt über Tage und Wochen hinweg für Sicherheit und ermöglicht eine einfache, hygienische Entsorgung. Ein frischer Hochbarriere-Folienliner ermöglicht die Verschweißung von durchschnittlich 50 - 60 Beuteln, abhängig von der gewählten Beutelgröße am Bedienfeld der Clesana X1.
Inhalt: 2 Stück Hochbarriere-Folienliner je Packung.
1 Packung entspricht circa 100 - 120 Nutzungen.
Made in Germany. **Nr. 75272 25,95**

4. Clesana Anti-Schlupf. Die smarte Lösung zur Reduktion des Liner-Verbrauchs der Clesana C1: Das Anti-Schlupf-System verhindert unerwünschtes Abziehen der Folie, sodass der Beutel auch bei mehrfacher Nutzung kompakt bleibt. Jede Kassette bietet dadurch 80 cm zusätzlichen Liner. Das Set lässt sich einfach an jeder Clesana C1 nachrüsten. Swiss Made.
Nr. 75249 19,90

5. Clesana Super-Absorber C1/X1. Der Super-Absorber kann optional zur Flüssigkeitsaufnahme verwendet werden. Zum Binden von Flüssigkeiten und Absorbieren von Gerüchen, einfach Granulat vor dem „Spülen" in den Toilettenraum geben. Clesana Super-Absorber ist erhältlich als Standbeutel mit 20 Granulat-Päckchen oder als 1 kg Nachfüllpack loses Granulat.
Made in Germany.
20 Granulat-Päckchen **Nr. 75216 4,20**
1 kg Packung Granulat **Nr. 75273 17,90**

6. Clesana PTFE-Band C1/X1. Die PTFE-Bänder (Teflon-Bänder) liegen über dem Schweißdraht und vermeiden, dass sich das heiße Polymer beim Schweißvorgang an die Schweißbacken anhaftet. Die Anti-Haft Wirkung des Teflons beginnt ab ca. 1.500 Verschweißungen zu degradieren. Um die Qualität der Schweißnähte aufrecht zu erhalten, müssen beide Bänder getauscht werden.
Inhalt: Set bestehend aus 2 Stk. PTFE-Bändern.
Swiss Made. **Nr. 75217 35,95**

7. Clesana Wasser-Schutzhaube. Die Wasser-Schutzhaube aus speziellem PES-Gewebe (Swiss Made) bietet einen zusätzlichen Schutz gegen Wassereintritt durch z. B. Strahlwasser beim Duschen. Die Schutzhaube ist passgenau genäht und verfügt über eine hohe Wassersäule. Swiss Engineered. Material PES Gewebe, Wassersäule > 2.000 mm. **Nr. 75218 68,95**

8. Clesana Flüssig-Einsatz C1/X1. Der Flüssig-Einsatz ermöglicht es Ihnen, das kleine Geschäft auch ohne Beutel zu erledigen und die Clesana C1/X1 immer an Ihr individuelles Nutzungsverhalten anzupassen. Mit seinem leicht zugänglichen Design gewährleistet er ein hohes Maß an Hygiene und eine unkomplizierte Reinigung. Fassungsvolumen 1,7 l. Material PP. Swiss Engineered.
Nr. 75219 119,—

9. Umbausatz Magnet-Deckel. Mit Hilfe des Umbausatzes kann der Standard Soft-Close Deckel Ihrer Clesana C1 ganz einfach zu einem Deckel mit Magnetscharnier umgerüstet werden. Das erlaubt gerade in engen Einbauräumen den Deckel komplett von der Brille zu nehmen. Der Arbeitsaufwand beträgt ca. 30 min. Swiss Made.
Inhalt: 4 Scharniere mit Neodym-Magneten, Bohrschablone, Montageanleitung. **Nr. 75254 29,95**

10. Power-Management inklusive Kabel. Das Clesana Power-Management vereint die Funktionen eines Relais und eines DC/DC-Ladegeräts. In Kombination mit einer Stützbatterie lässt sich die Clesana C1 mit dem Clesana Power-Management dank der vorkonfektionierten Kabel schnell und einfach installieren. Über den Steuereingang wird der Stromfluss bei Nutzung der Clesana C1 von der Stützbatterie kommend freigegeben, im Standby der Clesana C1 wird die Stützbatterie über das Clesana Power-Management mit 2 A Ladestrom geladen. Die Ansteuerung erfolgt ganz einfach über ein 12 V Dauer-Plus Kabel. Auch bei Ausfall der Bordbatterie kann die Clesana C1 dann noch über die Stützbatterie betrieben werden.
Made in Germany. Technische Daten: Batterie-Nennspannung 12 V, Eingangsspannungsbereich 10,5…14,8 V, Stromaufnahme im Standby <5 mA, max. Stromaufnahme 2,2 A. Lieferumfang: Clesana Power-Management by Votronic, Leistungskabel zu Clesana C1, Leistungskabel zu Stützbatterie. **Nr. 75252 125,—**

11. Power-Management ohne Kabel. Das Clesana Power-Management kann als reines Relais verwendet werden. Der Standby-Strom ist dabei knapp 10 x geringer als bei der Clesana C1 (30 mA). Die Ansteuerung erfolgt ganz einfach über ein 12 V Dauer-Plus Kabel. Als weiterer Vorteil besteht für die Zukunft immer auch die Möglichkeit das Clesana Power-Management auf den Betrieb per Stützbatterie zu erweitern.
Made in Germany. **Nr. 75253 99,—**

12. ECTIVE LC 4CS 4 Ah LiFePO4-Batterie. Die offiziell lizenzierte Versorgungsbatterie für die Clesana C1 sorgt mit zuverlässiger LiFePO4-Technologie für sichere Energieversorgung. Mit 51,2 Wh liefert sie genug Leistung für bis zu 50 Toilettengänge - kompakt, robust und sofort einsatzbereit.
Technische Daten: Spannung 12 V, Batteriekapazität 51,2 Wh, Dauerentladestrom 8 A, Kapazität 4 Ah. Abmessungen (LxBxH) 113 x 69 x 86 mm.
Gewicht 0,76 kg. **Nr. 82101 105,—**

Alternativ kann auch die BullTron Clesana-Batterie inklusive Power-Management verwendet werden (siehe Seite 741).

Arwinger Kassettentrenntoiletten

ARWINGER
Kassettentrenntoilette

Kein Wasser, keine Chemie, aber 100 % Komfort

Mit dem **Arwinger Kassettentrenntoiletten-Kit** machen Sie eine umweltfreundliche Trenntoilette aus Ihrer Thetford-Chemietoilette der C200, C220 oder C250/C260 Serie. So profitieren Sie von allen Vorteilen einer Trenntoilette, ohne auf den Komfort und das Design Ihrer eingebauten Kassettentoilette sowie auf die bequeme und praktische Entnahme über die Serviceklappe verzichten zu müssen.





Der Umbausatz ermöglicht eine einfache Selbstmontage mit passgenauem Arwinger Sitzteil mit Trennfunktion. Feststoffe und Flüssigkeit werden von der Arwinger Kassette aufgenommen, die im Servicefach positioniert ist und die Thetford-Chemiekassette ersetzt. Der Behälter für die Feststoffe hat ein Volumen von 9 Litern, der für die Flüssigkeit von 7,7 Litern.

Highlights

- Professioneller, vollständiger Umbausatz
- Für den einfachen und schnellen Selbstumbau
- Passgenau konstruiert für Ihr Chemietoilettenmodell
- Sitzteil im Tiefziehverfahren produziert für hohe Qualität und hochwertige Oberfläche
- Separat zu entleerender Feststoff- und Flüssigkeitsbehälter
- Design und Drehbarkeit der Chemietoilette sowie Optik und Versiegelung im Bad bleiben erhalten
- Bei Bedarf komplett rückbaubar

NEU!



Umbausätze für drehbare Thetford-Chemietoiletten

Arwinger Kassettentrenntoiletten-Kit für Thetford C200 Serie **Nr. 75511** **799,—**

Arwinger Kassettentrenntoiletten-Kit für Thetford C220 Serie **Nr. 75512** **699,—**

Arwinger Kassettentrenntoiletten-Kit für Thetford C250/C260 Serie **Nr. 75513** **799,—**

Mit der **Arwinger Kassettentrenntoilette im Bankformat** tauschen Sie Ihre Thetford-Banktoilette der C400 oder C500 Serie eins zu eins aus. Sie ermöglicht Ihnen einen smarten Umstieg auf eine Trenntoilette unter Beibehaltung des Baddesigns und des gewohnten Komforts.

NEU!

Highlights

- Kompletter Austausch
- Passende Abmessungen
- Gefertigt aus hochwertigem ABS/PMMA-Kunststoff
- Sitzteil im Tiefziehverfahren produziert für hohe Qualität und hochwertige Oberfläche
- Separat zu entleerender Feststoff- und Flüssigkeitsbehälter
- Design des Bades bleibt erhalten





Austauschmodelle für Thetford-Banktoiletten

Arwinger Kassettentrenntoilette für Thetford C400 Serie **Nr. 75514** **1.099,—**

Arwinger Kassettentrenntoilette für Thetford C500 Serie **Nr. 75518** **1.099,—**

DOMETIC



Gefahr
H318, H410

Dometic PowerCare Tabs
Hochwirksamer Zusatz für den Fäkalientank. Zersetzt Fäkalien und verhindert unangenehme Gerüche.
- Kraftvoll und preisgünstig
- Verpackt in selbstauflösender Folie
- Nur 1 Tab pro Tankfüllung
- Für alle mobilen Toiletten verwendbar
- Platzsparende Verpackung

Beutel mit 20 Stück **Nr. 75829** **23,95**



Achtung
H319

Dometic GreenCare Tabs
Hochwirksamer Zusatz für den Fäkalientank. Zersetzt Fäkalien und verhindert unangenehme Gerüche.
- Kraftvoll und umweltschonend
- Verpackt in selbstauflösender Folie
- Nur 1 Tab pro Tankfüllung
- Für alle mobilen Toiletten verwendbar
- Platzsparende Verpackung

Beutel mit 16 Stück **Nr. 75809** **24,95**

So komfortabel wie zu Hause: Kassettentoilette mit Keramik-Inlay

DOMETIC



Kunststoff war gestern – jetzt ist Leicht-Keramik angesagt! Mit der Kassettentoilette Dometic CT 4000 holen Sie sich den von zu Hause gewohnten Sanitärkomfort an Bord. Sie verbindet Funktionalität und ein geringes Gewicht mit hochwertigen Materialien und modernem Design. Dazu bietet sie 18 Detail-Verbesserungen gegenüber dem Vorgängermodell CT 3000.

Dometic CTS 4110

Kassettentoilette mit hochwertigem, kratzfestem Keramik-Inlay

- Kapazität Fäkalientank: 19 Liter
- Farbe: Weiß glänzend
- (BxHxT): 382 x 672 x 530 mm
- Gewicht: 12,0 kg
- Bis zu 30 % geringeres Gewicht im Vergleich zu Vollkeramik-Toiletten

Nr. 75308 **927,—**

Dometic CTW 4110

Kassettentoilette mit hochwertigem, kratzfestem Keramik-Inlay und **integriertem Spülwassertank**

- Kapazität Fäkalientank: 19 Liter
- **Kapazität Spülwassertank: 7 Liter**
- Farbe: Weiß glänzend
- (BxHxT): 382 x 672 x 530 mm
- Gewicht: 12,5 kg
- Bis zu 30 % geringeres Gewicht im Vergleich zu Vollkeramik-Toiletten

Nr. 75309 **952,—**

Dometic CTE 4000

DOMETIC

Dieselben kompakten Abmessungen. Derselbe komfortable, um 360° drehbare Sitz, der sich flexibel an die Raumsituation anpasst. Rein äußerlich ist die neue CTE 4000 von unseren beliebten Klassikern kaum zu unterscheiden. Ausgestattet mit einem kratzfesten Kunststoff-Inlay und mit reduzierter Elektronik ist sie allerdings ca. 3 kg leichter. Und deutlich günstiger in der Anschaffung.

Kassettentoilette mit kratzfestem Kunststoff-Inlay, Spülfunktion und Füllstandsanzeige

- Großer Abwassertank mit 19 l Fassungsvermögen
- 360° Flexibilität: in beide Richtungen drehbarer Sitz zur optimalen Raumausnutzung
- Kratzfestes Kunststoff-Inlay – pflegeleicht und hygienisch
- Einfaches Bedienpanel mit Spülfunktion und Füllstandsanzeige für den Abwassertank

Modell	CTE 4110	CTES 4110
Abwassertank	19 l	19 l
Farbe	Weiß	Weiß
Abmessungen (BxHxT)	382 x 530 x 409 mm	382 x 672 x 530 mm
Gewicht	7,8 kg	8,55 kg
Spannung	12 V DC	12 V DC
Nr.	**75460**	**75461**
Preis	**549,—**	**599,—**



Bedienpanel mit Spülfunktion und Füllstandsanzeige für den Abwassertank



Hochwertiges Kunststoff-Inlay ist schmutzabweisend und leicht zu reinigen

NEU!



CTES 4110

CTE 4110

DOMETIC

- **Einfacher Austausch**
- **Sauber und hygienisch**
- **Inklusive Dometic PowerCare Tabs für den Fäkalientank**



Dometic Renew Kit
Das Dometic Renew Kit lässt ältere Toiletten in neuem Glanz erstrahlen. Alle wesentlichen Teile werden komplett ersetzt - eine einfache und kostengünstige Lösung. Passend für die Dometic Toilettenmodelle CT 3000/CT 4000, ideal für Gebrauchtfahrzeuge!

Komplettset bestehend aus Toilettensitz inklusive Deckel, Spülringabdeckung, Fäkalientank und Sanitärzusatz. **Nr. 75314** **233,—**



MARC CHLUBA
MOBIL GUT VERSORGT
www.chluba-feinwerktechnik.com



1. Stadtwasserspülung. Zum Anschluss aller Einbautoiletten der Marken Dometic und Thetford an das öffentliche Stadtwassersystem auf Ihrem Campingplatz. Die Stadtwasserspülung wird nur an Stelle der Spülpumpe angeschlossen. Mit 12 V Servo-Magnetventil, Durchflussmengen-Regelventil, Gardena-Kupplung und 10 mm Schlauchanschluss. Spülwassermenge ist manuell einstellbar. **Nr. 75495** **255,—**

2. Zerhackerpumpe. Wird direkt unter das Toilettenbecken der Thetford-/Dometic-Toiletten montiert. Die Fäkalien werden dann per Knopfdruck zerhackt und abgepumpt. Der Ausgang der Pumpe ist nur 30 mm groß. Die Fäkalien können über einen Flexschlauch in einen darunterliegenden Fäkalientank geleitet werden. Auch im Kanalbetrieb zu verwenden. **Lieferumfang:** Pumpe, 80 cm Flexschlauch, Tankanschlusstülle, Kabelmaterial, Tastschalter, Sicherungsträger, Einbauanleitung. Passend für
C200/C250/C260 **Nr. 75496** **699,—**
C400/C500 **Nr. 75498** **699,—**

SOG® Toiletten-Entlüftung

Arbeitet mit einem speziell entwickelten, leistungsstarken Absauglüfter. Dieser erzeugt durch hohe Drehzahl einen leichten Unterdruck im Fäkalientank, dadurch wird das Aufsteigen von Gasen verhindert. Durch vermehrte Zufuhr von Sauerstoff ist die Zersetzung optimal gewährleistet. Gleichzeitig werden alle unangenehmen Gerüche - sogar während der Benutzung - abgesaugt und über einen Aktivkohlefilter nach außen geführt.
Der Einsatz von Chemie ist daher überflüssig.

Lieferumfang aller Bausätze:
Lüfter, Adapterteile, Filtergehäuse, Filter, Kabelsatz mit Schalter zur Stromversorgung des Lüfters, Kleinteile zur Montage, Montageanleitung.





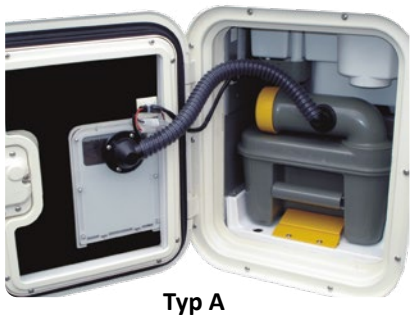

Typ A



Typ B



Typ D



Typ G



Typ H



Typ 3000A



Anschluss für Zweitcassette Typ B



Anschluss für Zweitcassette Typ H



Ersatzkohlefilter

Komplett-Einbausatz mit sämtlichem Zubehör:

Typ A: Für Thetford-Cassetten C2/C3/C4

Filtergehäuse weiß	**Nr. 75380**	**215,—**

Typ B: Für Thetford-Cassetten C200

Filtergehäuse weiß	**Nr. 75381**	**215,—**
Filtergehäuse hellgrau	**Nr. 75625**	**215,—**
Filtergehäuse dunkelgrau	**Nr. 75626**	**215,—**
Filtergehäuse schwarz	**Nr. 75373**	**215,—**

Typ D: Für Thetford-Cassetten C400

Filtergehäuse weiß	**Nr. 75397**	**215,—**
Filtergehäuse dunkelgrau	**Nr. 75628**	**215,—**
Filtergehäuse schwarz	**Nr. 75371**	**215,—**

Typ E: Für Festtanks	**Nr. 75392**	**215,—**

Typ F: Für Thetford-Cassetten C250/C260

Filtergehäuse weiß	**Nr. 75378**	**215,—**
Filtergehäuse hellgrau	**Nr. 75631**	**215,—**
Filtergehäuse dunkelgrau	**Nr. 75632**	**215,—**
Filtergehäuse schwarz	**Nr. 75369**	**215,—**
Entlüftung über Dach	**Nr. 75637**	**215,—**

Typ G: Für Thetford-Cassetten C500

Filtergehäuse weiß	**Nr. 75638**	**215,—**
Filtergehäuse dunkelgrau	**Nr. 75640**	**215,—**
Filtergehäuse schwarz	**Nr. 75363**	**215,—**
Entlüftung über Dach	**Nr. 75641**	**215,—**

Typ H: Für Thetford-Cassetten C220

Filtergehäuse weiß	**Nr. 75421**	**215,—**
Filtergehäuse hellgrau	**Nr. 75422**	**215,—**
Filtergehäuse dunkelgrau	**Nr. 75423**	**215,—**
Filtergehäuse schwarz	**Nr. 75364**	**215,—**
Entlüftung über Dach	**Nr. 75424**	**215,—**

Typ 3000A: Für Dometic CT 3000/4000

Filtergehäuse weiß	**Nr. 75633**	**215,—**
Filtergehäuse dunkelgrau	**Nr. 75635**	**215,—**
Filtergehäuse schwarz	**Nr. 75359**	**215,—**

Anschluss für Zweitcassette, für SOG und SOG II.

Typ A: Thetford C2/C3/C4	**Nr. 75387**	**18,50**
Typ B: Thetford C200	**Nr. 75391**	**18,50**
Typ F: Thetford C250/C260	**Nr. 75394**	**18,50**
Typ G: Thetford C500	**Nr. 75374**	**18,50**
Typ H: Thetford C220	**Nr. 75387**	**18,50**
Typ 3000A: Dometic CT 3000/4000	**Nr. 75396**	**18,50**

Ersatzkohlefilter für SOG-Tankentlüftung. Der Filter sollte einmal jährlich gewechselt werden.

	Nr. 75385	**13,50**

SOG®TT - für alle Trockentrenntoiletten und Clesana Verschweißtoiletten

Die Nachfrage nach Entlüftungen für Campingtoiletten aller Art gewinnt wegen der unangenehmen Geruchsbildung in begrenzten Freizeitfahrzeugräumen, immer mehr an Bedeutung. So auch bei Trocken-Trenntoiletten, bei denen die Geruchsbelästigung im Gegensatz zu mobilen Cassetten-Toiletten ein noch größeres Problem darstellt. Abhilfe schafft SOG®TT, die erste Entlüftungsanlage auf dem Markt zur innovativen Optimierung für Trocken-Trenntoiletten.
SOG®TT zeichnet sich durch eine speziell optimierte Filtereinheit mit integriertem Lüfter aus. Der Lüfter kann, durch seine optimale Konstruktion, wahlweise mit einem Schalter an der Fahrzeuginnenwand separat geschaltet werden, oder dank seines geringen Stromverbrauchs von 1,2 Watt dauerhaft laufen. So absorbiert er konstant alle permanent unliebsamen Gerüche, die durch Kondensatbildung entstehen, aus der Trocken-Trenntoilette gefiltert und nahezu geräuschlos nach draußen. Ein ständiges Absaugen bringt den Vorteil mit sich, dass die belästigende Kondensatbildung unterbunden wird.
Stellen Sie sich einmal vor: Sie sitzen auf der Toilette und riechen nichts! Nutzer von SOG® kennen diesen Effekt, auf den nun auch Nutzer von SOG®TT nicht mehr verzichten müssen.
Das Montage-Kit der cleveren Entlüftung wird mit



sämtlichen zur Nachrüstung benötigten Anschlüssen geliefert. Die Konstruktion der SOG®TT bietet zwei Möglichkeiten nach außen zu entlüften. Über die Serviceklappe und über einen Bodenauslass. Durch die speziell von SOG® entwickelten Filter wird jedes noch so pikante Geruchsdetail ausnahmslos gefiltert und gewährleisten somit geruchsfreie Urlaubstage im Innen- und Außenbereich.

SOG®TT für alle Trockentrenntoiletten

Türvariante weiß	**Nr. 75403**	**215,—**
Türvariante hellgrau	**Nr. 75411**	**215,—**
Türvariante dunkelgrau	**Nr. 75416**	**215,—**
Türvariante schwarz	**Nr. 75418**	**215,—**
Bodenvariante	**Nr. 75427**	**215,—**

SOG®TT für Clesana Verschweißtoilette

Türvariante weiß	**Nr. 75337**	**215,—**
Türvariante hellgrau	**Nr. 75354**	**215,—**
Türvariante dunkelgrau	**Nr. 75358**	**215,—**
Türvariante schwarz	**Nr. 75379**	**215,—**
Bodenvariante	**Nr. 75432**	**215,—**

SOG®TT-Filterpatrone. Der Filter sollte einmal jährlich gewechselt werden. **Nr. 75431** **41,95**



SOG® Umrüstset für Clesana. Umrüstset für Cassettentoilette auf Clesana Verschweißtoilette. **Nr. 75433** **39,95**

SOG®II Toiletten-Entlüftung

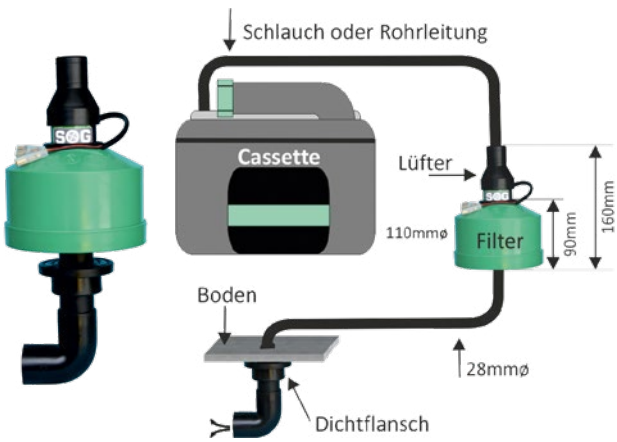

MADE IN GERMANY



Kompakte Einheit mit Filtertechnik zur flexiblen Platzierung im Fahrzeug. Die SOG®II bietet den Vorteil, dass die Filterpatrone sehr variabel an den verschiedensten Orten im Campingfahrzeug platziert werden kann. Wirkungsweise wie oben beschrieben. Durch optimierte Filtertechnik wird die abgesaugte, geruchsbelastete Luft komplett neutralisiert. Daher ist dieses System auch sehr gut für Caravans geeignet. Abmessungen: Filter 9 x 11 cm ø, Höhe der kompletten Kompaktanlage mit Lüfter 16 cm.

SOG®II für Thetford C220	**Nr. 75652**	**225,—**
SOG®II für Thetford C250/C260	**Nr. 75649**	**225,—**
SOG®II für Thetford C400	**Nr. 75648**	**225,—**
SOG®II für Thetford C500	**Nr. 75651**	**225,—**
SOG®II für Dometic CT 3000/4000	**Nr. 75650**	**225,—**

SOG®II-Filterpatrone. Der Filter sollte einmal jährlich gewechselt werden. **Nr. 75655** **41,95**

Solbio Original - Biologische Sanitärflüssigkeit

Solbio ist Ihre nachhaltige und günstige Alternative zu chemischen Sanitärmitteln. Belästigungen aufgrund von Gerüchen, Flecken und Kalk sind mit dieser selbstreinigenden Flüssigkeit ein für allemal vorbei. Solbio wird ausschließlich aus natürlichen Rohstoffen, mit frischen Aromen aus ätherischen Ölen von Eukalyptus, Tanne und Minze hergestellt. Die Bag-in-Box-Verpackung hat nur Vorteile. Kein lästiges Leergebinde und kaum Müll.

Der einzigarte 4 in 1 Multifunktions-Sanitärzusatz:

- Hält Ihre Toilette, Ihren Fäkalien-, WC-Spülwasser- und Abwassertank sauber und frisch
- Baut Abfallstoffe und Toilettenpapier ab und ermöglicht die einfache Entleerung des Tanks
- Entfernt und vermeidet Urinstein- und Kalkablagerungen
- Verhindert allerlei unangenehme Gerüche
- Reinigt Ihre Toilette und deren Zubehörteile
- Sehr sparsam im Gebrauch
- Ohne Chemikalien oder synthetische Stoffe



- Biologisch, Natur pur und biologisch abbaubar
- Bis zu 250 Dosierungen
- 100 % natürliche Öle

Solbio Original 800 ml **Nr. 75831** **18,95**
(Grundpreis pro l 23,69)

Solbio Original 1,6 l **Nr. 75832** **26,95**
(Grundpreis pro l 16,84)

Solbio Original 10 l Bag-In-Box **Nr. 75833** **149,—**
(Grundpreis pro l 14,90)

THETFORD

Thetford Toilettenpflegeprodukte



Weltweit die Nr. 1 bei den Toilettenflüssigkeiten
Ihre Thetford-Toilette ist die beste mobile Toilette auf dem Markt. Um sicherzustellen, dass Sie dieses hochwertige Produkt in erstklassigem Zustand erhalten und einen sorgenfreien und angenehmen Urlaub genießen, sollten Sie für Ihre Thetford-Toilette nur das Beste wählen und stets Produkte von Thetford verwenden.

Für den Fäkalientank



Achtung
H319

AQUA KEM® BLUE

Der weltweit meistverkaufte Sanitärzusatz. Aqua Kem Blue ist ein sehr leistungsstarker und einfach zu nutzender Sanitärzusatz.

- Unterdrückt unerwünschte Gerüche
- Reduziert die Gasentwicklung
- Fördert das Zersetzen der Feststoffe und des Toilettenpapiers und erleichtert die Entleerung
- Hält den Fäkalientank sauber und rein
- Schützt bewegliche Teile und erhöht die Lebensdauer der Toilette
- Wirkt bei durchschnittlichem Einsatz für 4 bis 5 Tage

Aqua Kem® Blue 2 l	**Nr. 75750**	**17,95**
	(Grundpreis pro l	8,98)
Aqua Kem® Blue 30 l	**Nr. 75751**	**249,—**
	(Grundpreis pro l	8,30)



Gefahr
H302, H315, H318, H332, H410

AQUA KEM® BLUE SACHETS

Ein leistungsstarker und einfach zu dosierender Sanitärzusatz in Beutelform für den Fäkalientank, der den besten Leistungsstandard für Ihre Cassetten- oder tragbare Toilette bietet.

- Einfacher Einsatz: Beutel lösen sich komplett im Wasser auf
- Hochkonzentriert
- Unterdrückt unangenehme Gerüche
- Reduziert die Gasentwicklung
- Hält Ihren Fäkalientank sauber und rein
- Für Camping im Winter geeignet
- Unterstützt die Zersetzung von festen Bestandteilen und Toilettenpapier, vereinfacht die Entleerung
- Wirkt bei durchschnittlichem Einsatz für 4 bis 5 Tage

Dose mit 15 Sachets **Nr. 75745** **19,95**



Gefahr
H302, H318, H410

AQUA KEM® BLUE CONCENTRATED

Der weltweit meistverkaufte Sanitärzusatz jetzt als Konzentrat. Eine leistungsstarke, sehr wirksame, zweieinhalbfach konzentrierte Sanitärflüssigkeit für den Fäkalientank von Cassetten und tragbaren Toiletten.

- Mehr Leistung pro Tropfen
- Leichter und platzsparender
- Erleichtert die Verflüssigung von Fäkalien und damit die Entleerung des Tanks erheblich
- Leicht zu handhabende Flasche im Vergleich zum Original Aqua Kem Blue

Aqua Kem® Blue Konzentrat 780 ml		
	Nr. 75749	**17,95**
Aqua Kem® Blue Konzentrat Lavendel 780 ml		
	Nr. 75761	**17,95**
Aqua Kem® Blue Konzentrat Eucalyptus 780 ml		
	Nr. 75755	**17,95**
	(Grundpreis pro l	23,01)



Gefahr
H302, H315, H318, H335, H400, H410

POWERPODS® BLUE*

Die Kraft der Thetford-Flüssigkeiten in einem Pod! Eine echte Innovation. Hochkonzentrierte wasserlösliche Pods, für eine frische und einfache Entleerung des Fäkalientanks. Unangenehme Gerüche sind Geschichte!

- Jedes Mal die richtige Dosierung
- Ein hochkonzentrierter 24,5 ml-Pod
- 1 Dosierung reicht bis zu 5 Tage
- Gleiche hervorrangende Geruchsbekämpfung
- Verflüssigt Fäkalien für eine leichtere Tankentleerung
- Deutlich verbesserte Reduzierung der Gasbildung
- 1 Beutel = 20 Pods = 100 Tage sorgloser Gebrauch Ihres Fäkalientanks

1 Beutel mit 20 Pods **Nr. 75283** **23,95**



Achtung
H319,
H412

POWERPODS® BIO*

Die Kraft der Natur in einem Pod! Die grüne Art, einen frischen und leicht zu entleerenden Fäkalientank zu bekommen. Konzentriert und bequem, wasserlöslich. Unangenehme Gerüche gehören der Vergangenheit an!

- 1 Dosierung reicht bis zu 4 Tage
- Jedes Mal die richtige Dosierung
- Innovative Mikroorganismus-Technologie
- Ein hochkonzentrierter 24,5 ml-Pod
- Gleiche hervorrangende Geruchsbekämpfung
- Verflüssigt Fäkalien für eine leichtere Tankentleerung
- Auch für Klärtanks geeignet
- 1 Beutel = 20 Pods = 80 Tage sorgloser Gebrauch Ihres Fäkalientanks

1 Beutel mit 20 Pods **Nr. 75281** **20,95**

***Nur solange Vorrat reicht.**



Gefahr
H318

AQUA KEM® GREEN CONCENTRATED

Aqua Kem Green Konzentrat ist eine umweltbewusste, sehr wirksame, zweifach konzentrierte, grüne Sanitärflüssigkeit für den Fäkalientank Ihrer Cassetten- und Campingtoilette.

- Praktische, kleine Flasche, weniger Gewicht
- Weniger Plastik, geringere Umweltbelastung
- Auch für Klärtanks geeignet (anaerobe Bioabbaubarkeitsprüfung durchgeführt von Thetford)
- 1 Dosis von 75 ml hält bis zu 4 Tage
- 1 Flasche = 10 Dosierungen entspricht 40 Tage sorglose Nutzung Ihres Fäkalientanks
- Erleichtert die Verflüssigung von Fäkalien und damit die Entleerung des Tanks erheblich
- Reduziert Gasbildung erheblich
- Hält Ihren Fäkalientank jetzt noch sauberer

Konzentrat 750 ml	**Nr. 75701**	**16,95**
	(Grundpreis pro l	22,60)

THETFORD

Für den Fäkalientank





Duo Tank Cleaner Konzentrat

Leistungsstarker, konzentrierter, periodischer Reiniger für den Fäkalien- und Grauwassertank. Für ein langes, sauberes und frisches Leben beider Tanks.

- Entfernt Kalk, Verkrustungen und Fettablagerungen
- Technische Teile im Inneren der Tanks werden ebenfalls gereinigt
- Verlängert die Lebensdauer der Tanks
- Frischer Zitrusduft
- Für beste Ergebnisse, 2-3 Mal pro Jahr verwenden
- Duo Tank Cleaner Konzentrat und Grey Water Fresh Konzentrat ergänzen sich gegenseitig

Gefahr
H318, H410

Konzentrat 780 ml **Nr. 75756** **12,95**
(Grundpreis pro l 16,60)

Für den Spülwassertank





Aqua Rinse Konzentrat

Aqua Rinse Konzentrat ist eine sehr wirksame, zweifach konzentrierte, frisch duftende Flüssigkeit für den Spülwassertank Ihrer Cassetten- und Campingtoilette.

- 0,75 l Aqua Rinse Konzentrat = 1,5 l Aqua Rinse Plus
- Praktische, kleine Flasche, weniger Gewicht
- Weniger Plastik, geringere Umweltbelastung
- Auch für Klärtanks geeignet (anaerobe Bioabbaubarkeitsprüfung durchgeführt von Thetford)
- Für Toilettenschüsseln aus Kunststoff und Keramik geeignet!
- 1 Flasche = 15 Dosen, jeweils für 15 l frisches Spülwasser
- Verhindert Kalkablagerungen in Ihrem Spülwassertank
- Hält Ihre Toilettenschüssel glänzender
- Sorgt für eine wirksamere und gleichmäßigere Spülung
- Frischer Lavendelduft bei jeder Spülung

Achtung
H317, H319

750 ml **Nr. 75703** **14,95**
(Grundpreis pro l 19,93)

Für die Toilettenschüssel



Toilet Bowl Cleaner

Verhindert die Bildung von Schmutz und sorgt für strahlend schönen Glanz.

- Entfernt Kalk- und Schmutzablagerungen und ist für Kunststoff und Toilettendichtungen geeignet
- Sorgt für optimale Hygiene, Glanz und Brillanz
- Hochkonzentrierte Formel schützt die Schüssel.
- Leichteres Reinigen von unzugänglichen Stellen.
- Gründliche Reinigung der Toilettenschüssel hinterlässt einen angenehm frischen Duft.



750 ml **Nr. 75898** **8,95**
(Grundpreis pro l 11,93)

Aqua Rinse Spray

Toilettenschüsselspray, speziell für Toiletten, die Ihr Spülwasser aus dem zentralen Spülwassertank beziehen. Eine innovative Spüllösung mit allen Vorteilen von Thetford Aqua Rinse Plus. Spezielle Formel zur Verwendung als Spray!

- Für Kläranlagen geeignet (Test ISO 11734)
- Bildet eine Schutzschicht in der Toilettenschüssel für eine gleichmäßigere Spülung
- Verhindert Fleckenbildung
- Schmiert und pflegt Toilettendichtungen
- Frischer Geruch, noch lange nach dem Sprühen
- Spart Wasser, da weniger Spülungen erforderlich sind



500 ml **Nr. 75727** **7,95**
(Grundpreis pro l 15,90)

Für Kunststoff-Oberflächen





Achtung
H319

Badreiniger

Speziell entwickeltes Spray zur sicheren Anwendung auf allen Kunststoffoberflächen im Badezimmer Ihres Wohnmobils, wie z. B. Dusche, Außenseite der Toilette oder Waschbecken.

- Grüne Kraft: Äußerst wirksam gegen Kalkablagerungen und Seifenrückstände
- Formel auf natürlicher Basis
- Für die tägliche Reinigung und perfekte Hygiene
- Hinterlässt noch lange nach dem Sprühen den angenehmen Duft einer Meeresbrise
- Signifikant verbesserte Leistung

Der kraftvolle, grüne Reiniger für Ihr Wohnmobil-Badezimmer!

500 ml **Nr. 75891** **7,95**
(Grundpreis pro l 15,90)

Pflegemittel für Dichtungen





Gefahr
H222
H229

Pflegemittel für Dichtungen

Ein Schmierstoff für die regelmäßige Pflege, Vorsorge und Schmierung von Dichtungen, Schlössern, Gelenkverbindungen, Laufschienen, Fahrrädern usw.

- Schützt, schmiert, sichert Flexibilität
- Zur regelmäßigen Reinigung und Wartung
- Speziell für das sichere Schmieren von Thetford-Toilettenteilen entwickelt
- Hervorragend für Kunststoffe geeignet, kein Verfärben von Kunststoffteilen
- Stellt die reibungslose Funktion von Thetford-Schieberventilen und anderen Einzelteilen sicher

200 ml **Nr. 75895** **6,95**
(Grundpreis pro l 34,75)

Für Fäkalientanks & Rohrleitungen





Gefahr
H302, H318, H410

Grey Water Fresh Konzentrat

Konzentrierte, starke und wirkungsvolle Flüssigkeit, die unangenehme Grauwassergerüche aus dem Abfluss verhindert. Gibt unangenehmen Gerüchen aus dem Abfluss keine Chance!

- Reduziert die Bildung von Ablagerungen im Grauwassertank
- Hervorragende Grauwasser-Geruchskontrolle
- Hält das Grauwasser länger frisch und sauber
- Geruchlose Entleerung des Grauwassertanks

780 ml **Nr. 75821** **13,95**
(Grundpreis pro l 17,88)

Unsere preisgünstigen Top-Sanitärmittel

TOP HIT

TRIGANO by THETFORD



ACTIV BLUE. Sanitärzusatz für den Fäkalientank, unterdrückt unangenehme Gerüche, hält den Tank frisch, reduziert die Entstehung von Gasen und sichert einen schnellen Abbau von Feststoffen und Toilettenpapier.
Inhalt 2 l. **Nr. 75702 12,95**
(Grundpreis pro l 6,48)

Unser Preis nur 12,95



ACTIV GREEN. Sanitärzusatz für den Fäkalientank, unterdrückt unangenehme Gerüche, hält den Tank frisch, reduziert die Entstehung von Gasen und sichert einen schnellen, biologischen Abbau von Feststoffen und Toilettenpapier.
Inhalt 2 l. **Nr. 75704 13,95**
(Grundpreis pro l 6,98)

Unser Preis nur 13,95



Achtung
H317, H412

ACTIV RINSE. Sanitärzusatz für den Spülwassertank, hält das Spülwasser frisch, sorgt für eine wirksamere und gleichmäßigere Spülung und hinterlässt einen angenehmen Geruch nach jedem Spülgang.
Inhalt 2 l. **Nr. 75708 11,95**
(Grundpreis pro l 5,98)

Unser Preis nur 11,95



Toilettenpapier SOFT 6. Das Original - seit Jahren bewährt. Besonders weiches, 2-lagiges und schnell auflösendes Toilettenpapier. Biologisch abbaubar. Verhindert ein Verstopfen der Toilette. 6 Rollen á 300 Blatt.
Nr. 75840 6,70

Toilettenpapier AQUA SOFT.
Ein superweiches Toilettenpapier, das sich schnell auflöst. Es verhindert Verstopfungen und erleichtert das Entleeren des Fäkalientanks.

- Ermöglicht eine leichtere Entleerung des Fäkalientanks
- Beugt Fehlfunktionen und Beschädigungen am Fäkalientank vor
- Speziell für mobile Toiletten entwickelt
- Verpackung á 6 Rollen

Nr. 75822 5,50



NEU!



ECO-Toilettenpapier BAMBEX. Die nachhaltige Alternative. Keine Farb- und Duftstoffzusätze, angenehm weich, 100 % holzfrei und biologisch abbaubar. 3-lagiges Toilettenpapier - 4 Rollen á 250 Blatt.
Nr. 75802 6,60

TOP HIT



Unser Preis nur 3,95



Toilettenpapier TOP-HIT. Ideal für Kassettentoiletten. 2-lagiges und schnell auflösendes Toilettenpapier. Verhindert ein Verstopfen der Toilette. 4 Rollen á 200 Blatt.
Nr. 75827 3,95





Elektro & Multimedia

Steckvorrichtungen & Elektroinstallation
Seite 422 - 441

Stromversorgung
Seite 429 - 434

Ladetechnik & Wechselrichter
Seite 435 - 446

Batterien & Zubehör
Seite 447 - 457
Seite 740 - 741

Powerstations, Brennstoff-zellen & Stromerzeuger
Seite 458 - 459

Solaranlagen & Zubehör
Seite 460 - 471
Seite 742

Licht & Leuchtmittel
Seite 472 - 485

Mobiles Internet
Seite 486 - 494
Seite 554

DVB-T/T2-Antennen
Seite 494

SAT-Antennen & Zubehör
Seite 495 - 510, 528 - 529

TV-Geräte & Wandhalter
Seite 516 - 527
Seite 554

Car-Entertainment, Navigation & Rückfahrsysteme
Seite 530 - 547

Alarmanlagen & Sicherheitsprodukte
Seite 548 - 553

































1. Sicherheits-Universalstecker mit geschraubter Zugentlastung. Mit integrierter, auswechselbarer Sicherung. 12-24 V. Passend für Zigarettenanzünder- und Normsteckdosen. Mit Schraubkontakten bis 2,5 mm², festarretierbarer Ausgleichshülse durch Bajonettverrastung und ausklappbarem Zugwerkzeug.
Mit 8 A-Sicherung **Nr. 81298 4,80**
Mit 16 A-Sicherung **Nr. 81300 7,20**

2. Winkelbarer Universalstecker mit Schalter. 8 A/12-24 V, mit 1-poligem Ausschalter, Schaltwippe bedruckt mit 0-I. Der Stecker ist um 180° stufenlos schwenkbar, mit Schraubkontakten, festarretierbare Ausgleichshülse durch Bajonettverrastung, passend für Zigarettenanzünder- und Normsteckdosen.
Nr. 81308 11,95

3. Normstecker 15 A. Mit Schraubkontakten, zum Anschluss von 15 A Zusatzgeräten aller Art, 12-24 V, montagefreundlich, optimale Kontaktierung, passend für alle Normsteckdosen nach DIN EN ISO 4165.
Nr. 81310 7,90

4. Normstecker-Adapter 16 A. 12-24 V. Ermöglicht das Betreiben von Geräten mit großen Steckern in kleinen DIN-Steckdosen. Starre Ausführung, Innen-ø 21 mm für Zigarettenanzünderstecker, passend für alle Normsteckdosen nach DIN EN ISO 4165.
Nr. 81312 14,95

5. Kupplung. Zur Einrichtung individueller Verlängerungen, max. 16 A/12-24 V, mit Kontakten nach DIN EN ISO 4165. **Nr. 81345 6,80**

6. Adapter. Mit Normstecker und Kupplung (Innen-ø 21 mm). 12-24 V, max. 8 A. Kabellänge 25 cm.
Nr. 81340 9,70

7. Verlängerungskabel mit bruchsicherer Kupplung. Mit 8 A Sicherheits-Universalstecker mit integrierter Sicherung und bruchsicherer Kupplung, nach DIN EN ISO 4165, passend für Norm- und Universalstecker, max. 16 A, 12-24 V. Kabel: 2 x 0,75 mm² Flachleitung, Länge 4 m. **Nr. 81350 20,95**

8. Kupplungskabel. 8 A, (Innen-ø 21 mm), mit 1 m Zuleitung und Krokodilklemmen zum Anschluss an eine KFZ-Batterie. **Nr. 81346 17,50**

9. DIN-Einbau-Normsteckdose mit Deckel. Mit Flachsteckeranschluss 6,3 mm, Deckel zum Schutz vor Staub und Spritzwasser. Befestigung mittels Sechskantmutter, passend für Norm- und Universalstecker, Innen-ø 12 mm, max. 16 A/12-24 V. Einbauöffnung 18 mm. **Nr. 81315 6,20**

10. Wasserdichte Steckdose. DIN-Einbau-Normsteckdose mit Schraubdeckel 12-24 V. Wasserdicht vergossen IP 67, passend für Norm- und Universalstecker, Innen-ø 12 mm, max. 16 A/12-24 V. Befestigung mittels Sechskantmutter. Einbauöffnung 18 mm.
Nr. 81342 32,95

11. Einbau-Steckdose mit Gummiabdeckung. Passt für Gerätestecker, die oft an 12 V-Geräten aus Fernost angebracht sind. **Nr. 81328 7,95**

12. Powersteckdose mit Spannhülse. Zum Betreiben von Zusatzgeräten in Auto, Boot und Caravan. Belastbarkeit: 20 A bei einem Kabelquerschnitt von 2,5 mm², 16 A bei 1,5 mm². Einbauöffnung 27,8 mm. Befestigung mittels Spannhülse. 12-24 V, Spannhülse grün. **Nr. 81325 10,95**

13. Powersteckdose mit Schraubgewinde. Zum Betreiben von Zusatzgeräten in Auto, Boot und Caravan. Belastbarkeit: 20 A bei einem Kabelquerschnitt von 2,5 mm², 16 A bei 1,5 mm². Einbauöffnung 27,8 mm. Befestigung mittels Sechskantmutter. 12-24 V, Gewindehülse schwarz. **Nr. 81327 10,95**

14. Power-Steckdose mit Platte. 12-24 V mit Spannhülse grün, unbeleuchtet, mit Montageplatte zum Fronteinbau, für z. B. dickwandiges Holz. Max. 20 A bei Kabelquerschnitt 2,5 mm², 16 A bei 1,5 mm². Einbauöffnung 32 mm. Befestigung durch Einrastung der Spannhülse in Montageplatte. Länge 60 mm, Breite 45 mm, Höhe 2,2 mm. **Nr. 81333 12,95**

15. Doppel-USB-Einbausteckdose. Eingang 12 V, Ausgang 5 V. Mit 2 USB-Anschlüssen: 1 x 2.100 mA für z. B. iPad®, Tablet, iPhone® und 1 x 1.000 mA für z. B. iPhone®, Smartphone. Inklusive Batteriespannungsanzeige. **Nr. 81106 25,95**

16. USB Ladekupplung. Mit Schutzkappe. 12 V, Ausgang 5 V, 1.000 mA. Kabellänge 1,5 m.
Nur solange Vorrat reicht. Nr. 81343 6,20

























1. Power USB-C Einbausteckdose PD/QC. 12-24 V mit integriertem Spannungswandler. Unterstützt die Schnellladeverfahren Power Delivery, Quick Charge und PPS. Mit Schutz vor Überlast, Übertemperatur, Verpolung, Kurzschlusss, Überspannungsschutz bei kurzen Spannungsspitzen. Kabellänge 15 cm, Kabelquerschnitt 0,5 mm², Paneldicke 2-16 mm, Einbaubohrung ø 28 mm.
Max. 30 W. Input 8-34 V**.** Output 1x Port C: 5 V, 9 V, 12 V und bei 24 V Eingangsstrom auch 15 V und 20 V.
Nr. 81368 **32,50**
Max. 60 W/3.000 mA. Input 8-30 V.
Output 1 x Port C: 5 - 20 V DC. **Nr. 81543** **47,50**

2. Power USB-C Einbausteckdose PD/QC mit Montageplatte. Wie zuvor, jedoch mit Montageplatte, Einbaumaß ø 36 mm. Maße Montageplatte (LxBxH) 60 x 45 x 2,2 mm. Max. 60 W/3.000 mA. Input 8-30 V. Output 1 x Port C: 5 - 20 V DC. **Nr. 81546** **49,95**

3. Power USB-C Doppelsteckdose PD/QC. 12-24 V mit integriertem Spannungswandler. Unterstützt die Schnellladeverfahren Power Delivery, Quick Charge und PPS. 2 x USB-C: 5 V, 9 V, 12 V und bei 24 V Eingangsstrom auch 15 und 20 V; max. 2 x 3 A (2 x 30 W). Mit Schutz vor Überlast, Übertemperatur, Verpolung, Kurzschlusss, Überspannungsschutz bei kurzen Spannungsspitzen. Kabellänge 15 cm, Kabelquerschnitt 0,5 mm², Paneldicke 2-16 mm, Einbaubohrung ø 28 mm. **Nr. 81387** **37,95**

4. Power USB-C/A Doppelsteckdose. 12-24 V/5 V, 3,6 A mit integriertem Spannungswandler und blauer LED. Befestigung mittels Sechskantmutter, Einbaumaß ø 28 mm. Überlast-, Verpolungs-, Kurzschluss-, Überspannungsschutz bei kurzen Spannungsspitzen. Kabellänge 15 cm, Kabelquerschnitt 0,5 mm², Paneldicke 2 - 16 mm. **Nr. 81082** **42,50**

5. Power USB-C/A Doppelsteckdose mit Montageplatte. Wie zuvor, jedoch mit Montageplatte, Einbaumaß ø 36 mm. Maße Montageplatte (LxBxH) 60 x 45 x 2,2 mm. **Nr. 81083** **48,95**

6. Power USB Einbausteckdose. 12-24 V, Ausgang 5 V, 3.000 mA mit integriertem Spannungswandler. Zum Laden und Betreiben elektronischer Geräte, die über USB geladen werden können und einen hohen Ladestrom benötigen. Befestigung mittels Sechskantmutter, Einbaumaß ø 28 mm, Kabelanschluss ca. 15 cm, vorkonfektioniert. **Nr. 81047** **30,50**

7. USB-Doppel-Einbausteckdose. 12-24 V/USB-Ausgang 5 V, 4.200 mA (2 x 2.100 mA). Mit LED-Funktionsanzeige, zur Ladung von Geräten mit USB-Anschluss. **Nr. 81115** **18,95**

8. Mini-USB-Ladeadapter. Mit LED-Funktionsanzeige, zur einfachen Ladung von Geräten mit USB-Anschluss. Ausgang 5 V, max. 1.000 mA.
Nr. 81309 **5,50**

9. Dual USB-Ladeadapter. Eingangsspannung 12/24 V, Ausgang 5 V, ±5 %. Mit 2 USB-Anschlüssen: 2.100 mA, 1.000 mA. Mit optischer LED-Funktionsanzeige. Automatische Sicherung bei Kurzschluss und Überhitzung. Abmessungen ø 3 cm, Länge 6 cm.
Nr. 81042 **11,95**

10. Winkelbarer USB-C Ladestecker PD/QC. 12-24 V DC. Mit integriertem Spannungswandler und Step-Up-Converter. Unterstützt die Schnellladeverfahren Power Delivery, Quick Charge und PPS. Input 8-30 V. Output: 1 x Port C: 5 - 20 V DC; max. 60 W/3.000 mA.
Nr. 81536 **51,95**

11. Winkelbarer Doppel-USB-Stecker. 12 V/USB-Ausgang 5 V, 2 x 2.100 mA zum Anschluss in der Zigarettenanzünder- und Normsteckdose über das 12-24 V-Bordnetz zum Aufladen/ Betreiben von z. B. Handys, Smartphones, Navigationsgeräten, Kameras und Tablets, die hohen Ladestrom benötigen.
Nr. 81119 **33,50**

12. KFZ-Ladekabel USB-C. 12-24 V, Ausgang 5V, 3.000 mA. USB-C KFZ-Ladekabel mit hocheffektivem Schaltwandler und integriertem Verpolungs-, Überlast- und Übertemperaturschutz. Passend in Zigarettenanzünder- und Normsteckdosen durch winkel-baren 180° schwenkbaren Sicherheits-Universalstecker. Kabellänge ca. 1,8 m.
Nr. 81313 **35,50**



1. Power-Kupplung. 12-24 V, max. 20 A bei einem Kabelquerschnitt von 2,5 mm², 16 A bei einem Kabelquerschnitt von 1,5 mm². Mit Bodenplatte zur Errichtung fliegender Kupplung. Innen-ø 21 mm mit Flachsteckeranschluss 6,3 mm passend für Universalstecker. **Nr. 81202 15,95**

2. Aufbau-Powersteckdose. 12-24 V, max. 20 A bei Kabelquerschnitt 2,5 mm², 16 A bei 1,5 mm². Innen-ø 21 mm. Mit Flachsteckeranschluss 6,3 mm, passend für Universalstecker. **Nr. 81326 12,95**

3. Aufbau-Power USB-C/A Doppelsteckdose. 12-24 V DC/5 V DC 3,6 A mit integriertem Spannungswandler. Zum Laden und Betreiben elektronischer Geräte, die über USB geladen werden können und einen hohen Ladestrom benötigen. Befestigung mittels beiliegender Schrauben. Kabelanschluss ca. 15 cm, vorkonfektioniert. Input 8-34 V, E1 Zulassung, Eigenverbrauch < 1 mA. Überlastschutz, Übertemperaturschutz, Verpolungsschutz, Kurzschlussschutz, Überspannungsschutz bei kurzen Spannungsspitzen. Kabellänge 15 cm, Kabelquerschnitt 0,5 mm², Ausgangsstrom max. 3,6 A. Abmessungen (LxBxH) 85 x 35 x 33 mm.
Nr. 81394 49,50

Runde Aufbau-Power USB-C/A Doppelsteckdose. 12-24 V DC/5 V DC mit integriertem Spannungswandler und blauer LED. Zum Laden und Betreiben elektronischer Geräte, die über USB geladen werden können. Befestigung mittels beiliegender Schrauben. Kabelanschluss ca. 15 cm, vorkonfektioniert. Input 8-34 Volt, E1 Zulassung, Eigenverbrauch < 3 mA. 1 x USB-C + 1 x USB-A. Mit Schutz vor Überlast, Übertemperatur, Verpolung, Kurzschluss, Überspannungsschutz bei kurzen Spannungsspitzen. Kabellänge 15 cm, Kabelquerschnitt 0,5 mm², Ausgangsstrom max. 3 A (Port C) / 2,5 A (Port A) (25 Watt).
4. Ohne Deckel. Abmessungen H 21,5 x ø 59 mm.
Nr. 81454 47,95
5. Mit Deckel. Abmessungen H 23,8 x ø 59 mm.
Nr. 81458 47,95

6. Aufbau-Power USB-C Doppelsteckdose PD/QC. 12-24 V DC mit integriertem Spannungswandler. Unterstützt die Schnelladeverfahren Power Delivery, Quick Charge und PPS. Input 8-34 Volt, Output 2 x Port C: 5 V, 9 V, 12 V und bei 24 V Eingangsstrom auch 15 und 20 V; max. 2 x 3 A (2 x 30 W), E1 Zulassung, Eigenverbrauch ≤ 5 mA. Mit Schutz vor Überlast, Übertemperatur, Verpolung, Kurzschlusss, Überspannungsschutz bei kurzen Spannungsspitzen. Kabellänge 15 cm, Kabelquerschnitt 0,5 mm², Befestigung mittels Schrauben. Abmessungen (LxBxH) 45 x 42 x 24 mm. **Nr. 81456 32,95**

7. Aufbau-Power USB-C/A Doppelsteckdose PD/QC. 12-24 V DC mit integriertem Spannungswandler. Unterstützt die Schnelladeverfahren Power Delivery (Port C), Quick Charge 2.0/3.0 (Port A+C) und Samsung AFC (Port A+C). Input 8-34 V, Output 5 V, 9 V, 12 V und bei 24 V Eingangsstrom auch 15 V und 20 V; USB-C Port max. 3 A (30 W), USB-A Port max. 2,2 A (24 W), E1 Zulassung, Eigenverbrauch ≤ 5 mA. Mit Schutz vor Überlast, Übertemperatur, Verpolung, Kurzschlusss, Überspannungsschutz bei kurzen Spannungsspitzen. Kabellänge 15 cm, Kabelquerschnitt 0,5 mm², Befestigung mittels beiliegender Schrauben. Abmessungen (LxBxH) 45 x 42 x 27 mm.
Nr. 81537 34,50

8. Dreifachsteckdose mit Kabel. Mit Universalstecker 16 A, Anschluss in Zigarettenanzünder- und Normsteckdosen möglich, 12-24 V, max. 16 A mit drei Steckdosen. Innen-ø 21 mm, Kabel 2 x 1,5 mm² Flachleitung, Länge 2 m. **Nr. 81207 46,50**

9. Dreifachsteckdose mit 1 Power USB-C/A Doppelsteckdose, 2 Power-Steckdosen und Universalstecker. 1 Power USB-C/A Doppelsteckdose 12-24 V/5 V, 3,6 A mit integriertem Spannungswandler. Zum Laden und Betreiben elektronischer Geräte, die einen hohen Ladestrom benötigen. Überlastschutz, Übertemperaturschutz, Verpolungsschutz, Kurzschlussschutz, Überspannungsschutz bei kurzen Spannungsspitzen. 2 Powersteckdosen 12-24 V. Belastbarkeit max. 16 A. Mit Universalstecker 16 A und Flachleitung 2 x 1,5 mm², Länge 2,0 m. Abmessungen 85 x 95 x 38 mm. **Nr. 81367 72,95**

10. Dreifachsteckdose mit 1 Power USB-Steckdose, 2 Powersteckdosen und Universalstecker. Mit Universalstecker und 2 Powersteckdosen max. 20 A bei 2,5 mm², 16 A bei 1,5 mm² und 1 Power USB-Steckdose Eingang 12 V, Ausgang 5 V, 3.000 mA. Kabellänge 2 m. **Nr. 81356 68,50**

11. Aufbau-Dreifachsteckdose. 12-24 V, max. 20 A bei einem Kabelquerschnitt von 2,5 mm², 16 A bei einem Kabelquerschnitt von 1,5 mm². Innen-ø der Steckdosen 21 mm. Inklusive Befestigungsschrauben.
Nr. 81204 32,95

12. Aufbau-Dreifachsteckdose mit 1 Power USB-Steckdose und 2 Powersteckdosen. Mit zwei Powersteckdosen max. 20 A bei 2,5 mm², 16 A bei 1,5 mm² und 1 Power USB-Steckdose 12-24 V/5 V, 3.000 mA mit integriertem Spannungswandler. Abmessungen 95 x 85 x 33 mm. **Nr. 81353 52,50**

13. Aufbau-Dreifachsteckdose 1 Power USB-Doppelsteckdose und 2 Powersteckdosen. 12-24 V/5 V, 5.000 mA (2 x 2.500 mA) mit integriertem Spannungswandler. Befestigung mittels Schrauben, Kabelanschluss vorkonfektioniert, Kabelquerschnitt 1,5 mm². Input 8-34 Volt, E1 Zulassung, Eigenverbrauch < 5 mA, Ausgangsstrom max. 5 A (2 x 2.500 mA), Dauer 4,4 A (2 x 2,2 A). Abmessungen 95 x 85 x 33 mm. **Nr. 81117 52,50**

14. Aufbau-Dreifachsteckdose 1 Power USB-C/A Doppelsteckdose und 2 Powersteckdosen. 12-24 V/5 V, 3.600 mA mit integriertem Spannungswandler. Zum Laden und Betreiben von elektronischen Geräten, die über USB geladen werden können und einen hohen Ladestrom benötigen. Ausgangsstrom max. 3,6 A. 2 Powersteckdosen max. 20 A bei 2,5 mm², 16 A bei 1,5 mm². Abmessungen 95 x 85 x 33 mm.
Nr. 81392 58,50

Elektrokabel

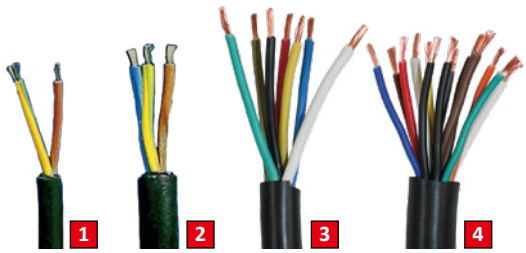

7-poliges System



13-poliges System



Elektrokabel 230 Volt. In Neoprenausführung.

1. 3 x 1,5 mm², H07RNF.

Meterware, Preis pro m	**Nr. 81175**	**2,40**
3 m SB-Packung	**Nr. 81191**	**8,95**
5 m SB-Packung	**Nr. 81192**	**13,95**

2. 3 x 2,5 mm², H07RNF.

Meterware, Preis pro m	**Nr. 81176**	**3,85**
3 m SB-Packung	**Nr. 81193**	**12,95**
5 m SB-Packung	**Nr. 81194**	**20,95**

Schwachstrom-Elektrokabel.

3. 7-adrig: 7 x 1,5 mm²

Meterware, Preis pro m	**Nr. 81177**	**7,50**
3 m SB-Packung	**Nr. 81196**	**23,50**
5 m SB-Packung	**Nr. 81197**	**38,50**

4. 13-adrig: 9 x 1,5 mm² und 4 x 2,5 mm²

Meterware, Preis pro m	**Nr. 81178**	**14,50**
3 m SB-Packung	**Nr. 81198**	**44,95**
5 m SB-Packung	**Nr. 81199**	**73,95**

5. Stecker 7-polig. Aus Kunststoff.
Nr. 81100 **5,85**

6. Steckdose 7-polig. Massive Metallausführung. Mittelkontakt mit Kontaktstift. Sockel 69 mm ø.
Nr. 81105 **3,95**

7. Kupplung 7-polig. Mit Zugentlastung und Aufhängevorrichtung. **Nr. 81110** **5,80**

8. Steckdose Multicon West 13-polig. Ist mit dem 7-poligen System kompatibel. Passend für West- oder 7-poligen Stecker. Mit Abschaltautomatik für Nebelschlussleuchte. **Nr. 81125** **29,95**

9. Stecker Multicon West 13-polig. Aus Kunststoff.
Nr. 81282 **14,95**

10. Steckdose 13-polig. Kontakthülsen mit Schraubanschlüssen. Mit Abschaltautomatik für Nebelschlussleuchte. **Nr. 81145** **14,50**

11. Stecker 13-polig. Kontaktstifte mit Schraubanschlüssen. **Nr. 81140** **7,95**

12. Kurzadapter. 13-poliger Stecker auf 7-polige Steckdose. **Nr. 81185** **9,95**

13. Kurzadapter. 7-poliger Steckder auf 13-polige Steckdose. **Nr. 81180** **7,95**

14. Adapterkabel. Länge 100 cm. Mit 13-poligem Stecker und 7-poliger Kupplung.
Nr. 81190 **13,95**

15. Adapterkabel. Länge 50 cm. Mit 13-poliger Steckdose und 7-poligem Stecker.
Nr. 81195 **15,95**

Einbaugeräte System 10.000 und 20.000

FAWO



Schuko-Steckdose. 250 V/10-16 A, 2-polig + E, Einbautiefe 31 mm.

braun	**Nr. 80600**	**5,40**
schiefergrau	**Nr. 80619**	**5,40**
schwarz	**Nr. 80621**	**5,40**
weiß	**Nr. 80623**	**5,40**



Schuko-Steckdose. 250 V/10-16 A, 2-polig + E, Einbautiefe 31 mm, ohne Wechselrahmen.

schwarz	**Nr. 80571**	**4,85**



Steckdose 12 V. 12 V/12 A, 2-polig, mit Flanschanschluss 6,3 mm.

braun	**Nr. 80602**	**10,95**
schwarz	**Nr. 80637**	**10,95**
weiß	**Nr. 80655**	**10,95**



Steckdose 12 V AUTO

braun	**Nr. 80604**	**10,95**
schiefergrau	**Nr. 80667**	**10,95**
schwarz	**Nr. 80824**	**10,95**
weiß	**Nr. 80825**	**10,95**



Blindabdeckung

braun	**Nr. 80879**	**3,15**
schiefergrau	**Nr. 80926**	**3,15**
schwarz	**Nr. 80941**	**3,15**
weiß	**Nr. 80942**	**3,15**



Kombi-Steckdose (12 V + TV + SAT) Mit Schraubanschluss.

braun	**Nr. 80608**	**14,50**
schiefergrau	**Nr. 80826**	**14,50**
weiß	**Nr. 80827**	**14,50**



Kombi-Steckdose (12 V Auto + TV + SAT) Mit Schraubanschluss.

braun	**Nr. 80610**	**15,50**
schiefergrau	**Nr. 80833**	**15,50**
schwarz	**Nr. 80834**	**15,50**
weiß	**Nr. 80848**	**15,50**



Dimmer 12 V. 12 V/3 A, für Leuchten und Ventilatoren (32 W max.), mit Berührungsschutzkappe.

braun	**Nr. 80622**	**45,50**



USB-Ladesteckdose. Eingangsspannung 12 V, USB-Ausgang 5 V/1000 mA.

schwarz	**Nr. 81453**	**38,50**



USB-Doppelladesteckdose. Eingangsspannung 12 V, USB-Ausgang 2 x 5 V/2 x 2500 mA.

schwarz	**Nr. 81457**	**42,95**



USB-Doppelladesteckdose C/A. Eingangsspannung 12 V, USB-Ausgang 5 V/3,6 A.

schiefergrau	**Nr. 81462**	**52,50**
schwarz	**Nr. 81464**	**52,50**



HDMI-Verbinder. 90° gewinkelt inklusive Media-Grundplatte (unmontiert).

schwarz	**Nr. 80940**	**46,50**

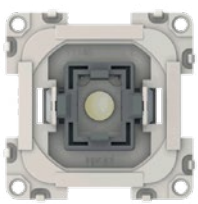

Kontrollschalter-Einsatz. Universalschalter Aus/Wechsel mit Schraubanschluss, 250 V/16 A. Mit LED-Glimmlampe (230 V).

Nr. 81061 **11,50**

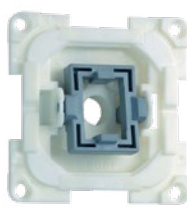

Wippschalter-Einsatz mit Ausschalter 1-polig **Nr. 80612** **5,95**

Wippschalter-Einsatz mit Wechselschalter **Nr. 80614** **7,30**



Wippschalter-Einsatz mit Serienschalter **Nr. 81504** **8,90**



Berührungsschutzkappe I. Abgang 1 x Kabel. Einbau-ø 49,5 mm, Einbautiefe 35 mm. **Nr. 80916** **2,50**

Berührungsschutzkappe II. Abgang 2 x Kabel. Einbau-ø 46 mm, Einbautiefe 45 mm. **Nr. 80918** **2,90**

Rahmensystem 10.000

FAWO



Rahmen einfach

braun	**Nr. 80626**	**2,15**
schiefergrau	**Nr. 80943**	**2,15**
schwarz	**Nr. 80944**	**2,15**
weiß	**Nr. 80945**	**2,15**



Rahmen zweifach

braun	**Nr. 80628**	**2,90**
schiefergrau	**Nr. 80946**	**2,90**
schwarz	**Nr. 80947**	**2,90**
weiß	**Nr. 80948**	**2,90**



Rahmen dreifach

braun	**Nr. 80630**	**3,15**
schiefergrau	**Nr. 80949**	**3,15**
schwarz	**Nr. 80950**	**3,15**
weiß	**Nr. 80951**	**3,15**



Klappdeckel für Steckdose

braun	**Nr. 80952**	**2,80**
schiefergrau	**Nr. 80953**	**2,80**
schwarz	**Nr. 80954**	**2,80**
weiß	**Nr. 80955**	**2,80**
grau	**Nr. 80631**	**2,80**



Einfachrahmen SOFTLINE
chrom **Nr. 80956** **9,50**
Zweifachrahmen SOFTLINE
chrom **Nr. 80957** **10,95**
Dreifachrahmen SOFTLINE
chrom **Nr. 80958** **11,95**



Distanzplatte

braun	**Nr. 81317**	**2,65**
grau	**Nr. 81319**	**2,55**
weiß	**Nr. 81331**	**2,55**
schiefergrau	**Nr. 81339**	**2,55**
schwarz	**Nr. 81361**	**2,55**



Flächenwippe

braun	**Nr. 80618**	**2,40**
schiefergrau	**Nr. 80856**	**2,40**
schwarz	**Nr. 80877**	**2,40**
weiß	**Nr. 80878**	**2,40**



Flächendoppelwippe

braun	**Nr. 81591**	**3,30**
schiefergrau	**Nr. 81592**	**3,30**
schwarz	**Nr. 81593**	**3,30**
weiß	**Nr. 81594**	**3,30**

Rahmensystem 20.000

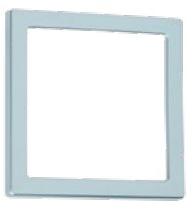

Abdeckrahmen 1-fach
silber, chrom, mattglanz
Nr. 80920 **4,40**

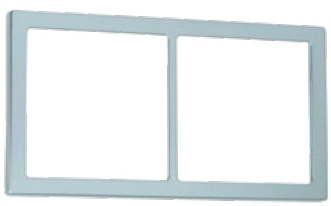

Abdeckrahmen 2-fach
silber, chrom, mattglanz
Nr. 80922 **7,20**

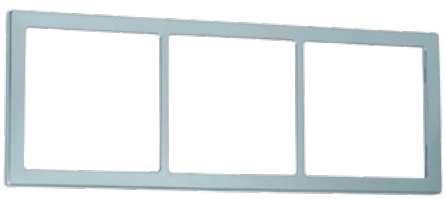

Abdeckrahmen 3-fach
silber, chrom, mattglanz
Nr. 80924 **9,50**



Klappdeckel. Gefederter Klappdeckel mit verdeckter, durchgehender Edelstahlachse. **Nr. 80910** **3,15**

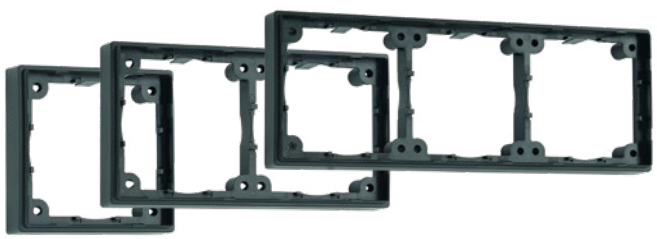

Distanzrahmen hoch. Distanzrahmen bieten Möglichkeiten, die Einbautiefe zu reduzieren. Höhe 12 mm.

1-fach	**Nr. 80934**	**3,45**
2-fach	**Nr. 80936**	**4,80**
3-fach	**Nr. 80938**	**6,80**

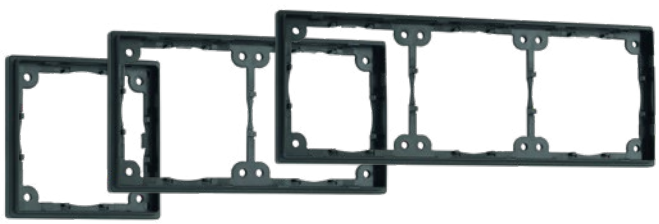

Distanzrahmen flach. Distanzrahmen bieten Möglichkeiten, die Einbautiefe zu reduzieren. Höhe 3 mm.

1-fach	**Nr. 80928**	**2,65**
2-fach	**Nr. 80930**	**4,30**
3-fach	**Nr. 80932**	**5,50**



Hilfsrahmen für Steckdosen
schwarz **Nr. 81156** **2,65**



Hilfsrahmen
schwarz **Nr. 81393** **2,65**



Flächenwippe
schwarz **Nr. 81182** **2,65**



Flächendoppelwippe
schwarz **Nr. 81523** **3,45**

Serie INTEGRO

- **Ultrakompakte Bauweise - besonders für den Einsatz in Freizeit-Fahrzeugen geeignet**
- **Modulares Produktkonzept - modernes Design**



Wechselschalter. Mit Schraubklemmen.

grau	**Nr. 80652**	**11,50**
braun	**Nr. 80671**	**11,50**
anthrazit	**Nr. 80645**	**11,50**
schwarz	**Nr. 80959**	**12,95**
chrom	**Nr. 80751**	**12,95**



Serienschalter. Mit Schraubklemmen. Gemeinsame Eingangsklemme. Nennspannung 250 V AC.

grau	**Nr. 80960**	**13,95**
braun	**Nr. 80961**	**13,95**
anthrazit	**Nr. 80962**	**13,95**
schwarz	**Nr. 80963**	**15,95**



Steckdose SCHUKO. Mit Schraubklemmen. Nennspannung 250 V AC. Nennstrom 16 A.

grau	**Nr. 80654**	**6,95**
braun	**Nr. 80672**	**6,95**
anthrazit	**Nr. 80752**	**6,95**
schwarz	**Nr. 80964**	**6,95**



Steckdose 12 V. Mit Flachsteckeranschluss. Betriebsspannung 12 - 24 V, Nennstrom max. 16 A.

grau	**Nr. 80658**	**14,50**
braun	**Nr. 80674**	**14,50**
anthrazit	**Nr. 80754**	**14,50**
schwarz	**Nr. 80965**	**14,50**



Power-Steckdose 12 V. Betriebsspannung 12 - 24 V, Nennstrom max. 15 A (1,5 mm²), 20 A (2,5 mm²).

grau	**Nr. 80966**	**14,50**
braun	**Nr. 80967**	**14,50**
anthrazit	**Nr. 80968**	**14,50**
schwarz	**Nr. 80969**	**14,50**



Kombi-Steckdose. Steckdose 12 V/ max. 10 A und SAT-Verbinderdose mit F-Doppelbuchse.

braun	**Nr. 80816**	**26,50**
anthrazit	**Nr. 80819**	**26,50**



SAT-Verbinderdose. Antennen-Verbindungsdose SAT mit F-Doppelbuchse. Nicht für Rahmen mit Klappdeckel geeignet!

grau	**Nr. 80660**	**20,95**
braun	**Nr. 80675**	**20,95**
anthrazit	**Nr. 80647**	**20,95**
schwarz	**Nr. 80970**	**20,95**



Wipptaster Trittstufe.

- 12 V/15 A, 24 V/7,5 A
- Mit Flachsteckeranschluss

grau	**Nr. 80657**	**16,95**
braun	**Nr. 80676**	**16,95**
chrom	**Nr. 80756**	**30,95**



USB-Ladesteckdose 12 V. USB-Buchse Typ A, Ausgangsspannung 5 V, Ausgangsstrom max. 3 A, Leistungsaufnahme (Standby) < 100 mW. Keine Datenübertragung möglich.

grau	**Nr. 80661**	**54,95**
braun	**Nr. 80663**	**54,95**
anthrazit	**Nr. 80665**	**54,95**
Einbaudose für USB-Ladesteckdose (o. Abb.)	**Nr. 80669**	**3,50**



USB-Ladesteckdose 12 V. 2 USB-Buchsen Typ A, Ausgangsspannung 5 V, Ausgangsstrom je Buchse max. 2,5 A, bei Betrieb beider Buchsen (gesamt) max. 5 A, Leistungsaufnahme (Standby) < 100 mW. Einbautiefe 32 mm. Keine Datenübertragung möglich.

grau	**Nr. 80814**	**61,50**
braun	**Nr. 80818**	**61,50**
anthrazit	**Nr. 80829**	**61,50**

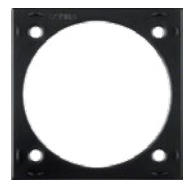

Aufbau-Distanzring. Zur Reduzierung der Einbautiefe und Aufputzmontage von Schaltern und Tastern. Abmessungen 59,5 x 59,5 x 10 mm.

grau	**Nr. 80973**	**3,50**
braun	**Nr. 80974**	**3,50**
anthrazit	**Nr. 80975**	**3,50**
schwarz	**Nr. 80976**	**6,30**



Berührungsschutzdose ø 45 mm mit Zugentlastung. Für Schalter und Steckdosen, mit 4 Leitungseinführungen, 3 Öffnungen ausbrechbar, Leitungs-ø max. 10 mm, Einbautiefe 35,5 mm.

Nr. 80320 **3,30**

Berührungsschutzdose 2 fach mit Zugentlastung. Länge 109 mm, Einbautiefe 37 mm, Leitungs-ø max. 12 mm, mit 2 Leitungseinführungen, 1 Öffnung ausbrechbar. Nur für 2-fach Rahmen geeignet! **Nr. 80980** **8,90**



Blindverschluss.

- Einbautiefe 9,9 mm

grau	**Nr. 80641**	**3,60**
braun	**Nr. 80643**	**3,60**
anthrazit	**Nr. 80788**	**3,60**
schwarz	**Nr. 80972**	**5,60**



Rahmen 1-fach.

grau	**Nr. 80662**	**2,50**
braun	**Nr. 80678**	**2,50**
anthrazit	**Nr. 80649**	**2,50**
schwarz	**Nr. 80977**	**3,95**
chrom	**Nr. 80758**	**8,50**

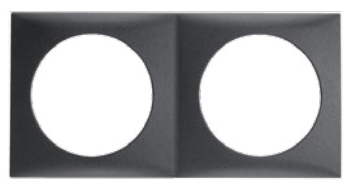

Rahmen 2-fach.

grau	**Nr. 80664**	**3,75**
braun	**Nr. 80679**	**3,75**
anthrazit	**Nr. 80653**	**3,75**
schwarz	**Nr. 80978**	**6,50**
chrom	**Nr. 80759**	**11,50**



Rahmen mit Klappdeckel.

grau	**Nr. 80666**	**5,40**
braun	**Nr. 80680**	**5,40**
anthrazit	**Nr. 80689**	**5,40**
schwarz	**Nr. 80979**	**8,10**
chrom	**Nr. 80760**	**19,50**















1. Gummi-Kabeltrommel X-Gum 10 m. Robuste CEE-Kabeltrommel mit 3 Schukosteckdosen (230 V, spritzwassergeschützt mit selbstschließenden Deckeln) und 2 CEE-Steckdosen (230 V/16 A) eignet sich perfekt für den Campingplatz. Beständig gegen diverse Öle, Fette, Benzin, Säuren, UV- und Ozonstrahlung. Mit robustem 10 m RN-Kabel (H07RN-F 3G2,5) in der Signalfarbe orange, 1-poliger Sicherheitsabschaltung und Überhitzungsschutz. **Nr. 80185 99,50**

2. Kabeltrommel Garant 180. Handliche und leichte Indoorkabeltrommel mit 15 m Kabellänge (H05VV-F 3G1,5) und 3 Schutzkontakt-Steckdosen mit selbstschließenden Deckeln, 2 USB-Ladebuchsen und Überhitzungsschutz. Trommelkörper aus Spezialkunststoff mit verzinktem Tragegestell.
Nr. 80420 45,50

3. Professional Kabeltrommel SteelCore. Profi-Kabeltrommel für den Baustelleneinsatz und den ständigen Einsatz im Freien. **Ausstattung:** 4 Schutzkontakt-Steckdosen (spritzwassergeschützt, mit selbstschließenden Deckeln), Trommelkörper aus Stahlblech, der auf der Vorder- und Rückseite schutzisoliert ist, Überhitzungs- und Überlastungsschutz, innovativer Tragegriff „cablepilot“, robustes RN-Kabel (H07RN-F 3G1,5).
Kabeltrommel SC 2100. Kabellänge 25 m.
Nr. 81501 125,—
Kabeltrommel SC 4100. Kabellänge 40 m.
Nr. 81502 159,—

4. Garant® G CEE IP 44 Camping-Kabeltrommel. Für den Campingeinsatz und den ständigen Einsatz im Freien, IP 44. **Ausstattung:** CEE-Winkelkupplung 230 V/16 A inklusive Schutzkontakt-Kombisteckdose 230 V mit selbstschliessendem Deckel + 230 V/16 A CEE Stecker, Verlängerungskabeltrommel mit Stecker und Kupplung, innovativer Tragegriff „cablepilot“, mit Drehgriff für komfortables Aufrollen, Trommelkörper aus Spezialkunststoff auf verzinktem Tragegestell, Gurtfixierung zum mühelosen Auf- und Abrollen des Kabels, Kabel (H07RN-F 3G2,5) in Signalfarbe orange, hilfreich um potentielle Stolperfallen zu verhindern. Kabellänge 25 m. **Nr. 80216 159,—**

5. Garant® CEE IP 44 Camping-Kabeltrommel. Für den Campingeinsatz und den ständigen Einsatz im Freien, IP 44. **Ausstattung:** CEE-Stecker 230 V/16 A, 1 CEE-Steckdose 230 V/16 A, 3 spritzwassergeschützte Schutzkontakt-Steckdosen 230 V, Trommelkörper aus Spezialkunststoff auf verzinktem Tragegestell, innovativer Tragegriff „cablepilot“ für perfekte Kabelführung, pendelt auf beiden Seiten und ermöglicht bequemes Tragen und Aufhängen, Kabel (H07RN-F 3G2,5) in Signalfarbe orange. Kabellänge 25 m. **Nr. 81505 175,—**

6. Professional Kabeltrommel KU 2200. Outdoor-Kabeltrommel für den Baustelleneinsatz und den ständigen Einsatz im Freien. **Ausstattung:** 5 spritzwassergeschützte Schutzkontakt-Steckdosen 230 V mit selbstschließenden Deckeln, Überhitzungsschutz, Kontroll-Leuchte bei Überhitzung und Überlastung, optische Bereitschaftsanzeige im Steckdoseneinsatz, Trommelkörper aus Spezialkunststoff auf verzinktem Tragegestell, Trommelbremse auf der Rückseite, innovativer Tragegriff „cablepilot“, RN-Kabel (H07RN-F 3G2,5), Kabellänge 25 m.
Nr. 81503 135,—

7. CEE-Kabeltrommel. Camping-Kabeltrommel, bruchfester Spezialkunststoff, stabiles Rohrgestell mit Griff und Thermoschutzschalter. Mit CEE-Stecker 230 V/16 A und CEE-Kupplung 230 V/16 A, spritzwassergeschützt. Kabellänge 25 m schwere Gummischlauchleitung H07RN-F 3G 2,5 mm².
Nr. 80500 93,95

8. CEE-Kabeltrommel. Camping-Kabeltrommel aus robustem, bruchfestem Spezialkunststoff, stabiles Rohrgestell, ergonomisch geformter Haltegriff. Mit Thermoschutzschalter, 2 Schutzkontakt-Steckdosen (230 V), 1 CEE-Steckdose (230 V, 16 A, 3-polig) und CEE-Stecker (3-polig, 16 A). Kabellänge 25 m schwere Gummischlauchleitung H07RN-F 3G 2,5 mm².
Nr. 80505 117,—

9. Kabeltrommel KBT25OD. Kabeltrommel für den Außenbereich. Dank des praktischen Tragegriffs können Sie die Kabeltrommel bequem transportieren und flexibel einsetzen. Ausstattung: Schukostecker und 4 Schukosteckdosen (230 V/16 A), Schutzklasse IP44, Kinderschutz, Überhitzungsschutz, Kabel H07RN-F 3G 2,5 mm², Kabellänge 25 m.
Nr. 81674 94,95

10. Kabeltrommel leer. Ideal für das Auf- und Abrollen von Kabeln, Gartenschläuchen oder Seilen. Bruchfester Spezialkunststoff, stabiles Rohrgestell mit Griff. Geeignet für max. 30 m 2,5 mm² oder max. 40 m 1,5 mm². **Nr. 80512 27,95**









brennenstuhl®













TOP HIT







1. Qualitäts-Gummi-Verlängerungskabel. Gummi-Verlängerungskabel (H05RR-F 3G1,5) für den kurzfristigen Einsatz im Freien (Schutzart IP44) von Brennenstuhl®.

Kabellänge 5 m	**Nr. 81465**	**12,95**
Kabellänge 10 m	**Nr. 81466**	**21,50**
Kabellänge 25 m	**Nr. 81467**	**47,95**

2. CEE-Verbindungskabel. Mit CEE-Stecker und CEE-Kupplung. 150 cm lang. HO7RN-F 3G 2,5 mm².

Nr. 80510 **19,50**

3. CEE-Verlängerungskabel. CEE-Verlängerungskabel aus schwerer Gummischlauchleitung (H07RN-F 3G2,5) zur ständigen Benutzung im Freien. CEE-Stecker und CEE-Kupplung 3-polig, 16 A/230 V, spritzwassergeschützt. Inklusive Transporttasche (100 % Polyester).

Länge 10 m	**Nr. 80518**	**36,95**
Länge 25 m	**Nr. 80519**	**77,95**

4. Kabel-Transporttasche. Zum einfachen Verstauen von Kabeln oder sonstigen Gegenständen. Material 100 % Polyester. Abmessungen (øxH) 31 x 9 cm. Gewicht 160 g. **Nr. 81080** **7,80**

Camping-Adapterkabel IP 44. Für den Campingbereich und den ständigen Einsatz im Freien. Spritzwassergeschützt, IP 44. Kabellänge 1,5 m. Das RN-Kabel ist sehr robust, ölbeständig und für den professionellen Einsatz besonders geeignet. Kabel (H07RN-F 3G2,5) in Signalfarbe orange, hilfreich um potentielle Stolperfallen zu verhindern.

5. mit Schutzkontakt-Stecker und CEE-Kupplung **Nr. 81311** **24,50**

6. mit Schutzkontakt-Kupplung und CEE-Stecker **Nr. 81323** **28,50**

7. mit Schutzkontakt-Stecker und CEE-Winkelkupplung **Nr. 81324** **31,50**

8. CEE-Verlängerungskabel IP 44. Für den Campingbereich und den ständigen Einsatz im Freien. Spritzwassergeschützt, IP 44. CEE-Winkelkupplung 230 V/16 A inklusive Schutzkontakt-Kombisteckdose 230 V mit selbstschliessendem Deckel und CEE-Stecker 230 V/16 A. Das RN-Kabel ist sehr robust, ölbeständig und für den professionellen Einsatz besonders geeignet. Kabel (H07RN-F 3G2,5) in Signalfarbe orange, hilfreich um potentielle Stolperfallen zu verhindern.

Kabellänge 3 m	**Nr. 80211**	**38,95**
Kabellänge 10 m	**Nr. 80213**	**64,95**
Kabellänge 25 m	**Nr. 80214**	**125,—**

9. CEE-Adapterkabel. Schutzkontakt-Kupplung und CEE-Stecker 3-polig 230 V/16 A mit Klappdeckel, spritzwassergeschützt, Gummileitung H07RN-F 3G 2,5 mm². Länge 150 cm. **Nr. 80560** **11,50**

10. CEE-Adapterkabel. Schukostecker und CEE-Kupplung 3-polig 230 V/16 A, Klappdeckel, spritzwassergeschützt, Gummileitung H07RN-F 3G 2,5 mm².

Länge 40 cm	**Nr. 80596**	**7,95**
Länge 150 cm	**Nr. 80565**	**11,95**

11. CEE-Adapterkabel. Mit CEE-Stecker 3-polig 230 V/16 A und CEE-Winkelkupplung 230 V/16 A mit integrierter Schukosteckdose 230 V/16 A mit Klappdeckel. Gummileitung H07RN-F 3G 2,5 mm². Länge 150 cm. **Nr. 80588** **19,95**

12. CEE-Adapterkabel. Schukostecker 230 V/16 A und CEE-Winkelkupplung 3-polig 230 V/16 A mit integrierter Schutzkontakt-Steckdose 230 V/16 A, Gummileitung H07RN-F 3G 2,5 mm². Länge 150 cm. **Nr. 80589** **17,95**

13. Adapterkabel. Mit Schweizer Stecker und CEE-Kupplung. H07RN-F 3G2,5 (VDE Neoprenkabel). Spritzwassergeschützt, IP 44. Länge 40 cm. **Nr. 80598** **18,95**



1. Adapterstecker CEE - Schuko. CEE-Stecker auf Schukosteckdose mit Klappdeckel. 230 V/16 A. Spritzwassergeschützt. **Nr. 80555 19,50**

2. Kabelsafe für CEE-Stecker. Schützt vor Feuchtigkeit, Regen und Nässe und sorgt für eine sichere Verbindung. Kein unbeabsichtigtes Auseinanderziehen mehr. Mit Gummidichtung. Länge 36 cm, ø 110 mm.
Farbe Blau ohne Schloss **Nr. 80576 9,95**
Farbe Schwarz mit Schloss **Nr. 80579 10,95**

3. Kabelsafe. Robuste und schlagfeste Ausführung aus Polypropylen. Spritzwassergeschützt (IP44). Für Kabel-ø 6,5 - 11 mm. Länge 21,5 cm. **Nr. 81081 4,85**

4. CEE-Verteiler 4-fach. Eingang: 1 CEE-Stecker 230 V, 16 A, 3-polig. Ausgang: 4 CEE-Steckdosen 230 V, 16 A, 3-polig. Kabellänge 2,6 m. Abmessungen (BxHxT) 180 x 215 x 265 mm. Gewicht 2,7 kg. **Nr. 81673 36,50**

5. CEE-Kabel mit Schukoverteilung. Eingang: 1 CEE-Stecker 230 V/16 A mit 1,5 m Zuleitung H07RN-F 3G2,5. Ausgang: 2 Schuko-Steckdosen 230 V/16 A mit Klappdeckel und 1 CEE-Steckdose 230 V/16 A mit Klappdeckel. **Nr. 81451 20,95**

6. CEE-Einspeisestecker Aufbau. 3-polig, 230 V/16 A, spritzwassergeschützt (IP44). **Nr. 80548 6,30**

7. CEE-Steckdose Aufbau. 3-polig, 230 V/16 A, spritzwassergeschützt (IP44). **Nr. 80552 6,90**

8. CEE 2-fach Verteiler. Eingang: 1 CEE-Stecker, 3-polig 230 V, 16 A. Ausgang: 2 CEE-Steckdosen mit Klappdeckel 230 V, 16 A, spritzwassergeschützt (IP44). **Nr. 80568 10,95**

9. CEE 3-fach Verteiler. Eingang: 1 CEE-Stecker, 3-polig, 230 V, 16 A. Ausgang: 3 CEE-Steckdosen mit Klappdeckel, 230 V, 16 A, spritzwassergeschützt (IP44). **Nr. 80569 14,50**

10. Adapterstecker Schuko-CEE. Schukostecker und CEE-Steckdose mit Klappdeckel, 230 V, 16 A, spritzwassergeschützt. **Nr. 80583 6,90**

11. Gummi-Schukostecker Nr. 80222 4,40

12. CEE-Stecker. 3-polig, 230 V/16 A, spritzwassergeschützt. **Nr. 80570 5,95**

13. CEE-Kupplung. 3-polig, 230 V/16 A, spritzwassergeschützt. **Nr. 80575 7,95**

14. CEE-Winkelkupplung. CEE-Kupplung, 3-polig, 230 V/16 A, integrierte Schukosteckdose mit Klappdeckel, spritzwassergeschützt. **Nr. 80580 9,30**

15. CEE-Winkelstecker. 3-polig, 230 V/16 A, spritzwassergeschützt. **Nr. 80585 7,90**

16. Reisestecker 4-teilig Nr. 81251 8,95



1. Schuko-Vorzelt-Steckdose. 230 V Schuko-Steckdose, spritzwassergeschützt, mit Klappdeckel. Maße 88 x 88 x 67 mm.

Farbe Weiß	**Nr. 80282**	**16,95**
Farbe Creme	**Nr. 80280**	**16,95**

2. CEE-Einspeisestecker. 16 A/230 V. Mit Klappdeckel. Wird unter anderem bei Chausson, Caravelair, Challenger, Sterckeman, La Strada, Dethleffs, LMC, TEC, Sunlight und Carado in Serie eingesetzt.

	Nr. 80159	**15,95**
Ersatzdeckel	**Nr. 80162**	**7,95**

3. CEE-Einspeisestecker. 16 A/230 V. Spritzwassergeschützt. Ausschnitt 94 mm ø. Maße 105 x 105 mm.

Farbe Weiß	**Nr. 80520**	**16,50**
Farbe Schwarz	**Nr. 80532**	**16,50**

4. CEE-Einspeisestecker. 16 A/230 V. Mit Klappdeckel, seitlich geschützt. Einbaumaß 135 x 70 mm, Einbautiefe 68 mm.

Farbe Weiß	**Nr. 80525**	**18,95**
Farbe Schwarz	**Nr. 80526**	**18,95**
Ersatzdeckel		
Farbe Weiß	**Nr. 80529**	**7,95**
Farbe Schwarz	**Nr. 80533**	**11,95**

5. Wassereinfüllstutzen. Mit Klappdeckel. Inklusive Schließzylinder und Schlüssel. Wird unter anderem bei Chausson, Caravelair, Challenger, Sterckeman, Dethleffs, LMC und TEC in Serie eingesetzt.

	Nr. 80163	**34,50**

6. Universal-Außensteckdose A. Mit Klappdeckel. Schuko-Steckdose 230 V, 12 V-Steckdose und TV-/Sat-Anschluss.

	Nr. 80534	**30,50**

7. Universal-Außensteckdose B. Mit Klappdeckel. Schuko-Steckdose 230 V, 12 V-Steckdose, HDMI- und Sat-Anschluss.

	Nr. 80516	**37,95**

8. Universal-Außensteckdose C. Mit Klappdeckel. Schuko-Steckdose 230 V, USB-, HDMI- und Sat-Anschluss.

	Nr. 80517	**48,50**

9. CEE-Einspeisestecker. Mit rückseitigem Abdeckgehäuse. CEE-Stecker (16 A/230 V/IP44) mit Sicherheitsverrastung.

Farbe Reinweiß (RAL 9010)	**Nr. 80542**	**28,95**
Farbe Dunkelgrau	**Nr. 80127**	**28,95**
Farbe Schwarz	**Nr. 80128**	**28,95**

10. Universal-Außensteckdose. Schuko-Steckdose 230 V/16 A, 12 V-Steckdose und Sat-Anschluss.

Farbe Reinweiß (RAL 9010)	**Nr. 80543**	**61,95**
Farbe Dunkelgrau	**Nr. 80133**	**61,95**
Farbe Schwarz	**Nr. 80134**	**61,95**

11. Multifunktionssteckdose. Schuko-Steckdose 230 V/16 A, 2 x Sat-Anschluss, 1 x USB-C-Anschluss, 1 x USB-A-Anschluss.

Farbe Reinweiß (RAL 9010)	**Nr. 81471**	**88,95**
Farbe Dunkelgrau	**Nr. 81472**	**88,95**
Farbe Schwarz	**Nr. 81473**	**88,95**

12. City-Wasseranschlussdose. Zum Anschluss an das öffentliche Wassernetz. Mit integriertem Druckminderer und Rückflußverhinderer. Eingangsdruck bis 10 bar, Fließdruck 1,0 bar, Leistung 7 l/min.

Farbe Reinweiß (RAL 9010)	**Nr. 80547**	**136,—**
Farbe Dunkelgrau	**Nr. 80137**	**136,—**
Farbe Schwarz	**Nr. 80140**	**136,—**

13. Wassereinfüllstutzen. Ohne Zylinder/Schlüssel.

Farbe Reinweiß (RAL 9010)	**Nr. 80544**	**40,95**
Farbe Dunkelgrau	**Nr. 80123**	**40,95**
Farbe Schwarz	**Nr. 80124**	**40,95**

14. Leitungsdurchführung. Zum Durchführen von Strom-, Wasser- oder Gasanschluss-Leitungen für interne Verbindungen.

Farbe Reinweiß (RAL 9010)	**Nr. 80144**	**22,50**
Farbe Dunkelgrau	**Nr. 80145**	**22,50**
Farbe Schwarz	**Nr. 80146**	**22,50**

15. Leerdose flach geschlossen. Mit geschlossener Rückwand zum individuellen Verbau von Technikkomponenten.

Farbe Dunkelgrau	**Nr. 81517**	**27,95**
Farbe Schwarz	**Nr. 81521**	**27,95**

DOMETIC


1


2

TOP HIT

Unser Preis
89,95


3


4


5

HABA
happy campers


6

1. Sicherungskasten mit Umformer MK 140.
- Automatische Umschaltung von Batterie auf Umformerbetrieb (Vorrangschaltung)
- Netzanschluss erfolgt über Sicherungsautomat 2-polig
- Zugentlastungen zur Kabelbefestigung am Gerät vorhanden
- Sicherungsautomaten für Umformer
- Mit Phonosieb und LED-Anzeige
- KFZ-Stecksicherungen für 12 V-Ausgänge

Achtung: Nicht als Ladegerät verwendbar.
Sicherungskasten mit Umformer für 230 V-Netzbetrieb zur Stromversorgung von 230 V-Geräten (Beleuchtung, Elektrogeräte) sowie von 12 V-Geräten in Wohnwagen und Wohnmobilen geeignet. Die Integration von einem 12 V-Umformer in einem Gehäuse ermöglicht den Anschluss, sowie den gleichzeitigen Betrieb von 230 V und 12 V-Verbrauchern. Kann in Reisemobilen auch zur Entlastung der Batterie verwendet werden, indem lastdefinierte Verbraucher, wie Lüfter und Beleuchtung, an diese angeschlossen werden. **Für den Dauerbetrieb zugelassen!**
Der Sicherungskasten ist mit einer Vorrangschaltung ausgestattet. Beim Anlegen der Versorgungsspannung (Netzbetrieb) übernimmt der integrierte Umformer die Versorgung der 12 V-Verbraucher (bei Netzbetrieb wird die Batterie abgeschaltet). Das Gerät besitzt einen Sicherungsautomaten zur Absicherung des Umformers vor Schäden, sowie eine KFZ-Stecksicherung gegen zu große Belastung an den 12 V-Ausgängen des Umformers.
Technische Daten: Spannung 230 V, Leistung 140 W. Abmessungen (BxTxH) 23 x 23 x 12,5 cm. Gewicht 4 kg. **Nr. 80536 386,—**

2. Sicherungskasten inklusive FI-Schutzschalter.
230 V Eingangsspannung, Eingangsfrequenz 50 Hz, 40 A/30 mA FI-Schutzschalter, 2-poliger 13 A Sicherungsautomat, schwer entflammbares Gehäuse, horizontaler und vertikaler Einbau möglich. Nur im Innenraum verwendbar.
Abmessungen (BxTxH) 13,5 x 23,5 x 9,5 cm. Gewicht 820 g. **Nr. 80537 89,95**

3. Schaltnetzteil SMP184-05. Einzeln abgesicherte Ausgänge mit Flachsteckssicherungen (1 x 5 A, 1 x 10 A, 2 x 15 A) und Sicherungsmontagewerkzeug. Lautloser Betrieb (kein integrierter Lüfter), ideale Ergänzung mit dem Sicherungskasten/FI Schutz.
Technische Daten: Eingang 230 V, Ausgang 12 V, Ausgangsleistung 400 W. Abmessungen (LxBxH) 32,5 x 17 x 7 cm. Gewicht ca. 2 kg.
Nr. 80513 279,—

4. Dometic SMP301-07. Schaltnetzteil für 12-Volt-Geräte - mit integriertem Batterieladegerät. Dometic SMP301-07 ist ein Schaltnetzteil, das viele nützliche Funktionen in einem kompakten und leichten Gerät vereint und dabei ohne Lüfter auskommt.
Seine Hauptaufgabe besteht darin, 230 Volt in 12 Volt umzuwandeln, um Leuchten und andere Komfortgeräte mit Gleichstrom zu versorgen, wenn Ihr Fahrzeug an Landstrom angeschlossen ist.
Steht Landstrom nicht zur Verfügung, werden Ihre DC-Geräte automatisch mit Energie aus den Batterien versorgt.
Das Schaltnetzteil sorgt dafür, dass die Batterien jederzeit gut geladen sind. Der integrierte Batterielader eignet sich für alle Arten von Batterien (Bleisäure, Gel, AGM) mit einer Kapazität von 50 bis 300 Ah. LED-Leuchten informieren Sie über den aktuellen Ladezustand.
- Eingangs-/Ausgangsspannung: 230 V AC/12 V DC
- Ladestrom: 15 A bis 12,7 V DC; 5 A ab 12,8 V DC
- 5 Schaltkreise
- Maximale Leistung: 350 W
- Batterieladefunktion: 50 bis 300 Ah
- Abmessungen 25 x 21 x 6 cm
- Gewicht 1,2 kg

Nr. 80514 399,—

5. Doppelsicherungsautomat 10 A. Zur Absicherung der 230 V-Anlage. Leitungsschutz 10 A, Bemessungsstrom 10 A, Bemessungsspannung 400 V, Auslösecharakteristik C, zweipolig, Schutzart IP20. Abmessungen (LxHxB) 8,1 x 7,4 x 3,5 cm. Gewicht 190 g.
Nr. 80535 14,95

6. FI-Schutzschalter. Personenschutzautomat zur Absicherung der 230 V-Anlage. Schutz vor Unfällen bei ungewollter Berührung der 230 V-Anlage. Bemessungsstrom 25 A, Bemessungsspannung 230 V, Fehlerstrom 30 mA, Frequenz 50/60 Hz, zweipolig, Schutzart IP2X. Abmessungen (LxHxB) 8,1 x 7,5 x 3,5 cm. Gewicht 200 g.
Nr. 80538 28,50



Vechline High Tech

Blocktransformator 30 W 230 - 12 V. Mit einem Blocktransformator wandeln Sie die Spannung von 230 V auf 12 V um. Anschlussspannung 230 V. Ausgangsleistung 30 W. Kabellänge 70 cm.
Abmessungen (LxBxH) 11 x 6,5 x 7,5 cm. Gewicht 1,05 kg. **Nr. 81377 19,95**

Blocktransformator 90 W 230 - 12 V. Mit einem Blocktransformator wandeln Sie die Spannung von 230 V auf 12 V um. Anschlussspannung 230 V. Kabellänge 70 cm. Ausgangsleistung 90 W. Abmessungen (LxBxH) 13 x 8,5 x 8,5 cm. Gewicht 2,05 kg.
Nr. 81378 41,50



Stromversorgung autark CSV 409. Das CSV 409 ist für den Betrieb in autarken Caravans bestimmt. Es enthält ein Batterieladem odul, die komplette 12 V-Verteilung, die Absicherung der 12 V-Stromkreise sowie weitere Steuer- und Überwachungsfunktionen. Das Anschlussmaterial und eine Ein/Aus-Schaltertafel ST05 liegen der CSV 409 bei. Optionale Kontrolltafel: LT 100 (Nr. 80417).

- Ladung der Batterie über 230 V mit 28 A, Kennlinie IUoU
- Geeignet für 6-zellige Blei-Säure- und Blei-Gel-Batterien
- Ladebooster 8 A für die Batterieladung bei Fahrbetrieb
- Bistabiles 12 V-Hauptschalterrelais
- Anschluss für Solarregler LR 1218 / LRM 1218
- Automatische Abschaltung der Verbraucher beim Einschalten der Zündung
- Abmessungen (HxBxT) 111 x 320 x 217 mm
- Gewicht 2,0 kg

Nr. 80411 **399,—**



Systemkontrolltafel 12 V DC LT 100. Die LED-Tafel LT 100 ist für den Betrieb in autarken Caravans bestimmt und kann zusammen mit einer CSV 409 angeschlossen werden. Die Anzeige erfolgt über Leuchtdioden. Lieferung inklusive Anschlussmaterial zur CSV.

- Spannungsanzeige in vier Stufen für die Wohnraum-Batterie
- Optischer Batteriealarm bei stark gesunkener Batteriespannung
- Tankfüllstandsanzeige in vier Stufen für zwei Tanks
- 12 V-Hauptschalter mit Einschaltkontrolle
- 230 V-Netzkontrolle
- Abmessungen (HxBxT) 92 x 150 x 25 mm

Nr. 80417 **195,—**



Stromversorgungsgerät 230 V AC/12 V DC CSV 300. Das CSV 300 Stromversorgungsgerät dient der Versorgung von 12 V-Geräten wie Tauchpumpen, Lüftern, Leuchten und ähnlichen Geräten. Es ist besonders geeignet für Caravans, die vorwiegend am 230 V-Netz angeschlossen sind und nur kurzzeitig Verbraucher aus der Fahrzeugbatterie versorgen.

- Ausgangsspannung 12,5 V DC, Ausgangsstrom max. 24 A
- Fünf separat abgesicherte 12 V-Stromkreise
- Installationsraum (Tragschiene 35 mm, 4 TE) für 230 V-Grundverteilung vorhanden
- Vorrangschaltung für Netzversorgung, ansonsten Versorgung der Verbraucher aus der Fahrzeugbatterie
- Betrieb ohne Batterie
- Abmessungen (HxBxT) 84 x 211 x 227 mm
- Gewicht 1,5 kg

Nr. 80421 **205,—**



230 V Überspannungsschutz OVP 01. Das OVP 01 Überspannungsschutzgerät dient dem Schutz von 230 V-Geräten bei Überspannungen. Es wird zwischen den Netzanschluss und die zu schützenden Schaudt-Geräte geschaltet. Bei einer auftretenden Überspannung trennt das Gerät die angeschlossenen Geräte innerhalb weniger Millisekunden vom 230 V-Netz. Die Geräte bleiben so lange abgeschaltet, bis die Netzspannung wieder normale Werte erreicht hat. Lieferung inklusive Kaltgeräteverlängerung.

- Zwei Verbraucherausgänge
- Gesamtstrom 10 A
- Abschaltspannung Ueff < 175 V AC, > 265 V AC
- Ausschaltverzögerung 10 ms
- Abmessungen (HxBxT) 58 x 148 x 95 mm
- Gewicht 200 g

Nr. 80422 **135,—**



Elektroblock EBL 208 S/EBL 211. Der Klassiker. Der Elektroblock enthält ein Batterieladem odul, koordiniert den kompletten 12 V-Stromkreis und übernimmt noch weitere Steuerungs- und Regelungsfunktionen. Die Bedientafel LT 453 und das vollständige Anschlussmaterial sind im Set enthalten.

- Bistabiles 12 V-Hauptschaltrelais sowie Batteriewächtermodul
- Lademodul Kennlinie IUoU, Ladestrom 18 A für 6-zellige Blei-Säure- und Blei-Gel-Batterien **(EBL 208 S)** bzw. AGM- und Blei-Gel-Batterien **(EBL 211)**
- Batterie-Trennschalter für Winterabschaltung
- Anschluss für einen Solar Laderegler LR(M) 1218 (siehe Seite 471)
- Abmessungen (HxBxT) 130 x 275 x 170 mm
- Gewicht 1,9 kg

Elektroblock EBL 208 S **Nr. 80423** **589,—**
Elektroblock EBL 211 **Nr. 80424** **589,—**



Batterieladegeräte 230 V AC/12 V DC LAS 1218 und LAS 1218 BUS. Ausführung als primärgetaktete Schaltnetzteile. Dadurch kann lüfterlos ein hoher Ladestrom (18 A, Kennlinie IUoU) bei kompakten Abmessungen und geringem Gewicht realisiert werden. Auch zur Verstärkung der Ladung bei Systemen mit Elektroblock. Anzeige der Ladephase, auch zur Stromversorgung (o. Batterie), Nachladung der Starterbatterie, hoher Wirkungsgrad von ca. 90 %.
Zusätzliche Funktionen LAS BUS:

- Temperaturkompensierte Ladung möglich
- Ladekennlinie auch AGM (LAS 1218: Blei-Säure, Blei-Gel)
- Versorgungsmodus (12,5 V)
- SDTBUS-fähig
- Abmessungen (HxBxT) 90 x 150 x 250 mm
- Gewicht 1,0 kg

Batterieladegerät LAS 1218 **Nr. 80427** **279,—**
Batterieladegerät LAS 1218 BUS **Nr. 80431** **369,—**



Booster WA 1208 12 V DC (Caravan). Der Booster WA 1208 erhöht die Ladespannung im Caravan, sodass die Caravanbatterie bei Fahrbetrieb optimal geladen wird.

- Ausgangsspannung 14,4 V
- Ausgangsstrom 8 A
- Eingangsspannung 9,0 V - 14,5 V DC
- Eingangsstrom max. 11 A
- Trennung vom Zugfahrzeug bei ausgeschalteter Zündung
- Abmessungen (HxBxT) 55 x 148 x 95 mm
- Gewicht 270 g

Nr. 80433 **145,—**



Booster WA 121525. Der Booster WA 121525 dient zum optimalen Aufladen von 12 V Bleisäure-, Bleigel-, AGM- und Lithium-Batterien während der Fahrt (unabhängig von der Lichtmaschinenspannung). Bei Lichtmaschinen mit energiesparenden Ladestrategien (Euro 6) ist der Einsatz eines Boosters unbedingt notwendig, da die Ladespannung sehr stark schwankt (12,6 - 15,0 V). Bei herkömmlichen Lichtmaschinen wird die Wohnraumbatterieladung durch Einsatz des Boosters WA 121525 ebenfalls verbessert. Bei AGM-Batterien, die eine Ladespannung von 14,7 V verlangen, ist die Verwendung eines Boosters unverzichtbar. Der Booster WA 121525 ist ein getakteter Aufwärts-/Abwärtswandler, der die schwankende Lichtmaschinenspannung ausgleicht und einen hohen Ladestrom zur Verfügung stellt.

- Geeignet für Bleisäure-, Bleigel-, AGM- und Lithium-Batterien
- Kennlinie: IUoU
- Eingangsspannung 12 V - 15 V
- Ladeschluss-Spannung 14,4 V / 14,7 V je nach Batterietyp (bei 25° C Batterie-Temperatur)
- Stromabhängige Umschaltung auf Ladeerhaltung
- Mittlerer Ladestrom 25 A (max. 30 A)
- Abmessungen (HxBxT) 59 x 148 x 95 mm
- Gewicht 400 g

Nr. 80434 **229,—**



Booster WA 121545. Der Booster WA 121545 ist ein getakteter Auf-/Abwärtswandler mit sehr hohem Wirkungsgrad, der die schwankende Lichtmaschinenspannung ausgleicht und einen hohen Ladestrom zur Verfügung stellt. Er dient zum optimalen Aufladen von Bleisäure-, Bleigel-, AGM1- und AGM2-Batterien sowie Lithium-Batterien während der Fahrt in 12 V-Bordnetzen. Bei Anschluss eines Batterie-Temperaturfühlers werden die Ladespannungen der Batterietemperatur angepasst. Für eine optimale Ladung wird nicht nur die Spannung der Wohnraumbatterie, sondern auch die Spannung der Starterbatterie über einen Spannungsfühler gemessen.

- Ladekennlinie: IUoU (stromabhängige Umschaltung auf Ladeerhaltung)
- Einstellbare Batterietypen: Bleisäure-Batterie 14,4 V/13,4 V,
  Bleigel-Batterie 14,4 V/13,8 V,
  AGM1-Batterie 14,4 V/13,8 V,
  AGM2-Batterie 14,7 V/13,7 V,
  Lithium-Batterie 14,4 V konstant (CCCV- bzw. IU-Kennlinie für LiFePO4-Batterien mit eigenem Batteriemanagementsystem)
- Temperaturkompensation: automatisch nach Anschluss des Temperatursensors
- Eingangsspannungsbereich: 12,0 V - 15,0 V
- Maximaler Ladestrom in vier Schritten einstellbar: 45 A/55 A/63 A/70 A
- Wirkungsgrad ≥ 93 % bei maximalem Ladestrom

Nr. 80436 **559,—**



1. Batterieladegerät 1 A, 6/12 Volt.
- Intelligentes Ladegerät mit Microprozessor
- Hochfrequenztechnologie, Energieeinsparung und hohe Effizienz, keine Beschädigung der Batterien
- Niedrige Batterieaktivierungsspannung (2 V)
- Geeignete Batterietypen: alle Arten von Blei-Säure-Batterien, AGM, GEL
- Reverse-Connect-Schutz, Kurzschlussschutz, Überladeschutz, Überhitzungs- und Brandschutz
- Sicherheitsdesign: keine Stromabgabe bei Falschanschluss
- Zertifikat: GS, CE, ROHS, PAHS

Technische Daten:
- Eingangsspannung: 220 - 240 V, 50-60 Hz
- Ladespannung: 7,2 V bei 6 V, 14,4 V bei 12 V
- Kapazität: 1-40 Ah Ladung, 100 Ah Erhaltung
- Ladestrom: 1 A
- Spannung: DC 2 V
- Umgebungstemperatur: -10° C ~ +40° C
- Abmessungen (LxHxB): 175 x 110 x 75 mm
- Gewicht: 280 g

Lieferumfang: 1 Batterieladegerät, 1 Ringösen-adapter SAE Anschlüsse, 1 Ladenzangenset +/-

Nr. 81474 **24,95**



2. Batterieladegerät 4 A, 6/12 Volt.
- Intelligentes Ladegerät mit Microprozessor
- Hochfrequenztechnologie, Energieeinsparung und hohe Effizienz, keine Beschädigung der Batterien
- 9-stufiger intelligenter Ladezyklus
- Optionale Ladespannung zwischen 6 V und 12 V
- Wählbarer Ladestrom (2 A oder 4 A)
- 1,5 V Niederspannungsstart
- Geeignete Batterietypen: alle Arten von Blei-Säure-Batterien, AGM, GEL und LiFePO4
- Reverse-Connect-Schutz, Kurzschlussschutz, Überladeschutz, Überhitzungs- und Brandschutz
- LCD-Bildschirm mit Hintergrundbeleuchtung
- Sicherheitsdesign: keine Stromabgabe bei Falschanschluss
- Zertifikat: GS, CE, ROHS, PAHS

Technische Daten:
- Eingangsspannung: 220 - 240 V, 50-60 Hz
- Ladespannung: 7,2/7,4 V+0,2 (6 V), 14,4/14,7 V+0,2 (12 V)
- Anlaufspannung: 1,5 V
- Max. Eingangsleistung: 17,5 W (6 V/2 A), 35 W (6 V/4 A + 12 V/2 A), 70 W (12 V/4 A)
- Ladestrom: Max 4,0 A



- Schutzart: IP65
- Umgebungstemperatur: -10 °C ~ +40 °C
- Abmessungen (LxHxB): 270 x 100 x 135 mm
- Gewicht: 0,7 kg

Lieferumfang: 1 Batterieladegerät, 1 Ringösen-adapter SAE Anschlüsse, 1 Ladenzangenset +/-

Nr. 81476 **48,95**

3. Batterieladegerät Vollautomatisch 9-Stufen.
Vollautomatisches 2/4 A, 6/12 V Batterieladegerät.
- Intuitive Steuerung über zentrale MODE-Taste
- Intelligente Ladefunktion, die sich automatisch an den Zustand der Batterie anpasst
- 9-Stufiger Ladeprozess für optimale Leistung
- Großer LCD-Bildschirm zur Anzeige (Ladezustand, Lademodus, Akkuladung, Spannung)
- LED Ladestatusanzeige
- Geeignete Batterietypen: Standard-Batterien, AGM-Batterien, Gel-Batterien
- Kapazität: 1,2 Ah bis 120 Ah
- Ideal für den Betrieb an 230 V-Netzen
- Abmessungen (LxHxB): 56 x 135 x 260 mm
- Gewicht: 0,6 kg

Nr. 81477 **29,50**





Ladegerät CHARGER U4. Für Nass-, Gel- und AGM-Batterien. Ermöglicht eine 100 % Aufladung der Batterie, kann permanent mit der Batterie verbunden bleiben und belebt tiefentladene Batterien wieder. Drei wählbare Lademodi stellen eine schonende Ladung für unterschiedliche Batterien und niedrige Temperaturen sicher. Ladung nach IUoU-Kennlinie. Verpolungs- und kurzschlusssicher.

Technische Daten:
Eingangsspannung 220 - 240 V AC, 50/60 Hz, Eingangsstrom 0,7 A RMS, Entladung Batterie max. 5 mA, Sperrspannung 14,4 V/14,7 V, Soll Ladestrom 0,8 A/4,0 A, Batterieart 12 V Bleisäurebatterie 1,2 - 120 Ah, Schutzart IP65. Abmessungen (LxBxH) 17 x 6,1 x 4 cm. Gewicht 0,6 kg.

Nr. 80804 **58,95**

Ladegerät C-GO. Vollautomatisch für AGM- und GEL-Batterien - ohne Batterie zur Spannungsversorgung einsetzbar.
- Lüfterlos
- TÜV, GS-Zeichen
- Ladung nach IUoU-Kennlinie
- max. Ladestrom 10 A/20 A, max. Ladespannung 14,4 V und 14,7 V
- Abmessungen (LxBxH) 21 x 17,5 x 6 cm
- Gewicht ca. 1,3 kg

Ladegerät C-GO 10 A **Nr. 93503** **189,—**
Ladegerät C-GO 20 A **Nr. 93504** **209,—**

Xenteq Batterieladegerät LBC 512

Mit der LBC 500 Serie von Xenteq bieten wir Ihnen ein Ladegerät, das sowohl für den Batterie-Experten wie auch für den Endnutzer geeignet ist. Alle Ladegeräte von Xenteq werden in den Niederlanden entwickelt und designed.
Durch den Einsatz neuester Switch-Mode-Technologie, sind diese Ladegeräte besonders kompakt und effizient (Wirkungsgrad 90 %). Ideal geeignet für professionelles Laden in vielen Anwendungsgebieten. Das Ladegerät eignet sich für den Festanschluss und kann stets mit der Batterie verbunden bleiben. Inklusive LED-Leuchte zur Anzeige des Ladezustandes. Das Ladegerät kann für viele Arten von Batterien eingesetzt werden: Gel, AGM, Spirale und LiFePO4 Lithium Batterien. Der LBC 512 kann auch zur Speisung eingesetzt werden. Um Verbraucher-geräte direkt anzuschließen, hat das Ladegerät nämlich einen speziellen Speisungsstand. Damit entsteht eine stabile Ausgangsspannung und die Apparatur kann direkt - ohne Batterie arbeiten.

Sicherheit und Eigenschaften:
- vollautomatischer Ladevorgang
- mehrere Lade-Einstellwerte wählbar
- für alle Bleisäurebatterien (mit Spezialprogramm für LiFePO4 Lithium Batterien)
- mikroprozessorgesteuertes Ladeprogramm
- Schutz gegen Umpolung und Kurzschluss
- dreifacher Temperaturschutz (Überwachung von Ladezeit, Eingangsspannung und Batteriespannung)
- kann auch als Stromversorger eingestellt werden
- Ladekabel mit Kabelösen und Krokodilklemmen



Ladegerät	LBC 512-10S
Ladespannung	12 V
Ladestrom	10 A
Abmessungen	204 x 133 x 59 mm
Gewicht	1,25 kg
Nr.	80351
Preis	161,—
Zubehör-Set	Bestehend aus Temperatursensor T-Sense1 für temperaturkompensiertes Laden der Batterie und Montageset PC 1 zur Festmontage des Ladegerätes.
Nr.	80354
Preis	23,95

Ladegerät Blue Smart IP65



Das Blue Smart IP65 Ladegerät ist das neue professionelle Batterieladegerät mit eingebautem Bluetooth! Das Blue Smart IP65 Ladegerät lässt sich mit Geräten in Ihrer Werkstatt oder mit Kraftfahrzeugen wie mit (klassischen) Autos, Motorrädern, Booten und Wohnmobilen verwenden.

- Automatische Stromversorgungsfunktion
- Bei extremer Kälte leistungsfähig: bis zu -30°C
- Schutz gegen Spritzwasser, Staub- und Chemikalien
- Siebenstufiger intelligenter Ladealgorithmus
- Funktion zur Wiederherstellung einer tiefenentladenen "toten" Batterie
- Mehrere weitere Funktionen zur Verlängerung der Batterielebensdauer
- Niedrigenergiemodus zum Laden kleiner Batterien
- Lithium-Ionen-Batterie-Modus
- Setup und Konfiguration, Anzeige von Spannung und Strom durch Bluetooth Smart

Blue Smart Ladegerät IP65 12 V	4 A	5 A	7 A	10 A	15 A	25 A
Batteriegröße Ah	20 - 50	20 - 50	20 - 70	30 - 100	50 - 150	80 - 250
Eingangsspannung	230 VAC					
Wirkungsgrad	94 %					
Stromverbrauch Standby	0,5 W					
Minimum Batteriespannung	Beginnt mit dem Laden ab 0 V					
Ladespannung „Konstantspannung"	Normal: 14,4 V - Hoch: 14,7 V - Lithium-Ionen: 14,2 V					
„Erhaltungs"-Ladespannung	Normal: 13,8 V - Hoch: 13,8 V - Lithium-Ionen: 13,5 V					
„Lagerungs"-Ladespannung	Normal: 13,2 V - Hoch: 13,2 V - Lithium-Ionen: 13,5 V					
Ladestrom	4 A	5 A	7 A	10 A	15 A	25 A
Niedrigstrom-Modus	2 A	2 A	2 A	3 A	4 A	10 A
Stromversorgungsmodus	ja					
Schutz	Verpolung, Ausgangskurzschluss, Überhitzung					
Ladealgorithmus	7-stufig angepasst					
Bluetooth	-4 dBm, 2402–2480 MHz					
Schutzklasse	IP65 (spritzwasser- und staubgeschützt)					
Gewicht	0,9 kg	0,9 kg	0,9 kg	0,9 kg	0,9 kg	1,9 kg
Maße (HxBxT)	4 A / 5 A: 45 x 81 x 182 mm 7 A: 47 x 95 x 190 mm 10 A / 15 A: 60 x 105 x 190 mm 25 A: 75 x 140 x 240 mm					
Nr.	**81712**	**81713**	**81714**	**81715**	**81716**	**81717**
Preis	**87,95**	**95,95**	**119,—**	**149,—**	**172,—**	**229,—**

Ladegerät Blue Smart IP22





Bereit für Bluetooth Smart
Das Blue Smart IP22 Batterieladegerät ist die kabellose Lösung zur Über-wachung von Spannung und Strom, zum Anpassen von Einstellungen und zur Aktualisierung des Ladegerätes, wenn neue Funktionen verfügbar sind.
Hoher Leistungsgrad: Mit einem Wirkungsgrad von 93 % erzeugen diese Ladegeräte im Vergleich zum Industriestandard bis zu vier mal weniger Wärme. Nachdem die Batterie außerdem vollständig aufgeladen wurde, sinkt der Stromverbrauch auf weniger als 0,5 W, das ist etwa fünf bis zehn Mal besser als der Industriestandard.
Adaptiver 6-stufiger Lade-Algorithmus: Das Blue Smart-Ladegerät zeichnet sich durch sein mikroprozessorgesteuertes, „adaptives" Batterie-Management aus. "Adaptiv" bedeutet, dass der Ladevorgang automatisch der Art der Batterienutzung angepasst wird.
Lagerungs-Modus: Der Lagerungs-Modus wird immer dann aktiviert, wenn innerhalb von 24 Stunden keine Entladung erfolgt ist. Die Ladeerhaltungsspannung wird gesenkt, um die Gasentwicklung zu minimieren und Korrosion zu verhindern. Einmal pro Woche wird die Spannung auf den Level der Gasungsspannung erhöht. Dadurch wird vorzeitiger Batterieausfall verhindert.
Lädt auch Lithium-Ionen ($LiFePO_4$) Batterien:
$LiFePO_4$-Batterien werden mit einem einfachen Algorithmus geladen.
Die Einstellungen NIGHT und LOW:
Befindet sich das Gerät im Modus NIGHT oder LOW, wird der Ausgangsstrom auf maximal 25 % des Nennausgangs reduziert und das Ladegerät arbeitet absolut geräuschlos.
Schutz vor Überhitzung:
Der Ausgangsstrom wird verringert, wenn die Temperatur auf bis zu 50 °C ansteigt, das Blue Smart Ladegerät versagt jedoch nicht.

Blue Smart Ladegerät IP22	12 V, 1 Ausgang 15 A | 20 A | 30 A	12 V, 3 Ausgänge 15 A | 20 A | 30 A
Eingangsspannungsbereich	180 – 265 VAC	
Ladestrom, Normalmodus	15 / 20 / 30 A	
Ladestrom, NIGHT oder LOW	7,5 / 10 / 15 A	
Wirkungsgrad	93 %	
Stromverbrauch ohne Last	0,5 W	
Frequenz	45 – 65 Hz	
Anzahl der Ausgänge	1	3
Konstant-Ladespannung	Normal: 14,4 V Hoch: 14,7 V Li-ion: 14,2 V	
Erhaltungs-Ladespannung	Normal: 13,8 V Hoch: 13,8 V Li-ion: 13,5 V	
Lagermodus-Ladespannung	Normal: 13,2 V Hoch: 13,2 V Li-ion: 13,5 V	
Ladealgorithmus	sechsstufig, adaptiv	
Lässt sich als Stromversorgung verwenden	Ja	
Schutz	Sicherung, Kurzschluss, Übertemperatur	
Betriebstemperaturbereich	-20 bis +50°C	
Feuchte (nicht kondensierend)	Max 98 %	
Material & Farbe	Aluminium (blau RAL 5012)	
Batterie-Anschluss	Schraubklemmen 13 mm²/AWG6	
230 V AC Anschluss	Kabel 1,5 Meter mit CEE 7/7 Stecker	
IP-Schutzklasse	IP22	
Gewicht	1,3 kg	
Abmessungen (HxBxT)	235 x 108 x 65 mm	
Sicherheit	EN 60335-1, EN 60335-2-29	
Emission	EN 55014-1, EN 61000-6-3, EN 61000-3-2	
Störfestigkeit	EN 55014-2, EN 61000-6-1, EN 61000-6-2, EN 61000-3-3	
Automobil	E4-10R	
Nr.	**80400**	**80413**	**80461**	**80405**	**80415**	**80478**
Preis	**145,—**	**172,—**	**207,—**	**165,—**	**195,—**	**233,—**

Mobile Netz-Ladegeräte für den Fahrzeugeinbau - Baureihe Pb

VOTRONIC



Pb 1220 SMT 2B



Pb 1225 SMT 2B



Pb 1230 SMT 2B



Pb 1240 SMT 3B



Pb 1260 SMT 3B

Dreh- und Angelpunkt in Sachen Funktionalität der Bordelektronik ist eine intakte Bordbatterie. Macht sie schlapp, ist es mit dem Komfort vorbei und die Reise muss abgebrochen werden. Mit der Baureihe „Pb“ wurde eine Ladegeräte-Serie geschaffen, die seit Jahren in hochwertigen Reisemobilen, im Marinebereich sowie in Sonderfahrzeugen erfolgreich eingesetzt wird. Die stetige Weiterentwicklung der Batterietechnik hat diese Geräteserie geprägt. Die Geräte sind nicht nur technisch ausgereift, sondern auch immer auf dem neuesten Stand der Ladetechnik. Ein intelligenter Mikroprozessor in Verbindung mit einer robusten Leistungselektronik sorgt für eine überwachungsfreie, batterieschonende Ladung, auch im Dauerbetrieb. Moderne IUoU-Ladekennlinien für Blei-Säure, -Gel und -AGM-Batterien sowie moderne Lithium-LiFePO4-Batterien sorgen dafür, dass die Bordbatterie optimal geladen wird, und das weltweit (110 V/230 V). Angeschlossene Verbraucher werden dabei automatisch mit versorgt. Die integrierte Batterie-Regenerierung hält die Batterie während langer Standzeiten fit und sorgt für eine hohe Lebensdauer. Die Batterie kann überwachungsfrei am Ladegerät angeschlossen bleiben, ein Überladen ist ausgeschlossen.

Der eingebaute Bordnetzfilter sorgt für ein reibungsloses Zusammenspiel mit anderen Ladequellen. Auch wenn der Stellplatz nur über einen schwach abgesicherten Netzanschluss verfügt, kann dennoch über die Silent-Run- oder AC-Power-Limit-Funktion mit verringerter Leistung geladen werden.

PRODUKT-MERKMALE

- Hohe Betriebssicherheit
- Schnelle, batterieschonende Ladung für lange Batterie-Lebensdauer
- Klein, leicht und kompakt
- Volle Ladeleistung auch bei niedriger Netzspannung
- Optimierte 8-stufige Ladekennlinie für Blei-Säure-, Gel-, AGM- und Lithium-LiFePO4-Batterien
- Temperatur-Kompensation
- Überwachungsfreie Ladung
- Für Pufferbetrieb geeignet
- Automatische Batterie-Regenerierung

Technische Daten	Pb 1220 SMT 2B	Pb 1225 SMT 2B	Pb 1230 SMT 2B	Pb 1240 SMT 3B	Pb 1260 SMT 3B
Nennspannung/Ladestrom	12 V / 20 A	12 V / 25 A	12 V / 30 A	12 V / 40 A	12 V / 60 A
Neben-Lade-Ausgang „S“	12 V / 2 A	12 V / 2 A	12 V / 3 A	12 V / 4 A	12 V / 4 A
Batteriekapazität	50...230 Ah	60...290 Ah	75...350 Ah	75...480 Ah	110...660 Ah
Anzahl Ladeausgänge	1+S	1+S	1+S	2+S	2+S
Ladestromverteiler, schaltbar Start	-	-	-	•[1]	•[1]
Betriebsspannung	(110 V) 230 V AC [3]	(110 V) 230 V AC [3]	(110 V) 230 V AC [3]	(110 V) 230 V AC [2]	(110 V) 230 V AC [2]
Max. Leistungsaufnahme (AC)	330 W	400 W	490 W	680 W	1.020 W
Batterie-Kapazität (-Größe) einstellbar	-	-	-	•	•
AC-Power-Limit-Funktion	-	-	-	•	•
Maße (LxBxH)	228 x 139 x 74 mm	228 x 139 x 74 mm	228 x 139 x 74 mm	330 x 139 x 74 mm	330 x 139 x 74 mm
Gewicht	1.280 g	1.300 g	1.350 g	2.350 g	2.400 g
Nr.	**80224**	**80261**	**80272**	**80448**	**80451**
Preis	**340,—**	**418,—**	**466,—**	**585,—**	**753,—**

[1] Der 2. Ausgang des Ladestromverteilers ist mit seinem vollen Ladestrom auch auf die Fahrzeug-Starterbatterie einstellbar, mit eigenem Starter-Ladeprogramm. Er ermöglicht kurze Ladezeiten, hohe Pufferleistung und unterschiedliche Batterietypen für Bord- (Säure / AGM / Gel / LiFePO4) und Starter-Batterie.
[2] (110 V) 230 V AC: Betriebsspannungsbereich 190 V...270 V AC / 45...65 Hz mit voller Ladeleistung, kurzzeit (5 s) 305 V AC. Funktion ab 90 V AC, bei 110 V AC ca. 50 % Ladeleistung.
[3] (110 V) 230 V AC: Betriebsspannungsbereich 190 V...270 V AC / 45...65 Hz mit voller Ladeleistung, kurzzeit (5 s) 305 V AC. Funktion ab 90 V AC, bei 110 V AC ca. 18 A Ladestrom.

Empfohlenes Zubehör

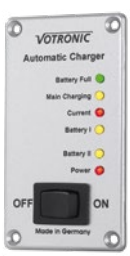

Fernbedienung S für Automatik-Ladegeräte. Geeignet für alle Automatik-Ladegeräte der Pb-Serie. Bei schwer zugänglichem Geräteeinbau übernehmen die Kontroll-LED's die Fernanzeige von Gerätestatus und Ladefortschritt. Eine der jeweiligen Gerätehauptfunktionen ist mit dem Schalter fernbedienbar, z. B. Silent Run (Nachtbetrieb) bei Ladegeräten der Pb-Serie.
Abmessungen (BxHxT) 47 x 85 x 16 mm.
Lieferumfang: Steuerleitung 5 m lang, Befestigungsschrauben, Bohrschablone.

Nr. 80473 **52,50**



Temperatur-Sensor 825. Temperatur-Fühler mit 3 m Anschlusskabel, für alle VOTRONIC Geräte. Passend für Bolzen M8.

Nr. 80476 **22,95**

Um die Lebensdauer von Blei-Batterien zu erhöhen, sollte 1 x pro Monat mit einem Netz-Ladegerät zu 100 % aufgeladen werden. Unzureichende Wiederaufladungen führen zu Kapazitätsverlust und vorzeitiger Alterung der Batterie.

VCC-Lade-Wandler für den Fahrzeugeinbau

MIT VOLLER BORDBATTERIE AM ZIEL - Optimale Batterieladung mit Ladekennlinie während der Fahrt. Das Problem ist altbekannt und immer wieder ärgerlich: Trotz leistungsstarker Lichtmaschine wird die Bordbatterie selbst bei längerer Fahrt nicht vollgeladen. Ursache hierfür sind lange Leitungswege, geringe Kabelquerschnitte und stark unterschiedliche Ladezustände von Starter- und Bordbatterie. Zudem müssen diverse Verbraucher während der Fahrt mit versorgt werden. Abhilfe schaffen die VOTRONIC Lade-Wandler, die die Bordbatterie schnell und batterieschonend gemäß den Vorgaben der Batterie-Hersteller laden. Selbst bei kurzen Fahrten wird die Batterie mit vollem Ladestrom geladen. Verluste durch lange Ladeleitungen bei großen Fahrzeugen sowie Spannungsschwankungen an der Lichtmaschine (Euro 6) werden ausgeglichen. Fahrzeuge mit 12 V- und 24 V-Bordspannung werden durch die Auswahl des entsprechenden Gerätes optimal versorgt. Natürlich galvanisch isoliert. Das vermeidet ein Spannungsdurchschlag im Fehlerfall, ungewollte Rückentladungen und unterdrückt Störungen im Bordnetz. Die kompakten Geräte stehen den baugleichen Netzladegeräten in nichts nach. Auch hier steuert ein intelligenter Mikroprozessor die robuste Leistungselektronik und sorgt für optimale Ladung und sicheren Betrieb. Die 6-stufigen Ladekennlinien können auf klassische Blei-Säure, -Gel & -AGM-Batterien sowie moderne Lithium-LiFePO4-Batterien eingestellt werden. Angeschlossene Verbraucher werden automatisch mit versorgt, auch wenn das Bordnetz stark belastet wird. Die automatische Leistungsregelung sorgt für die notwendige Sicherheit und Startfähigkeit des Fahrzeuges.



Lade-Wandler VCC 12 V ohne galvanische Isolation	VCC 1212-20 C	VCC 1212-30	VCC 1212-50	VCC 1212-70	VCC 1212-90
Ausgang: Nennspannung Blei-Säure, -Gel, -AGM / LiFePO4	12 V / 12,0...13,3 V	12 V / 12,0...13,3 V	12 V / 12,0...13,3 V	12 V / 12,0...13,3 V	12 V / 12,0...13,3 V
Ladestrom einstellbar Limit / max.	15 A / 24 A	20 A / 30 A	39 A / 50 A	50 A / 70 A	75 A / 90 A
Batterie-Kapazitat, empfohlen / bis zu	50...160 / 200 Ah	60...200 / 260 Ah	75...320 / 440 Ah	100...460 / 620 Ah	150...600 / 800 Ah
Ladeprogramm-Nr. einstellbar Blei-Säure, -Gel, -AGM	1, 2, 4	1, 2, 4	1, 2, 3, 4	1, 2, 3, 4	1, 2, 3, 4
Ladeprogramme für LiFePO4 Komplett-Batterien mit BMS	Li	Li	4 x Li	4 x Li	4 x Li
Blei-Temperatur-Kompensation / LiFePO4-Schutz	● / ●	● / ●	● / ●	● / ●	● / ●
Eingang: Starter-Batterie / LiMa Spannungsbereich (Euro 6)	12 V (10,5...16,5 V)	12 V (10,5...16,5 V)	12 V (10,5...16,5 V)	12 V (10,5...16,5 V)	12 V (10,5...16,5 V)
Strom max. / 3 Limits einstellbar	20 A /—	39 A / —	68 A/49 A/42 A/33 A	95 A/77 A/63 A/50 A	125 A/100 A/82 A/64 A
Automatische Aktivierung D+, Zündung/spannungsgesteuert	● / ●	● / ●	● / ●	● / ●	● / ●
Anschlüsse Fühlerleitung für Eingang / Ausgang	— / —	— / —	● / ●	● / ●	● / ●
Ladungserhaltung für Starter-Batterie	0...1 A	0...1 A	0...3 A	0...5 A	0...5 A
Anschlüsse Fernbedienung, Anzeige / VBS2 / CI-Bus	● / — / —	● / — / —	● / ● / ●	● / ● / ●	● / ● / ●
Temperatur-Sensor 825 im Lieferumfang	●	●	●	●	●
Maße (LxBxH)	73 x 146 x 40 mm	73 x 146 x 40 mm	165 x 149 x 74 mm	235 x 139 x 74 mm	235 x 139 x 74 mm
Gewicht	280 g	280 g	950 g	1.300 g	1.480 g
Nr.	**84015**	**84016**	**84017**	**84018**	**84019**
Preis	**239,—**	**239,—**	**386,—**	**508,—**	**591,—**

GALVANISCHE ISOLATION. Die galvanische Isolation zwischen Ein- und Ausgang gewährleistet durch eine absolute Isolation der Batteriekreise eine hervorragende Unterdrückung von Störungen, saubere Massenverhältnisse auf beiden Seiten (auch bei langen Zuleitungen), Sicherheit im Fehlerfalle (kein Durchschlagen 12 V/24 V bzw. 24 V/12 V möglich) und vermeidet zuverlässig ungewollte Rückentladungen.



Lade-Wandler VCC 12 / 24 V mit galvanischer Isolation	VCC 1212-25 IUoU-Li	VCC 1212-45 IUoU-Li	VCC 1212-45 Li
Ausgang: Nennspannung / Ladestrom	12 V...13,3 V / 25 A	12 V...13,3 V / 45 A	12 V...13,3 V / 45 A
Batterie-Kapazität, empfohlen / bis zu	50...170 / 220 Ah	90...300 / 400 Ah	90...300 / 400 Ah
Ladeprogramm-Nr. einstellbar	1, 2, 3, 4	1, 2, 3, 4	—
Ladeprogramm für LiFePO4-Komplett-Batterien mit BMS	Li	Li	4 x Li
Anschlüsse Fühlerleitung u. Fernbedienung	●	●	●
Blei-Temperatur-Kompensation	●	●	●
LiFePO4-Temperatur-Überwachung, Schutz	—	●	—
Temperatur-Sensor 825 im Lieferumfang	●	●	●
Eingang: Spannung V Euro 6/ max. Strom A	12 V (11...16)/37 A	12 V (11...16)/63 A	12 V (11...16)/63 A
Automatische Aktivierung D+, Zündung	●	●	●
Spannungsfühler Starterbatterie	●	●	●
Maße (LxBxH)	270x139x74 mm	270x139x74 mm	270x139x74 mm
Gewicht	1350 g	1700 g	1700 g
Nr.	**84025**	**84026**	**84027**
Preis	**388,—**	**488,—**	**488,—**



LED REMOTE CONTROL S FÜR LADE-WANDLER. Geeignet für aktuelle Lade-Wandler der VCC 1212-Serie. Über die Kontroll-LED's werden Gerätestatus sowie Ladefortschritt angezeigt und der Geräteschalter dient spezifischen Funktionen der Geräte. Als Panel-Version mit planer Oberfläche ausgeführt, reiht sich die Fernbedienung sowohl optisch als auch mechanisch (gleiche Bauhöhe 85 mm) nahtlos an die weiteren Anzeigen des VOTRONIC Modulsystems an. Abmessungen (BxHxT): 47 x 85 x 18 mm.
Lieferumfang: Steuerleitung 5 m lang, Befestigungsschrauben, Bohrschablone. **Nr. 84028** **50,95**



VCC 1212-25 IUoU-Li

Batterieladegerät Mestic MBC-1020/1040

Batterieladegerät mit Dip-Schaltern zur Auswahl des Arbeitsmodus. Das Ladegerät kann für LiFePO4-, Blei-Säure-, AGM- und GEL-Batterien verwendet werden. Es bietet zudem einen Stromversorgungsmodus und eine konstante Spannungseinstellung.



Produkt	MBC-1020	MBC-1040
Eingangsspannung	AC 110 V (90-120 V) / AC 230 V (189-240 V)	
Ausgangsspannung	DC 12 V	
Max. Ladestrom	20 A	40 A
Art der Aufladung	Automatische 3-Stufen-Ladung: Stufe 1: Hauptladung; Stufe 2: Absorptionsladung; Stufe 3: Erhaltungsladung	
Erhaltungsladungs-spannung	13,8 V	
Absorptionsladungs-spannung	14,2 V (G); 14,4 V (S); 14,6 V (F/Li)	
Energieeffizienz	> 85 %	
Schutzfunktionen	Verpolung, Kurzschluss am Ausgang, Übertemperatur, Überspannung, Überlast, Überstrom	
LED-Anzeige	5 LED-Anzeigen für unterschiedliche Ladezustände	
Abmessungen (LxBxH)	16 x 15 x 7 cm	26 x 15 x 7 cm
Gewicht	0,85 kg	2,2 kg
Nr.	**81478**	**81479**
Preis	**61,50**	**107,—**

DC-DC-Ladegerät Mestic MBC-2030

DC-DC-Ladegerät (Ladewandler/Ladebooster) mit integriertem Bluetooth. Zur Verwendung in Doppelbatteriesystemen in Fahrzeugen, bei denen die Lichtmaschine und die Starterbatterie zum Laden der Servicebatterie verwendet werden. Die Einheit kann über Bluetooth überwacht und programmiert werden.

- Eingang und Ausgang sind vollständig elektrisch isoliert
- Zwei Ausgangsmodi, Lademodus und Leistungsmodus
- Eingebautes Bluetooth unterstützt Ferneinstellung
- Kann an verschiedene Lichtmaschinen angepasst werden
- Schutzklasse IP43

Produkt	MBC-2030
Eingangsspannung	DC 10-16 V
Ausgangsspannung	Standard 12,2 V / 10 - 16 V können eingestellt werden
Batterie-Typ	Blei-Säure-Batterien (Flüssig, Gel, AGM), Lithium
Nennladestrom	30 A
Eingangsleistung	≤ 500 W
Abmessungen (LxBxH)	18,7 x 13,4 x 8,4 cm
Gewicht	1,4 kg
Nr.	**81481**
Preis	**159,—**



CAMPERDICE Batterieladegerät 25 A

Dieses kompakte und hocheffiziente Onboard-Ladegerät für den Caravan- und Reisemobilmarkt wurde in Deutschland entwickelt und auch komplett gebaut. Dabei wurden die Bedürfnisse des modernen Campers, der eine hohe Ladeleistung fordert, dabei aber ein geräuschloses Laden ohne lästige Lüftergeräusche wünscht, berücksichtigt. Die ausgeklügelte Form des Gehäuses mit seinen Kühlrippen sorgt dafür, dass die Temperatur an der Oberfläche auch beim Dauerladen nicht über die zulässigen Werte steigt.
Abgestimmt speziell für Lithium-Eisenphosphat-Batterien der Marken CAMPERDICE und Powerboozt ist es trotzdem auch einstellbar auf LiFePO4 Batterien anderer Hersteller sowie auf Flüssigsäure Bleibatterien, GEL, AGM Batterien sowie Spiralzellenbatterien (Optima). Das Umschalten erfolgt unmittelbar nach dem Einstecken der Netzspannung und muss dabei nur einmalig erfolgen.
Ein mitgelieferter Temperaturfühler sorgt dafür, dass die Lithiumbatterie beim Laden bei Minusgraden nicht mit dem vollen Ladestrom geladen wird und somit zerstört werden könnte.
Bei Bleibatterien wird die Ladespannung den Temperaturen angepasst.

Technische Daten:

- Eingangsspannung: 230 V +/-10 % (50 - 60 Hz)
- Eingangsstrom: 1,8 A
- Sicherung Netz: T 10 A 250 V Miniatursicherung
- Ladespannung: 12 V
- Ladenennstrom: 25 A
- Effizienz: 93 %
- Sicherung Ausgang: Elektronischer reversibler Verpolschutz
- Kühlung: Konvektionskühlung (kein Lüfter)
- Lade-Kennlinien:
  LiFePO4 (14,4 V), LiFePO4 (14,6 V), Pb (nass), GEL, AGM, Spiralzellen
- Temperaturgesteuerte Ladung
- Umgebungstemperatur: 0 °C - 40 °C



- Gehäuse: Aluminium
- Schutzart: IP20 nach DIN EN 60529
- Schutzklasse: SK I
- Farbe: Aluminium
- Gewicht: 2,0 kg
- Abmessungen (BxHxT) 150 x 65 x 160 mm

Unser Preis
359,—

Lieferumfang: Ladegerät, Temperatursensor, 2 m Anschlusskabel 4 mm², Bedienungsanleitung. **Nr. 82141** **359,—**

BORDNETZ IM GRIFF MIT DOMETIC N-BUS

Finde ganz leicht das passende Autarkpaket mit dem Dometic Solar-Konfigurator.

Dometic N-BUS
Alle Geräte ganz einfach vernetzen und steuern

So komfortabel wie im Smart-Home: Mit Dometic N-BUS kannst Du Dein komplettes Bordnetz – und sogar die Dachklimaanlage – bequem von einem einzigen Gerät aus steuern. Das funktioniert entweder mit dem Multifunktionsdisplay von Dometic oder per Smartphone mit der installierten Dometic Power App. Solarpanel, Solarregler, Batterie, Ladegeräte, Wechselrichter & Co. stehen im kontinuierlichen Informationsaustausch. So wird Dein Bordnetz viel effizienter und sicherer. Und vor allem: kinderleicht zu bedienen.

NEU: Intelligente Klimasteuerung mit Smart Eco
Über die Smart Eco Funktion der FreshJet FJZ7er Serie kannst Du auch die Dachklimaanlage mit der Energieversorgung vernetzen. So wird die Klimaleistung automatisch an den aktuellen Ladezustand der Batterie angepasst.

Sobald die FreshJet FJZ7 mit dem Internet über WiFi verbunden ist, kannst du zusätzlich über die Power App den Energiestatus deiner N-Bus Geräte bequem von überall überwachen und deine FJZ7 Klimaanlage direkt steuern – ganz einfach per Smartphone oder Tablet.

- Dachklimaanlage und Energieversorgung intelligent vernetzt
- Optimierte Klimaleistung in Abhängigkeit von der Batterieladung
- Längere Laufzeiten an der Batterie
- Ideal beim Autark-Camping

Systemvoraussetzungen: TEMPRA Batterie und FJZ7 Dachklimaanlage

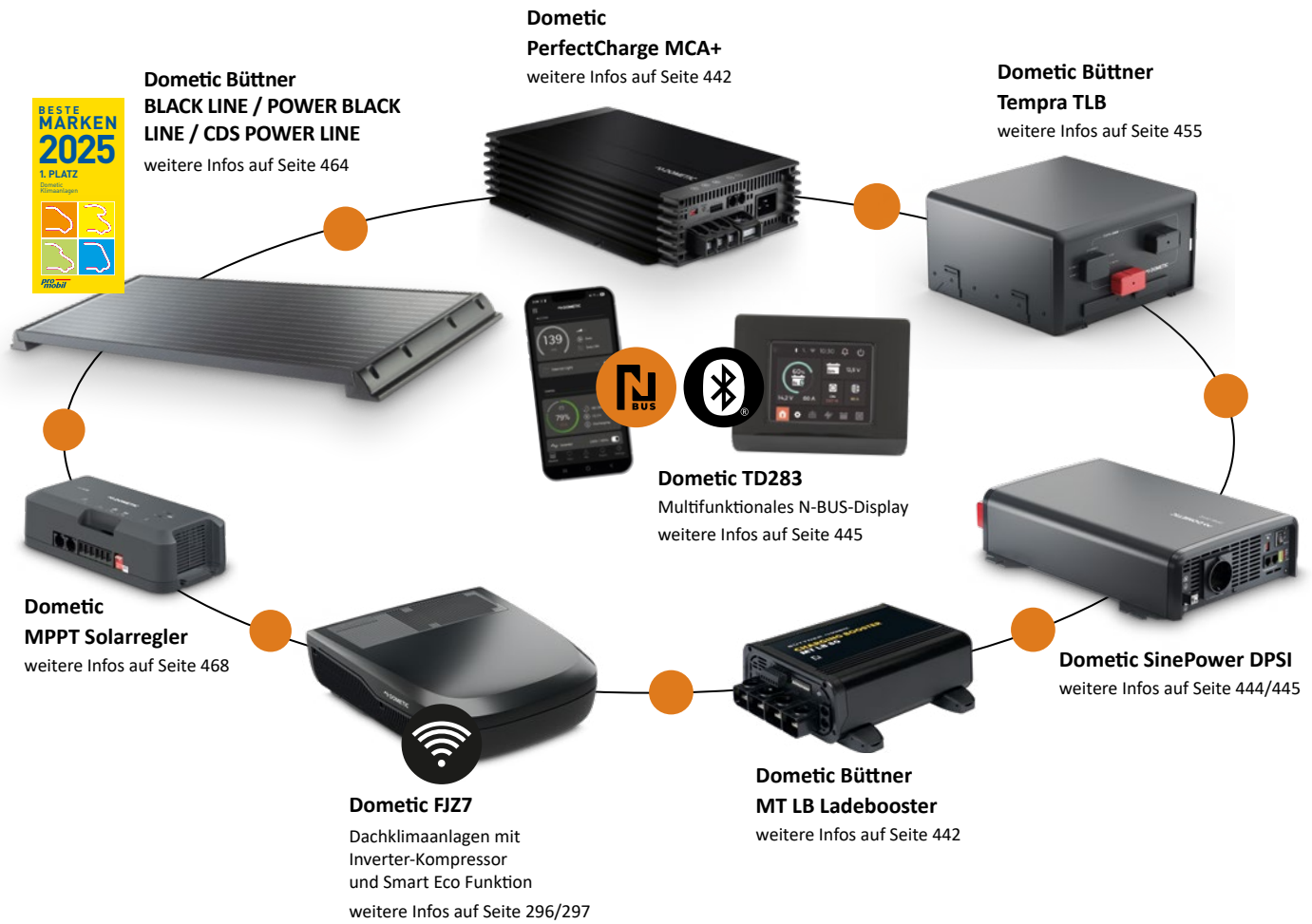

Dometic Büttner BLACK LINE / POWER BLACK LINE / CDS POWER LINE
weitere Infos auf Seite 464

Dometic PerfectCharge MCA+
weitere Infos auf Seite 442

Dometic Büttner Tempra TLB
weitere Infos auf Seite 455

Dometic TD283
Multifunktionales N-BUS-Display
weitere Infos auf Seite 445

Dometic MPPT Solarregler
weitere Infos auf Seite 468

Dometic SinePower DPSI
weitere Infos auf Seite 444/445

Dometic FJZ7
Dachklimaanlagen mit Inverter-Kompressor und Smart Eco Funktion
weitere Infos auf Seite 296/297

Dometic Büttner MT LB Ladebooster
weitere Infos auf Seite 442



Ein Display für alles

Dank des geräteübergreifenden N-BUS-Netzwerks ist es nicht mehr notwendig, für jedes Gerät ein separates Steuerungsdisplay zu kaufen oder die Bluetooth-App zu trennen, um zwischen den Geräten zu wechseln.



Hol Dir die Dometic Power App!

Natürlich kannst Du Dein N-BUS-Netz und die FJZ7 Dachklimaanlage auch vom Smartphone aus steuern. Dafür brauchst du die Dometic Power App, verfügbar für iOS und Android.

DOMETIC PerfectCharge MCA+

IU0U Batterieladegeräte mit Gel, AGM und **LI Ladekurve**

- Schonendes Laden von 12 V-Batterien mit optimierter 6-stufiger IU0U-Ladetechnik
- Gleichzeitiges Laden von zwei Batterien plus Starterbatterie
- Beinhaltet standardmäßig eine Busschnittstelle für eine reibungslose Integration in existierende N-Bussysteme
- Nützliche Erweiterungen: Multifunktionsdisplay TD283, Batteriesensor von Hella, Temperaturfühler



Technische Daten	MCA+ 1225	MCA+ 1250	MCA+ 1280
Ladeausgänge	2 + 1	3	3
Eingangsspannung	90 - 260 V	90 - 260 V	90 - 260 V
Frequenz	50 - 60 Hz	50 - 60 Hz	50 - 60 Hz
Ladeschlussspannung	14,4/14,7 V	14,4/14,7 V	14,4/14,7 V
Erhaltungsladespannung		13,8 V	
Empfohlene Batteriekapazität	75 - 300 Ah	150 - 60 Ah	200 - 800 Ah
U0-Phasenbegrenzung bei		8 oder 16 h	
Energieeffizienz bis zu	92 %	92 %	92 %
Ladestrom	25 A	50 A	80 A
Betriebstemperatur	-20 bis +50 °C	-20 bis +50 °C	-20 bis +50 °C
Abmessungen	179 x 63 x 238 mm	179 x 63 x 238 mm	208,5 x 75 x 303 mm
Gewicht	1,7 kg	3,1 kg	4 kg
Schutzart	IP 21	IP 21	IP 21
Nr.	**81746**	**81747**	**81748**
Preis	**375,—**	**555,—**	**889,—**

Zubehör	Nr.	Preis
Multifunktionales N Bus Touch Display TD283	**81509**	**139,—**
Temperaturfühler MCA-TS1	**80855**	**18,95**
Sensor Hella MCA-HS1	**80847**	**169,—**

BÜTTNER | DOMETIC MT BCB Batterie-Control-Booster, IUoU

Dieser Batterie-Control-Booster ist die ultimative 2-in-1-Lösung zur optimalen Ladung der Bordbatterie(n). Ausgestattet mit modernster IU0U-Ladetechnologie, lädt er während der Fahrt und am 230 V-Netz. Und übernimmt zusätzlich das komplette Lade-Management. Einsetzbar parallel zur vorhandenen Ladetechnik oder als alleinige Ladezentrale. Geeignet für alle Batteriearten (inklusive LiFePO4).



Technische Daten	MT BCB 10/10 IUOU	MT BCB 25/20 IUOU	MT BCB 40/40/30 IUOU	MT BCB 60/60/40 IUOU
Ladestrom im 12 V-Booster-Modus	8 A / 10 A	25 A	40 A / 30 A	40 A / 30 A
Für 230 V-Lademodus	10 A	20 A	40 A / 40 A	60 A / 40 A
Systemspannung	12 V	12 V	12 V	12 V
Batterietyp (Flüssig/ AGM/Gel/LiFePO4)	einstellbar	einstellbar	einstellbar	einstellbar
Abmessungen	270 x 223 x 70 mm	270 x 223 x 70 mm	270 x 300 x 70 mm	270 x 300 x 70 mm
Merkmale	• Optimales Aufladen der Bordbatterien während der Fahrt • Vollständiges Aufladen der Bordbatterien am 230 V-Stromnetz • Steuert und überwacht die komplette Ladeelektronik • Topmoderne IU0U-Ladetechnik - schnelles, schonendes Aufladen aller Batterietypen • Abnehmbare Kontrolleinheit für die Fernüberwachung im Innenraum • Temperaturfühler und 5 m Verlängerungskabel für das Bedienpanel im Lieferumfang • Optional mit vorkonfiguriertem Kabelsatz erhältlich			
Nr.	**80860**	**80858**	**88774**	**84567**
Preis	**425,—**	**765,—**	**1.099,—**	**1.289,—**

BÜTTNER | DOMETIC MT LB Ladebooster



Die Dometic Büttner Booster der MT LB-Serie sind leistungsstarke DC Ladegeräte, die auch bei intelligenten Lichtmaschinen (Euro 6) hocheffizient sind. Hohe Ladeströme (bis zu 80 A) machen die MTLB's ideal für das schnelle Laden von Lithiumbatterien oder traditionellen Systemen mit hoher Kapazitat. Die Buck-Booster-Technik stabilisiert die Ladung und macht die MTLB's ideal für alle Fahrzeuge, bei denen ein schnelles und korrektes Laden von Batterien jeder Technik wichtig ist: LiFePO4, AGM, Gel, Nass. Alle MTLB´s sind mit dem intelligenten OPTICHARGE-System ausgestattet, das die Leistung und den Ertrag der Versorgerbatterien durch die Auswahl der spezifischen Ladekurve für jede Technik und der Verwendung des vollständig vom Dometic-Softwareteam entwickelten Algorithmus zur Analyse des Ladezustands optimiert. Der MTLB Ladebooster ist das einzige Gerät auf dem Markt, das über einen AUX-Anschluss verfügt, wodurch der MTLB in Fahrzeuge mit bestehenden Ladesystemen integriert werden kann. Dank des N-Bus lässt sich der MTLB Ladebooster optimal in das Dometic N-Bus Netzwerk einbinden.

	Lichtmaschine Mindestleistung	Nennspannung		Maximal auswählbar	Nr.	Preis
		Eingang	Ausgang	Ladestrom		
MT LB12-40	90 A	12 V	12 V	20 A / 30 A / 40 A	**81728**	**395,—**
MT LB12-80	140 A	12 V	12 V	40 A / 60 A / 80 A	**81729**	**499,—**
MT LB24/12-40	55 A	24 V	12 V	40 A	**81730**	**505,—**
MT LB24/12-80	70 A	24 V	12 V	80 A	**81731**	**529,—**

DOMETIC PerfectPower DCC



Gleichstrom-Ladewandler:

- Die Versorgerbatterie wird während der Fahrt optimal aufgeladen
- Zuverlässige Lösung für EURO-6-konforme Fahrzeuge
- Stabile Ausgangsspannung – geeignet als dauerhafte Stromversorgung für empfindliche Geräte
- Fortschrittliche IU0U-Ladetechnologie – passt sich an alle Batterietypen an
- Einfache Konfiguration dank außenseitiger DIP-Schalter
- Temperaturkompensiertes Laden mit optionalem Temperaturfühler

Produkt	DCC 1212-10	DCC 1212-20	DCC 1212-40
Eingangsspannung	12 (8 - 16) V DC	12 (8 - 16) V DC	12 (8 - 16) V DC
Ausgangsspannung	12 (13,2 - 14,7) V DC	12 (13,2 - 14,7) V DC	12 (13,2 - 14,7) V DC
Ausgangsspannungsform	Dreiphasige Ladeeigenschaften oder fester Wert		
Ladestrom	10 A	20 A	40 A
Energieeffizienz bis zu	89 %	89 %	89 %
Batterietyp	Blei-Säure-Batterien (Flüssig, Gel, AGM), Dometic eStore Lithium Batterie		
Abmessungen (BxHxT)	153 x 73 x 180 mm	153 x 73 x 220 mm	153 x 73 x 260 mm
Gewicht	1,25 kg	1,55 kg	1,85 kg
Prüfzeichen	E-zertifiziert (EMV-Richtlinie für Kfz)		
Nr.	**80361**	**80363**	**80364**
Preis	**185,—**	**275,—**	**375,—**

Dometic Büttner MT ICC

BÜTTNER | DOMETIC

Wechselrichter mit Ladegerät

Speziell entwickelt für große Reisemobile: Mit dieser kompakten Wechselrichter-/Ladegerät-Kombi sind Sie im Campingurlaub für alle Fälle gerüstet. Das Gerät vereint einen Sinus-Wechselrichter mit einem Automatik-Ladegerät. Damit können Sie wattstarke 230 V-Geräte problemlos auch auf schwach abgesicherten Stellplätzen betreiben und gleichzeitig die Bordbatterie aufladen.

Das digitale Einbau-Bedienteil für die Innenraum-Überwachung der Wechselrichter/Lade-Kombigeräte ICC 1600/3000 mit vielen Einstellmöglichkeiten. Im Display wird Ladestrom, Spannung, Batterietemperatur und die momentane Ladesituation angezeigt. Je nach Betriebsmodus kann der angeschlossene ICC dann auch Ein/Aus geschaltet bzw. in den Nacht- oder ECO-Modus versetzt werden. Desweiteren ist es möglich die Eingangsstrom-Begrenzung individuell an die vorhandene Absicherung der externen 230 V-Netzversorgung anzupassen.





MT ICC
InfoControl

Technische Daten	MT ICC 1600 SI-N / 60 A	MT ICC 3000 SI-N / 120 A
Eingangsspannung	12 V (10,5 V – 15 V)	12 V (10,5 V –15 V)
Ladestrom	0 – 60 A	0 – 120 A
Dauerleistung / Spitzenleistung	1.600 W/2.500 W	3.000 W/5.000 W
Standby-Stromverbrauch	0,16 A	0,29 A
Netzumschaltung	Serie	Serie
Gewicht	10,5 kg	18,8 kg
Abmessungen	350 x 210 x 113 mm	370 x 430 x 132 mm
Merkmale	• Sinus-Wechselrichter plus Automatiklader • Integrierte Netzumschaltung – schaltet automatisch in das Stromnetz um, sobald es verfügbar ist • PowerBoost-Funktion zieht kurzfristig Verstärkung aus der Bordbatterie hinzu • Mit Steuereinheit für Einbau im Innenraum (Fernbedienung) • Kompakte Kombination aus zwei Geräten – spart Platz an Bord • Geräuscharmer Nachtmodus programmierbar • Hohe Betriebssicherheit – Schutz vor Überlast und Überhitzung **Lieferumfang:** MT ICC, Wechselrichter-/Ladegerät, Fernbedienung, Montagematerial, Anschlusskabel (nur MT ICC 1600 Si-N/60A), Einbau- und Bedienungsanleitung	
Nr.	**84587**	**84588**
Preis	**1.729,—**	**2.489,—**

Dometic Büttner MT ICC InfoControl

Digitales Bedienteil für ICC 1600 + ICC 3000 im Innenraum. Einfache Überwachung der Geräte mit Einstellmöglichkeit der Eingangsstrom-Begrenzung. Maße (BxHxT): 130 x 70 x 35 mm

Nr. 84000 **255,—**





Dometic Büttner MT ICC3000

Universal-Kabelsatz für MT ICC3000SI-N

- Besonders flexibles Batterie-Verbindungskabel
- 1,5 m Kabellänge
- 95 mm² Durchschnitt

Nr. 84589 **185,—**

Zubehör	Nr.	Preis
Dometic Büttner MT ICC InfoControl, Wechselrichter-Bedienpanel mit Ladegerät	**84000**	**255,—**
Universal-Kabelsatz für MT ICC3000SI-N (inkl. 1,5 m Batterie-Stromkabel)	**84589**	**185,—**
Hochlast-Sicherungssatz für MT ICC 1600 SI-N/250 A	**80724**	**52,95**
Hochlast-Sicherungssatz für MT ICC 3000 SI-N/120 A	**84584**	**165,—**

Dometic Büttner MT NU

BÜTTNER | DOMETIC

Netzumschaltung für Sinus-Wechselrichter



MT NU 3600



MT NU 2300

Technische Daten	MT NU 3600	MT NU 2300
Eingangsspannung	230 V, 16 A (3.600 VA)/IP55	230 V, 10 A (2.300 VA)/IP55
Abmessungen	160 x 145 x 77 mm	113 x 93 x 55 mm
Merkmale	• Komfort-Upgrade – für alle Sinus-Wechselrichter ohne Netzumschaltung • Automatisches Umschalten zwischen Wechselrichter und Netzstrom • Vorrangschaltung für 230 V-Stromnetz schont die Bordbatterien • Eingang Netzanschluss (230 V-Stromnetz) • Eingang für Wechselrichter (230 V) • Ausgang für Innensteckdosen (230 V) • NU 3600: Zusätzlicher 230 V-Ausgang - z. B. zum Aufladen von E-Bikes während der Fahrt	
Nr.	**80487**	**84002**
Preis	**185,—**	**129,—**

DOMETIC

Dometic SinePower DPSI 1812ITS

Dieser Komfort Sinus-Wechselrichter ist dafür ausgelegt, 12 V-Batteriestrom in reinen 230 V-Wechselstrom umzuwandeln. So gewährleistet er den zuverlässigen Betrieb von Elektrogeräten bis 1.800 W mit Strom aus der Fahrzeugbatterie. Besondere Highlights dieses Premiumproduktes sind die intelligente Netzvorrangschaltung (Spannungssynchronisation) und ein energiesparender Smart-Standby-Modus. Kombinieren Sie den Wechselrichter mit einem eleganten Bedienpanel für eine bequeme Bedienung und den perfekten Überblick.



Technische Daten	DPSI 1812ITS
Eingangsspannung	12 V DC (10,5 – 16 V)
Ausgangsspannung	230 V AC
Ausgangsfrequenz	50 Hz
Eingangsstrom ohne Last	2,5 A
Standby-Stromverbrauch	0,2 A
Ausgangsleistung im Dauerbetrieb	1.800 W
Spitzenleistung	3.600 W
Abmessungen	401 x 284 x 87 mm
Gewicht	5,2 kg
Vorrangschaltung	Integrierte Netzvorrangschaltung mit Spannungssynchronisierung
Prüfzeichen	E-zertifiziert (EMV-Kfz-Richtlinien)
Schutzart	äquivalent IP21
Nr.	**81489**
Preis	**1.119,—**

Dometic SinePower DSP-RCT

- Praktische Fernbedienung für die wichtigsten Funktionen: EIN, AUS und Standby
- Einfache Bedienung per Knopfdruck
- Steuerung des Ladegeräts per Fernbedienung
- Zusatzinformation: Zubehör für Sinus-Wechselrichter SinePower DSP
- Maße (BxTxH): 5,8 × 2,8 × 7,2 cm
- Gewicht: 40 g

Nr. 80398 **82,95**



Dometic SinePower DSP-EM

Überwachungs- und Steuerungseinrichtung für DPSI-iTS-Wechselrichter und MCA-Ladegeräte

- Mit Batteriesensor kombinierbar zur Erfassung aller relevanten Batteriedaten
- Ermöglicht eine genaue Anpassung Ihres Wechselrichters
- Mit MCA-Ladegerät kombinierbar zur Steuerung aller Energiegeräte über ein einheitliches Bedienpanel



Nr. 80391 **155,—**

Dometic SinePower DPSI-TS

Diese DPSI-TS Sinus-Wechselrichter-Familie ist dafür ausgelegt, 12 V-Batteriestrom in reinen 230 V-Wechselstrom umzuwandeln. So gewährleistet er den zuverlässigen Betrieb von Elektrogeräten bis 3.000 W mit Strom aus der Fahrzeugbatterie. Besondere Highlights dieser Premiumprodukt-Familie sind die Netzvorrangschaltung, N-Bus Konnektivität und die kompakten Abmessungen. Optional können Sie den Wechselrichter mit unserem Multifunktionsdisplay TD283 kombinieren anstelle der im Lieferumfang befindlichen Fernbedienung.



Technische Daten	DPSI 612TS	DPSI 1012TS	DPSI 1512TS	DPSI 2012TS	DPSI 3012TS
Eingansspannung	12 V DC (10,5 – 16 V)		12 V DC (10,5 – 16 V)	12 V DC (10,5 – 16 V)	12 V DC (10,5 – 16 V)
Ausgangsspannung	230 V AC		230 V AC	230 V AC	230 V AC
Ausgangsfrequenz	50 Hz		50 Hz	50 Hz	50 Hz
Eingangsstrom ohne Last	0,2 A	1,1 A	1,5 A / 0,8 A	1,8 A / 0,9 A	2,1 A / 1,0 A
Standby-Stromverbrauch	0,2 A		0,4 A / 0,25 A	0,2 A / 0,1 A	0,6 A / 0,5 A
Ausgangsleistung im Dauerbetrieb	600 W	1.000 W	1.500 W	2.000 W	3.000 W
Spitzenleistung	1.200 W	2.000 W	3.000 W	4.000 W	6.000 W
Energieeffizienz bis zu	90 %		90 %	90 %	90 %
Abmessungen	303 x 220 x 87 mm	323 x 220 x 87 mm	411 x 255 x 87 mm	411 x 255 x 87 mm	445 x 255 x 87 mm
Gewicht	2,7 kg	2,9 kg	4,8 kg	4,9 kg	5,1 kg
Vorrangschaltung	Integrierte Netzvorrangschaltung				
Prüfzeichen	E-zertifiziert (EMV-Kfz-Richtlinien)				
Schutzart	äquivalent IP21				
Nr.	**81497**	**81486**	**81487**	**81506**	**81507**
Preis	**369,—**	**519,—**	**720,—**	**919,—**	**1.295,—**

Dometic TD283

Multifunktionales N-BUS-Display



- Praktisch und benutzerfreundlich
- Steuern Sie sämtliche N-BUS-Geräte über ein einziges Display
- Überwachung der Energieparameter aller N-BUS-Geräte (z. B. Ladezustand von Batterie, Solarmodul, Gleichstrom-Ladegerät)
- Verfolgen Sie den Verbrauch Ihrer Elektrogeräte in Echtzeit
- Kann zum Aktivieren und Deaktivieren von N-BUS-Geräten verwendet werden
- Auch kompatibel mit der neuen Dometic App für Mobilgeräte (sofern ein Bluetooth-Gerät im N-BUS-Netz vorhanden ist)
- Für Wohnmobile, Boote und Lkw geeignet **Nr. 81509** **139,—**

DOMETIC

Dometic SinePower DPSI-RCD

Sinus-Wechselrichter mit integrierten RCD. Somit wird beim Einspeisen in vorhandenen Steckdosen die Installation eines RCD überflüssig. Optimal kombinierbar mit der Dometic Büttner Netzvorrangschaltung MT NU 3600 dank des zusätzlichen Ausgangs über die WAGO-Steckverbindung. Kombinieren Sie den Wechselrichter mit dem Multifunktionsdisplay TD283 für eine bequeme Bedienung und den perfekten Überblick oder mit der Fernbedienung DPSI-RC.



Technische Daten	DPSI 1512RCD	DPSI 2012RCD
Eingangsspannung	12 V DC (10,5 – 16 V)	12 V DC (10,5 – 16 V)
Ausgangsspannung	230 V AC	230 V AC
Ausgangsfrequenz	50 Hz	50 Hz
Eingangsstrom ohne Ladung	1,5 A / 0,8 A	1,8 A / 0,9 A
Standby-Stromverbrauch	0,4 A / 0,25 A	0,5 A / 0,3 A
Ausgangsleistung im Dauerbetrieb	1.500 W	2.000 W
Spitzenleistung	3.000 W	4.000 W
Energieeffizienz bis zu	90 %	90 %
Abmessungen	411 x 255 x 87 mm	411 x 255 x 87 mm
Gewicht	4,8 kg	4,9 kg
Prüfzeichen	E-zertifiziert (EMV-Kfz-Richtlinien)	
Schutzart	äquivalent IP21	
Nr.	**81508**	**81498**
Preis	**779,—**	**895,—**

Dometic TD283

Multifunktionales N-BUS-Display



- Praktisch und benutzerfreundlich
- Steuern Sie sämtliche N-BUS-Geräte über ein einziges Display
- Überwachung der Energieparameter aller N-BUS-Geräte (z. B. Ladezustand von Batterie, Solarmodul, Gleichstrom-Ladegerät)
- Verfolgen Sie den Verbrauch Ihrer Elektrogeräte in Echtzeit
- Kann zum Aktivieren und Deaktivieren von N-BUS-Geräten verwendet werden
- Auch kompatibel mit der neuen Dometic App für Mobilgeräte (sofern ein Bluetooth-Gerät im N-BUS-Netz vorhanden ist)
- Für Wohnmobile, Boote und Lkw geeignet **Nr. 81509 139,—**

Dometic SinePower DPSI

Die Sinus-Wechselrichter der Serie SinePower DPSI generieren eine reine Sinusspannung, die selbst für empfindliche 230-V-Geräte geeignet ist. Dank ihres großen Eingangsspannungsbereichs sind sie auch mit modernen EURO-6-Fahrzeugen mit intelligenten Lichtmaschinen kompatibel. Optional können Sie Sie den Wechselrichter (ab DPSI 612) mit unserem Multifunktionsdisplay TD283 kombinieren anstelle der im Lieferumfang befindlichen Fernbedienung (ab DPSI 612).



Technische Daten	DPSI 212	DPSI 412	DPSI 612	DPSI 1012	DPSI 1512	DPSI 2012
Eingansspannung	12 V DC (10 – 16,5 V)	12 V DC (10 – 16,5 V)	12 V DC (10 – 16,5 V)	12 V DC (10 – 16,5 V)	12 V DC (10 – 16,5 V)	12 V DC (10 – 16,5 V)
Ausgangsspannung	230 V AC	230 V AC	230 V AC	230 V AC	230 V AC	230 V AC
Ausgangsfrequenz	50 Hz	50 Hz	50 Hz	50 Hz	50 Hz	50 Hz
Eingangsstrom ohne Last	0,6 A	0,6 A	1,1 A	1,1 A	1,5 A	1,8 A
Standby-Stromverbrauch			0,3 A	0,35 A	0,4 A	0,5 A
Ausgangsleistung im Dauerbetrieb	150 W	350 W	600 W	1.000 W	1.500 W	2.000 W
Spitzenleistung	300 W	700 W	1.200 W	2.000 W	3.000 W	4.000 W
Energieeffizienz bis zu	90 %	90 %	90 %	90 %	90 %	90 %
Abmessungen	188 x 126 x 50 mm	188 x 126 x 50 mm	303 x 220 x 87 mm	323 x 220 x 87 mm	411 x 255 x 87 mm	411 x 255 x 87 mm
Gewicht	1,1 kg	1,2 kg	2,7 kg	2,9 kg	4,8 kg	4,9 kg
Prüfzeichen	E-zertifiziert (EMV-Kfz-Richtlinien)					
Schutzart	äquivalent IP21					
Nr.	**81492**	**81484**	**81485**	**81493**	**81494**	**81496**
Preis	**139,—**	**149,—**	**335,—**	**475,—**	**655,—**	**835,—**

Dometic TD283

Multifunktionales N-BUS-Display



- Praktisch und benutzerfreundlich
- Steuern Sie sämtliche N-BUS-Geräte über ein einziges Display
- Überwachung der Energieparameter aller N-BUS-Geräte (z. B. Ladezustand von Batterie, Solarmodul, Gleichstrom-Ladegerät)
- Verfolgen Sie den Verbrauch Ihrer Elektrogeräte in Echtzeit
- Kann zum Aktivieren und Deaktivieren von N-BUS-Geräten verwendet werden
- Auch kompatibel mit der neuen Dometic App für Mobilgeräte (sofern ein Bluetooth-Gerät im N-BUS-Netz vorhanden ist)
- Für Wohnmobile, Boote und Lkw geeignet **Nr. 81509 139,—**

Dometic Büttner MT 06250

Hochlast-Sicherungssatz für Dometic Sinuswechselrichter bis 2.000 W



- Schützt die Bordbatterie vor Stromspitzen
- Ausgelegt für Dometic Sinuswechselrichter bis 2.000 W
- Lieferumfang inklusive Halterung, Anschlussschrauben und Gummiabdecktüllen, HD Sicherung 250 A

Nr. 80724 52,95

Sinus-Wechselrichter

mestic

Die neue Serie der Mestic Sinus-Wechselrichter ersetzt die bisherige MI-Serie und bietet ein überarbeitetes Design zu einem günstigeren Preis. Die Modelle mit 1.000 W, 2.000 W und 3.000 W liefern eine reine Sinuswelle und erreichen einen Wirkungsgrad von bis zu 92 %. Alle Geräte verfügen über einen Bypass-Modus (Netzstrom wird bevorzugt genutzt, intelligente AC-Prioritätsschaltung mit 20 ms Umschaltzeit), ein integriertes Display und USB-Anschlüsse (USB-A 5 V/2,1 A und USB-C max. 35 W). Die Geräte bieten Schutz vor Unter- und Überspannung, Kurzschluss, Überlast, Übertemperatur und Überspannung. Die Wechselrichter können über RS485 kommunizieren und lassen sich per Mestic Smart App steuern.
Lieferumfang: Sinus-Wechselrichter, Anschlusskabel, LCD-Fernbedienung mit An/Aus-Funktion und 5 m Kabel.



Sinus-Wechselrichter	MI 1000	MI 2000	MI 3000
Eingangsspannung (DC)	12 V	12 V	12 V
Ausgangsspannung (AC)	230 V reiner Sinus	230 V reiner Sinus	230 V reiner Sinus
Ausgangsleistung Dauer/Spitze	1.000/2.000 W	2.000/4.000 W	3.000/6.000 W
Anschlüsse	In: 1 x 230 V AC, 1 x 12V DC Out: 1 x 230 V AC, 1 x USB-A, 1 x USB-C, 1 x RS485	In: 1 x 230 V AC, 1 x 12V DC Out: 2 x 230 V AC, 1 x USB-A, 1 x USB-C, 1 x RS485	In: 1 x 230 V AC, 1 x 12V DC Out: 1 x 230 V AC, 1 x USB-A, 1 x USB-C, 1 x RS485
Abmessungen (LxBxH)	340 x 180 x 93 mm	410 x 250 x 93 mm	440 x 250 x 120 mm
Gewicht	2,7 kg	5 kg	6,5 kg
Nr.	**81770**	**81771**	**81772**
Preis	**299,—**	**469,—**	**619,—**



Sinus-Wechselrichter

VOTRONIC

Die VOTRONIC-Wechselrichter liefern eine stabile, rein sinusförmige Wechselspannung von 230 V/50 Hz. Sie sind problemlos für alle handelsüblichen 230 V-Verbraucher geeignet. Als Besonderheit sind alle VOTRONIC-Wechselrichter auch mit integrierter Netzvorrangschaltung erhältlich. Ein eingebautes Sicherheitsrelais sorgt dafür, dass es nicht zur Kollision zwischen den beiden Betriebsarten kommt. Wird der Landstrom am Fahrzeug angeschlossen, werden die internen 230 V-Steckdosen automatisch mit Landstrom versorgt und der Wechselrichter abgeschaltet. Trennt man das Fahrzeug vom Landstrom, wird der Wechselrichter wieder automatisch mit dem 230 V-Bordnetz verbunden. Die hohe Qualität der VOTRONIC-Wechselrichter macht sich nicht nur durch den problemlosen Betrieb empfindlicher Verbraucher bemerkbar, sondern auch durch die üppig dimensionierte Leistungselektronik, die hohe Spitzenleistungen für Geräte mit hohen Anlaufströmen bereitstellt. Um die Bordbatterie nicht unnötig zu belasten, verfügen alle VOTRONIC-Wechselrichter über eine intelligente Stromsparfunktion, die je nach Einstellung automatisch den Stromverbrauch reduziert oder den Wechselrichter rechtzeitig abschaltet. Das anwenderfreundliche Bedienteil des Gerätes gibt nicht nur Auskunft über die aktuelle Leistung und die Betriebsart des Gerätes, sondern kann als Fernbedienung an jeder gewünschten Position im Fahrzeug montiert werden.



Sinus-Wechselrichter	SMI 600	SMI 600-NVS	SMI 1200 ST	SMI 1200 ST-NVS	SMI 1700 ST	SMI 1700 ST-NVS
Eingangsspannung (DC)	12 V (10,5...15 V)	12 V (10,5...15 V)	12 V (10,5...15 V)	12 V (10,5...15 V)	12 V (10,5...15 V)	12 V (10,5...15 V)
Ausgangsspannung (AC)	230 V reiner Sinus	230 V reiner Sinus	230 V reiner Sinus	230 V reiner Sinus	230 V reiner Sinus	230 V reiner Sinus
Ausgangsleistung Dauer/Kurz/Spitze	600/840/1.200 W	600/840/1.200 W	1.200/1.400/2.000 W	1.200/1.400/2.000 W	1.700/2.100/3.000 W	1.700/2.100/3.000 W
Eigenverbrauch Aus/StandBy/Netz	0 / 5 / - W	0 / 5 / 0 W	0 / 8 / - W	0 / 8 / 0 W	0 / 10 / - W	0 / 10 / 0 W
Abmessungen (LxBxH)	332 x 139 x 74 mm	332 x 139 x 74 mm	366 x 262 x 91 mm	366 x 262 x 91 mm	482 x 262 x 92 mm	482 x 262 x 92 mm
Gewicht	2,0 kg	2,3 kg	3,8 kg	4,0 kg	4,9 kg	5,2 kg
Nr.	**84044**	**84045**	**84046**	**84047**	**84048**	**84049**
Preis	**533,—**	**616,—**	**933,—**	**991,—**	**1.049,—**	**1.099,—**

Erforderliches Zubehör für SMI 1200 ST (-NVS):

Hochstrom-Kabelsatz rot/schwarz, 25 mm², 1 m lang	**Nr. 84051**	**49,50**
Hochstrom-Kabelsatz rot/schwarz, 25 mm², 2 m lang	**Nr. 84052**	**83,95**
Hochstrom-Kabel rot, 25 mm², 40 cm lang	**Nr. 84053**	**14,50**

Erforderliches Zubehör für SMI 1700 ST (-NVS):

Hochstrom-Kabelsatz rot/schwarz, 35 mm², 1 m lang	**Nr. 84054**	**60,50**
Hochstrom-Kabelsatz rot/schwarz, 35 mm², 2 m lang	**Nr. 84055**	**105,—**
Hochstrom-Kabel rot, 35 mm², 40 cm lang	**Nr. 84056**	**17,50**

ZUBEHÖR
Sinus-Wechselrichter



Gerätetyp geeignet für	**Montagerahmen S** (für Fernbedienung)	**Zusatz-Fernbedienung** (Erweiterungsset mit 2. Fernb.)	**Control Unit** (autom. Ein-/Aus Steuereinheit)	**Sicherungshalter** (für Streifensicherung)	**Streifensicherung**	**Hochlast-Sicherungshalter mit Deckel**	**Hochlastsicherung**
SMI 600 (-NVS)	●	●	●	●	80 A	-	-
SMI 1200 ST (-NVS)	●	●	●	-	-	●	175 A
SMI 1700 ST (-NVS)	●	●	●	-	-	●	250 A
Nr.	**84057**	**84058**	**84059**	**84060**	**siehe Seite 449**	**84063**	**siehe Seite 449**
Preis	**25,50**	**45,95**	**67,50**	**7,60**	**-**	**18,95**	**-**

BÜTTNER | DOMETIC



Dometic NDS POWER SWITCH

Automatischer Batterieschalter

POWER SWITCH ist ein automatischer Schalter, mit dem Sie zwei Versorgerbatterien separat verwalten können. Da der Stromverbrauch im Wohnmobil steigt, benötigen Sie größere Mengen an verfügbarer Energie. Eine zweite Versorgerbatterie kann diesen Bedarf decken. Sie gewährleistet eine größere Reichweite, obwohl sie nur dann parallel geschaltet werden kann, wenn es sich um „Zwillinge" handelt (d. h. identisch in Bezug auf Technik, Amperezahl, Marke und Produktionscharge).

- Automatisches Management von zwei Batterien, auch mit unterschiedlicher Technologie und Kapazität
- Batterieabschaltung automatisch (unter 11 V) oder manuell
- Management von bis zu 2.000 W sowohl am Eingang als auch am Ausgang
- Fernbedienung im Lieferumfang enthalten

Model	PS 12-100
Nennspannung	12 V
Relais – Höchststrom	100 A
Automatische Geräte-Trennspannung	10,5 V
Eigenverbrauch	15 mA
Länge des Displaykabels	3 m
Abmessungen	121 x 108 x 50 mm
Nr.	**81732**
Preis	**159,—**



Dometic NDS Battery Saver

Automatische Batterieabschaltung

BATTERY SAVER ist eine automatische Batterieabschaltung, die die Batteriespannung ständig überwacht und die Batterie von allen Geräten trennt, wenn sie unter den kritischen Wert von 11 V fällt. So schützt das Gerät die Batterie vor Leistungsverlusten oder folgenschweren Schäden durch Tiefentladung. Außerdem verfügt es über eine Taste für den „Manuellen Modus", mit der Sie alle Geräte jederzeit abschalten können. Daher ist ein manueller Neustart möglich bzw. ein automatischer Reset durch eine Ladequelle (z. B. Lichtmaschine, 230 V Ladegerät oder Solarmodul).

- Automatische (unter 11 V) oder manuelle Batterieabschaltung
- Handhabung von bis zu 1.200 W sowohl am Eingang als auch am Ausgang
- Betriebsanzeige
- Automatische Wiedereinschaltung der Batterie (wenn eine Ladequelle verfügbar ist)

Model	BS 12-100
Nennspannung	12 V
Maximaler Strom	100 A
Automatische Geräte-Trennspannung	10,5 V
Eigenverbrauch	4,5 mA
Abmessungen	121 x 108 x 50 mm
Nr.	**81733**
Preis	**94,95**



Dometic Büttner Standby-Lader Pro

MT03066, LiFePO4-kompatibel

Der Standby-Verbrauch einer Alarmanlage oder das eingeschaltete Radio können bereits ausreichen, um eine Startbatterie innerhalb weniger Tage zu entladen. Damit es gar nicht erst so weit kommt, sorgt der Standby-LaderPro von Dometic Bütter für zuverlässige Unterstützung. Das Gerät überwacht kontinuierlich den Ladezustand der Bord- und der Starterbatterie und leitet automatisch überschüssigen Ladestrom aus dem Bordnetz an die Starterbatterie weiter. So bleibt diese auch bei längeren Standzeiten ausreichend geladen. So stellt der Standby-LaderPro sicher, dass das Fahrzeug jederzeit startklar bleibt und unerwartete Batterieprobleme vermieden werden.

- Standby-Lader schützt die Starterbatterie vor Tiefentladung durch Standby-Verbraucher
- Überschüssiger Ladestrom (z. B. vom Solarpanel) wird in die Starterbatterie eingespeist
- Geeignet für alle Bordbatterien – auch für moderne LiFePO4-Bordbatterien
- Ideal für Autark-Camping oder wenn das Fahrzeug längere Zeit nicht genutzt wird

Model	MT 03066
Betriebsspannung	12 V
Ladestrom	0 - 5 A
Gewicht	0,22 kg
Abmessungen	130 x 72 x 33 mm
Nr.	**84434**
Preis	**81,95**

Dometic Büttner Batterie-Computer



Dometic Büttner MT IQ BasicPro

Batteriecomputer mit Hall-Sensor. Das beleuchtete Multimedia-Display informiert über alle wichtigen Batteriedaten. So können Sie auf einen Blick erkennen, wie lange bei dem aktuellen Verbrauch die Energievorräte noch reichen.

- Anzeige der Batteriekapazität (%/Ah), des Batteriestroms (A) und der Batteriespannung (V)
- Beleuchtetes Multimedia-Display mit Restlaufanzeige (auf Knopfdruck)
- Hall-Sensor mit Steuerleitung – Messung des Magnetfeldstroms
- Montage als Einbau- oder Aufbaugerät möglich (Gehäuse für Aufbaumontage im Lieferumfang inbegriffen)
- 5 m Verlängerungskabel als Zubehör erhältlich
- Für 12 V-/24 V-Batterien bis zu 200 A

Nr. 84514 **269,—**

BatteryProtect BP-100



Die BatteryProtect-Funktion trennt die Batterie von den weniger wichtigen Verbrauchern, bevor sie vollständig entladen ist (wodurch sie beschädigt würde) bzw. bevor sie nicht mehr über ausreichend Energie zum Starten des Motors verfügt. Der BatteryProtect erkennt die Systemspannung automatisch.

BatteryProtect	BP-100
Maximum unterbrechungsfreier Laststrom	100 A
Spitzenstrom (während 30 Sekunden)	600 A
Betriebsbereich Spannung	6 - 35 V
Verzögerung Alarmausgang	12 Sekunden
Maximale Last am Alarmausgang	50 mA (kurzschlussfest)
Verzögerung Last abschalten	90 Sekunden (sofort, wenn durch das VE.Bus BMS ausgelöst)
Wiederanschlussverzögerung	30 Sekunden
Standardschwellwerte	Ausschalten: 10,5 V oder 21 V Einschalten: 12 V oder 24 V
Abmessungen (HxBxT)	59 x 42 x 115 mm
Gewicht	0,5 kg
Nr.	**81718**
Preis	**88,95**

Hochlastsicherungshalter

12 V / 24 V

Diese stabile Hochlastsicherung für 12 bzw. 24 Volt haben wir entwickelt, um größere Verbraucher und Ladeströme (z. B. Wechselrichter, Ladegeräte) abzusichern. Mit dieser Absicherung ist es jetzt aber auch möglich, die Ladeleitung in Richtung Bordbatterie zu schützen. Oftmals wird diese Hochlastsicherung auch direkt in die Plusleitung der Bordbatterie gesetzt, bevor die einzelnen Leitungen dann zu den einzelnen Verbrauchern weiterverzweigt werden. Würde es zu einem kapita-len Kurzschluss mit Durchbrennen der Sicherung kommen, wäre in den meisten Fällen der Schaden begrenzt. Der Sicherungshalter ist beidseitig mit einem M 8-Gewinde ausgestattet. Anschlussschrauben und Gummiabdecktüllen liefern wir mit. Zur sicheren Befestigung ist es möglich den Sicherungshalter anzuschrauben. Die Lieferung erfolgt ohne Sicherung. **Nr. 81248** **24,50**

Büttner Dometic Hochlastsicherungshalter

Hochlastsicherung zum Einsetzen in den Hochlastsicherungshalter. Folgende Sicherungen stehen zur Verfügung:

Betriebsspannung	Stärke	Nr.	Preis
12 V / 24 V	100 A	**81255**	**9,80**
12 V / 24 V	125 A	**81264**	**9,80**
12 V / 24 V	150 A	**81256**	**9,80**
12 V / 24 V	175 A	**81252**	**9,80**
12 V / 24 V	200 A	**81257**	**9,80**
12 V / 24 V	225 A	**81262**	**9,80**
12 V / 24 V	250 A	**81258**	**9,80**



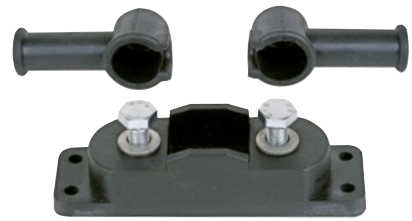



1. Batterie-Trennschalter 12 V/24 V. Zur Unterbrechung des gesamten Stromkreises. Schlüssel abnehmbar, somit auch gute Diebstahlsicherung. Max. Nennstrom bei Dauerbetrieb 100 A. Belastbarkeit 500 A x 5 s. **Nr. 81270** **7,95**
Ersatzschlüssel zu Batterie-Trennschalter **Nr. 81271** **3,35**

2. Batterie-Schnellverbinder 12 V/24 V. Zum schnellen und einfachen Verbinden. Lösen per Hand durch einfaches Hochziehen der Abdeckung. Strombelastung Dauer/5 s: 100 A/500 A. **Nr. 82548** **10,95**

3. Batterie-Polklemmen 12 V/24 V. Zur einfachen Montage der Anschlusskabel an die Bordbatterie. Set mit Plus- und Minusklemme. **Nr. 84449** **4,95**

4. Fahrzeugkabel 1,5 mm². Kunststoffummantelt. Für Zusatzgeräte wie Radio, Bordinstrumente, Nebelschlussleuchte, etc. Länge 5 m.
Farbe Schwarz **Nr. 81335** **5,95**
Farbe Rot **Nr. 81332** **5,95**
Farbe Blau **Nr. 81338** **5,95**

5. Kabelschuhsortiment. 175-teilig, bestehend aus 18 verschiedenen Varianten in einer praktischen Kunststoff-Box. **Nr. 81269** **15,50**

6. Ringkabelschuhe. M8 Gewinde, vergoldet, Kabelquerschnitt 10 mm². 10er Set (5 x rot, 5 x schwarz). **Nr. 81261** **7,95**

BÜTTNER | DOMETIC

Plus-Verteiler MT PV-6

Verteiler-/Sicherungsblock. Geeignet für die saubere und sichere Verteilung der Batterie-Plusseite. Gesamtbelastung bis max. 50 A. Stromzuführung über Sammelklemme. Verteilung über einzelne Ausgänge. Bestückt mit sechs Sicherungen: 4 × 7,5 A; 10 A, 15 A



	Betriebsspannung	Abmessungen	Nr.	Preis
MT PV-6	12 V / 24 V	90 x 60 x 40 mm	**80864**	**51,50**

Minus-Verteiler MT MV-12

Kompakter 12-fach-Verteiler für die Batterie-Minusseite. Geeignet für die saubere und sichere Verteilung der BatterieMinusseite. Gesamtbelastung bis max. 50 A. Eingang über Sammelklemme. Verteilung über 12 einzelne Ausgänge.



	Betriebsspannung	Abmessungen	Art.-Nr.	Preis
MT MV-12	12 V / 24 V	90 x 60 x 40 mm	**80865**	**45,50**

N-Bus Kabel

Das Verbindungskabel für N-Bus-Systeme ermöglicht den Anschluss N-Busfähiger Energiegeräte im selben Netzwerk.



	Nr.	Preis
N-Bus Kabel 0,3 m - Vernetzung Tempra Batteriebänke	**81741**	**4,50**
N-Bus Kabel 1,0 m	**81742**	**4,95**
N-Bus Kabel 3,0 m	**81743**	**6,95**
N-Bus Kabel 6,0 m	**81744**	**11,95**
N-Bus Kabel 10,0 m	**81745**	**18,95**

Dometic TD283

Multifunktionales N-BUS-Display



- Steuern Sie sämtliche N-BUS-Geräte über ein einziges Display
- Überwachung der Energieparameter aller N-BUS-Geräte (z. B. Ladezustand von Batterie, Solarmodul, Gleichstrom-Ladegerät)
- Verfolgen Sie den Verbrauch Ihrer Elektrogeräte in Echtzeit
- Kann zum Aktivieren und Deaktivieren von N-BUS-Geräten verwendet werden
- Auch kompatibel mit der neuen Dometic App für Mobilgeräte (sofern ein Bluetooth-Gerät im N-BUS-Netz vorhanden ist)
- Für Wohnmobile, Boote und Lkw geeignet

Nr. 81509 **139,—**

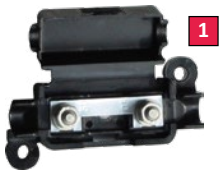















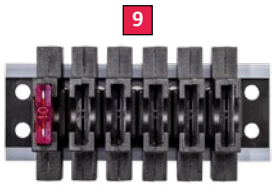







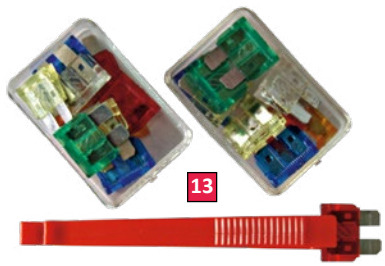









1. Sicherungshalter für Streifensicherung. Sicherungshalter mit beidseitigem M5-Gewindebolzen für Streifensicherung zur Absicherung größerer Verbraucher. Lieferung erfolgt ohne Sicherung. Maße (BxHxT) 70 x 22 x 42 mm. **Nr. 84060 7,60**

2. Streifensicherung. Streifensicherung zum Einsatz im Sicherungshalter. 3er Pack.
40 A **Nr. 84061 3,90**
80 A **Nr. 84062 3,90**

3. Hochlast-Sicherungshalter mit Deckel. Voll isolierter Sicherungshalter für Hochlastsicherung zur Absicherung großer Verbraucher bzw. Hochlast-Stromkreise. Der Sicherungshalter ist anreihbar und beidseitig mit M8-Gewindebolzen ausgestattet. Lieferung erfolgt ohne Hochlastsicherung. Maße (BxHxT) 122 x 39 x 42 mm. **Nr. 84063 18,95**

4. Hochlast-Sicherung. Verlustarme Hochlast-Sicherung zum Einsatz im Hochlast-Sicherungshalter. Für 12 V- und 24 V-Anlagen, Bohrungen M8, mit Sichtfenster und Farbcodierung.
175 A **Nr. 84064 9,95**
250 A **Nr. 84065 9,95**

5. Sicherungshalter FS-K. Für Flachsicherung mit Kabel. Lieferung ohne Sicherung. **Nr. 81232 7,95**

6. Sicherungshalter 6 FS-LED. Sicherungsverteiler für Flachsicherungen Typ FS mit Funktions-LED. Stromzuführung über Sammelklemme (max. 100 A). **Nr. 81109 27,50**

Sicherungshalter FS. Für Flachsicherungen Typ FS. Lieferung ohne Sicherung.
7. FS-1. 1-fach **Nr. 81200 4,05**
8. FS-3. 3-fach **Nr. 81234 11,95**
9. FS-6. 6-fach **Nr. 81237 18,95**

10. Flachsicherungen, Typ FS. 6er-Pack.
5 A **Nr. 81215 2,95**
10 A **Nr. 81220 2,95**
20 A **Nr. 81225 2,95**
30 A **Nr. 81230 2,95**

11. Sicherungshalter ME. 12/24 V Sicherungshalter für Schraubsicherung Typ ME, beidseitig M6. **Nr. 80868 16,50**

Schraubsicherungen, Typ ME.
40 A **Nr. 81242 7,70**
50 A **Nr. 81243 7,70**
80 A **Nr. 81246 7,70**
125 A **Nr. 84424 7,70**

12. MT PRO 7. Kompakter Plus/Minus-Stromverteiler. Ausgerüstet mit 6 Plus-Ausgängen (M4) sowie einer Masseverteilung. Die Stromzuführung erfolgt über je einen Zentraleingang (M5). Ist eine Sicherung defekt, wird dies durch eine LED angezeigt. Die komplette Einheit ist mit einem Schutzdeckel ausgerüstet. Die jeweiligen Plus-Ausgänge sind bis 30 A belastbar. Die Gesamtbelastung der Einheit beträgt auf der Plus- sowie auf der Minusseite 100 A. Durch einfaches Aufstecken können ganz individuelle Verteilersysteme zusammengestellt werden. Betriebsspannung 12/24 V. Maße 9 x 11,4 x 4,2 cm. **Nr. 81085 49,95**

13. Sicherungs-Set mit 12 V-Flachsicherungen. Inhalt: 3 x 5 A, 4 x 10 A, 4 x 15 A, 4 x 20 A, 3 x 25 A, 3 x 30 A, Sicherungszieher. **Nr. 81235 5,10**

14. Steckverbinder-Kupplung. 4-polig (2 Ein- und 2 Ausgänge). 10er-Pack. **Nr. 81134 11,95**

15. Verteilerleiste. Zur Vereinfachung der Stromverkabelung im Caravan und Reisemobil, jedes Fach mit 5 Steckfahnen 6,3 x 0,8.
Ausführung 2-fach **Nr. 81113 8,50**
Ausführung 6-fach **Nr. 81275 9,50**

16. Quetschverbinder. Werden mit einer Quetschzange am Leitungsende gecrimpt. Das Isolationsmaterial besteht aus PVC. Temperaturbelastbarkeit bis max. + 80° C. Für Leitungsquerschnitt 1,5 - 2,5 mm².
Flachsteckhülsen. Für Flachstecker 6,3 x 0,8 mm. 10er-Pack. **Nr. 81127 4,70**
Flachsteckhülsen vollisoliert. Mit Staubschutz. 10er-Pack. **Nr. 81129 7,90**
Steckverteiler. 10er-Pack. **Nr. 81131 6,90**
Flachstecker. 10er-Pack. **Nr. 81133 6,90**

17. Spezial-Quetschzange. Für isolierte Quetschverbinder. Geeignet zum Bolzenschneiden mit Gewinde nach ISO von M2,6 - M3,5 und zum Kürzen und Abisolieren von Leitungen von 0,75 - 6,0 mm². Leitungsquerschnitt von 0,5 - 6,0 mm² (rot, blau, gelb). **Nr. 81136 12,95**

ECTIVE AGM Batterien

ECTIVE AGM-Batterien bieten den perfekten Kompromiss aus Sicherheit, Flexibilität und Zyklenfestigkeit – und das zu einem attraktiven Preis. Diese vielseitigen Batterien eignen sich hervorragend für zahlreiche Anwendungen und liefern zuverlässig Energie unter verschiedensten Bedingungen.

ECTIVE Semi Cycle AGM

Die Semi Cycle Serie (SC) ist der verlässliche Standard von ECTIVE im AGM-Bereich. Mit dem im Inneren verbauten Glasfaservlies sind diese Batterien zuverlässig, rüttelfest, auslaufsicher, gasungsfrei und überzeugen mit solider Lebensdauer zu günstigen Preisen. Zudem lassen sich die SC-Modelle als Starterbatterie im Auto oder Boot verwenden.



- **Wartungsfrei** – Kein Nachfüllen von Flüssigkeit notwendig
- **Auslaufsicher** – Auch bei Beschädigung können AGM-Batterien nicht auslaufen
- **Robust und vibrationsfest** – Bestens geeignet für anspruchsvolle mobile Einsätze

Modell	Spannung	Kapazität	Abmessungen (LxBxH)	Gewicht	Nr.	Preis
SC 80 AGM	12 V	80 Ah	278 x 175 x 190 mm	20,7 kg	**82068**	**129,—**
SC 110 AGM	12 V	110 Ah	353 x 175 x 190 mm	26,9 kg	**82069**	**155,—**

ECTIVE Deep Cycle AGM

Die AGM Deep Cycle-Serie ist besonders zyklenfest und somit vor allem dann empfehlenswert, wenn besonders stromintensive Verbraucher betrieben werden sollen. Gleichzeitig zeichnet sie sich durch eine besondere Entladetiefe aus und hat eine nutzbare Kapazität von ca. 55 %.



- **Hohe Stromabgabe** - Perfekt für stromintensive Verbraucher
- **Wartungsfrei** – Kein Nachfüllen von Flüssigkeit notwendig
- **Auslaufsicher** – Auch bei Beschädigung können AGM-Batterien nicht auslaufen
- **Robust und vibrationsfest** – Bestens geeignet für anspruchsvolle mobile Einsätze

Modell	Spannung	Kapazität	Abmessungen (LxBxH)	Gewicht	Nr.	Preis
DC 80 AGM	12 V	80 Ah	278 x 175 x 190 mm	23,1 kg	**82079**	**129,—**
SC 110 AGM	12 V	110 Ah	353 x 175 x 190 mm	26,9 kg	**82080**	**149,—**

ECTIVE Gel Versorgungsbatterien

Die ECTIVE Gel-Batterien bieten eine zuverlässige und dauerhafte Stromversorgung für kleinere Verbraucher und sind damit ideal für mobile und saisonale Anwendungen. Durch ihre besonders geringe Selbstentladung bleiben sie selbst bei längeren Standzeiten einsatzbereit und leistungsstark, ohne dass eine regelmäßige Wartung erforderlich ist.

ECTIVE Deep Cycle Gel

Die Deep-Cycle-Serie (DC-Serie) von ECTIVE ist der zuverlässige, langlebige Standard unter den Gel-Batterien. Wenn Geräte mit geringem Strombedarf betrieben werden sollen und man saisonal unterwegs ist, bieten die DC-Modelle ein hervorragendes Preis-Leistungs-Verhältnis.



- **Geringe Selbstentladung** – Perfekt für Anwendungen mit langen Pausen oder Saisonbetrieb
- **Wartungsfrei** – Kein Nachfüllen von Flüssigkeit notwendig
- **Auslaufsicher** – Auch bei Beschädigung können Gel-Batterien nicht auslaufen
- **Robust und vibrationsfest** – Bestens geeignet für anspruchsvolle mobile Einsätze

Modell	Spannung	Kapazität	Abmessungen (LxBxH)	Gewicht	Nr.	Preis
DC 70 Gel	12 V	70 Ah	278 x 175 x 190 mm	21,4 kg	**82081**	**129,—**
DC 95 Gel	12 V	95 Ah	353 x 175 x 190 mm	28,3 kg	**82082**	**149,—**
DC 180 Gel	12 V	180 Ah	510 x 222 x 228 mm	46,7 kg	**82084**	**369,—**

Batterien OPTIMA® YT S



Die absolut wartungsfreien OPTIMA® YellowTop® Batterien vom Weltmarktführer Johnson Controls verbinden durch die Spiralcell®-Technologie die Eigenschaften einer Starterbatterie und einer Versorgungsbatterie. Die OPTIMA® YellowTop® hält bis zu drei Mal länger als herkömmliche Batterien und liefert garantiert ununterbrochene Leistung während des gesamten Entladezyklus. Die Leistung ist sauberer und gleichzeitig liefert die Batterie einen höheren Spannungsausgang als herkömmliche Batterien. Die kompakte Konstruktion minimiert das Gewicht und vereinfacht die Montage, wenn der Bauraum begrenzt ist. Die Batterie ist vollkommen dicht und auslaufsicher, sie widersteht extremen Temperaturen und besitzt eine lange Lagerfähigkeit.

Vorteile:

- Hält bis zu drei Mal länger als herkömmliche Flachplattenbatterien
- Konstante Leistungsqualität stellt die Kraft Ihrer Batterie auch während der Entladung sicher
- Mehr Leistung in den ersten 10 Sekunden des Startvorgangs
- Ideal für den Saisoneinsatz - kann bei vollständiger Aufladung nach 12-monatiger Lagerung bei Raumtemperatur (oder darunter) noch immer ein Fahrzeug starten
- 15 Mal höhere Rüttelfestigkeit als herkömmliche Bleisäurebatterien
- In fast jeder Position installierbar

OPTIMA	V	Ah (C20)	Kaltstartstrom bei -18 °C (A)	Startstrom bei 0 °C (A)	Reservekapazität (Min)	Abmessungen (LxBxH mm)	Gewicht (kg)	Nr.	Preis
YT S 2.7	12	38	460	575	66	237 x 129 x 227	11,8	**82644**	**249,—**
YT S 4.2	12	55	765	870	120	254 x 175 x 200	19,5	**82645**	**317,—**
YT S 5.5	12	75	975	1.125	155	325 x 165 x 238	26,5	**82646**	**341,—**

Sichere und längere Fahrten durch eine richtige Batteriewahl

EXIDE MULTIFIT

Hinweis zur Vorgehensweise bei der Rücknahme von Altbatterien:
Laut „Verordnung der Rücknahme und Entsorgung von Altbatterien“
- **dürfen Akkus und Batterien auf keinen Fall mit dem normalen Restmüll entsorgt werden.**
- **müssen schadstoffhaltige Batterien an einen Vertreiber oder an von den öffentlichen Entsorgungsträgern dafür eingerichteten Rücknahmestellen zurückgegeben werden.**

EXIDE® Dual AGM

Batterien für die gängigsten Wohnmobile und Wohnwagen. Die Konstruktionsweise bietet eine hohe Einbauflexibilität (im Fahrgastraum, an der Seite), Vorteile bei der Wartung (wartungsfrei, geeignet für lange Standzeiten) und Robustheit (hoher Vibrations- und Neigungswiderstand, verschüttungs- und auslaufsicher). Dank der „internen Gasrekombinationsfunktion“ der Exide Dual AGM Serie werden minimale Gasemissionen durch das Sicherheitsventil (VRLA) geregelt. Somit ist keinerlei besondere Belüftungs- oder Isolierungskapazität erforderlich. Die Batterie kann beispielsweise im Fahrgastraum oder unter dem Fahrersitz ohne Bedenken verbaut werden.

- Ohne räumliche Beschränkungen
- Sicher und sauber (Rückzündschutz & auslaufsicher)
- Sparsam und preiswert bei hoher Qualität
- Hohe Rüttelfestigkeit & Kippbarkeit
- Absolut wartungsfrei
- Geeignet für lange Außer-Betrieb-Zeiten
- Schnellladefähig



Typ	V	Wh	Ah	Abmessungen (L x B x H mm)	Gewicht (kg)	Nr.	Preis
Dual AGM EP 800	12	800	92	353 x 175 x 190	26,1	**82602**	**218,—**
Dual AGM EP 900	12	900	100	330 x 175 x 240	32,0	**82599**	**444,—**

EXIDE® Equipment GEL

Batterien, die entwickelt wurden, um den bestausgestatteten Wohnmobilen und Wohnwagen Energie zu liefern. Ihre Konstruktionsweise bietet eine hohe Einbauflexibilität (im Fahrgastraum oder an der Seite mit einer Platzeinsparung von bis zu 30 %), Vorteile bei der Wartung (absolut wartungsfrei, geeignet für lange Standzeiten) und Robustheit (hoher Vibrations- und Neigungswiderstand, verschüttungs- und auslaufsicher). Die eingebaute **Gel-Technologie** (gelförmige Elektrolyte) mit einer Ca/Ca-Legierung und einer (durch ein Ventil regulierten) VRLA-Lüftung deckt eine Wh-Leistungsspanne von 900 bis 2.400 Wh ab und bietet somit eine große Auswahl für modernste und anspruchsvolle Freizeitfahrzeuge.

- Absolut wartungsfrei
- Sicher und sauber (Rückzündschutz & Auslaufsicher)
- Ohne räumliche Beschränkungen
- Auch seitlich einbaubar
- Hohe Rüttelfestigkeit & Kippbarkeit
- Bis zu 30 % Raumeinsparung
- Geeignet für lange Außer-Betrieb-Zeiten



Typ	V	Wh	Ah	Ersatz für	Abmessungen (L x B x H mm)	Gewicht (kg)	Nr.	Preis
Equipment GEL ES 900	12	900	80	G 80	353 x 175 x 190	26,8	**82565**	**218,—**
Equipment GEL ES 950	12	950	85	G 85	349 x 175 x 235	30,0	**82570**	**248,—**
Equipment GEL ES 1350	12	1.350	120	G 120	513 x 189 x 223	40,0	**82580**	**460,—**
Equipment GEL ES 2400	12	2.400	210	G 210	518 x 279 x 240	67,0	**82595**	**650,—**

VARTA® Professional Dual Purpose EFB

Boote und Wohnmobile mit moderaten Energiebedarf benötigen das richtige Produkt um die bestmögliche Leistung zu liefern. Aus diesem Grunde hat VARTA® die nächste Evolutionsstufe der Dual Purpose Range entwickelt. Diese basiert auf der EFB Technologie, dies ermöglicht eine höhere Zyklenfestigkeit sowie eine höhere Festigkeit im Betrieb im Teilladezustand. Diese Batterie eignet sich um die Energie für Kurzaufenthalte zu liefern wie eine Wochenendreise ohne Netzanbindung mit mittlerer Ausstattung, wie Beleuchtung und Telefon-Aufladung.



- Speziell entwickelt für Wohnmobile, Wohnwagen und Boote mit moderatem Energiebedarf
- Minimale Selbstentladung und daher ideal für den saisonalen Gebrauch
- Hohe Zyklenfestigkeit: bis zweifacher Zyklenfestigkeit gegenüber einer konventionellen Batterie
- Ideal für Dual-Power-Anwendungen (geeignet als Start- und allgemein als Versorgungsbatterie)

	Spannung (V)	Kapazität (Ah)	Kaltstartstrom (A)	Abmessungen (L x B x H mm)	Gewicht (kg)	Nr.	Preis
LED 70	12	70	760	278 x 175 x 190	19,5	**82000**	**187,—**
LED 95	12	95	850	353 x 175 x 190	24,4	**82001**	**203,—**

VARTA® Professional Dual Purpose AGM

In Freizeitanwendungen mit moderatem Energiebedarf können VARTA® Professional Dual Purpose AGM-Batterien zum Starten von Motoren oder für die Versorgung von Zubehör und Elektronikprodukten verwendet werden. Diese Batterien eignen sich ideal für den saisonalen Einsatz, sodass Ihr Boot oder Wohnmobil/Wohnwagen nach der Winterpause sofort einsatzbereit ist.



- Speziell entwickelt für Wohnmobile, Wohnwagen und Boote mit moderatem Energiebedarf
- Langlebig – bis zu vierfache Zyklenfestigkeit im Vergleich mit konventionellen Nassbatterien (bis zu 400 Zyklen bei einem Entladungsgrad von 50 %)
- Minimale Selbstentladung und daher ideal für den saisonalen Gebrauch
- AGM-Technologie, für herausragende Erschütterungs- und Vibrationsfestigkeit
- Ideal für Dual-Power-Anwendungen (geeignet als Start- und allgemein als Versorgungsbatterie)

	Spannung (V)	Kapazität (Ah)	Kaltstartstrom (A)	Abmessungen (L x B x H mm)	Gewicht (kg)	Nr.	Preis
LA 70	12	70	760	278 x 175 x 190	20,4	**82002**	**217,—**
LA 95	12	95	850	353 x 175 x 190	26,4	**82003**	**259,—**
LA 105	12	105	950	394 x 175 x 190	29,4	**82004**	**321,—**

Mestic AGM-Batterien

Die AGM-Batterien von Mestic und Vechline sind ideal für Anwendungen geeignet, bei denen ein hoher Entladestrom erforderlich ist. Die Batterien haben eine Lebensdauer von 1000 - 1200 Zyklen bei regelmäßigem Gebrauch und 30 % Entladung. Diese multifunktionalen Batterien eignen sich zum Aufladen deiner elektrischen Geräte und zur Verwendung als Bordbatterien (zum Beispiel für Beleuchtung und Steckdosen in deinem Campingfahrzeug). Die Batterien unterscheiden sich hauptsächlich hinsichtlich der Kapazität, des Gewichts und der Größe.



Modell	MAB-90	MAB-115	MAB-135	MAB-170	Vechline AGM 104 Ah
Kapazität	90 Ah	115 Ah	135 Ah	170 Ah	104 Ah
Nennspannung	12 V	12 V	12 V	12 V	12 V
Lebenszyklen	1000-1200	1000-1200	1000-1200	1000-1200	1000-1200
Abmessungen (LxBxH)	350 x 170 x 180 mm	330 x 170 x 220 mm	410 x 180 x 225 mm	485 x 170 x 240 mm	353 x 175 x 190 mm
Gewicht	26 kg	29 kg	34 kg	43,7 kg	25,1 kg
Nr.	**82061**	**82062**	**82063**	**82064**	**82117**
Preis	**209,—**	**249,—**	**299,—**	**385,—**	**201,—**

Mestic Lithiumbatterien Smart-Serie

Die neuen Mestic-Lithiumbatterien bieten eine langlebige LiFePO4-Technologie mit über 3500 Zyklen, integriertem BMS, Heizfunktion und App-Steuerung. Die Serie umfasst zwei Varianten: Modelle im ABS-Gehäuse sowie Untersitz-Batterien im robusten Metallgehäuse (MLBS-200mc & MLBS-300mc). Die ABS-Version verfügt über eine abnehmbare Abdeckung, M8-Anschlüsse und eine LED-Anzeige mit Ein-/Aus-Taste. Die Metallvariante bietet ein verschraubtes, abnehmbares Gehäuse für erhöhte Stabilität. Beide Ausführungen sind CI-BUS-kompatibel und haben 5 Jahre Garantie.



TOP HIT

NEU!

Modell*	MLBS-100LN5	MLBS-150LN5	MLBS-200	MLBS-300	MLBS-200mc	MLBS-300mc
Kapazität	100 Ah	150 Ah	200 Ah	300 Ah	200 Ah	300 Ah
Nennspannung	12,8 V	12,8 V	12,8 V	12,8 V	12,8 V	12,8 V
Dauerentladestrom	150 A	200 A	200 A	200 A	200 A	200 A
Gehäuse	ABS	ABS	ABS	ABS	Metall	Metall
Abmessungen (LxBxH)	355 x 175 x 190 mm	355 x 175 x 190 mm	384 x 194 x 248 mm	522 x 249 x 219 mm	330 x 225 (260) x 190 mm	330 x 225 (260) x 190 mm
Gewicht	11 kg	17 kg	21,3 kg	31,2 kg	17 kg	33 kg
Nr.	**82091**	**82092**	**82093**	**82094**	**82095**	**82096**
Preis	**649,—**	**849,—**	**1.099,—**	**1.399,—**	**1.129,—**	**1.429,—**

***Die technischen Daten standen bei Drucklegung noch nicht 100 % fest, technische Änderungen somit vorbehalten.**

NEU!

BullTron

Jetzt neu bei uns:
BullTron-Lithiumbatterien und Wechselrichter finden Sie auf Seite 740/741!

Maximale Leistung mit ECTIVE

Seit über einem Jahrzehnt steht ECTIVE für zuverlässige, mobile und autarke Stromversorgung. Ob Energieerzeugung, Umwandlung, Speicherung oder Wiederauffrischung – ECTIVE liefert alles, was für eine unabhängige Stromversorgung gebraucht wird.

Besonders bei Versorgungsbatterien zeigt sich die jahrelange Erfahrung der Marke. ECTIVE bietet für jede Anforderung die passende Versorgungsbatterie - von innovativen LiFePO4-Batterien bis hin zu bewährten AGM- und Gel-Batterien!



LiFePO4-Batterien: Leistung für höchste Ansprüche

Lithium-LiFePO4-Batterien bieten gegenüber herkömmlichen Blei-Batterien erhebliche Vorteile in den Bereichen Lebensdauer, Sicherheit und Leistung. Sie sind nicht nur leichter und langlebiger, sondern auch deutlich effizienter, was sie zur idealen Wahl für mobile Anwendungen macht.

- **Bis zu 50 % leichter** – deutlich geringeres Gewicht im Vergleich zu Blei-Batterien.
- **Volle Kapazität nutzbar** – 100 % der Batterieleistung kann ausgeschöpft werden.
- **Einfacher Einbau** – ideal für den direkten Austausch von Blei-Batterien.
- **Höchste Sicherheit** – dank integriertem BMS Schutz vor Überstrom, Überladung und Kurzschluss.
- **Wartungsfrei** – kein Nachfüllen oder aufwendige Pflege nötig.

ECTIVE LC LT

Die Low Temperature-Funktion sorgt dafür, dass die Batterie auch bei bis zu -30 °C noch geladen werden kann. Normalerweise wird das Laden, zum Schutz der Batterie, unter 0 °C vom BMS blockiert. Spezielle Heizplatten zwischen den Akkuzellen sorgen bei der LT-Serie für eine optimale Betriebstemperatur für den Ladevorgang.

- **Low Temperature** - auch bei -30 °C noch ladbar
- **Bluetooth-Funktion** - wichtige Parameter einfach in der App abrufen



Modell	Spannung	Kapazität	Dauerentladestrom	Batteriekapazität	Abmessungen (LxBxH)	Gewicht	Nr.	Preis
LC 80 LT	12 V	80 Ah	100 A	1.024 Wh	278 x 175 x 190 mm	10,2 kg	**82070**	**665,—**
LC 100 LT	12 V	100 Ah	150 A	1.280 Wh	353 x 175 x 190 mm	11,2 kg	**82071**	**825,—**
LC 150 LT	12 V	150 Ah	150 A	1.920 Wh	353 x 175 x 190 mm	15,5 kg	**82072**	**1.015,—**

ECTIVE LC Under Seat & LC Slim LT

Egal ob Wohnmobil, Van, Tiny House oder Boot - der Platz zur Stromspeicherung ist begrenzt. Mit besonders platzsparenden Batterien schafft ECTIVE Abhilfe. Alle Modelle überzeugen, neben ihrem geringen Volumen, durch besonders hohen Dauerentladestrom und sind neuerdings auch bei besonders niedrigen Temperaturen von bis zu -30 °C ohne Probleme ladbar.

- **Platzsparend** - perfekt unter den Beifahrersitz oder in enge Nischen
- **Hoher Dauerentladestrom** - 250 A für stromintensive Verbaucher
- **Low Temperature** - auch bei -30 °C noch ladbar
- **Bluetooth-Funktion** - wichtige Parameter einfach in der App abrufen



LC 200L LT Under Seat

Modell	Spannung	Kapazität	Dauerentladestrom	Batteriekapazität	Abmessungen (LxBxH)	Gewicht	Nr.	Preis
LC 150L LT Under Seat	12 V	150 Ah	250 A	1.920 Wh	353 x 301 x 152 mm	19,0 kg	**82073**	**825,—**
LC 200L LT Under Seat	12 V	200 Ah	250 A	2.560 Wh	353 x 351 x 152 mm	24,3 kg	**82074**	**1.135,—**



LC 150 SLIM LT

Modell	Spannung	Kapazität	Dauerentladestrom	Batteriekapazität	Abmessungen (LxBxH)	Gewicht	Nr.	Preis
LC 120 SLIM LT	12 V	120 Ah	250 A	1.536 Wh	466 x 126 x 290 mm	19,9 kg	**82075**	**705,—**
LC 150 SLIM LT	12 V	150 Ah	250 A	1.920 Wh	466 x 126 x 290 mm	20,0 kg	**82076**	**979,—**
LC 200 SLIM LT	12 V	200 Ah	250 A	2.560 Wh	466 x 136 x 320 mm	25,1 kg	**82077**	**1.245,—**
LC 300 SLIM LT	12 V	300 Ah	250 A	3.840 Wh	466 x 136 x 320 mm	32,0 kg	**82078**	**1.475,—**

ENDURO® Lithiumbatterien mit integriertem Ladegerät

Die ENDURO® Lithiumbatterien sind mit modernster Lithium-Eisenphosphat-Technologie (LiFePO4) ausgestattet und bieten eine beeindruckende Lebensdauer von bis zu 2.000 Lade- und Entladezyklen bei vollständiger Entladung. Diese Batterien bieten hohe Leistung und werden mit einem integrierten Ladegerät geliefert. Sie verfügen außerdem über ein Bluetooth-Modul, mit dem die ENDURO® Battery App den Batteriestatus, einschließlich Zustand, Temperatur und Ladezustand, überwachen kann. Zusätzlich sind die Batterien geerdet, was für zusätzliche Sicherheit sorgt. Dank ihres geringen Gewichts eignen sich die ENDURO® Lithiumbatterien ideal für den Einbau in Wohnwagen, Wohnmobil oder Booten. Besonders für Wohnwagen mit Rangiersystem ist diese 12-V-Stromversorgung die perfekte Lösung.

- Lange Lebensdauer: Bis zu 2.000 Lade- und Entladezyklen
- Wartungsfrei: Bei sachgemäßer Verwendung kein Auslaufrisiko
- Hohe Kapazität und Leistung: Zuverlässige Energiequelle
- Integriertes BMS: Zum Schutz und gleichmäßigen Laden der Zellen
- Integriertes Ladegerät in der Batterie
- Hauptschalter mit Kabelfernbedienung in Batterie integriert
- LED-Anzeige

	LI1220BT	LI1230BT
Spannung	12 V	12 V
Kapazität	20 Ah	30 Ah
Max. Ausgangsstrom	150 A	150 A
Ladegerät Eingang	100-240 V AC 50/60 Hz	100-240 V AC 50/60 Hz
Internes Ladegerät	14,6 V / 4 A	14,6 V / 5 A
Abmessungen (LxBxH)	208 x 175 x 112 mm	208 x 175 x 112 mm
Gewicht	3,8 kg	4,8 kg
Nr.	**82516**	**81751**
Preis	**469,—**	**519,—**



NEU!

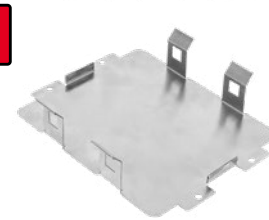

ENDURO® Batteriepole
Batteriepole zum Schrauben mit hoher Leitfähigkeit. Konische Ausführung mit Markierungen für + und -. Batteriepole passend für die ENDURO® Lithiumbatterien LI1220BT und LI1230BT.
Technische Daten:
- Gewinde M8
- Abmessungen ca. 2,1 x 2,3 x 3,8 cm
- Gewicht ca. 115 g



Nr. 82519 **8,95**

CAMPERDICE Lithiumbatterien

Die CAMPERDICE Lithiumbatterie eignet sich ideal für den Einsatz in Fiat Ducato, Peugeot Boxer, Citroën Jumper und vielen weiteren Fahrzeugmodellen. Anschlussart Automotive Post, Zellentyp/Chemie Prismatisch/LiFePO4, Bluetooth 4.0 mit App Android/iOS.

	100 Ah	150 Ah
Nennspannung	12,8 V	12,8 V
Nominale Kapazität	100 Ah	150 Ah
Energie	1.280 Wh	1.920 Wh
Max. kontinuierl. Entladestrom	100 A	150 A
Spitzenwert Entladestrom	150 A (15 s)	300 A (30 s)
Empfohlener Ladestrom	50 A	50 A
Max. Ladestrom	100 A	150 A
Entladetemperatur	-20 - +60 °C	-20 - +75 °C
Ladetemperatur	0 - +45 °C	-30 - +65 °C
Zyklus Lebensdauer	> 2.000	> 3.000
Abmessungen (LxBxH)	353 x 175 x 190 mm	353 x 175 x 190 mm
Gewicht	12 kg	17 kg
Nr.	**82025**	**82049**
Preis	**499,—**	**689,—**



Lithium SOLID STATE PRO Batterien

Lithium SOLID STATE PRO Batterie. Technologie Solid State Batterie/Festkörperbatterie: Festkörperbatterien sind eine Weiterentwicklung klassischer Batterietechnologien. Anstelle flüssiger oder gelartiger Elektrolyte verwenden sie feste Elektroden und einen festen Elektrolyten. Diese Bauweise erhöht Sicherheit, Energiedichte und Lebensdauer und eröffnet neue Einsatzmöglichkeiten. Mit integrierter Frostschutzheizung und integriertem Bluetooth 4.0 Batterie-Management-System per PRO App. Einbauoptionen in Fahrzeugen: Motorraum (bei ausreichendem Platzangebot), unter oder hinter dem Rücksitz (geschützter Einbau), Stauräume unter dem Boden oder an den Seiten, Heckbereich (sicher fixiert und gut zugänglich). Gehäuse aus Aluminium mit Schutzklasse IP67.

Lithium SOLID STATE PRO Batterie Super SLIM. Ultraflach und stapelbar.

Lithium SOLID STATE PRO	BA-120H-PRO	BA-240H-PRO	BA-100H-PRO-S SUPER-SLIM
Nennkapazität	120 Ah	240 Ah	100 Ah
Nennspannung	12,8 V	12,8 V	12,8 V
Ladungsspannungsbereich	14,2 V bis 14,6 V	14,2 V bis 14,6 V	14,2 V bis 14,6 V
Empfohlener Ladestrom	120 A (max. 125 A)	240 A (max. 250 A)	max. 100 A
Empfohlener Entladestrom	150 A (max. 165 A)	240 A (max. 250 A)	max. 200 A
Spitzenentladungsstrom	350 A (30 s)	450 A (30 s)	290 A (30 s)
Ladetemperaturbereich	-20 °C bis 55 °C	-20 °C bis 55 °C	-20 °C bis 55 °C
Entladungstemperaturbereich	-20 °C bis 60 °C	-20 °C bis 60 °C	-20 °C bis 60 °C
Lebensdauer	6.000 Ladezyklen	6.000 Ladezyklen	6.000 Ladezyklen
Kommunikation	Bluetooth, CAN	Bluetooth, CAN	Bluetooth, CAN
Garantie	7 Jahre od. 6.000 Ladezyklen	7 Jahre od. 6.000 Ladezyklen	7 Jahre od. 6.000 Ladezyklen
Abmessungen (LxBxH)	325 x 189 x 188 mm	405 x 244 x 188 mm	579 x 290 x 61 mm
Gewicht	13,4 kg	24,3 kg	13,4 kg
Nr.	**82107**	**82108**	**82106**
Preis	**1.149,—**	**1.899,—**	**1.099,—**







NEU!

Lithiumbatterien Dometic Büttner TEMPRA TLB

- L3/L5-Gehäuse
- Kompatibel mit jedem Batterieladegerät – selbst mit einem, das nicht für LiFePO4-Batterien ausgelegt ist
- Alle TEMPRA-Batterien haben die kompakte L5- Größe, sodass sie unter einen Fiat Ducato-Sitz passen. Die TLB 100S bietet 100 Ah in einer noch kleineren L3-Größe
- Alles ist immer unter Kontrolle und sicher, sowohl für die Batterie als auch für den Benutzer
- 50 % mehr Leistung als andere Batterien der Größe L5 (nur TLB150/150F)
- Bis zu 70 % leichter als eine Bleisäurebatterie mit derselben Kapazität
- Chemie und interne Elektronik machen diese Batterie völlig wartungsfrei
- TLB100SF, TLB120F, TLB150F: ausgelegt für den Betrieb bis –30 °C
- Steuerung über das multifunktionale N-BUS-Display Dometic TD283 (Zubehör) oder die Dometic Power App
- 5 Jahre Garantie
- Made in Italy





Technische Daten	TLB100S	TLB100SF	TLB120	TLB120F	TLB150	TLB 150 F
Spannung	12,8 V	12,8 V	12,8 V	12,8 V	12,8 V	12,8 V
Kapazität	100 Ah	100 Ah	120 Ah	120 Ah	150 Ah	150 Ah
Maximaler Dauerentladestrom	100 A	100 A	120 A	120 A	135 A	135 A
Maximaler Entladestrom	200 A / 60 s	200 A / 60 s	200 A / 60 s	200 A / 60 s	200 A / 150 s	200 A / 150 s
Maximaler Ladestrom	1 C	1 C	1 C	1 C	1 C	1 C
Ladetemperatur	-10 °C / +60 °C	-30 °C / +60 °C	-10 °C / +45 °C	-30 °C / +45 °C	-10 °C / +45 °C	-20 °C / +45 °C
Entladetemperatur	-20 °C / +60 °C	-20 °C / +60 °C	-20 °C / +60 °C	-20 °C / +60 °C	-20 °C / +60 °C	-20 °C / +60 °C
Integrierte Heizung	Nein	Ja	Nein	Ja	Nein	Ja
Gewicht	10,9 kg	11 kg	13,4 kg	13,5 kg	16 kg	16,1 kg
Gehäuse	L3	L3	L5	L5	L5	L5
Abmessungen (BxTxH)	273 x 175 x 189 mm	273 x 175 x 189 mm	341 x 176 x 190 mm	341 x 176 x 190 mm	341 x 176 x 190 mm	341 x 176 x 190 mm
Nr.	**82136**	**82137**	**82164**	**82134**	**82135**	**82131**
Preis	**829,—**	**919,—**	**1.145,—**	**1.235,—**	**1.309,—**	**1.395,—**

NEU: Alle Tempra Batterien unterstützen die SmartECO Funktion der neuen Dometic FreshJet FJZ7 Dachklimaanlagen!

Dometic TLB540 / TLB540F

- 540 Ah Batteriekapazität – bis zu 300 A Power auf Dauer, bis zu 400 A in Spitzenzeiten (bis max. 15 Minuten)
- Abmessungen (LxBxH): 366 x 345 x 190 mm - passt im Fiat Ducato unter den Sitz
- Optimiertes Batteriemanagementsystem für maximale Effizienz und Betriebssicherheit
- Kompatibel mit jedem Batterieladegerät - selbst mit einem, das nicht für LiFePO4-Batterien ausgelegt ist
- Moderne Konnektivität: CI-BUS, N-BUS, Bluetooth
- Alle wichtigen Parameter im Blick – über ein zentrales Display oder die Dometic Smartphone-App
- Einfaches, praktisches Kabelmanagement
- Beheiztes Modell TLB540F betriebsfähig bis –30 °C
- 5 Jahre Garantie
- Made in Italy



Technische Daten	TLB540	TLB540F
Spannung	12,8 V	12,8 V
Kapazität	540 Ah	540 Ah
Maximaler Dauerentladestrom	300 A	300 A
Maximaler Entladestrom	500 A / 150 s	500 A / 150 s
Maximaler Ladestrom	0,5 C	0,5 C
Ladetemperatur	-10 °C / +60 °C	-30 °C / +60 °C
Entladetemperatur	-20 °C / +60 °C	-20 °C / +60 °C
Integrierte Heizung	Nein	Ja
Gewicht	52 kg	52,5 kg
Abmessungen (BxTxH)	363 x 367 x 187 mm	363 x 367 x 187 mm
Nr.	**82138**	**82139**
Preis	**3.740,—**	**3.890,—**

Dometic Büttner MT Lithium-Power-Batterie

(LiFePO4 Versorgungsbatterie)

Dometic Büttner Lithiumbatterien haben alles, was Camping-Fans heute von einer leistungsstarken Lithiumbatterie erwarten: hohe Zyklenfestigkeit, hohe Speicherkapazität und ausreichend Energiereserven zum Anschluss an einen leistungsstarken Wechselrichter. Darüber hinaus verfügen sie über ein perfekt abgestimmtes Batteriemanagementsystem für einen zuverlässigen Betrieb.



Merkmale:

- Wartungsfreie Batterie mit langer Lebensdauer - entwickelt für die hohen Leistungsanforderungen in Freizeitfahrzeugen
- Solarsystem- und Wechselrichterbetrieb ohne Probleme möglich - dank hoher Entladeströme
- Integrierte Temperaturfühler - optimales Laden in jedem Klima
- Schnelles und vollständiges Aufladen per Ladewandler oder Solarsystem

Technische Daten	MT LI 105
Nennspannung	12 V
Nenn-Kapazität	105 Ah
Entladestrom (langfristig)	100 A
Empfohlener Ladestrom / max.	100 A
Ladeschlussspannung	1 C
Gewicht	12 kg
Abmessungen	353 × 175 × 190 mm
Nr.	**82163**
Preis	**989,—**

Zubehör	Nr.	Preis
Rundpol-Adapter-Satz für Batterien mit M8-Gewinde	**82544**	**20,50**

NLS
NEXT LEVEL SYSTEMS
GERMANY

German Engineering by
NEXT LEVEL
SYSTEMS







Unser Preis
ab 1.098,—

LiFePO4 Bordbatterie für Reisefahrzeuge

NEU!

Lithium-Hochleistungsbatterien speziell für Reisefahrzeuge entwickelt.
Mit integrierter Heizung, Bluetooth und aktivem Balancer ausgestattet. Entwicklung und Service in Deutschland. Alle Batterien sind ausgelegt für den Dauerbetrieb von leistungsstarken Wechselrichtern. Mit der 110 Ah Batterie kann ein 2.000 Watt Wechselrichter und mit der 180 Ah und 330 Ah Batterie ein 3.000 Watt Wechselrichter betrieben werden.
Das Towergehäuse (Untersitz) verfügt über einen Batterie-Hauptschalter.

BatteryGPS-Data System

NEU!



Maße: 180 x 28 x 50 mm
Nr. 82100 699,—

Alle NLS-Batterien verfügen über den Anschluss an das optionale BatteryGPS-Data System. Wird dieses angeschlossen wird weltweit nicht nur die Position des Fahrzeugs, sondern auch die Batteriedaten auf die Smartphone-App übertragen. Die integrierte SIM-Karte überträgt kostenlos bis 10 Jahre lang alle relevanten Daten und meldet via Push-Up Nachricht, falls die Batteriekapazität zu weit absinkt. Datenerweiterung falls notwendig für 29,90 €.

	110 Ah 12 V	180 Ah 12 V	330 Ah 12 V
Kapazität	110 Ah	180 Ah	330 Ah
Pol-Anschluss	Rundpol + M8	Rundpol + M8	M8
Dauer-Entladestrom	160 A	250 A	250 A
max. Entladestrom	300 A	500 A	500 A
Wechselrichter-Betrieb	2.000 W	3.000 W	3.000 W
Heizung und Bluetooth	ja	ja	ja
Maße (BxHxT)	278 x 190 x 175 mm	353 x 190 x 175 mm	370 x 160 x 360 mm
Gewicht	9,8 kg	14,9 kg	32 kg
Nr.	**82097**	**82098**	**82099**
Preis	**1.098,—**	**1.698,—**	**2.649,—**

Super B EPSILON

SUPER B lithium batteries GEWECKE

Super B bietet zwei Serien an Lithium-Eisenphosphat-Batterien an (LiFePO4). Alle Batterien liefern eine hohe Zyklenzahl auch bei hundertprozentiger Entladung. Die Epsilon-Serie ist speziell für Freizeitfahrzeuge entwickelt worden. Die kompakten Batterien passen unter die Vordersitze der meisten Reisemobile. Die Epsilon 100 Ah ist mit dem LN3-Gehäuse sogar für Bullis geeignet. Für Camper mit hohem Energiebedarf gibt es die Nomia-Serie. Sie ist für industrielle Anwendungen konzipiert worden und liefert Dauerströme bis 500 Ampere. Alle Super B Batterien sind nach UN ECE R10.06 zertifiziert und dürfen in Kraftfahrzeugen verwendet werden.







Super B EPSILON 12 V 100 Ah

Die Epsilon 12 V 100 Ah bietet eine hohe Leistung trotz kompaktem LN3-Gehäuse. Mit Bluetooth und automatischer Heizung ist sie ideal für Campervans.
Nennkapazität 100 Ah, Nennspannung 12,8 V, Leerlaufspannung 13,2 V.
Abmessungen (LxBxH) 278 x 175 x 190 mm.
Gewicht 10,7 kg. **Nr. 82165 1.239,—**

Super B EPSILON 12 V 150 Ah

Die Epsilon 12 V 150 Ah ist ein kleines Kraftpaket mit Bluetooth und Heizung im DIN-Gehäuse. Sie kann problemlos unter den Vordersitzen verbaut werden.
Nennkapazität 150 Ah, Nennspannung 12,8 V, Leerlaufspannung 13,2 V.
Abmessungen (LxBxH) 353 x 175 x 190 mm.
Gewicht 15,5 kg. **Nr. 82170 1.669,—**

Super B SB Touch

Das SB Touch Display ist ein intelligentes Messgerät für Super B Batterien.
Bis zu vier Batterien können an das 2,4" TFT Farb-Touch-Display angeschlossen werden. Inklusive 5 m Anschlusskabel für Epsilon.
Abmessungen ø 92 mm x 27 mm. Gewicht 280 g.
SB Touch Display für Epsilon **Nr. 82169 339,—**









1. Batteriekasten schwarz. Zum sicheren und sauberen Aufbewahren der Batterien. Aus Kunststoff, mit einsetzbarer Trennwand und Befestigungsgurten.
Maße innen ohne Deckel: 395 x 170 x 200 mm.
Maße außen mit Deckel: 465 x 225 x 255 mm.
Farbe Schwarz. **Nr. 82537** **25,95**
2. Ersatzgurte **Nr. 82531** **7,50**
3. Ersatztrennwand **Nr. 82532** **4,25**

4. Batteriekasten groß. Zum sicheren und sauberen Aufbewahren der Batterien. Aus Kunststoff, mit einsetzbarer Trennwand und Befestigungsgurten.
Innenmaß 392 x 182 x 195 mm,
Außenmaß 450 x 288 x 238 mm.
Farbe Schwarz. **Nr. 82534** **29,95**
Ersatzgurte **Nr. 82539** **7,50**
Ersatztrennwand gelb **Nr. 82543** **4,25**

5. Batteriekasten klein. Zum sicheren und sauberen Aufbewahren der Batterien. Aus Kunststoff, mit Befestigungsgurten.
Innenmaß 272 x 182 x 195 mm,
Außenmaß 312 x 270 x 225 mm.
Farbe Schwarz. **Nr. 82533** **20,50**
Ersatzgurte **Nr. 82539** **7,50**





















1. Batterie-Trennschalter 12 V/24 V. Zur Unterbrechung des gesamten Stromkreises. Max. Nennstrom bei Dauerbetrieb 100 A. Belastbarkeit 500 A x 5 s. **Nr. 81270** **7,95**
Ersatzschlüssel **Nr. 81271** **3,35**

2. Batterie-Schnellverbinder 12 V/24 V. Zum schnellen und einfachen Verbinden. Lösen per Hand durch einfaches Hochziehen der Abdeckung. Strombelastung Dauer/5 s: 100 A/500 A. **Nr. 82548** **10,95**

3. Batterie-Polklemmen 12 V/24 V. Zur einfachen Montage der Anschlusskabel an die Bordbatterie. Set mit Plus- und Minusklemme. **Nr. 84449** **4,95**

4. BATTERY-GUARD Batteriewächter Bluetooth. Bluetooth Batterieüberwachung für Smartphones. Überwachung von 6, 12, und 24 Volt Batterien möglich, Stromverbrauch nur ca. 6 - 24 mW, verpolfest, bei Verpolung entsteht kein Schaden an Sender oder Batterie, kostenfreier Download im App Store, Google Play oder im Windows Store unter „Battery-Guard“, kompatibel ab iPhone 4S, Android 4.3 und Windows 10. Abmessungen (LxBxH) 40 x 25 x 20 mm. **Nr. 81107** **34,95**

5. Batterietester. Für den festen Einbau im Wohnwagen, Wohnmobil oder Boot direkt an der Batterie. Ideal für Versorgungsbatterien oder Batterien in Fahrzeugen mit langer Standzeit. Spannungsbereich 8 - 16 V, Stromverbrauch max. 70 mA.
Batteriesorten: Blei-Säure, AGM, Gel. Der Batterietester verbraucht keinen Strom während dem Stand-By Betrieb. Ein Anschluss kann vor einem eventuell vorhandenen Batterietrennschalter erfolgen, um die Batterie jederzeit einfach zu prüfen. Display mit 4 LEDs. Inklusive Ringanschlüssen zum dauerhaften Anschluss an der Batterie. Befestigung des Batterietesters mit doppelseitigem Klebeband. Abmessungen (LxBxH) ca. 60 x 50 x 20 mm. Gewicht ca. 50 g.
Nr. 81043 **12,95**

6. Batterietester 12 V. Zum Prüfen und Testen der Batterie und der Lichtmaschine. Mit 6 LEDs. Inklusive 2 Batteriezangen und Kabel. Gewicht ca. 60 g.
Nr. 82552 **8,10**

7. Batterietrainer. Ideal für Versorgungsbatterien oder Batterien in Fahrzeugen mit langer Standzeit. Mit zwei LED-Anzeigen. Durch das automatische Laden und Entladen bleibt die Batterie in gutem Zustand. Geeignete Batteriekapazität 10 - 250 Ah. Max. Ladekapazität 300 mA, Entladekapazität 100 mA.
Nr. 82554 **17,95**

8. Batteriepol-Reiniger. Zum Reinigen der Batteripole und Polklemmen. Gewicht ca. 150 g.
Nr. 82556 **6,95**

9. Batterie-Pol-Adapter. Rundpol-Adapter-Satz für Batterien mit M8-Gewinde. Perfekte Passform - Gewindeadapter mit M8-Innengewinde, einfach aufschrauben und Polklemmen anschließen. Vollständiges Set mit je einem Plus- und einem Minus-Adapter.
Nr. 82544 **20,50**

10. Batteriehalter OPTIMA. Für eine einfache, schnelle und sichere Batteriebefestigung. Vier anschraubbare Haltewinkel mit zwei Spanngurten.
Nr. 80876 **26,95**

Powerstations

mestic®

Powerstations sind kleine Stromquellen, die deine Geräte mit Strom versorgen können. Sie eignen sich zum Beispiel hervorragend für einen Tag beim Angeln, Bootfahren oder einen Campingurlaub in der Wildnis. Die Powerstationen haben verschiedene Ein- und Ausgänge, an die du Haushaltsgeräte, aber auch dein Handy oder Tablet anschließen kannst. Kombiniere die Powerstation mit einem faltbaren Solarmodul und genieße selbst erzeugten grünen Strom, wo immer du bist. Du steuerst die Powerstation ganz einfach über die Mestic-App (nicht bei MPS-200).



Powerstation	Powerstation MPS-200	Powerstation MPS-300	Powerstation MPS-600	Powerstation MPS-1000	Powerstation MPS-1800x	Powerstation MPS-1800	Powerstation MPS-3000
Kapazität	102 Wh	204 Wh	512 Wh	614 Wh	1.024 Wh	1.226 Wh	2.560 Wh
Batterietechnik	LiFePO4	LiFePO4	LiFePO4	LiFePO4	LiFePO4	LiFePO4	LiFePO4
Lebenszyklen	3.000	3.000	3.000	3.000	4.000	3.000	3.600
Ausgangsleistung (Nennleistung / Spitzenleistung)	200 W/250 W	300 W/500 W	600 W/1.000 W	1.000 W/1.700 W	1.800 W/3.000 W	1.800 W/3.000 W	3.000 W/5.000 W
Ausgangswellenform	Reine Sinuswelle						
Eingang	AC / DC / Solar						
Ausgang	AC / DC / USB-A / USB-C						
App	Nein	Ja	Ja	Ja	Ja	Ja	Ja
Bildschirm	LCD						
Integriertes Licht	Ja						
Besonderheit	-	-	-	-	Kabellos laden QI 2, 15 W max.	-	-
Gewicht	3,0 kg	3,55 kg	6,6 kg	7,3 kg	13 kg	22 kg	34 kg
Abmessungen (LxBxH)	20x13x13cm	24,9x15,2x16,6cm	30x19,3x22,5cm	30,1x22,7x19,3cm	35 x 25,9 x 22 cm	27x30x43,2cm	34,4x30,3x53,6cm
Nr.	**82054**	**82037**	**82038**	**82066**	**82089**	**82039**	**82043**
Preis	**189,—**	**227,—**	**449,—**	**749,—**	**899,—**	**899,—**	**1.699,—**

Möchtest du die Kapazität deiner Power Station erhöhen? Dann schließe einfach ein separat erhältliches Expansion Battery Pack an deine Powerstation an und genieße zusätzlich bis zu 2.560 Wh.





Expension Battery	Pack MBP-1000	Pack MBP-3000
Kapazität	614 Wh	2.560 Wh
Batterietechnik	LiFePO4	LiFePO4
Lebenszyklen	3.000	4.000
Gewicht	7,5 kg	25,2 kg
Abmessungen (LxBxH)	30,1 x 22,7 x 19,3 cm	53,6 x 27 x 25,5 cm
Nr.	**82067**	**82044**
Preis	**399,—**	**999,—**

Telair Stromerzeuger



ENERGY 2510 G Gasgenerator. Superleise mit Gas betriebene Stromerzeuger mit Yamaha Motor. Schallgedämpftes Metallgehäuse. Völlig automatischer, elektronischer Anlauf. Bedienteil bis zu 5 m entfernt montierbar. Betriebsstundenzähler (Gesamt- und Teilstunden), Kontrollleuchte der Motortemperatur mit automatischer Motorsperre, Öl- und Gas-Standanzeiger. Eingebautes Batterieladegerät 12 V/10 A. Herausziehbarer Schiebeboden für eine einfache Wartung des Generators.
2 Befestigungssysteme.
Zubehör auf Anfrage erhältlich.

Technische Daten	ENERGY 2510 G - Gas
Motorleistung	Yamaha MZ175 GAS
2 poliger Generator	synchron
Maximale Leistung	2,5 kW - 230 V - 10 A/12 V
Frequenz	50 Hz
Startsystem	Elektrisch
Geräuschpegel	58 dBA (7 m)
Max. Kraftstoffverbrauch	1,2 kg/h
Maße (HxBxT)	29,5 x 54,5 x 38,5 cm
Gewicht	60 kg
Nr.	**80456**
Preis	**5.249,—**



EFOY Lithium Batterie

Die EFOY Lithium (LiFePO4) Batterie als Stromspeicher bildet den idealen Einstieg in eine netzferne Stromversorgung.
Das integrierte Smart Battery Management System (BMS) kontrolliert und optimiert laufend die Batterieparameter für ideale Effizienz und Schutz der Batterie. Durch das eingebaute Heizelement ist die EFOY Lithium Batterie auch bei Minustemperaturen ladefähig. Das robuste Gehäuse schützt vor Spritzwasser.



EFOY Batterie	Li 70 - 12 V
Nennkapazität	70 Ah
Nennspannung	12,8 V
Max. Entladestrom	150 A
Geeignet für	2000 W Wechselrichter
Gewicht	11,8 kg
Abmessungen (LxBxH)	269 x 175 x 190 mm
Nr.	**82597**
Preis	**999,—**

EFOY Brennstoffzelle

Die EFOY Brennstoffzelle ist der Stromerzeuger für unterwegs. Sie produziert bei einer chemischen Reaktion Strom und lädt so die Bordbatterie. Dies geschieht vollautomatisch und leise, damit Sie Ihre Freizeit genießen können. Über einen Wechselrichter können auch 230 V Geräte genutzt werden. Die EFOY Brennstoffzelle ist mit allen gängigen Batteriemodellen kompatibel. SFC empfiehlt die EFOY Lithium Batterie für eine lange Lebensdauer.



Brennstoffzelle	EFOY 80	EFOY 150
Maximale Leistung	40 W	75 W
Max. Ladekapazität/Tag bei 12 V	80 Ah	150 Ah
Nennspannung	12 V / 24 V	12 V / 24 V
Abmessungen (LxBxH)	448 x 198 x 275 mm	448 x 198 x 275 mm
Gewicht	6,5 kg	6,9 kg
Nr.	**80770**	**80780**
Preis	**2.975,—**	**4.365,—**

EFOY Tankpatrone

EFOY Tankpatronen sind sicher, sauber und überall verfügbar. Das weltweite Händlernetz finden Sie unter www.my-efoy.com oder per EFOY App.



Tankpatrone	M5	M10
Gesamtkapazität bei 12 V	460 Ah	925 Ah
Volumen	5 Liter	10 Liter
Verbrauch	0,9 l / kWh	0,9 l / kWh
Abmessungen (LxBxH)	190 x 145 x 283 mm	230 x 193 x 318 mm
Nr.	**80734**	**80743**
Preis	**47,95**	**73,50**

Methanol ist laut CLP Verordnung als giftiger und leicht entzündbarer Stoff eingestuft. Weitere Informationen entnehmen Sie bitte dem Sicherheitsdatenblatt.

Monokristalline Solarmodule

mestic

Die monokristallinen PERC-Solarmodule garantieren dank der PERC-Technologie einen außergewöhnlichen Ertrag pro m².
Sie ermöglicht die Stromerzeugung in der Tiefe der Zelle (und nicht mehr nur an der Oberfläche).

Lieferumfang: Montagehalterung (2 Stück), Dachdurchführung, Gummi-Anschlusskabel 2,5 mm² (500 cm)

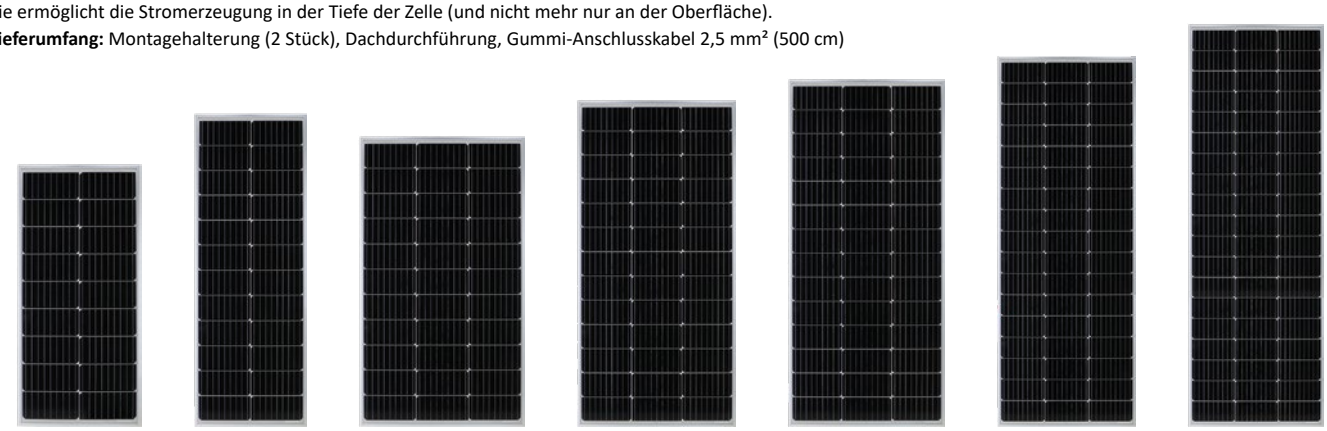

Solarmodul	MSMO-75	MSMO-100	MSMO-120	MSMO-140	MSMO-160	MSMO-180	MSMO-200
Leistung (Pmax)	75 W	100 W	120 W	140 W	160 W	180 W	200 W
Spannung bei Pmax (Vmp)	18,56 V	23,2 V	19,14 V	22,62 V	24,36 V	24,36 V	24,36 V
Max. Leistungsstrom (Imp)	4,04 A	4,31 A	6,27 A	6,19 A	6,57 A	7,39 A	8,21 A
DC-Eingangsleerlaufspannung (Voc)	21,76 V	27,2 V	22,11 V	26,13 V	28,14 V	28,14 V	28,14 V
Kurzschlussstrom (Isc)	4,28 A	4,57 A	6,65 A	6,56 A	6,96 A	7,83 A	8,70 A
Zellentyp	Solarmodul mit monokristallinen PERC-Zellen						
Anzahl der Zellen	32	40	33	39	42	42	42
Abmessungen (LxB)/Höhe je 4,1 cm	91,5 x 46 cm	113,5 x 46 cm	106,5 x 58 cm	125,5 x 58 cm	135 x 58 cm	158 x 58 cm	174 x 58 cm
Gewicht	5,3 kg	6,2 kg	7,7 kg	9,1 kg	9,8 kg	11,4 kg	12,6 kg
Nr.	**84253**	**84254**	**84255**	**84259**	**84260**	**84261**	**84273**
Preis	**93,95**	**109,—**	**131,—**	**139,—**	**149,—**	**165,—**	**174,—**

BC-Solarmodule

Die Rückkontakttechnologie (BC) in Solarzellen ist ein bedeutender Fortschritt in der Photovoltaik, der darauf abzielt, die Effizienz von Solarzellen zu erhöhen.

Vorteile:

- Hoher Umwandlungswirkungsgrad: BC-Solarzellen sind für ihre hohe Umwandlungseffizienz bekannt. Das bedeutet, dass sie im Vergleich zu herkömmlichen Frontkontakt-Solarzellen einen größeren Prozentsatz des Sonnenlichts in Strom umwandeln können.
- Geringerer photoelektrischer Energieverlust: BC-Zellen sind so konzipiert, dass der photoelektrische Energieverlust minimiert wird. Dies wird erreicht, indem das Design so optimiert wird, dass Verluste aufgrund von Reflexion, Abschattung, etc., die die Energieumwandlung einschränken können, reduziert werden.
- Geringere Auswirkungen des elektrischen Feldes: Herkömmliche Solarzellen mit PN-Übergang weisen ein elektrisches Feld auf, das den Elektronenfluss beeinträchtigen kann. BC-Zellen vermindern diesen Einfluss, was zu einer verbesserten Leistung führt.
- Verbesserter Wirkungsgrad der Elektronenübertragung: Die BC-Technologie verbessert die Übertragungseffizienz der Elektronen innerhalb der Solarzelle. Dies ist entscheidend dafür, dass der erzeugte Strom effizient gesammelt und an die Stromkreise weitergeleitet wird.

Lieferumfang: Montagehalterung (2 Stück), Dachdurchführung, Gummi-Anschlusskabel 2,5 mm² (500 cm)

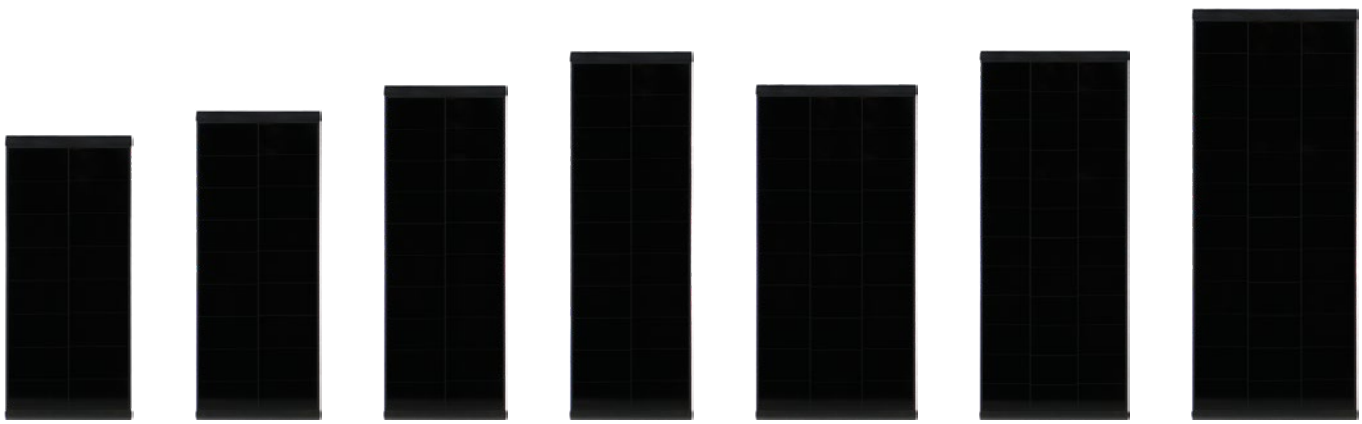

Solarmodul	MSBC-110	MSBC-130	MSBC-150	MSBC-170	MSBC-190	MSBC-220	MSBC-250	MSBC-300
Leistung (Pmax)	110 W	130 W	150 W	170 W	190 W	220 W	250 W	300 W
Spannung bei Pmax (Vmp)	19,14 V	24,36 V	26,10 V	20,88 V	17,40 V	20,88 V	23,56 V	22,94 V
Max. Leistungsstrom (Imp)	5,23 A	5,34 A	5,75 A	8,15 A	10,92 A	10,54 A	10,62 A	13,08 A
DC-Eingangsleerlaufspannung (Voc)	21,78 V	27,72 V	29,70 V	23,76 V	20,10 V	23,40 V	27,36 V	26,64 V
Kurzschlussstrom (Isc)	5,54 A	5,66 A	6,10 A	8,64 A	9,64 A	11,17 A	11,26 A	13,87 A
Zellentyp	Solarmodul mit monokristallinen Rückkontakt-Zellen							
Anzahl der Zellen	36	42	45	108	60	72	76	185
Abmessungen (LxB)/Höhe je 5,4 cm	115,5 x 51,5 cm	132,5 x 51,5 cm	141 x 51,5 cm	166,5 x 51,5 cm	141 x 68 cm	166,5 x 68 cm	174 x 68 cm	169,5 x 83,5 cm
Gewicht	7,1 kg	8,2 kg	8,8 kg	10,1 kg	11,2 kg	12,9 kg	13,9 kg	16,6 kg
Nr.	**84274**	**84281**	**84282**	**84283**	**84284**	**84286**	**84287**	**84288**
Preis	**155,—**	**175,—**	**199,—**	**215,—**	**225,—**	**235,—**	**255,—**	**285,—**

Schindel-Solarmodule

Mit den innovativen Mestic Solarmodulen kann man ganz einfach erneuerbare Energie erzeugen. Solarmodule bieten zahlreiche Vorteile, unter anderem die Freiheit, dorthin zu gehen, wo man will. Die fest installierten Solarmodule sind Energielösungen, die dauerhaft auf dem Dach des Campingfahrzeugs montiert werden. Die Schindel-Solarmodule verfügen über eine neue Technologie, die ihnen eine hohe Effizienz verleiht. Die Schindel-Solarmodule mit monokristallinen PERC-Zellen sorgen dafür, dass nicht das gesamte Solarmodul abgeschaltet wird, wenn eine Stelle verschattet wird. Nur die Zellen, die sich im Schatten befinden, werden abgeschaltet. In Kombination mit dem Laderegler und der Mestic-App kann der Spannungspegel einfach abgelesen werden.

Lieferumfang: Montagehalterung (2 Stück), Dachdurchführung, Gummi-Anschlusskabel 2,5 oder 4 mm² (500 cm)

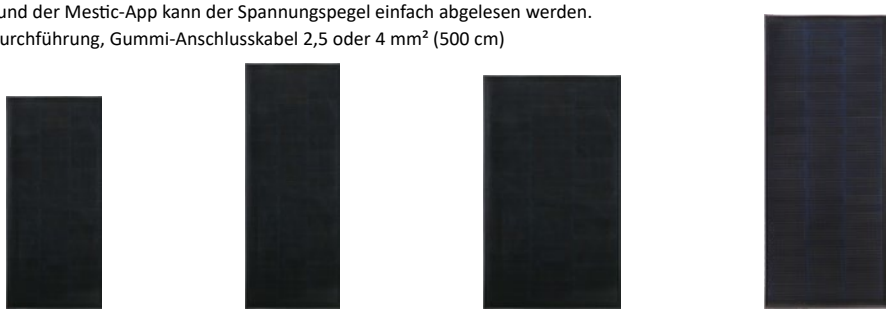

Solarmodul	MSSH-80	MSSH-100	MSSH-140	MSSH-180 slim
Leistung (Pmax)	80 W	100 W	140 W	180 W
Spannung bei Pmax (Vmp)	16,4 V	18,7 V	18,1 V	22.8 V
Max. Leistungsstrom (Imp)	4,88 A	5,36 A	7,73 A	7.9 A
DC-Eingangsleerlaufspannung (Voc)	19,7 V	22,4 V	21,8 V	27.3 V
Kurzschlussstrom (Isc)	5,17 A	5,68 A	8,2 A	8.4 A
Zellentyp	Schindel-Solarmodul mit monokristallinen PERC-Zellen			
Anzahl der Zellen	58 (29x2)	66 (33x2)	96 (32x3)	123 (3x41)
Abmessungen (LxBxH)	102,4 x 45,6 x 4,4 cm	115,9 x 45,6 x 4,4 cm	112,4 x 67 x 4,4 cm	142 x 57 x 4,4 cm
Gewicht	5 kg	5,6 kg	8 kg	11,4 kg
Nr.	**84691**	**84692**	**84693**	**84741**
Preis	**129,—**	**149,—**	**189,—**	**229,—**

Flexible Solarmodule

Die flexiblen Solarmodule verfügen über die monokristalline PERC-Technologie und lassen sich bis zu einem Winkel von 30° biegen. Dadurch sind die flexiblen Solarmodule vielseitig einsetzbar und lassen sich leicht auf gewölbten Oberflächen installieren, z. B. auf dem Dach eines Campingfahrzeuges.

Lieferumfang: Kabel (90 cm), MC4-Anschluss



Solarmodul	MSFL-100	MSFL-150	MSFL-200
Leistung (Pmax)	100 W	150 W	200 W
Spannung bei Pmax (Vmp)	19,5 V	19,5 V	20 V
Max. Leistungsstrom (Imp)	5,13 A	7,69 A	10,1 A
DC-Eingangsleerlaufspannung (Voc)	23,4 V	23,8 V	24 V
Kurzschlussstrom (Isc)	5,54 A	7,94 A	10,3 A
Zellentyp	Monokristalline PERC-Zellen		
Anzahl der Zellen	36 (12x3)	36 (9x4)	36 (9x4)
Abmessungen (LxBxH)	111,8 x 55,2 x 2 cm	123,8 x 72 x 2 cm	161,5 x 72 x 2 cm
Gewicht	2 kg	3,3 kg	4,5 kg
Nr.	**84695**	**84696**	**84697**
Preis	**149,—**	**229,—**	**289,—**

Faltbare Solarmodule

Die faltbaren Solarmodule sind aus effizienten monokristallinen PERC-Zellen hergestellt. Diese produzieren mehr Energie als herkömmliche Solarzellen.
Diese Technologie sorgt für eine bessere Reflexion des Sonnenlichts, sodass mehr Sonnenlicht in Energie umgewandelt wird. Für eine maximale Sonnenabdeckung wird das faltbare Modul in einem Winkel von 35° platziert. Die Module sind leicht und lassen sich in einer kompakten, tragbaren Tasche verstauen, sodass man sie überallhin mitnehmen kann. **Ausstattung:** Kabel (300 cm) mit MC4-Stecker, USB-A-Ausgang, USB-C-Ausgang, LED-Anzeige



Solarmodul	MSFO-100	MSFO-150	MSFO-200
Leistung (Pmax)	100 W	150 W	200 W
Spannung bei Pmax (Vmp)	19,1 V	18,57 V	17,49 V
Max. Leistungsstrom (Imp)	5,24 A	8,62 A	11,78 A
DC-Eingangsleerlaufspannung (Voc)	22,7 V	22 V	20,79 V
Kurzschlussstrom (Isc)	5,57 A	9,17 A	11,11 A
Zellentyp	Monokristalline PERC-Zellen		
Anzahl der Zellen	66 (2x3x11)	64 (4x8x2)	132 (4x3x11)
Abmessungen (LxBxH)	47 x 149 x 2,5 cm	54 x 173 x 2,5 cm	54 x 246 x 2,5 cm
Gewicht	3,8 kg	5,2 kg	7,6 kg
Nr.	**84698**	**84699**	**84703**
Preis	**123,—**	**289,—**	**359,—**



Mestic Stromkabelsatz MC4. Mit dem Mestic Stromkabelsatz MC4 kann das faltbare Solarmodul einfach mit der Powerstation verbunden werden. So kann der selbst erzeugte Strom sofort genutzt werden.

Nr. 84722 **16,95**

NEXT LEVEL SYSTEMS
GERMANY

German Engineering by
NEXT LEVEL SYSTEMS

KOMPAKT · LEICHT · FLACH · LEISTUNGSSTARK
Qualitäts-Glasmodule speziell für Reisefahrzeuge entwickelt

Unser Preis
ab 398,—

NL Solarmodule DUAL AIR

Hochwertige, kompakte Glas-Solarmodule mit ultraflacher, verwindungssteifer Alu-Rahmenhalterung.
Die leichten DUAL AIR Solarmodule wurden ausschließlich für Reisefahrzeuge entwickelt. Speziell verschaltet wurden 80 monokristalline Hochleistungszellen, um eine maximale Leistung auch bei ungünstigen Wetterverhältnissen zu garantieren. Die einzelnen Zellen sind im Verbund so verschaltet, dass zwei separate Solarfelder mit je 40 Zellen entstehen. Diese Dual-Verschaltung garantiert, dass bei Teilabschattung nicht wie üblich die gesamte Solarleistung verloren geht. Das Anschlusskabel (3 m) ist bereits mit MC4-Steckern (Ersatzstecker liegen bei) vormontiert.



	Nenn-leistung	Maße pro Modul (LxBxH)	Gewicht	Nr.	Preis
NL DA 100 M	100 Wp	1140 x 450 x 20 mm	5,7 kg	**84121**	**398,—**
NL DA 150 M	150 Wp	1410 x 530 x 20 mm	7,8 kg	**84125**	**559,—**
NL DA 200 M	200 Wp	1480 x 660 x 20 mm	10,0 kg	**84132**	**769,—**

Niedrige Aufbauhöhe (4 cm) mit optimaler Unterlüftung



NL Solar-Komplettset DUAL AIR-SYSTEM

Komplettset ausgestattet mit allen erforderlichen Bauteilen, die benötigt werden, um eine NL DUAL AIR Solaranlage in ein Reisefahrzeug einzubauen.
Um den Einbau schnell und einfach durchzuführen, sind an den DUAL AIR Solarmodulen die Spoilerprofile und die steckbaren Anschlusskabel bereits vormontiert. Innenraumkabel (6 m) liegen ebenso bei, wie das aufklebbare MC4-Dachdurchführung-Set. Aufsteckbare Halteclips sowie Wago-Klemmen und ein EBL-Steckverbinder werden mitgeliefert, um den Solarstrom in die Fahrzeuge der Hymer-Gruppe (z. B. Bürstner, Dethleffs, LMC, Carado) und vieler anderer einzuspeisen. Der MPP-Regler (NL SR 400 MPP) ist belastbar bis 400 Wp, verfügt über eine Temp.-Steuerung und kann auch optional um eine Fernanzeige (NL SF) und/oder ein Bluetooth-Modul für die App-Anzeige erweitert werden.
Zum Aufkleben wird ein Klebeset benötigt. Falls nicht vorhanden, das NL Solar-Klebeset einfach mitbestellen.

Unser Preis
ab 659,—

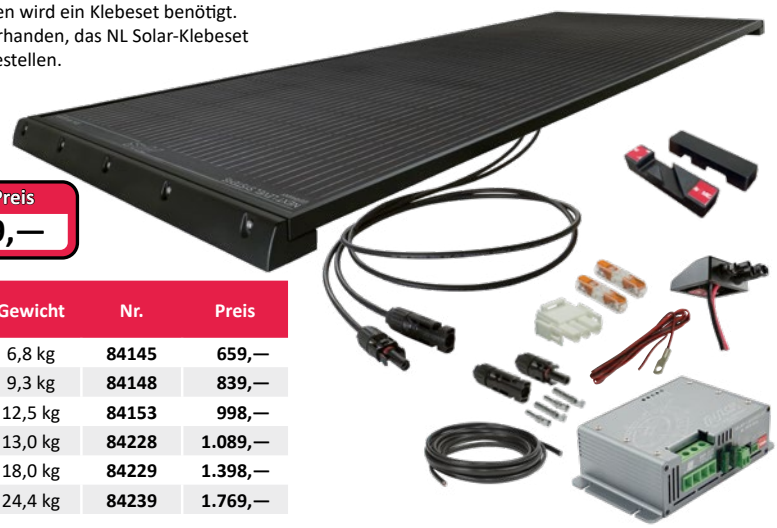

	Nenn-leistung	Modul-anzahl	Maße pro Modul (LxBxH)	Gewicht	Nr.	Preis
NL DA 100	100 Wp	1	1180 x 450 x 40 mm	6,8 kg	**84145**	**659,—**
NL DA 150	150 Wp	1	1450 x 530 x 40 mm	9,3 kg	**84148**	**839,—**
NL DA 200	200 Wp	1	1520 x 660 x 40 mm	12,5 kg	**84153**	**998,—**
NL DA 200-2	200 Wp	2	2 x 1180 x 450 x 40 mm	13,0 kg	**84228**	**1.089,—**
NL DA 300-2	300 Wp	2	2 x 1450 x 530 x 40 mm	18,0 kg	**84229**	**1.398,—**
NL DA 400-2	400 Wp	2	2 x 1520 x 660 x 40 mm	24,4 kg	**84239**	**1.769,—**



NL Solar-Halterung
Hochwertige PUR-Halteprofile, angepasst für alle NL DUAL AIR Solarmodule. Witterungsbeständige, sichere Befestigung auf dem Fahrzeugdach durch hochfeste Verklebung mit dem NL Solar-Klebeset. Edelstahl-Schrauben für die Modulbefestigung sowie zwei Kabel-Sockelhalterungen zur Kabelführung werden mitgeliefert. Set besteht aus zwei Spoilerprofilen mit Kabel-Sockelhalterungen. Aufbauhöhe nur 40 mm, Unterlüftung 20 mm.

Abmessungen 50 x 40 x 450 mm (BxHxT), Gewicht 0,5 kg **Nr. 84292** **78,95**

Abmessungen 50 x 40 x 530 mm (BxHxT), Gewicht 0,9 kg **Nr. 84293** **88,95**

Abmessungen 50 x 40 x 660 mm (BxHxT), Gewicht 1,5 kg **Nr. 84294** **97,95**



NL Solar-Klebe-Set
Beinhaltet alles, was zur sicheren Verklebung der NL Spoilerprofile, NL FLAT TYPE Solarmodule, des NL FLAT AIR Aufbaurahmens, sowie der NL Solar MC4-Dachdurchführung auf dem Reisemobildach benötigt wird. Absolut ausreichend zur Befestigung einer Komplettanlage mit 2 Solarmodulen.
Lieferumfang Sikaflex 554, Aktivator 205, Primer 210T, Reinigungspad, Klebeanleitung.

Gefahr: H225, H319, H336, H412, EUH066, EUH211, EUH208: Enthält Trimethoxyvinylsilan, Pentamethylpiperidinol-substituierter Polyester und Dibutylzinndilaurat. Kann allergische Reaktionen hervorrufen. **Nr. 84247** **79,95**



NL Solar-MC4-Dachdurchführung-Set
Stabile, flache und wasserdichte PUR Kabeldurchführung. Mit Dichtklebstoff (Sikaflex, Dekalin; nicht im Lieferumfang) aufklebbar.
Steckfertig vorbereitet für Solarmodule mit MC4-Verbindern. Verbindungskabel für Innenraum (0,5 m, 2 x 6 mm²) anbei.

Abmessungen 65 x 75 x 30 mm (LxBxH). Gewicht 87 g. **Nr. 84290** **42,95**

WELTNEUHEIT! **Das NL FLAT AIR Solarmodul und die Solaranlage finden Sie auf Seite 742!**

NEXT LEVEL SYSTEMS
GERMANY

German Engineering by
NEXT LEVEL SYSTEMS

KOMPAKT · LEICHT · BEGEHBAR · LEISTUNGSSTARK
Flachmodule zum direkten Aufkleben auf das Reisemobildach

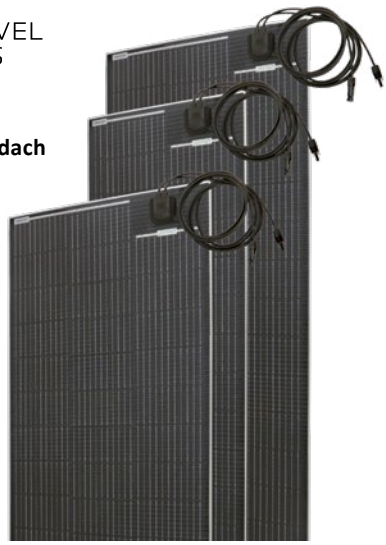

Unser Preis
ab 349,—

NL Solarmodule FLAT TYPE

Qualitativ hochwertig verarbeitete Flachmodule zum direkten Aufkleben auf das Fahrzeugdach. Bei vollflächiger Verklebung sind die monokristallinen Module problemlos begehbar. Durch Verwendung einer verstärkten, extrem widerstandsfähigen UV-resistenten Folienbeschichtung sind die NL FLAT TYPE Solarmodule im Qualität/Preis/Leistungsvergleich führend. Diese speziell für Reisefahrzeuge entwickelten Flachmodule sind mit monokristallinen Hochleistungszellen ausgestattet. Die Anschlussdose ist extrem flach ausgeführt und begehbar. Die Anschlusskabel (3 m) sind mit MC4-Steckverbindern versehen und steckfertig vorbereitet für die NL Solar-MC4-Dachdurchführung.

	Nenn-leistung	Maße pro Modul (LxBxH)	Gewicht	Nr.	Preis
NL FT 100 M	100 Wp	1200 x 460 x 4 mm	3,5 kg	**84781**	**349,—**
NL FT 120 M	120 Wp	1085 x 590 x 4 mm	4,0 kg	**84782**	**398,—**
NL FT 150 M	150 Wp	1370 x 590 x 4 mm	4,8 kg	**84783**	**469,—**

NL Solar-Komplettset FLAT TYPE-SYSTEM

Komplettset ausgestattet mit allen erforderlichen Bauteilen, die benötigt werden, um eine NL FLAT TYPE Solaranlage in ein Reisefahrzeug einzubauen. Der Einbau ist schnell und unkompliziert, da alle Komponenten steckfertig aufeinander abgestimmt sind. Das Innenraumkabel (6 m) und die aufklebbare MC4-Dachdurchführung liegen bei. Der mitgelieferte MPP-Regler (NL SR 400 MPP) verfügt über eine Temperatur-Steuerung und kann auch optional um eine Fernanzeige (NL SF) und/oder ein Bluetooth-Modul für die App-Anzeige erweitert werden. Ein Steckverbinder wird mitgeliefert, um den Solarstrom in die Fahrzeuge der Hymer-Gruppe (Bürstner, Dethleffs, LMC, Corado) und vieler anderer einzuspeisen. Zum Aufkleben wird ein Klebeset benötigt. Falls nicht vorhanden, das NL Solar-Klebeset einfach mitbestellen.

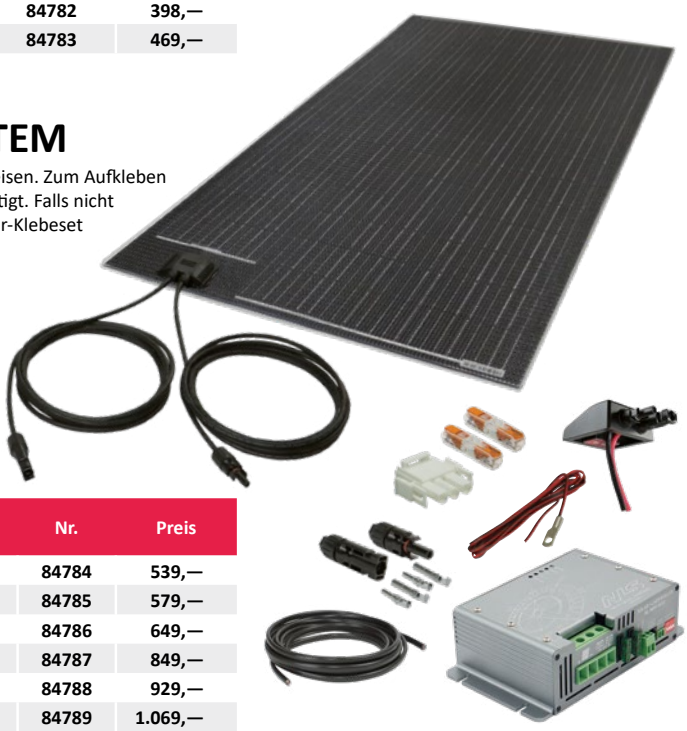

Unser Preis
ab 539,—

	Nenn-leistung	Modul-anzahl	Maße pro Modul (LxBxH)	Gewicht	Nr.	Preis
NL FT 100	100 Wp	1	1200 x 460 x 4 mm	3,9 kg	**84784**	**539,—**
NL FT 120	120 Wp	1	1085 x 590 x 4 mm	4,4 kg	**84785**	**579,—**
NL FT 150	150 Wp	1	1370 x 590 x 4 mm	5,2 kg	**84786**	**649,—**
NL FT 200-2	200 Wp	2	2 x 1200 x 460 x 4 mm	7,5 kg	**84787**	**849,—**
NL FT 240-2	240 Wp	2	2 x 1085 x 590 x 4 mm	8,5 kg	**84788**	**929,—**
NL FT 300-2	300 Wp	2	2 x 1370 x 590 x 4 mm	10,0 kg	**84789**	**1.069,—**



NL Solar-Laderegler, 400 MPP
Solarregler mit modernster 12V-MPP-Ladetechnik. Ladekennlinie (Gel, AGM1+2, Flüssig, 4 x LiFePo4) einstellbar. Zusatz-Ladeausgang für Startbatterie ist vorhanden. Steckverbinder (EBL) für Fahrzeuge der Hymer Gruppe sowie ein Temp.-Sensor werden mitgeliefert.

Leistung 400 W. Farbe silber. Abmessungen 167 x 47 x 100 mm (BxHxT). Gewicht 400 g.

Nr. 84790 **198,—**



NL Solar-Fernanzeige
Zeigt auf Knopfdruck die Leistungsdaten des Solarreglers NL SR 400 MPP in Ampère sowie die Systemspannung an. Zusätzlich ist die eingespeiste Tagesleistung oder Wochenleistung abrufbar. Formschönes Display, das sich optimal im Reisefahrzeug als Einbau- oder Aufbauinstrument integriert.

Anschlusskabel (5 m) und Aufbaugehäuse werden mitgeliefert. Abmessungen 130 x 36 x 70 mm (BxHxT). Gewicht 140 g.

Nr. 84793 **97,95**



Bluetooth Adapter für NL SR 400 MPP
Überträgt die Leistungsdaten via Bluetooth auf die kostenlose NEXT LEVEL-App. Kostenloser Download für iOS und Android.

Nr. 84791 **47,50**



NL Solar-Verbindung Set
Zum Verbinden weiterer Solarmodule.

Nr. 84792 **24,50**



NL Solar-Werkzeug Set MC4
Beinhaltet alles, was man für die Arbeiten mit Kabel und Steckern braucht. Mit der Crimpzange lassen sich ganz einfach Solarkabel kürzen oder Kabelverlängerungen herstellen. Lieferung mit MC4-Solarsteckern und passenden Pins.

Lieferumfang 1 x Crimpzange, 1 Paar Schraubenschlüssel, Solarstecker und Pins, 1 x Aufbewahrungstasche.

Nr. 84769 **48,95**

BÜTTNER | DOMETIC

Alles verbunden durch N-BUS

Dometic N-BUS ist ein intelligentes Kommunikationsprotokoll, mit dem alle kompatiblen Dometic Produkte in einem Netzwerk verbunden werden können.



Am besten gleich mitbestellen!

N-Bus Touch Display TD283 als Solarfernanzeige
siehe Seite 468.



Am besten gleich mitbestellen!

Dometic Büttner KS00225
Klebeset für Solarmodule
siehe Seite 469

Dometic Büttner BLACK LINE Solar-Komplettanlagen

Unsere **Black Line** Module verfügen anstatt der üblichen 36 Zellen über 72 Zellen. Sie sind sozusagen zwei Module in einem. Dank der gut durchdachten Verschaltung der Zellen können Sie bei Halbschatten, bei denen andere Module bereits keine Energie mehr liefern, damit immerhin noch die Hälfte der Modulleistung erzeugen.

	Nenn-leistung	Tages-leistung	Modul-anzahl	Gewicht	Abmessungen pro Solarmodul inkl. Montage-spoiler (LxBxH)	Nr.	Preis
MT 80 MC *	80 Wp	320 Wh	1	9 kg	1170 x 450 x 66 mm	**84117**	**589,—**
MT 110 MC	110 Wp	440 Wh	1	10 kg	1335 x 530 x 66 mm	**84118**	**685,—**
MT 140 MC	140 Wp	520 Wh	1	12 kg	1530 x 530 x 66 mm	**84526**	**775,—**
MT 170 MC	170 Wp	680 Wh	1	15 kg	1600 x 660 x 66 mm	**84119**	**919,—**
MT 150-2 MC-Slim Short *	150 Wp	600 Wh	2	15,5 kg	1320 x 335 x 66 mm	**84840**	**899,—**
MT 160-2 MC *	160 Wp	640 Wh	2	16 kg	1170 x 450 x 66 mm	**84122**	**909,—**
MT 220-2 MC	220 Wp	880 Wh	2	20 kg	1335 x 530 x 66 mm	**84123**	**1.185,—**
MT 280-2 MC	280 Wp	1040 Wh	2	24 kg	1530 x 530 x 66 mm	**84530**	**1.289,—**
MT 340-2 MC	340 Wp	1360 Wh	2	30 kg	1600 x 660 x 66 mm	**84124**	**1.569,—**

*** Nur solange Vorrat reicht.**

Black Line Solarmodule einzeln	Nenn-leistung	Tages-leistung	Gewicht	Abmessungen pro Solarmodul ohne Montage-spoiler (LxBxH)	Nr.	Preis
MT 80 MC *	80 Wp	320 Wh	7 kg	1050 x 450 x 35 mm	**84109**	**389,—**
MT 110 MC	110 Wp	440 Wh	9 kg	1215 x 530 x 35 mm	**84112**	**429,—**
MT 140 MC	140 Wp	520 Wh	12 kg	1410 x 530 x 35 mm	**84841**	**529,—**
MT 170 MC	170 Wp	680 Wh	13 kg	1480 x 660 x 35 mm	**84113**	**658,—**

*** Nur solange Vorrat reicht.**



72 MultiCell | AGM LiFePO4 +Gel GEEIGNET | mppt REGELTECHNIK | N BUS | C-BUS | Bluetooth

Ausstattung der Solar-Komplettanlagen:
Dometic MPPT Solarregler SC330 / SC480 mit N-Bus und Bluetooth, Dachspoiler Satz, Dachdurchführung, Kabelset

Dometic Büttner POWER BLACK LINE Solar-Komplettanlagen

Bei unserer NEUEN **Power Black Line** Serie haben wir das Beste aus der Black Line Serie und Power Line Serie zusammengebracht. Unsere **POWER Black Line** Module verfügen anstatt der üblichen 36 Zellen über 80 Hochleistungs-Zellen und liefern selbst bei schlechten Lichtverhältnissen einen hohen Energieertrag. Bei gleicher Abmessung wie die Black Line Serie erreichen wir eine Steigerung der Leistung bis zu +25 %. Zusätzlich haben wir die gut durchdachte Verschaltung integriert so dass wir zwei Module in einem haben.

	Nenn-leistung	Tages-leistung	Modul-anzahl	Gewicht	Abmessungen pro Solarmodul inkl. Montage-spoiler (LxBxH)	Nr.	Preis
MT 75 MC-Slim Short	75 Wp	300 Wh	1	8 kg	1320 x 335 x 66 mm	**84847**	**519,—**
MT 100 MC	100 Wp	320 Wh	1	9 kg	1170 x 450 x 66 mm	**84848**	**615,—**
MT 130 MC	130 Wp	440 Wh	1	10 kg	1335 x 530 x 66 mm	**84849**	**729,—**
MT 150 MC	150 Wp	520 Wh	1	12 kg	1530 x 530 x 66 mm	**84862**	**835,—**
MT 200 MC	200 Wp	680 Wh	1	15 kg	1600 x 660 x 66 mm	**84863**	**959,—**
MT 75-2 MC-Slim Short	150 Wp	600 Wh	2	15,5 kg	1320 x 335 x 66 mm	**84864**	**959,—**
MT 100-2 MC	200 Wp	640 Wh	2	17,5 kg	1170 x 450 x 66 mm	**84869**	**1.079,—**
MT 130-2 MC	260 Wp	880 Wh	2	20 kg	1335 x 530 x 66 mm	**84876**	**1.245,—**
MT 150-2 MC	300 Wp	1040 Wh	2	24 kg	1530 x 530 x 66 mm	**84877**	**1.395,—**
MT 200-2 MC	400 Wp	1360 Wh	2	30 kg	1600 x 660 x 66 mm	**84878**	**1.729,—**

Power Black Line Solarmodule einzeln	Nenn-leistung	Tages-leistung	Gewicht	Abmessungen pro Solarmodul ohne Montage-spoiler (LxBxH)	Nr.	Preis
MT 75 Slim Short, 80 Cell	75 Wp	300 Wh	6 kg	1200 x 335 x 35 mm	**84842**	**389,—**
MT 100, 80 Cell	100 Wp	320 Wh	7 kg	1050 x 450 x 35 mm	**84843**	**398,—**
MT 130, 80 Cell	130 Wp	440 Wh	8 kg	1215 x 530 x 35 mm	**84844**	**489,—**
MT 150, 80 Cell	150 Wp	520 Wh	10 kg	1410 x 530 x 35 mm	**84845**	**559,—**
MT 200, 80 Cell	200 Wp	680 Wh	13 kg	1480 x 660 x 35 mm	**84846**	**769,—**



80 POWER CELLS | AGM LiFePO4 +Gel GEEIGNET | mppt REGELTECHNIK | N BUS | C-BUS | Bluetooth

Ausstattung der Solar-Komplettanlagen:
Dometic MPPT Solarregler SC330 / SC480 mit N Bus und Bluetooth, Dachspoiler Satz, Dachdurchführung, Kabelset

BÜTTNER | DOMETIC

Dometic Büttner CDS POWER LINE Solar-Komplettanlagen

Herkömmliche Module sind, wenn überhaupt, mit zwei bis drei Leerlaufdioden ausgestattet, um die Zellen in Strings aufzuteilen. Bei unseren CDS-Modulen haben wir jede der 44 Zellen mit ihrer eigenen Diode versehen. Selbst bei punktuellem Schatten, z. B. von einer SAT Antenne oder von den Ästen eines Baumes, können Sie damit Energie erzeugen, während die meisten anderen Module unter diesen Bedingungen nicht mehr funktionieren.

	Nenn-leistung	Tages-leistung	Modul-anzahl	Gewicht	Abmessungen pro Solarmodul inkl. Montage-spoiler (LxBxH)	Nr.	Preis
MT 130 CDS	130 Wp	570 Wh	1	11 kg	1449 x 530 x 66 mm	**84544**	**1.195,—**
MT 210 CDS	210 Wp	920 Wh	1	17 kg	1760 x 660 x 66 mm	**84496**	**1.649,—**
MT 260 CDS	260 Wp	1140 Wh	2	24 kg	1449 x 530 x 66 mm	**84471**	**2.189,—**
MT 420 CDS	420 Wp	1850 Wh	2	30 kg	1760 x 660 x 66 mm	**84497**	**2.749,—**

CDS Power LINE Solar-Module einzeln	Nenn-leistung	Tages-leistung	Gewicht	Abmessungen pro Solarmodul ohne Montage-spoiler (LxBxH)	Nr.	Preis
MT 130 CDS	130 Wp	570 Wh	9 kg	1329 x 530 x 35 mm	**84524**	**939,—**
MT 210 CDS	210 Wp	920 Wh	12,5 kg	1640 x 660 x 35 mm	**84525**	**1.219,—**



Ausstattung der Solar-Komplettanlagen:
Dometic MPPT Solarregler SC330 / SC480 mit N-Bus und Bluetooth, Dachspoiler Satz, Dachdurchführung, Kabelset

Dometic Büttner FLAT LIGHT Solar-Komplettanlagen

Flache Module werden benötigt, wenn bestimmte Vorgaben beim Gewicht oder bei der Bauhöhe bestehen (z. B. bei Aufstelldächern). Da flache Module über ihre gesamte Oberfläche hinweg verklebt werden, können sie nicht so einfach ausgetauscht oder abgebaut werden. Aus diesem Grund haben wir mit unseren Flat Light Modulen besonders zuverlässige Produkte entwickelt. Der Schwachpunkt bei flexiblen Modulen sind meistens nicht die Zellen, sondern der Anschluss. Die von den Modulen erzeugte Wärme bewirkt eine thermische Ausdehnung und Kompression. Wenn die flexiblen Zellen mit starren Kupferbändern verbunden sind, können diese leicht brechen und das Modul zerstören. Deshalb verfügen Dometic Büttner Flat Light Module über eine spezielle flexible Verbindung zwischen den Zellen, um eine lange Lebensdauer zu gewährleisten. Zusätzlich verwenden wir ein hochwertiges Laminat das gegen Umwelteinflüsse und UV Strahlung unempfindlich ist.

	Nenn-leistung	Tages-leistung	Modul-anzahl	Gewicht	Abmessungen pro Modul (LxB)	Nr.	Preis
MT 120 FL	120 Wp	480 Wh	1	4 kg	1120 x 540 mm	**84202**	**1.125,—**
MT 240 FL	240 Wp	960 Wh	2	7 kg	1120 x 540 mm	**84203**	**2.049,—**
MT 150 FL	150 Wp	660 Wh	1	5,9 kg	1380 x 540 mm	**84598**	**1.319,—**
MT 300 FL	300 Wp	1320 Wh	2	10,5 kg	1380 x 540 mm	**84599**	**2.479,—**
MT 170 FLQ	170 Wp	750 Wh	1	5,9 kg	980 x 980 mm	**84577**	**1.389,—**
MT 340 FLQ	340 Wp	1500 Wh	2	10,8 kg	980 x 980 mm	**84660**	**2.579,—**

FLAT LIGHT Solarmodule einzeln	Nenn-leistung	Tages-leistung	Gewicht	Abmessungen pro Modul (LxB)	Nr.	Preis
MT 120 FL	120 Wp	480 Wh	3 kg	1120 x 540 mm	**84204**	**895,—**
MT 150 FL	150 Wp	660 Wh	4,6 kg	1380 x 540 mm	**84311**	**1.095,—**
MT 170 FLQ	170 Wp	750 Wh	4,9 kg	980 x 980 mm	**84560**	**1.085,—**

Am besten gleich mitbestellen!

Dometic Büttner KS00226

Klebeset für Flachmodule
siehe Seite 469



Ausstattung der Solar-Komplettanlagen:
Dometic MPPT Solarregler SC330 / SC480 mit N-Bus und Bluetooth, Dachspoiler Satz, Dachdurchführung, Kabelset

Dometic Büttner POWERLINE Autark Kits

Unser MT Power Black Line Kits sind die Basis um die Autarkie eines Reisemobils zu erhöhen. Optional lassen sich die Dometic Büttner Power Black Line Autarkie Kits spielend einfach mit unserer Dometic Büttner Tempra Batterie erweitern. Wenn zusätzlich 230 V Verbraucher im Fahrzeug verwendet werden sollen, ist das mit unseren Dometic DPSI Wechselrichtern (siehe Seite 458/459) kein Problem da dieser sich unproblematisch mit einbinden lässt.

Beschreibung	Lieferumfang	Expertentip*	Nr.	Preis
Autarkie Kit 1	Solarkomplettanlage Büttner Dometic MT130 Power Black Line (1 x 130 Wp) und Dometic Multifunktionsdiplay TD283	Optimal für Kasten-wagen, Reisezeit Frühjahr bis Herbst	**84883**	**825,—**
Autarkie Kit 2	Solarkomplettanlage Büttner Dometic MT260 Power Black Line (2 x 130 Wp) und Dometic Multifunktionsdiplay TD283	Optimal für mittelgroße Reisemobile, Reisezeit Frühjahr bis Herbst	**84884**	**1.315,—**
Autarkie Kit Performance 1	Solarkomplettanlage Büttner Dometic MT150 Power Black Line (1 x 150 Wp), Multifunktionsdiplay TD283 und Büttner Dometic Ladebooster MTLB 40	Optimal für mittelgroße Reisemobile, Reisezeit Frühjahr bis Herbst	**84885**	**1.299,—**
Autarkie Kit Performance 2	Solarkomplettanlage Büttner Dometic MT300 Power Black Line (2 x 300 Wp), Multifunktionsdiplay TD283 und Büttner Dometic Ladebooster MTLB 40	Optimal für mittelgroße Reisemobile, Reisezeit ganzjährig	**84886**	**1.829,—**
Autarkie Kit Power 1	Solarkomplettanlage Büttner Dometic MT200 Power Black Line (1 x 200 Wp), Multifunktionsdiplay TD283 und Büttner Dometic Ladebooster MTLB 40	Optimal für große Reisemobile, Reisezeit Frühjahr bis Herbst	**84887**	**1.415,—**
Autarkie Kit Power 2	Solarkomplettanlage Büttner Dometic MT200 Power Black Line (2 x 200 Wp), Multifunktionsdiplay TD283 und Büttner Dometic Ladebooster MTLB 40	Optimal für große Reisemobile, Reisezeit ganzjährig	**84888**	**2.149,—**





Ab Autarkie Kit Performance



* Genauer können Sie Ihren Energiebedarf mittels unserem Solarkonfigurator ermitteln: (QR-Code Konfigurator)

NDS | DOMETIC

SOLENERGY



Die Solarmodule Dometic NDS SOLENERGY kombinieren moderne Bautechniken im Bereich der Solartechnik mit einem kompletten Aufbau und einer einfachen Installation. Die in das Solarpanel integrierte Montagehalterung garantiert eine hervorragende Stabilität und Robustheit. Sie ermöglicht es, das Solarpanel im richtigen Abstand zur Karosserie zu halten, wodurch es die Belüftung erleichtert. Jedes Modul besteht aus hochreinen monokristallinen Siliziumzellen, die durch eine Tedlar-Folie und texturiertes, gehärtetes Glas geschützt sind. Dieses zeichnet sich durch eine hohe Transparenz, einen geringen Eisengehalt und eine Antireflexionsbeschichtung aus.

NEU!

Ausstattung der Solar-Komplettanlagen:
Dometic MPPT Solarregler SC320 mit N-Bus, Dachspoiler Satz montiert, Dachdurchführung, Kabelset montiert



PSM 85 WP | PSM 100 WP | PSM 100 WP-S | PSM 120 WP | PSM 150 WP | PSM 175 WP

Dometic NDS Solenergy	Anzahl Zellen	Nenn-spannung	Max. Leistung	Abmessungen Modul (LxBxH)	Gewicht	Kabel-länge 6 m	Solarmodul einzeln	Preis	Solar-Komplettanlage	Preis
PSM 85 WP	36	12 V	85 Wp ± 3%	1165 x 530 x 60 mm	9 kg	2 x 2,5 mm²	**84776**	**169,—**	**84777**	**285,—**
PSM 100 WP	36	12 V	100 Wp ± 3%	1320 x 530 x 60 mm	9,5 kg	2 x 2,5 mm²	**84778**	**189,—**	**84779**	**305,—**
PSM 100 WP-S	36	12 V	100 Wp ± 3%	1727 x 416 x 60 mm	10 kg	2 x 2,5 mm²	**84794**	**205,—**	**84795**	**315,—**
PSM 120 WP	36	12 V	120 Wp ± 3%	1520 x 530 x 60 mm	10,5 kg	2 x 2,5 mm²	**84796**	**215,—**	**84797**	**325,—**
PSM 150 WP	36	12 V	150 Wp ± 3%	1475 x 676 x 60 mm	12,5 kg	2 x 2,5 mm²	**84798**	**245,—**	**84799**	**345,—**
PSM 175 WP	36	12 V	175 Wp ± 3%	1625 x 676 x 60 mm	14,5 kg	2 x 4 mm²	**84767**	**275,—**	**84768**	**375,—**

caratec® Solarmodule CES120, CES160 & CES220

Die neue Caratec CES-Serie steht für maximale Energieeffizienz, moderne Technologie und robuste Bauweise – entwickelt speziell für den Einsatz in Reisemobilen, Caravans und autarken Energiesystemen.

Mit Leistungen von 120 Wp, 160 Wp und 220 Wp bietet Caratec für jede Anwendung das passende Modul – von kompakten Fahrzeugen bis zu großen Reisemobilen mit hohem Energiebedarf.



NEU!

Alle Module der CES-Serie setzen auf modernste TOPCon-Zelltechnologie, die am renommierten Fraunhofer-Institut für Solare Energiesysteme in Freiburg entwickelt wurde.

Diese hocheffiziente Zellstruktur basiert auf einem mehrschichtigen Aufbau, bei dem jede Schicht eine zentrale Funktion für die Energiegewinnung übernimmt.

Das Ergebnis ist eine außergewöhnlich hohe Effizienz von ≥ 25 % – auch bei diffusem Licht, Teilverschattung oder wechselnden Wetterbedingungen.
Die integrierten Halter ermöglichen eine besonders einfache, stabile Montage auf nahezu jedem Fahrzeugdach.

Hochwertige Materialien, witterungsbeständige Oberflächen und eine solide Konstruktion sorgen für eine lange Lebensdauer und gleichbleibend hohe Leistung – selbst unter anspruchsvollen Outdoor-Bedingungen.

Alle Solarmodule inklusive Halter und 4 m Anschlussleitung.

TOPCon Solarmodul	CES120	CES160	CES220
Nennleistung	120 Wp	160 Wp	220 Wp
Spannung bei Pmax (Vmp)	18,1 V	24,13 V	33,78 V
Max. Leistungsstrom (Imp)	6,65 A	6,65 A	6,65 A
Leerlaufspannung (Voc)	21,13 V	28,17 V	39,44 V
Kurzschlussstrom (Isc)	6,8 A	6,8 A	6,8 A
Zelltyp	Monokristallin / TOPCon		
Abmessungen (LxBxH)	1.228 x 520 x 35 mm	1.578 x 520 x 35 mm	1.578 x 705 x 35 mm
Gewicht	6,4 kg	8,2 kg	10,8 kg
Nr.	**84772**	**84773**	**84774**
Preis	**249,—**	**319,—**	**429,—**

TOPCon-Technologie
Die Caratec-Module bestehen aus mehreren speziell abgestimmten Schichten, die gemeinsam eine Effizienz von ≥ 25 % ermöglichen:

- Antireflex-Folie: Erhöht Lichtaufnahme durch weniger Spiegelung.
- Passivierungsschicht: Verbessert Stabilität und minimiert Energieverluste.
- P-Typ Emitter & N-Typ Schicht: Optimieren die Stromgewinnung.
- Silizium-Wafer: Zentrales Element zur Umwandlung von Licht in Energie.
- Tunnel-Oxidschicht: Reduziert elektrische Verluste.

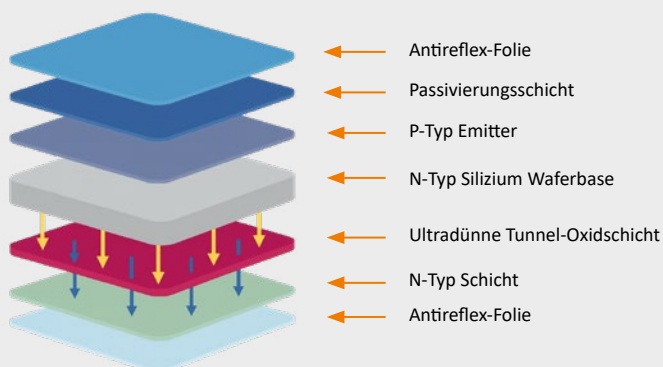

Solar-Laderegler PWM

mestic

- Großer LCD-Bildschirm zur Anzeige, einstellbare Lade- und Entladeparameter, Auswahl mehrerer Batterietypen.
- Eingebauter Verpolungsschutz, Leerlaufschutz, Hochtemperaturschutz und Überstromschutz
- Doppelte MOS-Anti-Rücklaufschaltung, extrem geringe Wärmeentwicklung
- Lithium-Batterie-Aktivierung verfügbar
- Dualer USB-Ausgang, maximale Stromstärke bis zu 2 A





Typ	MSC-2010	MSC-2020
Max. PV-Eingangsleistung	150 W/12 V	300 W/12 V
Nennladestrom	10 A	20 A
Batterie-Spannungsbereich	9 - 32 V	
Batterie-Typ	Bleisäure/AGM/Lithium	
Abmessungen (HxBxT)	34 x 120 x 50 mm	36 x 134 x 85 mm
Gewicht	130 g	180 g
Nr.	**84744**	**84747**
Preis	**17,95**	**39,95**

Solar-Laderegler MPPT

mestic

- 10 - 40 % höherer Wirkungsgrad als bei PWM-Modellen
- MPPT-Tracking-Wirkungsgrad beträgt bis zu 99,9 %
- Umfassende elektronische Schutzfunktionen
- Integrierte Temperaturerfassung
- Modbus-Protokoll
- 12/24V-Erkennung
- Strombegrenzender Lademodus
- Speicherung historischer Daten







Typ	MSC-4010	MSC-4020	MSC-4030
Max. PV-Eingangsleistung	130 W/12 V	260 W/12 V	400 W/12 V
Nennladestrom	10 A	20 A	30 A
Batterie-Spannungsbereich	8 - 32 V		
Batterie-Typ	Bleisäure/AGM/GEL/Lithium		
Abmessungen (HxBxT)	42 x 155 x 100 mm	62 x 180 x 120 mm	72 x 190 x 133 mm
Gewicht	350 g	650 g	1.200 g
Nr.	**84749**	**84752**	**84753**
Preis	**49,95**	**69,95**	**99,95**



1. Solar Laderegler PWM MSC-1010. Der Mestic Solar-Laderegler PWM ist die optimale Verbindung von Solarmodul und Batterie. Geeignet für Nass-, Gel- und geschlossene Batterien. Der Laderegler besitzt ein 3-stufiges PWM-Ladeprogramm (Bulk, Boost, Float). Umfassender elektronischer Schutz. Inklusive LCD-Anzeige. Netzspannung 12 V/24 V, Eingangsspannung 55 V, Stromstärke 10 A. Abmessungen 13,7 x 8,5 x 3,2 cm. Gewicht 230 g.
Nur solange Vorrat reicht. Nr. 84682 10,50

2. Solar Laderegler MPPT MSC-3020. Der Mestic Solar-Laderegler verwendet die **M**aximum **P**ower **P**oint **T**racking Technologie, die es ermöglicht, die vom Solarmodul kommende Energie so effizient wie möglich zu nutzen und den Energieertrag zu maximieren. Geeignet für Nass-, Gel-, geschlossene und LiFePO4 Lithium-Batterien. Schützt vor Über- oder Unterspannung, Kurzschluss und Verpolung. Mit LCD-Anzeige. Technische Daten: Systemspannung 12 V/24 V, Eingangsspannung 75 V, Stromstärke 20 A. Abmessungen 17,5 x 14 x 4,1 cm. Gewicht 490 g.
Nur solange Vorrat reicht. Nr. 84685 40,50

Mestic Dachdurchführung. Die wasserdichte Dachdurchführung von Mestic verbindet Solarmodul und Laderegler. Geeignet für Kabel-ø 2,5 - 4 mm.
3. Mestic Dachdurchführung 1 Kabel.
Abmessungen 10,5 x 6 x 4 cm. Gewicht 30 g.
Nr. 84687 4,25
4. Mestic Dachdurchführung 2 Kabel.
Abmessungen 10 x 12 x 3,7 cm. Gewicht 80 g.
Nr. 84688 16,95

Mestic Solar-Montageset. Die Mestic Solar Montagesets zur Installation von Mestic Solarmodulen. Einfache Montage, inklusive Befestigungsmaterial.
5. Solar-Montageset Aluminium schwarz.
Abmessungen 71 x 2,7 x 4,5 cm.
Nr. 84689 44,95
6. Solar-Montageset ABS weiß.
Abmessungen 15 x 15 cm. **Nr. 84690 17,50**

BÜTTNER | DOMETIC

Dometic SC330 / SC480

Solar-Laderegler, Bluetooth und N-Bus



- Für die meisten modernen Ladekurven und sogar für LiFePO4-Batterien geeignet
- Holen Sie mehr Leistung aus Ihrem Solarmodul mit Hilfe der MPPT-Technik (Maximum Power Point Tracking)
- Wahl zwischen Lithium-LiFePO4-, AGM-, Gel- und Nassbatterien
- Der OPTICHARGE-Algorithmus ermöglicht mit seinen sechsstufigen Ladekurven ein bedarfsgerechtes Laden der Batterie
- Zwei separate Eingänge für verschiedene Solarmodule beispielsweise BLACK LINE + POWER LINE
- 2. Batterieausgang zum Aufladen der Starterbatterie
- Batterie Temperaturfühler im Lieferumfang
- Kombinierbar mit multifonktionalem N-Bus Display TD283 als Solarfernanzeige

Technische Daten	SC330	SC480
Nennspannung	12 V	12 V
Modul maximale Leistung	330 Wp	480 Wp
Maximale Eingangsspannung	30 V	30 A
Maximaler Ladestrom	20 A	25 A
MPPT System	Ja	Ja
Ladung der Starterbatterie	Ja	Ja
Lüfter	Nein	Ja
Bluetooth®	Ja	Ja
Abmessungen	170 x 88 x 48 mm	170 x 88 x 48 mm
Nr.	**84223**	**84224**
Preis	**159,—**	**199,—**

Dometic TD283

Multifunktionales N-BUS-Display



- Praktisch und benutzerfreundlich
- Steuern Sie sämtliche N-BUS-Geräte über ein einziges Display
- Überwachung der Energieparameter aller N-BUS-Geräte (z. B. Ladezustand von Batterie, Solarmodul, Gleichstrom-Ladegerät)
- Verfolgen Sie den Verbrauch Ihrer Elektrogeräte in Echtzeit
- Kann zum Aktivieren und Deaktivieren von N-BUS-Geräten verwendet werden
- Auch kompatibel mit der neuen Dometic App für Mobilgeräte (sofern ein Bluetooth-Gerät im N-BUS-Netz vorhanden ist)
- Für Wohnmobile, Boote und Lkw geeignet

Nr. 81509 **139,—**

Dometic NDS Solarregler SCE320 / SCE360



- Selektor für Lithium LiFePO4, AGM, Gel und Blei-Säure
- 6-stufige Ladekurven mit Opticharge-Algorithmus, N-BUS Kommunikationsprotokoll, kompatibel mit CI-BUS
- Anschlussmöglichkeit für Display Bus
- Separate Eingänge für zwei Solarpanels
- Laden der Fahrzeugbatterie
- Desulfatierungssystem
- Temperatursensoren (optional)
- Kombinierbar mit multifunktionalem N-Bus Display TD283 als Solarfernanzeige

Technische Daten	SCE320	SCE360
Nennspannung	12 V	12 V
Modul maximale Leistung	320 Wp	360 Wp
Maximale Eingangsspannung	30 V	30 V
Maximaler Ladestrom	20 A	25 A
MPPT System	Ja	Ja
Ladung der Starterbatterie	Ja	Ja
Lüfter	Nein	Ja
Bluetooth®	Nein	Nein
Abmessungen	151 x 90 x 48 mm	151 x 90 x 48 mm
Nr.	**84879**	**84889**
Preis	**125,—**	**129,—**

Dometic Büttner MT PP Serie

Laderegler mit POWER PLUS Technik



MT POWER PLUS Laderegler sind die Hauptverbindung zwischen dem Solarmodul und den Bordbatterien. Sie sorgen dafür, dass die Batterien jederzeit optimal und sicher wiederaufgeladen werden. Kombinierbar mit MT IQ Solar-Fernazeige II. **5 Jahre Herstellergarantie.** MT Solarregler werden **inklusive Batterie-Temperatur-Sensor** ausgeliefert, um zyklenfeste Bordbatterien (Flüssig/Gel/AGM/LiFeP04) vorschriftsmäßig laden zu können; LED-Überwachung integriert; Anschlussmöglichkeit für MT IQ Solar-Fernazeige II und EBL-Anschlusskabelsatz (Option).

	Betriebs-spannung	Max. Solar-energie	Max. Modul-strom	Abmessungen (LxBxH)	Nr.	Preis
MT 230 PP	12 V	230 Wp	14,5 A	130 x 77 x 40 mm	**84627**	**115,—**

Dometic Büttner MT iQ Solar-Fernanzeige II



MT iQ Solar-Fernanzeige II die in alle MT Laderegler (ab 2017) eingesteckt werden kann. Angezeigt werden: Ladestrom (A), Systemspannung (V), Lade-Funktion, Solarleistung als Balkendiagramm und in %. Darüber hinaus verfügt die Solar-Fernanzeige III über eine Stromzählfunktion (Ah und Wh). Hier kann abgelesen werden, wie viel Kapazität an die Batterie weitergegeben wurde. Ein Schaltausgang zur freien Programmierung steht zur Verfügung. Somit kann ein Relais angesteuert werden, das bei einer bestimmten Spannung einen Verbraucher zu- oder abschaltet. Nur kompatibel mit MT 230 PP und MT 260 MPP.

Nr. 84549 **129,—**

MT EBL-Kabelsatz



Zum Anschluss aller MT Solarregler an den Schaudt/Lippert Elektroblock (EBL)

Nr. 84272 **19,50**

BÜTTNER | DOMETIC



Dometic Büttner Sickenfüller-Set

- Einfache Befestigung mit Sikaflex
- Optimale Haftung aufgrund von sandgestrahlter, vorbehandelter Oberfläche
- 2 Aluminiumplatten pro Set – für größere Solarmodule sind zusätzliche Platten nötig

Nr. 84003 **21,95**



Dometic Büttner Klebeset KS00225

Klebeset für Rahmenmodule

- Vollständiges Set inklusive Reiniger, Primer, Anleitung, für bis zu 2 Module
- Sichere und einfache Nutzung – auch für DIY-Handwerker
- TÜV-geprüft und für den Einsatz auf Fahrzeugdächern zugelassen

Nr. 84181 **84,95**



Dometic Büttner MT IQ SolarPRO

Universal-Solar-Fernanzeige

- Alle Leistungsparameter auf einem Blick: Ladestrom, Systemspannung, Ladefunktion und Solarenergie
- Stromzählerfunktion zum Anzeigen, wieviel Leistung in die Batterie eingespeist wurde
- Dank Hall-Sensor universell einsetzbar für sämtliche Solarsysteme (unabhängig vom Hersteller)
- Als Einbaugerät konzipiert (oberflächenmontiertes Gehäuse im Lieferumfang enthalten)
- 6 m Verbindungskabel im Lieferumfang enthalten

Nr. 84617 **259,—**

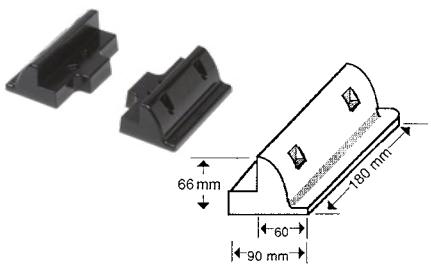

Dometic Büttner MT VP

Verbinder-Set

- Universalhalterung – geeignet für fast alle Solarmodule mit Aluminiumrahmen
- Einfache Klebemontage – erfordert keine unnötigen Bohrlöcher im Fahrzeugdach
- Extrem wetterfestes Material (PUR)
- Zur Verbindung mehrerer Solarmodule oder zur Stabilisierung größerer Einzelmodule
- Optimale Belüftung des Solarmoduls
- TÜV-geprüfte Qualität, Made in Germany
- Kann nachträglich in der gewünschten Farbe lackiert werden

Nr. 84355 **47,95**



Dometic Büttner Klebeset KS00226

Klebeset für Flachmodule

- Vollständiges Set inklusive Reiniger, Anleitung, für bis zu 2 Module
- Sichere und einfache Nutzung – auch für DIY-Handwerker
- TÜV-geprüft und für den Einsatz auf Fahrzeugdächern zugelassen

Nr. 84296 **66,95**



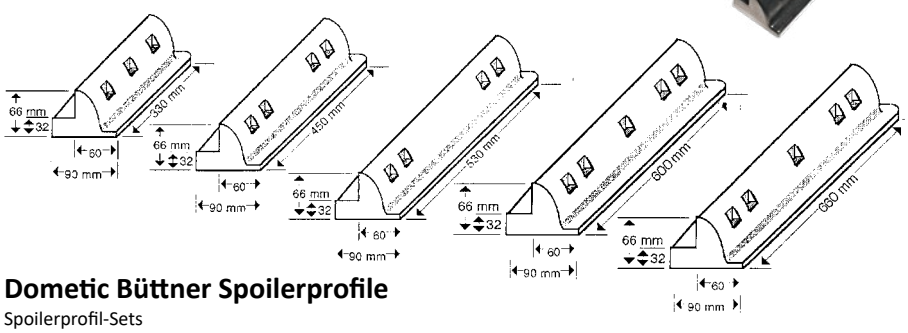

Dometic Büttner Spoilerprofile

Spoilerprofil-Sets

- Optimale Anpassung an die Aerodynamik des Fahrzeugdachs
- Dauerhaft UV beständiges PUR Montageprofil
- Ohne zu bohren können sie mit unserem Klebeset (KS00225) auf serienmässig lakierten Oberflächen bzw. GFK Untergründe aufgeklebt werden.
- Solarmodule werden mit Edelstahlschrauben auf den Aluminiumrahmen aufgeschraubt
- Optimale Belüftung ist garantiert
- Kann nachträglich in der gewünschten Farbe lackiert werden

	Nr.	Preis
Spoilerset MT SP33	84636	75,95
Spoilerset MT SP45	84366	78,95
Spoilerset MT SP53	84367	88,95
Spoilerset MT SP60	84372	91,95
Spoilerset MT SP 64/66	84368	95,95

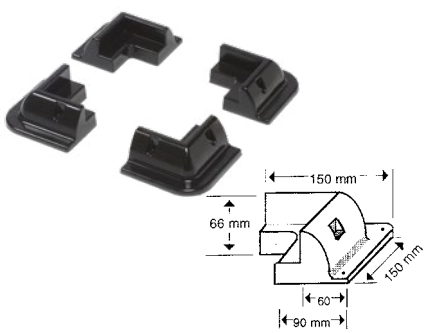

Dometic Büttner MT EP

4 Eckbefestigungswinkel

- Universalhalterung - geeignet für fast alle Solarmodule mit Aluminiumrahmen
- Einfache Klebemontage – erfordert keine unnötigen Bohrlöcher im Fahrzeugdach
- Extrem wetterfestes Material (PUR)
- Optimale Belüftung des Solarmoduls
- Besonders leicht - nur 1,2 kg pro Eck-Set
- TÜV-geprüfte Qualität, Made in Germany
- Kann nachträglich in der gewünschten Farbe lackiert werden

Nr. 84350 **88,95**

Dometic Büttner Wasserdichte Kabeldurchführung

Diese stabile Dachdurchführung wird einfach mit Sikaflex auf Fahrzeugdächer aufgeklebt. Das Gehäuse ist schlag-, UV- sowie witterungsbeständig und wasserdicht. Je nach Kabeldurchmesser stehen drei Kabelverschraubungen zur Verfügung.

Beschreibung	Nr.	Preis
Dachdurchführungsgehäuse 1 Ausgang	84185	26,50
Dachdurchführungsgehäuse 2 Ausgänge	84189	32,95
Kabelverschraubung 3 - 7 mm	84187	8,80
Kabelverschraubung 6 - 12 mm	84186	8,80
Kabelverschraubung 10 - 14 mm	84188	8,80



VOTRONIC – Die Spezialisten für professionelle Solar-Ladetechnik

Solar-Laderegler in MPP-Technologie

- Maximale Ausbeute der Solaranlage durch MPP-Technologie
- Hohe Betriebssicherheit durch Microcontroller
- Ladeprogramme für Blei-Säure-, Gel-, AGM- sowie LiFePO4-Batterien einstellbar
- Temperatur-Kompensation
- Nachladung und Ladeerhaltung der Fahrzeug-Starterbatterie
- Steuerung AES-Kühlschrank
- Stufenlose Regelung, sofortige Nachladung
- 5 LED-Betriebsanzeigen am Gerät
- Für alle handelsüblichen Solarmodule



Typ	MPP 170 CI	MPP 260 CI	MPP 360 CI	MPP 440 CI
Batteriespannung Blei/ LiFePO4	12 V / 12,0...13,3 V	12 V / 12,0...13,3 V	12 V / 12,0...13,3 V	12 V / 12,0...13,3 V
Max. Ladestrom Bord-/ Starter-Batterie	13,0/1,0 A	18,5/1,0 A	26,0/1,5 A	32,0/1,5 A
Solar-Modul-Leistung (Pmax)	40...170 Wp	40...260 Wp	50...360 Wp	50...440 Wp
Solar-Modul-Strom max.	10 A	15 A	21 A	26 A
Solar-Modul-Spannung (Voc) max.	60 V	60 V	60 V	60 V
Abmessungen (HxBxT)	77 x 131 x 40 mm	77 x 131 x 40 mm	77 x 131 x 40 mm	77 x 131 x 40 mm
Gewicht	225 g	235 g	285 g	285 g
Nr.	**84709**	**84711**	**84713**	**84715**
Preis	**139,—**	**199,—**	**229,—**	**309,—**

Empfohlenes Zubehör



1


2



3


4

1. Bluetooth Connector S-BC. Kommunikations-Baustein für VOTRONIC Energy Monitor App zur Anzeige der Werte eines VOTRONIC-Solar-Ladereglers (ab 2013) auf einem mobilen Endgerät via Bluetooth. Lieferumfang: 2 x Steuerleitung 6-polig 1 m lang.
Nr. 84721 149,—

2. Kabelsatz für Anschluss Solar-Regler an EBL. Fertig konfektionierter Kabelsatz für den Anschluss der VOTRONIC Solar-Laderegler an eine vorhandene EBL mit angeschlossener Kontroll- und Anzeigetafel (DT/LT). Bitte prüfen Sie vorab unbedingt die Kompatibilität Ihres Schaudt-Elektroblocks (EBL) sowie der entsprechenden Kontroll- und Anzeigetafel. Lieferumfang: Kabelsatz 1 m lang, Bedienungsanleitung. **Nr. 84716 16,50**

3. LCD-Solar-Computer S. Neben der aktuellen Solarleistung (W) informiert die Anzeige über die aktuelle Batterie-Spannung (V) und fließenden Solarstrom (A). Ein separates Sonnensymbol zeigt den Betriebszustand des Solar-Ladereglers und blinkt, wenn der Solarstrom wegen voller Batterie begrenzt wird. Die erzeugte Solar-Energie (Wh) und die Ladung (Ah) werden berechnet und können jederzeit einzeln auf „Null“ zurückgesetzt werden. **Nr. 84717 109,—**

4. Aufbaugehäuse für LCD-Anzeigegeräte. Kunststoffgehäuse silber. Abmessungen 87 x 83 x 27 mm.
Nr. 84718 19,95

Temperatur-Sensor 825 (o. Abb.). Temperatur-Fühler mit 3 m Anschlusskabel, gegen Umwelteinflüsse vergossen, für alle VOTRONIC Geräte. Passend für Bolzen M8. **Nr. 80476 22,95**
Temperatur-Sensor 625. Wie zuvor, jedoch passend für Bolzen M6. **Nr. 80592 23,95**

Steuerleitung (o. Abb.). Steckerfertige, 5 m Verlängerungsleitung für VOTRONIC Geräte, z. B. LCD-Solar-Computer S, MobilPOWER Inverter etc.
Nr. 84719 9,80

LIPPERT


1


2



3

1. MPP-Solarregler LRM 1218. Der MPP-Solarregler LRM 1218 ist ein getakteter Wandler, der dafür sorgt, dass die angeschlossenen Solarmodule unabhängig von Sonneneinstrahlung, Batteriespannung und Modultemperatur immer optimal betrieben werden, während sich die Batterie in der Hauptladephase befindet. Ladespannungen werden mittels Einstellmöglichkeiten perfekt an die Wohnraumbatterie angepasst. Der LRM 1218 ist SDTBUS-fähig. Inklusive Anschlussmaterial.

- Ladestrom in die Wohnraumbatterie max. 20 A (Starterbatterie 2,5 A)
- Geeignet für 6-zellige 12 V-Blei-Säure-, AGM- oder Blei-Gel-Batterien
- Eingangsspannung 16 - 32 V
- Kennlinie: IUoU, Regelprinzip: MPP
- Ladespannungsbereich 13,2 - 14,9 V
- Abmessungen (HxBxT) 55 x 148 x 95 mm
- Gewicht 360 g

Nr. 84616 329,—

2. MPP-Solarregler LR 1218. Der Solar-Laderegler LR 1218 begrenzt und regelt die Ladespannung aus den Solarmodulen. Er sorgt für die schonende Aufladung von einer oder zwei Batterien. Eine integrierte Trenndiode verhindert eine Entladung bei nicht ausreichender Ladespannung (z. B. Dunkelheit).

- Maximaler Gesamtstrom: 18 A
- Geeignet für 6-zellige 12 V-Blei-Säure- oder Blei-Gel-Batterien
- Ladeschlussspannung für beide Batterien 14,2 V, Kennlinie: IU
- Abmessungen (HxBxT) 110 x 75 x 56 mm
- Gewicht 160 g

Nr. 84637 125,—

3. Kontrolltafel LT 320 Solar. Die Kontrolltafel LT 320 Solar wird direkt an einen entsprechenden Schaudt Solarregler (LR 1218, LRM 1218) angeschlossen. Lieferung inklusive Anschlussmaterial.

- Anzeige des Solarladestroms der Wohnraum- oder Starterbatterie
- Abmessungen (HxBxT) 106 x 110 x 35 mm

Nr. 84618 175,—







SmartSolar MPPT Laderegler mit Bluetooth-Funktion

- Ultraschnelles Maximum Power Point Tracking (MPPT)
- Fortschrittliche Maximum Power Point Erkennung bei Teilverschattung
- Hervorragender Wirkungsgrad
- Kühlung durch Naturkonvektion
- Automatische Batteriespannungserkennung
- Flexible Ladealgorithmen
- Überhitzungsschutz und Lastminderung bei hohen Temperaturen
- Eingebaute Bluetooth-Funktion - die drahtlose Lösung zum Setup, Überwachen und Aktualisieren des Reglers mithilfe von Apple- und Android-Smartphones, Tablets oder anderen Geräten
- Optionales Display: MPPT Control BMV-700, inkl. Shunt 500 A/50 mV

Typ	MPPT 75/15	MPPT 100/20	MPPT 100/30
Batteriespannung	12/24 V	12/24 V	12/24 V
Nennladestrom	15 A	20 A	30 A
Nominale PV-Leistung	220 W	290 W	440 W
Max. PV-Leerspannung	75 V	100 V	100 V
Max. Kurzschlussstrom	15 A	20 A	35 A
Abmessungen (HxBxT) in mm	100 x 113 x 40	100 x 113 x 60	130 x 186 x 70
Gewicht	0,5 kg	0,65 kg	1,3 kg
Nr.	**84648**	**84649**	**84651**
Preis	**77,50**	**102,—**	**145,—**



Fernanzeige BMV-700 inkl. Shunt 500 A/50 mV

- Batteriespannung, Strom, Leistung, verbrauchte Amperestunden und Ladezustand
- Restlaufzeit bei aktueller Entladerate
- Ein 500 Ampere Schnellanschluss-Shunt und ein Anschluss-Set
- Shunt-Kapazität bis zu 10.000 Ampere auswählbar
- Speichert eine große Bandbreite an Verlaufsdaten, anhand derer Nutzungsmuster und Batteriezustand bewertet werden können

Nr. 84652 115,—

















LILIE Solarzubehör

Solarmodulleitungen. Für die Verbindung von Solarmodulen und Laderegler, einadrig. Die spezielle OFLEX-Isolierung ist temperatur-, UV-, ozon- und wetterbeständig. Kunststoffummantelt, sehr flexibel, Außen-ø ca. 8 mm, rot/schwarz.

1. Solarmodulleitung beidseitig konfektioniert mit MC4-Steckern. 2 x 10 mm², Länge 1 m.
Nr. 83999 18,95

2. Solarmodulleitung einseitig konfektioniert mit MC4-Steckern. 2 x 10 mm², Länge 5 m.
Nr. 84764 44,95

3. Solarmodulleitung einseitig konfektioniert mit MC4-Steckern. 2 x 4 mm², Länge 10 m.
Nr. 84766 28,95

4. Solarmodulleitung mit Litzen. 2 x 10 mm², Länge 5 m. **Nr. 84763 38,95**

5. Solarreglerleitung. Für die Verbindung von Solarladeregler und Batterieanlage. Erd- und kurzschlusssicher, Plus- und Minus-Leitung mit Batterieklemmen und Aderendhülsen. Plus-Leitung zusätzlich mit Sicherungshalter und Flachsicherung 15 A. Gummi, hochflexibel, 2 x 2,5 mm², ø ca. 12 mm, 1,5-m-Ring, Gewicht 357 g. **Nr. 84762 30,95**

6. MC4-Stecker – Nr. 84759 2,50

7. MC4-Stecker + Nr. 84757 2,50

8. Montage-/Demontagetool MC4-Stecker
Nr. 84761 3,80



1. Dometic LED-Lichtleiste L30TM. Zur Befestigung auf der Oberseite von Schränken per Klebefläche. Sanftes Ambientelicht. Mit energiesparendem LED-Leuchtmittel. Eingangsspannung 8 - 16 V, Leistung 2,5 W, Leuchtmittel SMD-LED, Lichtfarbe warmweiß, Material Metall. Abmessungen (BxHxT) 86 x 3 x 1,2 cm.
Nr. 85063 35,50

2. Dometic Linienleuchte TL 470. Elegantes Design, zum Einsatz als Leseleuchte oder im Einstiegsbereich, der Mittelteil zwischen den beiden Halterungen ist drehbar. Eingangsspannung 8 - 16 V, 20 LEDs, Leistung 1,2 W, Leuchtmittel Radial-Dioden, Lichtstrom 45 lm, Lichtfarbe 3400 K (warmweiß), Lebensdauer 50.000 h, Material Kunststoff, Aluminium. Abmessungen (BxHxT) 47 x 2 x 2 cm. **Nr. 85157 49,50**

3. Vechline LED-Linienleuchte 10LED. Aufbauleuchte mit 10 LEDs, 180° schwenkbares Aluminiumgehäuse, mit Ein-/Aus-Schalter. Spannung 12 V, Leistung 2 W, Lichtfarbe 3000 K, Lichtstrom 170 lm. Abmessungen (LxBxH) 22,5 x 3,5 x 3,3 cm. Farbe Grau.
Nr. 85672 12,95

4. Vechline LED-Linienleuchte 20LED. Aufbauleuchte mit 20 LEDs, 180° schwenkbares Aluminiumgehäuse, mit Ein-/Aus-Schalter. Spannung 12 V, Leistung 3,7 W, Lichtfarbe 3000 K, Lichtstrom 300 lm. Abmessungen (LxBxH) 34 x 3,5 x 3,3 cm. Farbe Grau.
Nr. 85673 15,95

5. Vechline LED-Linienleuchte 30LED. Aufbauleuchte mit 30 LEDs, 180° schwenkbares Aluminiumgehäuse, mit Ein-/Aus-Schalter. Spannung 12 V, Leistung 5 W, Lichtfarbe 3000 K, Lichtstrom 380 lm. Abmessungen (LxBxH) 47 x 3,5 x 3,3 cm. Farbe Grau.
Nr. 85674 18,50



FAWO



6. LED-Linienleuchte. Mit 30 LEDs, Spannung 12 V, Leistung 2,4 W und Wippschalter. Schwenkbares Aluminiumgehäuse, silberfarbig eloxiert, mit grauen Kunststoff-Endkappen. Länge 46 cm.
Nr. 85074 69,95

7. Dometic LED-Profilleuchte L45TM. Spannung 12 V, Leistung 3,6 - 7,5 W mit 2-Stufen Helligkeitsregulation (Lichtstrom 160 lm + 480 lm, Lichtfarbe 3000 K) und Touch-Sensor. Länge 45 cm. **Nr. 85294 48,50**

8. LED-Schlafraum Kombileuchte SKL. Aluminiumgehäuse, bestückt mit LED-Lesespot, indirekte LED-Wandleuchte, USB C-Lader und induktive Lade-Ablagefläche. Leuchten sind getrennt mit Schalter schaltbar. Spannung 12 V. Farbe Schwarz. **Nr. 85705 72,50**

9. LED-Akku-Flachleuchte WS-Lite. Aus Alumnium. Mit Bewegungsmelder. Lichtfarbe neutralweiß 4000 K, Lichtstrom 80 lm. Mit Ladekabel. Abmessungen 20,5 x 4 x 1 cm. **Nr. 85702 18,95**



1. LED-Wandleuchte MAGMA. Mit Druckschalter und Abschaltautomatik zum Eigenschutz bei Unterspannung. LED-Einsatz: 14 SMD LEDs. Spannung 12 V. Abmessungen 16 x 10 cm. Farbe Silber.
Nr. 85424 **26,95**

2. LED-Wandleuchte LAVA. Mit Druckschalter. LEDs warmweiß 3000 K. Spannung 12 V, Leistung 4 W. Abmessungen 44 x 6,2 x 3,3 cm. Farbe Silber.
Nr. 85414 **38,95**

3. LED-Deckenleuchte LIBRA. Deckenleuchte mit robustem ABS-Gehäuse. 48 Power LEDs, Spannung 12 V, Leistung 6 W, Lichtstrom 500 lm. Abmessungen 30 x 12,2 x 4 cm. Gewicht 210 g. **Nr. 85439** **20,95**

4. LED-Deckenleuchte UNO. Aufbau-Deckenleuchte aus Kunststoff mit 12 LEDs (warmweiß) und Schiebeschalter. Spannung 12 V, Leistung 4,8 W. Abmessungen 18,5 x 12,6 x 2,8 cm. Farbe Weiß.
Nr. 85075 **27,95**

5. LED-Deckenleuchte DUE. Aufbau-Deckenleuchte aus Kunststoff mit 24 LEDs (warmweiß) und 3-Wege-Schiebeschalter. Spannung 12 V, Leistung 9,6 W. Abmessungen 20,5 x 12,6 x 2,8 cm. Farbe Weiß.
Nr. 85076 **42,50**

6. LED Deckenleuchte L115CL. Mit eleganter Chrom- und Acrylglasoberfläche. Wird u. a. bei LMC, Hymer und SEA in Serie eingesetzt. Spannung 12 V, Leistungsaufnahme 3 x 2,33 W, Kabel 200 mm. Abmessungen (BxHxT) 26 x 9 x 2,3 cm.
Nr. 85303 **66,50**

7. Deckenleuchte MiniTube D3. Drei dreh-/schwenkbare Spots mit je 18 SMDs. Spannung 12 V, Leistung 1,8 W. Aluminium. Abmessungen ø 20 x 8 cm.
Nr. 85477 **87,95**

8. LED-Deckenleuchte DOME. Aufbau-Deckenleuchte aus Kunststoff mit 21 LEDs und Schalter. Spannung 12 V, Leistung 2 W. Abmessungen ø 15 x 2,5 cm. Farbe Silber. **Nr. 85481** **45,50**

9. LED-Deckenleuchte RIO. Deckenleuchte aus robustem Kunststoff mit 24 LEDs. Spannung 12 V, Leistung 4,8 W, Lichtstrom 340 lm. Abmessungen ø 25 x 5,5 cm. Gewicht 215 g. **Nr. 85483** **38,50**

10. LED Leseleuchte MAMBA. Mit flexiblem, 32,5 cm langem Arm für die Festmontage. Leuchtenkopf um 360° drehbar. Mit EIN/AUS-Schalter am Leuchtenkopf. Spannung 12 V, Leistung 1,9 W, Lichtstrom 192 lm.
Nr. 85489 **41,95**

11. LED Schwanenhalslampe L70TM. Mit Touch-Schalter und blauem Nachtlicht. Ideal für Schlafzimmer und Wohnbereiche. Elegantes Chrom-Design mit verdeckter Schraubbefestigung. Spannung 10 - 15 V DC, Stromaufnahme 3 W + 0,2 W (Nachtlicht), Lichtstrom 160 lm, Lebensdauer 25.000 h, Lichtfarbe warmweiß (3000 K), Energieverbrauch (in 1.000 h) 3 kWh. Material Metall. Abmessungen 21,3 x 4,5 cm. **Nr. 85701** **33,50**

12. LED Schwanenhalslampe L80TM. LED-Schwanenhalslampe aus hochwertigem Kunststoff, angenehme Haptik. Leuchtensockel mit zwei integrierten USB-Ladeanschlüssen (1 A und 2 A). Komfortabler Touch-Sensor. Spannung 10 - 15 V DC, Stromaufnahme 2 W, Lichtstrom 120 lm, Lebensdauer 30.000 h, Lichtfarbe warmweiß (3000 K), Energieverbrauch (in 1.000 h) 2 kWh. Material Kunststoff, Metall. Länge 37,2 cm, Leuchtenkopf ø 6 cm, Sockel ø 5,8 cm.
Nr. 85268 **63,95**

MiniTube D4 Flex. LED-Leuchte mit USB-Anschluss und flexiblem Hals. Leistung 1,5 W. Lichtstrom 90 lm. Lichtfarbe 3000-3200 K. Länge 21 cm, Leuchtenkopf ø 3 cm, Sockel ø 5 cm.
13. Farbe Schwarz **Nr. 85197** **47,95**
14. Farbe Chrom **Nr. 85206** **47,95**

15. LED-Spot MiniTube D1 1x18. Kleiner, sehr hochwertiger Aufbauspot aus Aluminium mit EIN/AUS-Schalter. Eingangsspannung 12 V, Leistung 1,4 W. Leuchtmittel 18 SMD-LEDs. Abmessungen ø 5 x 8 cm.
Nr. 85266 **20,95**

16. Mini Tube D4. LED-Leuchte mit USB-Anschluss. Spannung 12 V. Leistung 1,5 W. Lichtfarbe 3000 - 3200 K. Länge 8,5 cm, Leuchtenkopf ø 3 cm, Sockel ø 5 cm.
Farbe Schwarz **Nr. 85229** **43,95**
Farbe Chrom **Nr. 85233** **43,95**

17. LED-Aufbauspot L22TM. Inklusive Schalter, weißes Echtglas. Eingangsspannung 8 - 28 V, Leistung 2 W, Leuchtmittel 10-fach LED G4, Lichtstrom 160 lm, Lebensdauer 50.000 h, Lichtfarbe 3150 K (warmweiß), Material Metall, Kunststoff, Glas.
Abmessungen (BxHxT) 10 x 7,5 x 7,5 cm.
Nr. 85054 **43,95**





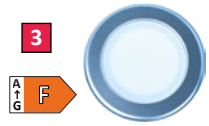



















LED-Einbauspot Vega 48. Flacher Einbauspot mit einzigartigem Gummi-Befestigungssystem, keine Schrauben erforderlich.
9 SMD Dioden, Spannung 12 V. Leistung 0,78 W. Lichtfarbe 300 K. Lichtstrom 76 lm. Abmessungen (øxH) 4,8 x 1 cm.
1. Stahl gebürstet **Nr. 85214** **10,95**
2. Schwarz **Nr. 85215** **10,95**

LED-Einbauspot Vega 75. Flacher Einbauspot mit COB-LED. Einzigartiges Gummi-Befestigungssystem, keine Schrauben erforderlich. Spannung 12 V. Leistung 1,35 W, Lichtfarbe 3000 K, Lichtstrom 150 lm. Abmessungen (øxH) 7,5 x 1,5 cm.
3. Mattchrom **Nr. 85216** **16,95**
4. Schwarz **Nr. 85217** **16,95**

LED-Einbauspot Vega 75 Touch. Ausführung mit Touch Sensor. Abmessungen (øxH) 7,5 x 1,5 cm.
Schwarz **Nr. 85219** **23,95**

5. Einbauspot Flame 78 Touch. Flacher Einbauspot, Stahl gebürstet, 21 SMD Dioden mit Linse, Spannung 12 V, Leistung 1 W, Lichtstrom 64 lm. Mit Touch Sensor. Abmessungen (øxH) 7,8 x 1,5 cm.
Nr. 85423 **22,95**

6. Aufbauspot Flame 88. Flacher Aufbauspot, Stahl gebürstet, 21 SMD Dioden mit Linse, Spannung 12 V, Leistung 1 W, Lichtstrom 64 lm. Abmessungen (øxH) 8,8 x 1,5 cm. **Nr. 85433** **15,95**

7. LED-Aufbauspot L21TM. Schwenkbar mit EIN/AUS-Schalter. Eingangsspannung 8 - 28 V, Leistung 2 W, Leuchtmittel 10 SMD-Dioden, G4 Platine Back-Pin, Lichtstrom 160 lm, Lebensdauer 50.000 h, Lichtfarbe 3150 K (warmweiß), Material Kunststoff, Glas. Abmessungen (øxT) 8,5 x 6 cm.
Nr. 85202 **32,95**

8. LED-Einbauspot L20RM. Schwenkbar mit EIN/AUS-Schalter. Eingangsspannung 8 - 28 V, Leistung 2 W, Leuchtmittel 10 SMD-Dioden, G4 Platine Back-Pin, Lichtstrom 160 lm, Lebensdauer 50.000 h, Lichtfarbe 3150 K (warmweiß), Material Kunststoff, Glas. Abmessungen (øxT) 8 x 2 cm.
Nr. 85201 **31,95**

9. LED-Einbauspot L100RM. Schwenkbarer LED-Einbauspot. Feingedreht aus Aluminium. Mit optischer Linse. Dimmbar. Spannung 12 V DC, Stromaufnahme 1,4 W, Energieklasse G, Lichtstrom 90 lm, Lebensdauer 25.000 h, Lichtfarbe warmweiß (3000 K). Material: Aluminium/Kunststoff. Abmessungen (øxH) 5,3 x 2,2 cm.
Nr. 85312 **26,95**

10. LED-Einbauspot L25RM. Eingangsspannung 8 - 16 V, Leistung 2 W, Leuchtmittel 8-fach SMD-LED-Platine, Lichtstrom 160 lm, Lebensdauer 50.000 h, Lichtfarbe 3200 K (warmweiß), Abstrahlwinkel 120°. Material Kunststoff. Abmessungen (øxT) 7 x 2,2 cm.
Nr. 85203 **27,50**

11. LED-Einbauspot L26RM. Eingangsspannung 8 - 28 V, Leistung 2 W, Leuchtmittel G4 Platine Side-Pin, 10 SMD-Dioden, Lichtstrom 160 lm, Lebensdauer 50.000 h, Lichtfarbe 3150 K (warmweiß), Material Kunststoff, Glas. Inklusive drei weiteren austauschbaren Zierringen: Chrom, nickelmatt, softgold. Abmessungen (øxT) 7 x 1,4 cm.
Nr. 85204 **27,95**

12. Möbeleinbauleuchte mit 10er SMD-Modul. High Power LED, Spannung 12 V, Leistung 1,7 W, Energieklasse A+, Lichtfarbe 3000 K, Lichtstrom 160 lm, Lebensdauer 25.000 h. Außen-ø 6,5 cm, Innen-ø 5,5 cm, Lochmaß ø 6 cm, Einbautiefe 2 cm.
Nr. 81434 **11,95**

Vechline





















Mini LED Leuchte LYRA. Aluminiumrahmen mit Polycarbonatlinse. Kabellänge 15 cm. Eingangsspannung 12 - 30 V. Leistung 3 W. LED-Typ 18 SMD. Lichtstrom 270 lm. Abmessungen ø 6,8 x 1,4 cm. Montageausschnitt ø 5,5 - 6 cm.
1. Farbe Silber **Nr. 85616** **10,95**
2. Farbe Weiß **Nr. 85617** **10,95**
3. Farbe Schwarz **Nr. 85618** **10,95**

4. Mini LED Leuchte URSA. Aluminiumrahmen mit Polycarbonatlinse. Kabellänge 15 cm. Eingangsspannung 12 - 30 V. Leistung 3 W. LED-Typ 24 SMD. Lichtstrom 270 lm. Abmessungen ø 6,8 x 1,5 cm. Montageausschnitt ø 5,5 - 6 cm. Farbe Silber.
Nr. 85619 **8,95**

5. Mini LED Leuchte CYGNUS. Aluminiumrahmen mit Polycarbonatlinse. Kabellänge 15 cm. Eingangsspannung 12 - 30 V. Leistung 5 W. LED-Typ 24 SMD. Lichtstrom 400 lm. Abmessungen ø 6,8 x 1,2 cm. Montageausschnitt ø 5,5 - 6 cm. Farbe Silber. **Nr. 85621** **12,50**

6. Mini LED Leuchte CORVUS. Aluminiumrahmen mit Polycarbonatlinse. Kabellänge 15 cm. Eingangsspannung 12 V. Leistung 2 W. LED-Typ 24 SMD. Lichtstrom 180 lm. Abmessungen ø 6,8 x 1 cm. Montageausschnitt ø 5,5 - 6 cm. Farbe Nickelmatt.
Nr. 85623 **12,50**

Mini LED Leuchte CORVUS TOUCH. Aluminiumrahmen mit Polycarbonatlinse. Kabellänge 15 cm. Eingangsspannung 12 V. Leistung 2 W. LED-Typ 24 SMD. Lichtstrom 180 lm. Abmessungen ø 6,8 x 1 cm. Montageausschnitt ø 5,5 - 6 cm. Ausführung mit Touch Sensor.
7. Farbe Schwarz **Nr. 85624** **16,50**
8. Farbe Nickelmatt **Nr. 85626** **16,50**

9. 2 in 1 Kleiderschrankleuchte + Taschenlampe. Bewegungs- und Lichtsensor, batteriebetrieben, inklusive 3M Klebestrip und Magnet.
Nr. 85536 **18,95**

10. LED-Akku-Lampe ATHOME. LED-Akku-Lampe für Garderoben, Eingänge, Flure, Vorratskammern, usw. Elegantes Kunststoffgehäuse mit integriertem PIR-Bewegungssensor und drei Leuchtmodi inklusive Auto Bewegungssensor. Einfaches Aufladen über einen USB-Stecker. Für die Wandmontage geeignet. Lichtstrom 240 lm. Leistung 0,75 W. Abmessungen 12 x 4,3 x 1,7 cm. Gewicht 80 g.
Nr. 85161 **16,95**

SIGOR

















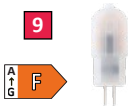



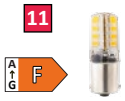



1. Kerze Filament klar E14, 230 V.
Verbrauch 2,5 W, Lichtstrom 250 lm, Lichtfarbe 2.700 K, dimmbar, EEK F.
Nur solange Vorrat reicht. **Nr. 81519** **5,50**

2. Kerze Filament matt E14, 230 V.
Verbrauch 4,5 W, Lichtstrom 470 lm, Lichtfarbe 2.700 K, dimmbar, EEK F. **Nr. 81524** **6,50**

3. Normale Filament klar E27, 230 V.
Verbrauch 4,5 W, Lichtstrom 470 lm, Lichtfarbe 2.700 K, dimmbar, EEK F. **Nr. 81510** **5,95**

4. Normale Filament matt E27, 230 V.
Verbrauch 7 W, Lichtstrom 806 lm, Lichtfarbe 2.700 K, dimmbar, EEK E. **Nr. 81515** **6,50**

5. Röhre T25 Filament klar E14, 230 V.
Verbrauch 4,5 W, Lichtstrom 470 lm, Lichtfarbe 2.700 K, dimmbar. **Nr. 81528** **8,50**

6. Röhre S28 Filament klar E14, 230 V. Verbrauch 2,5 W, Lichtstrom 250 lm, Lichtfarbe 2.700 K, nicht dimmbar, EEK F. **Nr. 81529** **6,50**

7. Luxar Glas MR16, 12 V. Sockel GU5,3, Verbrauch 5 W, Lichtstrom 345 lm, Lichtfarbe 2.700 K, dimmbar, EEK G. **Nr. 81550** **8,50**

Luxar Glas MR16, 12 V. Sockel GU5,3, Verbrauch 6,2 W, Lichtstrom 460 lm, Lichtfarbe 2.700 K, dimmbar, EEK G. **Nr. 81565** **9,95**

Luxar Glas PAR16, 230 V. Sockel GU10, Verbrauch 4,7 W, Lichtstrom 350 lm, Lichtfarbe 2.700 K, dimmbar, EEK F. **Nr. 81548** **5,50**

8. Ecolux G4 & GY6,35, 12 V. Sockel GY6,35, Verbrauch 2,4 W, Lichtstrom 300 lm, Lichtfarbe 2.700 K, nicht dimmbar, EEK F. **Nr. 81610** **8,30**

9. LED G4 Stecksockellampe mattiert, 12 V. Ersatz für Halogen Stiftsockellampe, warmweißes Licht 2.700 K, blendfrei, EEK F.
Lichtstrom 180 lm, Verbrauch 1,8 W.
Nr. 81695 **6,80**

10. LED BA15s Stecksockellampe mattiert, 12 V. Ersatz für 30 W Halogen mit Sockel, BA15d.
Verbrauch 2,8 W, Lichtstrom 350 lm, warmweißes Licht 2.700 K, EEK E. **Nr. 80294** **12,50**

11. LED BA15s Stecksockellampe, 12 V. Ersatz für 25 W Halogen mit Sockel, BA15d.
Verbrauch 2,5 W, Lichtstrom 200 lm, warmweißes Licht 2.700 K, EEK F. **Nr. 80301** **11,50**

12. LED E14 Leuchtmittel, 12 V. Ersatz für 25 W Halogen mit Sockel E14.
Verbrauch 2,5 W, Lichtstrom 200 lm, warmweißes Licht 2.700 K, EEK F. **Nr. 80362** **11,50**





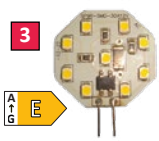

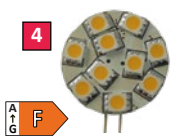

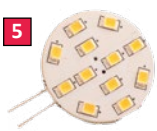

















1. LED-Leuchtstab. Ersetzt Transistor-Leuchtstab mit 8 W. Spannung 12 V. Länge 286 mm.
Nr. 81101 **16,95**

2. SMD-Modul 6er. Sockel G4, 12 V, Verbrauch 1 W (entspricht ca. 15-20 W), Leuchtwinkel 125°, Lichtfarbe 3000 K, Lichtstrom 100 lm, ø 23 mm.
Nr. 81402 **6,95**

3. SMD-Modul 9er. Sockel G4, 12 V, Verbrauch 0,5 W, Leuchtwinkel 125°, Lichtfarbe 2900 K, Lichtstrom 63 lm, ø 30 mm. **Nr. 81389** **6,95**

4. SMD-Modul 10er. 12 V, Verbrauch 1,7 W (entspricht ca. 17 W), Leuchtwinkel 125°, Lichtfarbe 3000 K, Lichtstrom 160 lm, ø 30 mm.
Sockel G4 **Nr. 81411** **8,95**
Sockel GZ4 **Nr. 81412** **8,95**

5. SMD-Modul 12er. Sockel G4, 12 V, Verbrauch 2 W (entspricht ca. 20 W), Leuchtwinkel 120°, Lichtfarbe 4500 K, Lichtstrom 200 lm, ø 30 mm.
Nr. 81102 **3,95**

6. SMD-Modul 12er. Sockel G4 Back Pin, 12 V, Verbrauch 2 W (entspricht ca. 20 W), Leuchtwinkel 120°, Lichtfarbe 4500 K, Lichtstrom 205 lm, Abmessungen (øxT) 30 x 16,75 mm.
Nr. 81121 **3,95**

7. SMD-Modul 3er MR11. Sockel G4, 12 V, Verbrauch 2,5 W (entspricht ca. 25 W), Leuchtwinkel 30°, Lichtfarbe 4500 K, Lichtstrom 218 lm, Abmessungen (øxT) 35 x 35 mm.
Nr. 81104 **7,95**

8. SMD-Spot 4er MR16. Sockel GU5.3, 12 V, Verbrauch 5 W (entspricht ca. 50 W), Leuchtwinkel 30°, Lichtfarbe 4500 K, Lichtstrom 330 lm, Abmessungen (øxT) 50 x 46 mm.
Nr. 81122 **7,50**

9. SMD-Spot 10er MR16. Sockel GU5.3, 12 V, Verbrauch 1,6 W (entspricht ca. 20 W). Leuchtwinkel 125°, Lichtfarbe 3000 K, Lichtstrom 330 lm, Abmessungen (øxT) 50 x 43 mm.
Nr. 81429 **9,95**

10. SMD-Spot 21er MR16. Sockel GU5.3, 12 V, Verbrauch 1,5 W (entspricht ca. 15-20 W), Leuchtwinkel 125°, Lichtfarbe 3000 K, Lichtstrom 150 lm, Abmessungen (øxT) 50 x 45 mm.
Nr. 81499 **9,95**

11. SMD-Soffitte. 12 V, Verbrauch 0,5 W (entspricht ca. 5 W), Leuchtwinkel 120°, Lichtfarbe 4500 K, Lichtstrom 50 lm.
37 mm **Nr. 81413** **8,50**
42 mm **Nr. 81414** **8,50**

12. SMD-Bajonett. 12 V, Verbrauch 0,6 W (entspricht ca. 6 W), Leuchtwinkel 360°, Lichtfarbe 4500 K, Lichtstrom 60 lm.
Fassung BA15s **Nr. 81420** **7,95**
Fassung BAY15d **Nr. 81421** **7,95**

13. SMD-Stiftsockel 15er. Sockel G4, 12 V, Verbrauch 0,7 W (entspricht ca. 7 W), Leuchtwinkel 360°, Lichtfarbe 4500 K, Lichtstrom 85 lm, Abmessungen (øxT) 12,7 x 30 mm.
Nr. 81422 **5,50**

BRUNNER



1. Tischleuchte LUCIEN. Wiederaufladbare Tischlampe für den Außenbereich mit modernem Design und professionellem Erscheinungsbild. Sie bietet angenehmes Licht dank warmweißer LED-Beleuchtung. Ausgestattet mit einer Lichtstärkeregelung und einem eleganten Metallschirm. Der integrierte Lithium-Ionen-Akku kann jederzeit über das mitgelieferte USB-Kabel wieder aufgeladen werden. 3.600 mAh Li-Ion-Akku, Verbrauch 3 W, Lichtstrom 200 lm, Brenndauer 7 - 48 h, Ladedauer 5 - 6 h. Abmessungen ø 11 x H25 cm. Gewicht 900 g.
Nr. 85692 **37,95**

2. Tischleuchte FARO. Die wiederaufladbare LED-Tischleuchte Faro stellt eine harmonische Verbindung von Stil und Funktionalität dar. Die aus langlebigem Aluminium und stoßfestem PMMA gefertigte Leuchte bereichert mühelos das Ambiente eines jeden Außenbereichs. Mit ihrem raffinierten Design fügt sie sich nahtlos in die Gestaltung von Tischen im Freien ein und schafft eine warme und einladende Atmosphäre. 3.600 mAh Li-Ion-Akku, Verbrauch 3 W, Lichtstrom 200 lm, Brenndauer 10 - 24 h, Ladedauer 4 h. Abmessungen ø 8 x H25 cm. Gewicht 400 g.
Nr. 85693 **29,95**

3. Tischleuchte QUADRILUX. Wiederaufladbare Tischlampe für den Außenbereich mit modernem Design und professionellem Erscheinungsbild. Sie bietet angenehmes Licht dank warmweißer LED-Beleuchtung. Ausgestattet mit einer Lichtstärkeregelung und einem eleganten Metallschirm. Der integrierte Lithium-Ionen-Akku kann jederzeit über das mitgelieferte USB-Kabel wieder aufgeladen werden. 3.600 mAh Li-Ion-Akku, Verbrauch 3 W, Lichtstrom 200 lm, Brenndauer 7 - 48 h, Ladedauer 5 - 6 h. Abmessungen 10 x 10 x H30 cm. Gewicht 900 g.
Nr. 85691 **39,95**

4. Tischleuchte QUADRILUX MINI. Elegante Tischleuchte mit kompakten Abmessungen, die sich im Design an die beliebte Quadrilux Lampe anlehnt. Ausgestattet mit hocheffizienter LED-Technologie, die zwei wählbare Lichttöne mit einstellbarer Intensität ermöglicht. Rutschfeste Basis für maximale Stabilität in jeder Situation. 2.600 mAh Li-Ion-Akku, Verbrauch 2 W, Lichtstrom 200 lm, Brenndauer 10 - 24 h, Ladedauer 4 h. Abmessungen ø 8,5 x H25 cm. Gewicht 700 g.
Nr. 85704 **34,95**

5. Tischleuchte LALUX. Kompakte Tischleuchte mit hocheffizienter LED-Technologie. Diese elegante Leuchte bietet zwei wählbare Lichttöne mit einstellbarer Intensität. Der rutschfeste Sockel sorgt für maximale Stabilität und macht sie perfekt für jede Umgebung. 2.600 mAh Li-Ion-Akku, Verbrauch 2 W, Lichtstrom 200 lm, Brenndauer 10 - 24 h, Ladedauer 4 h. Abmessungen ø 8,5 x H25 cm. Gewicht 510 g.
Nr. 85703 **34,95**



6. Travellife Tischleuchte ARI. Die ARI ist eine dekorative Tischleuchte und hat aufgrund ihres schlanken quadratischen Sockels und des kegelförmigen Schirms eine zeitlose Form. Sie ist mit 14 LEDs ausgestattet, deren warmes Licht nach unten und teilweise nach oben abgegeben wird. Die Bedienelemente befinden sich am Sockel. Mit dem Touch-Schalter können Sie die Lampe ein- und ausschalten. Halten Sie den Touch-Schalter einen Moment gedrückt, können Sie die Helligkeit nach Wunsch anpassen. Die Ladestation befindet sich an der Seite des Sockels, wo Sie die Lampe mit dem mitgelieferten USB-C-Kabel aufladen können, aber auch ein Telefon oder Tablet über den USB-Anschluss aufladen können. Lichtfarbe 2.700 K, Lichtstrom 130 lm, dimmbar, 4.000 mAh Li-Ion-Akku, Brenndauer max. 12 h, Höhe 29 cm. Farbe Schwarz.
Nr. 85638 **32,95**

7. Vechline Tischleuchte GLOSS. Die Lampe ist mit einem wiederaufladbaren Akku ausgestattet, der über den im Sockel integrierten USB-C-Anschluss aufgeladen werden kann. Die Helligkeit des warmweißen Lichts lässt sich dank des Schalters ganz einfach an der Lampe regulieren. Lichtfarbe 6.000 K, Lichtstrom 230 lm, dimmbar, 1.800 mAh Li-Ion-Akku, Brenndauer max. 20 h, Höhe 23,5 cm, ø 12 cm. Farbe Schwarz.
Nr. 85649 **22,95**

8. Vechline Tischleuchte GLINT. Tischleuchte GLINT besteht aus robustem Metall und lässt sich einfach mit dem mitgelieferten USB-C-Kabel aufladen. Die LED-Beleuchtung lässt sich dank stufenlosem Dimmer variabel steuern. Lichtfarbe 6.000 K, Lichtstrom 220 lm, dimmbar, 2.400 mAh Li-Ion-Akku, Brenndauer max. 20 h, Höhe 37 cm, ø 11 cm. Farbe Schwarz.
Nr. 85651 **22,95**

Travellife Tischleuchte ELIN. Eine schöne Lichtquelle für den Tisch ist die ELIN. Erhältlich in zwei verschiedenen Farben: Holzoptik und Schwarz. Diese Lampe kann überall platziert werden, ohne störende Kabel, da die Elin mit einem wiederaufladbaren Akku ausgestattet ist, der über das mitgelieferte USB-C-Kabel aufgeladen werden kann. Mit dem integrierten Schalter unter dem Lampenschirm kann die Lampe ein- und ausgeschaltet und die Lichtstärke reguliert werden. Außerdem ist sie in zwei Höhen verstellbar. Lichtfarbe 3.000 K, Lichtstrom 90 lm, dimmbar, 2.000 mAh Li-Ion-Akku, Brenndauer max. 10 h, Höhe 26/39,5 cm, ø 13 cm.
9. Farbe Schwarz **Nr. 85639** **19,95**
10. Farbe Holzoptik **Nr. 85643** **20,95**

11. Vechline Tischleuchte ILLUMINATE. Die schlichte weiße Lampe ILLUMINATE kann in jede Richtung gedreht werden, dank ihres 360° drehbaren Kopfes. Sie ist mit einem magnetischen Wandhalter mit starker Magnetkraft ausgestattet. Kein Werkzeug, Schrauben oder Muttern erforderlich. Die Lampe kann einfach von der Halterung entfernt werden, um sie aufzuladen oder als tragbare Lampe zu verwenden. Lichtfarbe 3.000/4.000/6.000 K, Lichtstrom 110 lm, dimmbar, 1.800 mAh Li-Ion-Akku, Brenndauer max. 20 h, Höhe 32 cm. Farbe Weiß.
Nr. 85644 **16,95**

easy! BY FHL



1

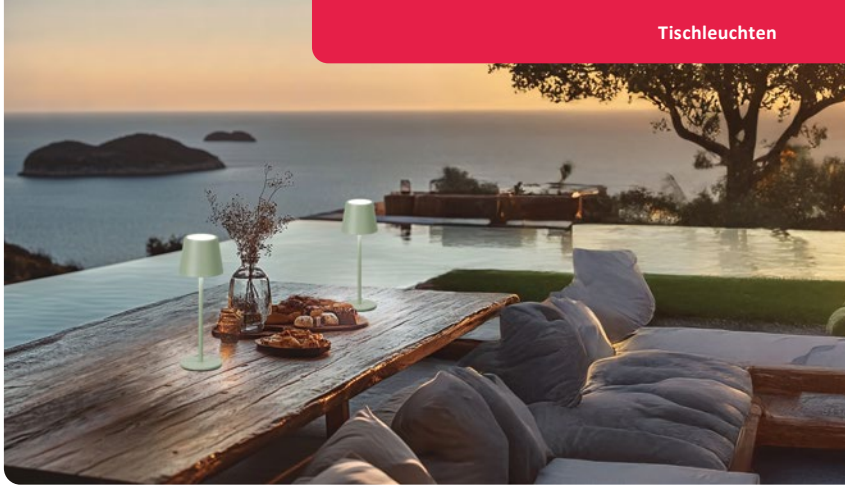



2





3

1. Tischleuchte ROXI. Die mobile Tischleuchte Roxi erreicht dich mit einem leistungsstarken Akku, welcher nach vollständiger Aufladung ein zuverlässiger Begleiter für bis zu 50 Stunden ist. Du kannst die Helligkeit der Leuchte mit dem Sensordimmer stufenlos dimmen zwischen 10 - 100 %. Die Farbtemperatur lässt sich in drei hervorragend aufgeteilten Stufen einstellen. Inklusive USB-Ladekabel zum Aufladen der Tischleuchte. Akku 2.000 mAh, LED Lebensdauer 20.000 h, Verbrauch 1,5 W, Lichtstrom 140 lm, Lichtfarbe 2.200/2.700/3.500 K, Brenndauer 4,5 - 50 h, Ladedauer 4 h, Schutzart IP54.
Abmessungen ø 9 x H27,5 cm. Gewicht 510 g.

Farbe Sand	**Nr. 85711**	**21,95**
Farbe Dark-Greige	**Nr. 85712**	**21,95**
Farbe Salbeigrün	**Nr. 85713**	**21,95**
Farbe Grau	**Nr. 85714**	**21,95**

2. Tischleuchte SALERNO. Zurückhaltendes Design, vielseitiges Licht. Die integrierte LED sorgt mit drei wählbaren Lichtfarben und stufenloser Dimmung per Sensordimmer für genau die Lichtstimmung, die du brauchst. Mit bis zu 40 h Akkulaufzeit, wetterfester Bauweise und USB-Ladefunktion ist Salerno überall einsatzbereit, drinnen wie draußen. Akku 1.800 mAh, LED Lebensdauer 20.000 h, Verbrauch 1,5 W, Lichtstrom 140 lm, Lichtfarbe 2.200/2.700/3.500 K, Brenndauer 5 - 40 h, Ladedauer 4 h, Schutzart IP54.
Abmessungen ø 8,5 x H20 cm. Gewicht 410 g.

Farbe Sand	**Nr. 85706**	**21,95**
Farbe Grau-Braun	**Nr. 85707**	**21,95**
Farbe Salbeigrün	**Nr. 85708**	**21,95**
Farbe Grau	**Nr. 85709**	**21,95**

3. Flaschenleuchte FIOCCO. Mit der Bottle Lamp Fiocco wird jede leere Flasche zur stimmungsvollen Leuchte. Einfach auf den Flaschenhals (ø max. 30 mm) aufsetzen und schon entsteht ein ganz persönlicher Lichtmoment. Dank USB-Kabel ist sie schnell wieder aufgeladen und durch IP54-Schutz auch für den Außenbereich bestens geeignet. Kompakt und elegant, passt sie auf fast jede Flasche. Akku 2.000 mAh, LED Lebensdauer 20.000 h, Ladedauer 4 h, Schutzart IP54. Farbe Sandgrau.
Flaschenleuchte FIOCCO CCT. Verbrauch 2,0 W, Lichtstrom 190 lm, Lichtfarbe 2.200/2.700/3.500 K, Brenndauer 5 - 36 h. Abmessungen ø 11 x H14 cm. Gewicht 320 g. **Nr. 85716** **22,95**
Flaschenleuchte FIOCCO RGB. Verbrauch 2,0 W + 1 W RGB, Lichtstrom 210 lm, Lichtfarbe 3.000 K, Brenndauer 3,5 - 27 h. Abmessungen ø 12 x H14 cm. Gewicht 340 g. **Nr. 85717** **28,95**



4



4. Multifunktionsleuchte MULTIGLOW. Die Akkuleuchte in Schwarz-Grün ist die ideale Lösung für alle, die flexible, leistungsstarke Beleuchtung brauchen - ob beim Camping, auf der Baustelle oder im Garten. Sie ist robust, wetterfest und überall einsatzbereit. Zusätzlich bietet die Leuchte eine praktische Blinklichtfunktion sowie einen USB-Ausgang, um andere Geräte aufzuladen. Akku 4.400 mAh, Verbrauch 5 W, Lichtstrom 820 lm, Lichtfarbe 3.000/6.500 K, Brenndauer 7 - 91 h, Ladedauer 7 h, Schutzart IP44. Abmessungen ø 10 x H19 cm. Gewicht ca. 500 g. **Nr. 85718** **40,95**

NEU!





5

5. Nachtlicht WILLI/GLOWMOJI. Mit RGB-Farbwechsel - einstellbar für bunte Lichteffekte in verschiedenen Farben. Stufenlos dimmbar - Lichtintensität per Touchsensor frei regulierbar, perfekt zum Einschlafen oder Relaxen. Timerfunktion - automatisches Abschalten nach 15 oder 30 Minuten. Kabellos durch Akkubetrieb, mit USB-Kabel zum Aufladen. Akku 1.800 mAh, LED Lebensdauer 20.000 h, Lichtfarbe 3.000 K, Ladedauer 4 h, Schutzart IP20.
Nachtlicht WILLI. Verbrauch 0,4 W, Lichtstrom 31 lm, Brenndauer 11 - 38 h. Abmessungen ø 8 x H11,5 cm. Gewicht 150 g. **Nr. 85719** **21,95**
Nachtlicht GLOWMOJI. Verbrauch 0,3 W, Lichtstrom 27 lm, Brenndauer 16 - 56 h. Abmessungen ø 13 x H12 cm. Gewicht 200 g. **Nr. 85721** **21,95**





6



BRUNNER

6. Zeltleuchte SYRMA LED. LED Zelt- und Vorzeltleuchte mit klappbarem Korpus (Fold-Away System). Silikongehäuse, moderne LED-Dimmer Technik, mit Aufhängehaken und 5 m Anschlusskabel, Höhenverstellsystem, Ein-/Aus-Schalter. 230 V/15 W. 32 LEDs, Lichtstrom 520 lm. Abmessungen (øxH) 18,5 x 12 cm. Gewicht 350 g. Farbe Grau. **Nr. 85464** **29,95**

1  A↑G F

2  A↑G G

3  A↑G G

4  A↑G G

5  A↑G F

6  A↑G F

7  A↑G F

8  A↑G F

9  A↑G G

1. LED-Vorzeltleuchte WW 250. LED-Vorzeltleuchte mit 12 weißen HighPower-LED´s. Lichtstrom ca. 250 lm, Farbtemperatur neutralweiss (ca. 3.800 K), Abstrahlung nach vorne 0…90° / seitlich -45…+45°. Gehäuse ASA, Lichtscheibe PC, Boden ABS/PC. Kabellänge 0,5 m. Spannung 12 V, Leistung 5 W. Abmessungen (BxHxT) 36,5 x 4,6 x 3,4 cm. Gewicht 190 g.
Nur solange Vorrat reicht. **Nr. 85507** **78,50**

2. LED-Außenleuchte ILUMINA 45. Zur Beleuchtung des Eingangsbereiches von Freizeitfahrzeugen. Die spezielle Form des Aluminiumgehäuses erleichtert den Abfluss von Regenwasser. Die mattierte Kunststoffblende sorgt für eine gleichmäßige Lichtverteilung. Spannung 12 V. Leistung 4,3 W. Lichtstrom 350 lm. Abmessungen 45 x 3,8 x 4,2 cm. Gewicht 180 g. **Nr. 85499** **19,50**

3. LED-Vorzeltleuchte PIR. Mit Bewegungsmelder. Aus wetterfestem Kunststoff. Bestückt mit 48 LED´s kaltweiß. Spannung 12 V, Leistung 11 W. Farbe Weiß. Abmessungen (BxHxT) 32,5 x 10 x 3,5 cm.
Nr. 85597 **96,95**

4. LED-Vorzeltleuchte WAVE. Aus wetterfestem Kunststoff. Inklusive Dichtung und Schrauben. Spannung 12 V, 18 LED´s warmweiß, Leistung 2 W. Abmessungen 25 x 9 x 5,5 cm.
Farbe Weiß **Nr. 85077** **29,95**
Farbe Silber **Nr. 85078** **29,95**

5. LED-Vorzeltleuchte CALETTA. Speziell für Wohnwagen und Reisemobil konzipiert. Kompakte LED-Leuchte für den Eingangsbereich an Wohnwagen oder Reisemobil. Spannung 12 V, 9 LED´s, Leistung 5 W, Lichtstrom 400 lm, Lichtfarbe 4000 K, Schutzvorrichtung IP44. Abmessungen 23 x 3 x 3,9 cm.
Farbe Weiß **Nr. 85467** **21,50**
Farbe Schwarz **Nr. 85112** **21,50**

6. LED-Vorzeltleuchte ROVELLO. Kompakte LED-Leuchte für den Eingangsbereich an Wohnwagen oder Reisemobil. Spannung 12 V, 18 LED´s, Leistung 4 W, Lichtstrom 650 lm, Lichtfarbe 4000 K, Schutzvorrichtung IP44. Abmessungen 48 x 3 x 3,9 cm.
Farbe Weiß **Nr. 85468** **27,95**
Farbe Schwarz **Nr. 85115** **27,95**

7. LED-Vorzeltleuchte NIGHT EYE. LEDtape S2 SMD, Spannung 12 V, Leistung 2 W, Lichtstrom 129 lm, Lichtfarbe 4000 K. Abmessungen (BxHxT) 37 x 3,8 x 4,1 cm. **Nr. 85551** **24,95**

LED-Vorzeltleuchte NIGHT EYE Sensor. Wie zuvor, jedoch mit Bewegungssensor. **Nr. 85553** **32,50**

8. LED-Außenleuchte NIGHT EYE 620. LED-Tape S2 SMD, Spannung 12 V, Leistung 3,25 W, Lichtstrom 325 lm, Lichtfarbe 4000 K. Abmessungen (BxHxT) 62 x 3,8 x 4,1 cm. **Nr. 85443** **40,95**

LED-Außenleuchte NIGHT EYE 620 Sensor. Wie zuvor, jedoch mit Bewegungssensor.
Nr. 85445 **51,95**

9. LED-Vorzeltleuchte. 15 weiße Hochleistungs-LED´s (6500 K Wärmetemperatur), Lichtstrom 82,5 lm, hohe Leuchtstärke (2.200 mcd bei 120° Abstrahlwinkel). Geringer Energieverbrauch von ca. 140 mA. Spannungsversorgung 12 V (10,5 - 16 V). 40.000 h Brenndauer. Bewegungssensor mit ca. 3 m Reichweite, Dämmerungsschalter, Aktivierungsschwelle bei ca. 50 Lux. Dauerlichtfunktion über externen Schalter möglich. Durch besonders langgezogene Bauform, dient die LED-Vorzeltleuchte auch als Regenrinne. Abmessungen (BxHxT) 66,5 x 7 x 5 cm. **Nr. 85588** **139,—**
Wechseleinbauschalter für LED-Vorzeltleuchte. Einbaumaß ca. 3 x 2 x 1,5 cm. **Nr. 85557** **7,20**





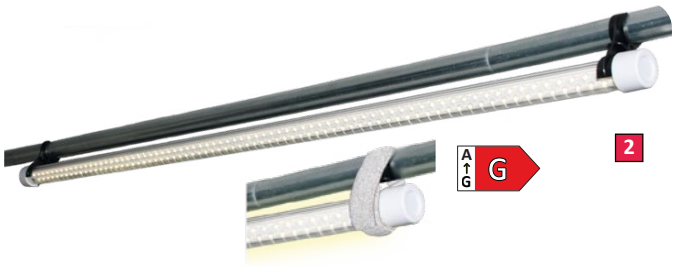









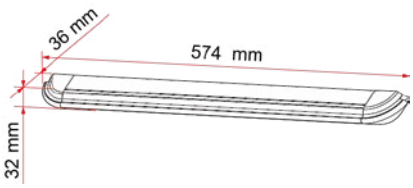



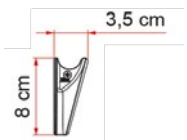

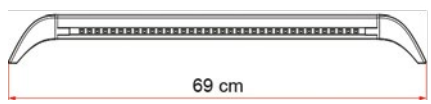

FIAMMA

1. LED-Türleuchte und Regenrinne Viganella. Die Lampe passt genau in die Öffnung der Schiebetüren und leuchtet den Eingang über die gesamte Breite aus. Mit einem externen Dimmer kann die Lichtintensität der Leuchte gedimmt werden. Das Viganella-Türlicht funktioniert auch als Regenrinne. Das Regenwasser vom Dach wird an den Seiten der Türöffnung entlang geleitet. Die COB/SMD-LED sorgt für eine gleichmäßige Lichtverteilung, ohne sichtbare LED-Punkte. Material Aluminium. Spannung 12 V. Lichtfarbe 4000 K. LED-Typ COB/SMD. Farbe schwarz.

Viganella 135. Passend für Fiat Ducato, Citroën Jumper, Peugeot Boxer, Renault Master, Opel Movano und Nissan NV400. Leistung 12 W. Lichtstrom 340 lm. Kabellänge 200 cm. Schutzgrad IP44. Abmessungen 150 x 1,2 x 3,45 cm. Gewicht 440 g.
Nr. 85505 109,—

Viganella 180. Passend für Volkswagen Crafter, Westfalia MAN und Mercedes Sprinter. Leistung 12 W. Lichtstrom 340 lm. Kabellänge 200 cm. Schutzgrad IP44. Abmessungen 150 x 0,7 x 3,65 cm. Gewicht 440 g.
Nr. 85510 109,—

Viganella Urban. Passend für Ford Transit Custom ab Bj. 2013, Mercedes-Benz Vito ab Bj. 2014, Renault Trafic ab Bj. 2014, Opel Vivaro ab Bj. 2014. Leistung 7,3 W. Lichtstrom 170 lm. Kabellänge 150 cm. Schutzgrad IP67.
Abmessungen 124,5 x 2 x 7,3 cm. Gewicht 330 g.
Nr. 85816 95,95

Viganella Ford Transit. Passend für Ford Transit ab Bj. 2014. Leistung 7 W. Lichtstrom 225 lm. Kabellänge 300 cm. Schutzgrad IP67.
Abmessungen 161,5 x 2 x 7,3 cm. Gewicht 450 g.
Nr. 85817 109,—

2. Vorzelt-LED-Leuchte. Mit Befestigungsklemmen und Klettband. Betrieb 230 V mit Netzteil oder 12 V mit Zigarettenanzünderstecker. Bestückt mit 150 LED´s, Farbe warmweiß, Lichtstrom 550 lm, Verbrauch 9,5 W. Länge 100 cm.
Nr. 85531 37,95

3. LED Awning Light. Außenleuchte zur Anbringung am unteren Markisengehäuse oder über der Tür. Komplett mit Kunststoffendstücken. Lichtfarbe 4000K neutralweiß, Lichtstrom 547 lm. 12 V/7,4 W/0,62 A. Abmessungen 57,4 x 3,6 x 3,2 cm. Gewicht 0,4 kg.
Nr. 67832 62,70

4. LED Sensor Door Light. Mit Bewegungsmelder, leuchtet nur im Dunkeln, sobald sich eine Person dem Sensor nähert. Lichtdauer: 60 Sekunden. Zur Montage über der Tür des Reisemobils oder Wohnwagens. COB-LED-Streifen (neutralweiß 4000 K), Leuchtwinkel 120°, Lichtstrom 547 lm, Eingangsspannung 12 V, Leistung 7,4 W, Stromentnahme 0,62 A. Abmessungen 57,4 x 3,6 x 3,2 cm. Gewicht ca. 500 g.
Nr. 67834 92,10

5. LED Garage Light. LED-Innenlicht für Stauräume und Garagen. Ähnliche Eigenschaften wie das LED Awning Light, aber mit Schalter. Lichtstrom 547 lm, Leuchtwinkel 120°, Eingangsspannung 12 V, Leistung 7,4 W, Stromentnahme 0,62 A. Abmessungen 57,4 x 3,6 x 3,2 cm. Gewicht ca. 400 g.
Lichtfarbe 6500K* **Nr. 17577 72,60**
Lichtfarbe 4000K **Nr. 67835 72,60**

6. LED Awning Light Gutter. Innovative Version der klassischen Vorzeltleuchte von FIAMMA. Sie hat die Endstücke in Form einer Regenrinne sowie eine Aushöhlung in der Mitte. Ideal auch, um Regenwasser beim Öffnen der Tür zurückzuhalten. Lichtstrom 547 lm, Leuchtwinkel 120°, Spannung 12 V, Leistung 7,4 W, Stromentnahme 0,62 A. Abmessungen (BxHxT) 69 x 8 x 3,5 cm. Gewicht ca. 700 g.
Lichtfarbe 6500K* **Nr. 15596 80,10**
Lichtfarbe 4000K **Nr. 67836 80,10**

*Nur solange Vorrat reicht.



BatteryGuard LED Laterne. Die Coleman® BatteryGuard Laternen sind ein unverzichtbarer Begleiter auf jedem Campingausflug. Die Laternen sind mit „Lifetime LEDs“, mit einer erwarteten Lebensdauer von 40.000 Stunden, ausgestattet. Dank des bruchsicheren 360° Polycarbonat Glases gibt es keinen ungewollten Schattenwurf durch störende Plastikteile an der Lampe. Die BatteryGuard™ Funktion ist im An-Aus-Schalter der Lampe integriert und verhindert ein Auslaufen oder Energieverlust der Batterien.

1. BatteryGuard 200L Mini Laterne. Lichtstrom 200 lm, Leuchtweite 7 m, Brenndauer 15 h, Batterie 4 x AA (nicht im Lieferumfang enthalten), IPX level IPX 4. Abmessungen (øxH) 8 x 12,5 cm. Gewicht 176 g.
Nr. 85128 22,95

2. BatteryGuard 600L Laterne. Lichtstrom 600/75 lm, Leuchtweite 12/6 m, Brenndauer 30/200 h, Batterie 3 x D (nicht im Lieferumfang enthalten), IPX level IPX 4. Abmessungen (øxH) 12 x 22 cm. Gewicht 494 g.
Nr. 85130 36,95

3. LED-Laterne BLAZE LED. Leistungsstarke freistehende oder hängende LED-Laterne mit stabilem Kunststoffgehäuse für einen sicheren und festen Stand. Mit Metall-Tragegriff. Vier Helligkeitsstufen. Wiederaufladbare Batterien, inklusive 12- und 230-V Ladegeräte, mit USB-Stecker. Leistung 20 W. Lichtstrom 600 lm, Brenndauer 9 h. Abmessungen (øxH) 13 x 21 cm. Gewicht 900 g. Farbe Grau. **Nr. 85654 42,50**

4. Outdoorleuchte ALTAIR. Wiederaufladbare Outdoor-Laterne mit leistungsstarken 5 W LED. Der ABS-Körper verfügt über einen bruchfesten Polycarbonat-Schirm. Mit EIN/AUS-Schalter, Dimmer und praktischem Tragegriff. Lichtstrom 200 lm. Brenndauer 40 h. Abmessungen (øxH) 13 x 25 cm. Gewicht 700 g. **Nr. 85311 38,95**

5. LED-Silikonlampe AURA. Faltbare Silikonlampe - der aus strapazierfähigem Material gefertigte Lampenschirm besteht aus Silikon und sorgt für maximale Sichtbarkeit in dunkleren Umgebungen. Sie haben die Möglichkeit, zwischen zwei Lichteinstellungen zu wählen, wodurch er sich perfekt in jede Umgebung einfügt. 3,7 V Li-Ion-Akku - 2.000 mAh, Lichtstrom 90 - 300 lm, Brenndauer 8 - 20 h. Abmessungen (øxH) 7,8/14,8 x 3,7/11 cm. Gewicht 210 g.
Nr. 85653 25,95

6. LED-Laterne LYSS. Elegante LED-Laterne mit haltbarem, lackiertem Metallrahmen, Bambussockel und lichtdurchlässigem Kunststoffschirm. Ausgestattet mit einem ON-OFF-Dimmschalter mit zwei Beleuchtungsmodi: ein warmes Licht und ein weißes Licht. Der integrierte Lithium-Ionen-Akku kann über das mitgelieferte USB-Kabel wieder aufgeladen werden. 3,7 V Li-ion-Akku - 5.200 mAh, Lichtstärke 15 - 450 lm, Brenndauer 6 - 200 h, Leistung 8 W. Abmessungen (øxH) 12,6 x 30,5 cm. Gewicht 560 g.
Nr. 85455 54,95

7. Campinglampe LAMPARINA. Wiederaufladbare Outdoor- und Campinglaterne mit professionellem Aussehen. Sorgt für angenehmes Licht dank warmweißer LED-Beleuchtung. Ausgestattet mit zwei Lichtintensitätsstufen und einem transluzenten Kunststoffschirm. Mit praktischem Stahlgriff zum Transportieren oder Aufhängen. Der integrierte Lithium-Ionen-Akku kann über das mitgelieferte USB-Kabel jederzeit wieder aufgeladen werden. Leistung 6 W. Lichtstrom 120 lm. Akkulaufzeit 15 h. Akku-Ladezeit ca. 6 h. Abmessungen (øxH) 10,3 x 16,4/22,5 cm. Gewicht 375 g.
Nr. 85534 39,95

8. LED Akku Campinglampe CAL 1. Stufenlos dimmbare Campinglampe mit robustem Hanfseil und Bambussockel. Mit praktischer Powerbank-Funktion für das Aufladen von Smartphones und vielem mehr. Aufladbar über das mitgelieferte USB-Kabel. Mit einstellbarer Lichtfarbe von 2700K - 6500K. Austauschbare Akkus (2 x 18650). Akku-Kapazität 5,2 Ah. Akku-Spannung 3,7 V. Akku-Ladezeit ca. 5 h. Max. Leuchtdauer 75 h. Lichtstrom 350 lm. Leistungsaufnahme 6 W. Schutzart IP44. Abmessungen (øxH) 12,6 x 25 cm. Gewicht 570 g. **Nr. 85152 53,95**

9. Travellife Njord Lampe. Atmosphärische Campinglampe. Mit dem Touch-System auf der Rückseite der Lampe können Sie zwischen den drei verfügbaren Lichteinstellungen wechseln. Verwenden Sie die Lampe als Tischleuchte oder verwandeln Sie sie in eine trendige Laterne. Ein/Aus-Tastsystem, 3 Lichteinstellungen, Leuchtweite 10 m, wiederaufladbare Batterie hält bis zu 7 Stunden, inklusive Ladekabel. **Nr. 85629 29,95**

10. Leuchte Travellife LINUS. Eine LED-Lichterkette mit einer Länge von 10 m mit einer Hauptlichtquelle. Rollen Sie auf die gewünschte Länge aus und beleuchten Sie das Zelt oder Vorzelt. Die Lampe ist wiederaufladbar über USB und hat mehrere Einstellungen: warm, weiß und mehrfarbig. Inklusive USB-Ladekabel.

- 1.800 mAh Polymer-Akku
- Hauptlicht 200 lm
- Brenndauer 3 - 5 h
- Ladezeit 3 h

Nr. 85698 14,95



NEU!

1



2

Zur Vorgehensweise bei der Rücknahme von Altbatterien beachten Sie bitte unseren Hinweis auf Seite 451.



3



4



5



6



7



BRUNNER







8



9

1. LED-Stirnlampe TABIT NG. Leichtgewichtige Stirnlampe mit weißem und rotem Licht für den Außenbereich, fachmännisch entwickelt für Abenteurer und Outdoor-Enthusiasten. Ausgestattet mit einer leistungsstarken LED-Leuchte bietet diese Stirnlampe eine außergewöhnliche Ausleuchtung und sorgt auch unter dunkelsten Bedingungen für klare Sicht. Der verstellbare Riemen garantiert einen bequemen Sitz für alle Benutzer, während die robuste und dennoch leichte ABS-Konstruktion sie ideal für längeres Tragen macht. Diese wiederaufladbare Stirnlampe ist perfekt für Camping, Wandern oder andere Outdoor-Aktivitäten, bei denen Sie beide Hände frei haben müssen. Dank ihrer robusten Konstruktion und vielseitigen Funktionalität können Sie sich auf unsere Stirnlampe verlassen, um Ihren Weg zu beleuchten und Ihre Outdoor-Erlebnisse zu verbessern.
Technische Daten: 3 LED´s - 150 lm, Akku 500 mAh - 14500 Li-Ion. Abmessungen 68 x 38 x 35 mm. Gewicht 54 g. **Nr. 85998 9,90**

2. Alkaline-Batterien.
Mignonzellen 4er-Pack **Nr. 82105 3,15**
Babyzellen 2er-Pack **Nr. 82111 2,30**
Monozellen 2er-Pack **Nr. 82116 3,50**

3. Steckdose mit 2 x USB und LED-Orientierungslicht. Mit Bewegungssensor und Kindersicherung.
Technische Daten: Lichtfarbe 6000K, Leistung 0,6 W, Steckdose max. 3.680 W - 230 V, 2 x USB 2,4 A, Sensor Reichweite 3 m, Abmessungen 85 x 85 x 72,5 mm, Gewicht 140 g. **Nr. 85140 18,50**

4. Sicherheits-Warnblinkleuchte. Kombinierte Warnblink- und Arbeitsleuchte mit schwarzem Befestigungshalter. Lichtscheibe für Warnblinklicht gelb. Arbeitslicht weiß. Durch Betätigen des Schalters oberhalb der Lichtscheiben schwenkt die Glühlampe samt Reflektor zur gewünschten Leuchtenfunktion. Der Abstrahlwinkel des Arbeitslichts kann durch 3 verschiedene Stellungen der Standfüße variiert werden. Die Leuchte ist standfest bis Windstärke 9. Gehäuse aus orangefarbigem Kunststoff, Standfüße aus schwarzem Kunststoff mit Gumminoppen. Betrieb mit 5 x 1,5 V Monozellen (R20 oder LR 20, nicht im Lieferumfang enthalten). Mit eingebautem Testgerät für die Batteriekapazität. Mit 6 V-Glühlampe. Blinkfrequenz > als 60 Blinkimpulse pro Minute. Betriebsdauer: Warnblinklicht ca. 40 h, Arbeitslicht ca. 25 h. Zugelassen für Fahrzeuge nach GGVS/ADR. Nationale Typprüfung nur für Deutschland. Abmessungen 28,6 x 12,8 x 7 cm. Gewicht ca. 400 g. **Nr. 85980 89,95**

5. LED-Arbeitsleuchte. Mit Magnet und ausklappbarem Haken. Mit 3 W COB LED. Lichtstrom 300 lm. Inklusive 3 x AA Batterien.
Abmessungen 19,7 x 6,3 x 3,5 cm. Gewicht ca. 130 g. **Nr. 85119 8,50**

6. LED-Werkstattlampe. Ideal für den Campingplatz, im Auto, im Haus, auf dem Boot, usw. Ultrahelle weiße LED (Lichtstrom 100 lm). Halten aufgrund der sparsamen und modernen COB LED-Technik viele Betriebsstunden. Benötigte Batterien: 3 x 1,5 V AAA Batterien (im Lieferumfang enthalten). Abmessungen 16,5 x 2,7 x 1,8 cm. Gewicht ca. 60 g. **Nr. 85125 6,30**

7. Outdoor-Ventilator MOONBELLE RG. Wiederaufladbarer Outdoor-Ventilator mit LED-Licht - im modernen 2-Farben-Design, drei einstellbare Windgeschwindigkeiten und Helligkeitsstufen für optimalen Komfort. Ausgestattet mit einem praktischen Aufhängehaken lässt er sich leicht an Zelten oder Vordächern befestigen, kann aber auch alleine stehen. Dank der USB-Stromversorgung kann er an eine mobile Stromversorgung, einen Computer oder einen Telefonadapter angeschlossen werden.
Technische Daten: Akku 3,7V Li-Ion - 4000 mAh, 48 LEDs, Lichtstrom 60 lm, Leuchtdauer 18 - 36 h. Abmessungen 18,2 x 18 x 9 cm. Gewicht 442 g.
Nr. 97731 45,95

8. MISTRAL UNIVERSAL Ventilator. Leistungsstarker 12 V-Lüfter mit doppeltem Befestigungssystem (Schraubplatten- oder Clipbefestigung). Verchromtes Schutzgitter. Anschluss über Zigarettenanzünderstecker. Gehäuse-ø 22 cm. Gewicht ca. 700 g.
Nr. 97611 32,95

9. ATMO NG. Diese praktische, wiederaufladbare Ventilator/Licht-Kombination liefert gleichzeitig helles LED-Licht (80 Lumen) und die kühle Brise eines leistungsstarken Vierblatt-Ventilators. Das funktionelle Design ermöglicht die Befestigung des Ventilators an Zeltdecken oder Wänden mittels Klappgriff und/oder Haken. Ventilator mit 4 Schaumstoffschaufeln und 2 Geschwindigkeitsstufen sowie 2 Helligkeitsstufen. Verwendbar in 3 Positionen: senkrecht und waagrecht aufgehängt, auf ebener Fläche aufgestellt.
Technische Daten: Akku 3,7V / 4000 mAh RG Li-Ion, 1 LED, Lichtstrom 80 lm, Betriebsdauer Licht 12 h, Ventilator 7 h. Abmessungen (øxH) 22 x 13 cm. Gewicht 480 g. Nur solange Vorrat reicht.
Nr. 97199 28,95





























1. HELLA-Rückleuchte. Mit Schluss-, Blink-, Brems- und Kennzeichenlicht. Größe 102 x 98 x 55 mm.

Rechts/links passend	**Nr. 85600**	**19,95**
Ersatzglas hierzu	**Nr. 85700**	**12,95**

2. Heckleuchte CARALUNA Modular. Für den vertikalen Einbau, mit 12 V-Glühlampen, mit kombiniertem Blink- und Rückfahrlichtmodul und mit integrierter, roter Seitenmarkierungsleuchte.

Lichtscheibe rot - links	**Nr. 85751**	**159,—**
Lichtscheibe rot - rechts	**Nr. 85752**	**159,—**

3. HELLA-Einbau-Rückleuchte CARALUNA. Bei sehr vielen Fahrzeugen serienmäßig im Einsatz. Mit 12 V-Glühlampen und Seitenmarkierungsleuchte mit Rückstrahler. Größe 446 x 170 mm.
Für Caravans mit Dreieck-Rückstrahler.

Rechts	**Nr. 85645**	**73,95**
Links mit Nebelschlusslicht	**Nr. 85663**	**65,95**

Für Reisemobile mit quadratischem Rückstrahler.

Rechts mit Rückfahrlicht	**Nr. 85664**	**65,95**
Links mit Nebelschlusslicht	**Nr. 85641**	**60,50**

4. Heckleuchte CARALUNA II. Für den horizontalen Einbau, Schluss-Brems-Blink-Seitenmarkierungsleuchte mit rundem Rückstrahler, inklusive 12-V-Glühlampen.

Links inklusive Nebelschlusslicht, mit rundem Rückstrahler.	**Nr. 85028**	**99,95**
Rechts inklusive Nebelschlusslicht, mit rundem Rückstrahler.	**Nr. 85029**	**99,95**
Links inklusive Rückfahrlicht, mit rundem Rückstrahler.	**Nr. 85100**	**99,95**
Rechts inklusive Rückfahrlicht, mit rundem Rückstrahler.	**Nr. 85504**	**99,95**

5. JOKON-Rückleuchte. Blink-Brems-Schluss-Nebelschluss-Seitenmarkierungsleuchte mit Rückstrahler. Größe 300 x 188 mm.

Links	**Nr. 85900**	**145,—**
Rechts	**Nr. 85905**	**145,—**

6. JOKON-Rückfahrscheinwerfer. Mit integriertem Rückstrahler und Montagekabel. Links oder rechts. Montage seitlich. **Nr. 85915** **43,50**

7. JOKON-Rückleuchte. Mit Nebelschlusslicht rot. Größe 285 x 96 x 56 mm.

Links, mit Kennzeichenbeleuchtung	**Nr. 85670**	**81,50**
Rechts, ohne Kennzeichenbeleuchtung	**Nr. 85675**	**81,50**
Ersatzglas links	**Nr. 85770**	**63,95**
Ersatzglas rechts	**Nr. 85775**	**63,95**

8. JOKON-Rückleuchte. Größe 385 x 112 mm. Blink-Brems-Schluss-Nebelschlussleuchte. Links oder rechts.

Ohne Rückfahrscheinwerfer	**Nr. 85930**	**93,95**
Mit Rückfahrscheinwerfer	**Nr. 85935**	**99,95**

JOKON L3000. Multifunktionsleuchte mit integriertem Rückstrahler und 12-V-Glühlampen. Blink-Brems-Schluss-Nebelschluss-Rückfahrleuchte.
9. Mit Dreieck-Rückstrahler für Caravans.

Links	**Nr. 85093**	**99,95**
Rechts	**Nr. 85094**	**99,95**

10. Mit rundem Rückstrahler für Reisemobile.

Links	**Nr. 85095**	**99,95**
Rechts	**Nr. 85096**	**99,95**

JOKON L3100. Multifunktionsleuchte mit integriertem Rückstrahler und 12-V-Glühlampen. Blink-Brems-Schluss-Nebelschluss-Rückfahrleuchte.
11. Mit Dreieck-Rückstrahler für **Caravans.**

Links	**Nr. 85097**	**109,—**
Rechts	**Nr. 85098**	**109,—**

12. Mit rundem Rückstrahler für **Reisemobile.**

Links	**Nr. 85099**	**99,95**
Rechts	**Nr. 85151**	**99,95**

13. Dreieck-Rückstrahler. Standard-Rückstrahler für alle Anhänger. **Nr. 85850** **3,30**

14. LED-Schlussleuchte. Mit integriertem Rückstrahler und Flachsteckzungen. Größe 140 x 25 mm. **Nr. 85086** **16,95**

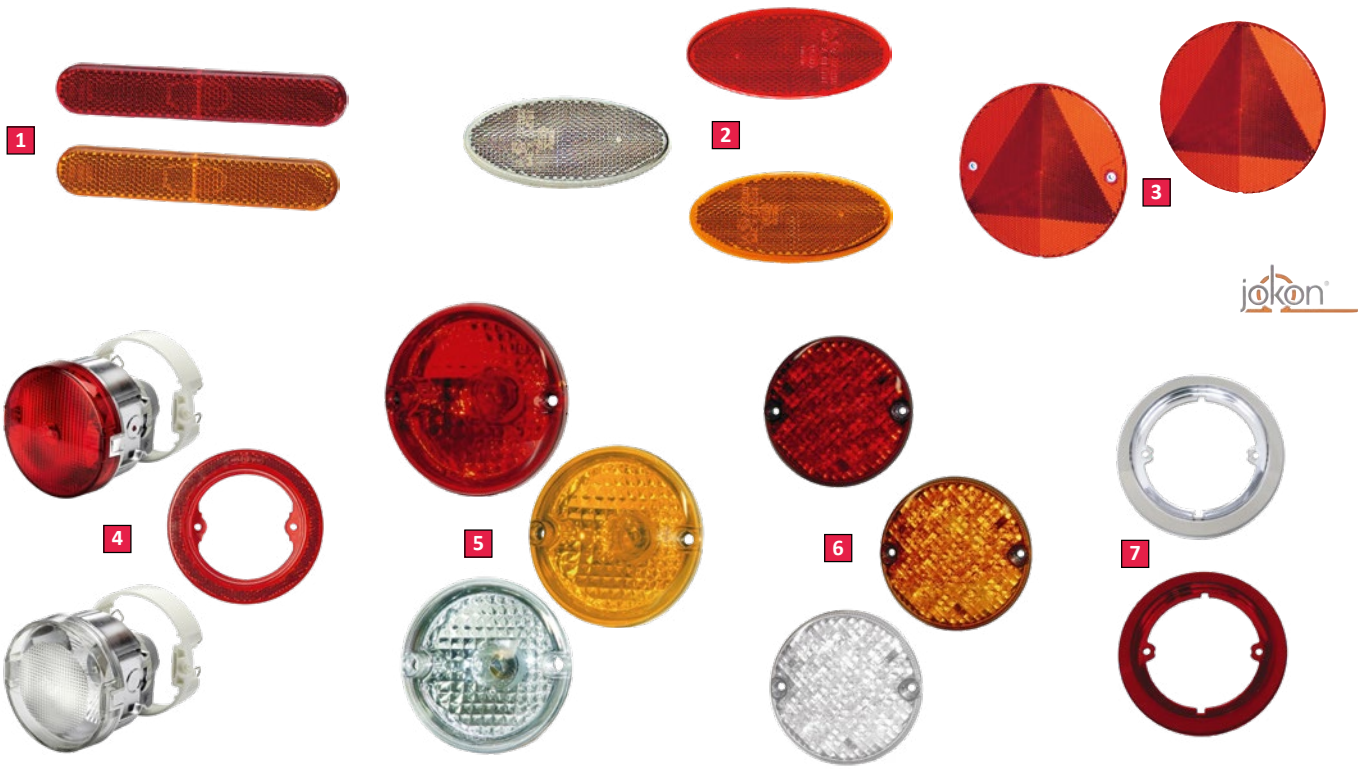

Modulares Rückleuchten-System



1. Rückstrahler selbstklebend. Für horizontalen oder vertikalen Einbau. Größe 134,9 x 23,4 mm.

Rückstrahler rot	**Nr. 85087**	**9,95**
Rückstrahler gelb	**Nr. 85088**	**9,95**

2. Rückstrahler oval selbstklebend. Für horizontalen oder vertikalen Einbau. Größe 101,6 x 45 mm.

Rückstrahler rot	**Nr. 85090**	**6,50**
Rückstrahler gelb	**Nr. 85091**	**6,50**
Rückstrahler weiß	**Nr. 85092**	**6,50**

3. Dreieck-Rückstrahler. ø 155,8 mm. Mit runder Grundplatte. Farbe Rot.

Mit Schraubbefestigung	**Nr. 85748**	**10,95**
Mit Klebebefestigung	**Nr. 85749**	**10,95**

4. JOKON Leuchten-System 65. Serie von Einbauleuchten mit 59 mm ø. Die Befestigungsschrauben sind nicht sichtbar, aber dennoch im Falle eines Glühlampen-Austauschs von außen durch ein zuverlässiges Edelstahl-Federsystem entnehmbar.
Der Halter besteht aus glasfaserverstärktem Polyamid mit Klemmfeder. Halter-Befestigung 4 mm Flachkopf-Schrauben, inklusive 90° abgewinkeltem Glühlampenhalter sowie mit vormontierter Glühlampe.

Brems-Schlussleuchte	**Nr. 85666**	**46,50**
Nebelschlussleuchte	**Nr. 85667**	**26,95**
Rückfahrleuchte	**Nr. 85668**	**41,50**
Blinkleuchte	**Nr. 85669**	**26,95**
Rückstrahler	**Nr. 85677**	**17,50**

5. JOKON Leuchten-System Serie 710. Serie von Einbauleuchten mit 95 mm ø. In Klarglasoptik.

Brems-Schlussleuchte	**Nr. 85855**	**26,95**
Blinkleuchte gelb	**Nr. 85856**	**25,50**
Blinkleuchte klar	**Nr. 85678**	**26,95**
Nebelschlussleuchte	**Nr. 85857**	**23,95**
Rückfahrleuchte	**Nr. 85858**	**23,95**
Rückstrahler	**Nr. 85679**	**15,95**

6. JOKON Leuchten-System Serie 720. Serie von Einbauleuchten mit 95 mm ø. Bestückt mit 35 LEDs. Die Leuchten der Serie 720 sind anschlussfertig, wasserdicht vergossen und verfügen über ein Anschlusskabel von 180 mm.

Brems-Schlussleuchte	**Nr. 85951**	**64,95**
Blinkleuchte hinten	**Nr. 85952**	**63,95**
Nebelschlussleuchte	**Nr. 85953**	**63,95**
Rückfahrleuchte	**Nr. 85954**	**108,—**
LED-Schlussleuchte	**Nr. 85962**	**69,95**

7. Zierring für Einbauleuchten Serie 700/710/720. Vergrößerung der Rundleuchten auf einen Durchmesser von 122 mm.

Farbe Chrom	**Nr. 85956**	**10,50**
Farbe Rot	**Nr. 85957**	**10,50**

8. Modulares Rückleuchten-System von JOKON. Durch die Kombination von Modulen, dem Halterahmen und einem Dekorahmen geben Sie Ihrem Fahrzeug ein eigenständiges und unverwechselbares Aussehen. Anschlussspannung 12 V. Vertikal und horizontal anbaubar.

Brems-Schlussleuchte, mit Seitenmarkierung und Reflektor	**Nr. 85906**	**31,50**
Brems-Schlussleuchte	**Nr. 85907**	**34,95**
Nebelschlussleuchte	**Nr. 85908**	**26,95**
Blinkleuchte	**Nr. 85909**	**28,95**
Rückfahrleuchte	**Nr. 85912**	**28,95**
Halterahmen 3 Module	**Nr. 85913**	**20,95**
Halterahmen 4 Module	**Nr. 85914**	**23,50**

Zusatzbremsleuchten


1


2


3


4


5


6


7

1. LED-Zusatzbremsleuchte selbstklebend. Für horizontalen oder vertikalen Anbau. 10 LEDs 12 V/0,7 W, Stromaufnahme ca. 0,06 A, Kabellänge 3000 mm. Rote Lichtscheibe, selbstklebend, für glatte und saubere Oberflächen. Größe 280 x 25,8 x 10 mm.
Nr. 85967 67,95

2. LED-Zusatzbremsleuchte ZHBL 03. Aufbau-Montage mit Schraubbefestigung, 32 LEDs 12 V/4,5 W, Rahmen weiß, wasserdicht vergossen und anschlussfertig. Kabellänge 250 mm. Größe 385 x 98 x 36 mm.
Nr. 85940 93,95

3. LED-Zusatzbremsleuchte ZHBL 25. Klarglasoptik mit roter Lichtscheibe, 12 V/1,6 W, wasserdicht vergossen und anschlussfertig, Kabellänge 250 mm. Geringe Bauhöhe, durch Abdeckkappen verdeckte Schraublöcher. Größe 361 x 52 x 15 mm. **Nr. 85939 61,95**

4. LED-Zusatzbremsleuchte ZHBL 24-2. Aufbau-Montage mit Schraubbefestigung, 12 V/2,7 W, wasserdicht vergossen und anschlussfertig. Kabellänge 250 mm. Geringe Bauhöhe, durch Abdeckkappen verdeckte Schraublöcher. Größe 310 x 16 x 15 mm.
Nr. 85944 56,50

5. LED-Zusatzbremsleuchte. Für horizontalen Anbau, mit 12 LEDs 12 V/1,8 W, in brillanter Optik, mit 3D-Tiefenwirkung durch Einbettung jeder LED in einen separaten Reflektor, mit 200 mm Leitung. Länge 399,8 mm, Anbauhöhe 18 mm.
Nr. 85207 76,50

6. LED-Zusatzblinkleuchte. Für horizontalen Einbau, einfache Klebemontage in vorbereiteten Spiegel, auch als universelle Zusatzblinkleuchte einsetzbar, 12 V/0,7 W, Stromaufnahme ca. 0,06 A. Größe 56,5 x 23,6 x 19,2 mm. **Nr. 85212 45,95**

7. LED-Zusatzbremsleuchte klar (Aufbau). Größe 310 x 16 x 15 mm. Einbautiefe 284 mm.
Nr. 85681 71,50

LED-Tagfahrleuchten


1

1. LED-Tagfahrleuchten-Set Fiat Ducato. Tagfahrleuchten-Set LEDayLine passend für Fiat Ducato / Peugeot Boxer / Citroen Jumper ab Baujahr 2006. Bestehend aus: 2 Leuchten mit 5 LED´s pro Leuchte (Multivoltage 9 - 32 V, 12 V max. 5,5 W) und vollautomatischer Einschaltung, 2 fahrzeugspezifischen Blenden (schwarz), Anschlusskabelsatz, Montagematerial und Montageanleitung. **Nr. 85756 535,—**


2

2. LED-Tagfahrleuchten-Set rund 90 mm. Multivolt 9 - 33 V, je drei LEDs pro Leuchte, mit schwarzem Aluminiumgehäuse, Leitungssatz mit AMP-SUPER-SEAL-Stecker, mit integriertem Relais, für stehenden und hängenden Anbau in/an der Frontschürze, Set mit Bügelhalter und Profikabelsatz, ø 90 mm, Tiefe 84,5 mm. **Nr. 85210 279,—**


3

3. LED-Tagfahrleuchten-Set LEDayLine Zero. Tagfahrleuchten-Set LEDayLine für horizontalen Einbau, 8 Hochleistungs-LEDs pro Tagfahrleuchte, geeignet für Fahrzeuge ohne Pfeilung, Leistungsaufnahme 2 W, IP 6K7/IP 6K9K, hohe Vibrationsbeständigkeit, Verpolschutz. Größe 150 x 27 mm.
Nr. 85211 169,—

Kennzeichenleuchten


1


2


3


4


5

1. Kennzeichenleuchte. Größe 102 x 55 x 56,5 mm.
Nr. 85840 14,50

2. Kennzeichenleuchte Fiat.
Größe 110/100 x 65 x 60 mm. Einbautiefe 4 mm. Im 2er Set. **Nr. 85844 23,95**

3. Einbau-Kennzeichenleuchte.
Größe 92 x 29 mm. Einbautiefe 19 mm.
Nr. 85845 8,20

4. LED-Kennzeichenleuchte K 580. Größe 82 x 32 x 24 mm. Wasserdicht vergossen. Wird u. a. bei Bürstner, Carthago, Frankia und Rimor in Serie eingesetzt. **Nr. 85684 31,95**

5. Kennzeichenleuchte Challenger-Chausson. Größe 88 x 35 x 20,5 mm. Wird u. a. bei Challenger und Chausson in Serie eingesetzt. **Nr. 85853 9,50**

Seitenmarkierungsleuchten


1


2


3


4

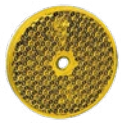
5


6


7


8


9


10


11


12

1. LED-Seitenmarkierungsleuchte SMLR 2002c.
Mit integriertem Rückstrahler. 12 V/0,6 W.
Größe 110 x 45 mm. **Nr. 85987 18,50**

2. Seitenmarkierungsleuchte SMLR 2000. Einbau-Montage, mit integriertem Rückstrahler, Lichtscheibe orange. 12 V/5 W. Einbautiefe 30 mm.
Größe 110 x 45 mm. **Nr. 85887 17,50**

3. Seitenmarkierungsleuchte. Einbau-Montage, mit integriertem Rückstrahler. Größe 126 x 38 mm.
Nr. 85885 14,50

4. Seitenmarkierungsleuchte. Zum Einbau. Oval. Größe 101,6 x 45 x 40 mm. **Nr. 85880 14,50**

5. Rückstrahler R86. Zum Anschrauben, Anschraubloch ø 6 mm. Größe ø 60 mm. **Nr. 85860 3,75**

6. Seitenstrahler. Größe 94 x 44 mm. Selbstklebend.
Nr. 85865 3,75

7. LED-Seitenmarkierungsleuchte SMLR 2012. Mit integriertem Rückstrahler. 12 V/1 W.
Größe 100 x 44 x 12 mm. **Nr. 85892 15,50**

8. LED-Seitenmarkierungsleuchte SMLR 2010. Mit integriertem Rückstrahler, 12 V/1 W. Rahmen weiß. Größe 124 x 45 x 14 mm. **Nr. 85989 14,50**

9. Schlussleuchte für den Einbau. Einbautiefe 30 mm.
Größe 75 x 45 mm. **Nr. 85890 12,95**

10. LED-Seitenmarkierungsleuchte. Für horizontalen Anbau, selbstklebend, 12 V, mit 250 mm Leitung.
Größe 134,9 x 23,4 x 9,5 mm. **Nr. 85224 23,50**

11. LED-Seitenmarkierungsleuchte oval. Größe 101,6 x 45 x 12,5 mm. Einbautiefe 85 mm. Wird bei Bürstner, Eura Mobil, Frankia, Hobby und LMC in Serie verwendet. **Nr. 85686 30,50**

12. LED-Seitenmarkierungsleuchte oval. Größe 101,6 x 45 x 12,5 mm. Einbautiefe 85 mm. Wird bei Arca, Bürstner, CI, Roller Team, Dethleffs, Elnagh, Eura Mobil, Fendt, Frankia, Hobby, Knaus, Laika, LMC, MC Louis, Mobilvetta und Tabbert in Serie verwendet.
Nr. 85687 14,50

Begrenzungs-, Positions- und Umrissleuchten


1


2


3


4


5


6


7


8


9


10


11


12


13


14


15


16


17


18


19


20

1. Einbau-Begrenzungsleuchte. Mit Glassockellampe bestückt (u. a. Knaus, Bürstner, Adria).
Größe 75 x 45 mm. **Nr. 85829 12,95**

2. Positionsleuchte mit Rückstrahler. Für horizontalen Einbau, mit 12 V/5 W-Glühlampe und Dichtung. Größe 101 x 45 x 40 mm. **Nr. 85818 14,50**

3. Begrenzungsleuchte mit Rückstrahler. Für den Einbau. Größe 110 x 45 mm. Einbautiefe 30 mm. Eckige Ausführung. **Nr. 85825 17,50**

4. LED-Begrenzungsleuchte. Mit integriertem Rückstrahler, Aufbau, 12 V/1 W. Größe 124 x 45 x 14 mm.
Nr. 85832 19,95

LED-Begrenzungsleuchte 2019.
5. PLR. Für vorne. **Nr. 85688 20,95**
6. SMLR. Für die Seite. **Nr. 85689 25,95**

LED-Begrenzungsleuchte. 12 V/0,6 W.
Größe 140 x 25 x 12 mm.
7. Mit integriertem Rückstrahler **Nr. 85046 17,50**
8. Ohne Rückstrahler **Nr. 85047 15,95**

9. LED-Begrenzungsleuchte PL 24-2. Aufbau vertikal oder horizontal, 4 SMT-LEDs, 12 V/0,5 W, wasserdicht vergossen und anschlussfertig. Kabellänge 250 mm.
Größe 65 x 15 x 16 mm. **Nr. 85893 22,50**

10. LED-Positionsleuchte ohne Rückstrahler. Für Einbau, schwarzes Kunststoffgehäuse mit Klebefolie zum Ankleben an die Karosserie, Lichtscheibe glasklar, mit 2 weißen LEDs, 12 V/0,6 W, ø 35 mm, Einbautiefe 39,5 mm. **Nr. 85069 37,50**

11. Positionsleuchte. Größe 62 x 62 mm. Aufbauhöhe 40 mm. **Nr. 85810 12,50**

12. Positionsleuchte. Mit integriertem Rückstrahler. Größe ø 80 mm, Aufbauhöhe 38 mm.
Nr. 85800 15,95

13. Umrissleuchte. Lichtscheibe vorne klar, hinten rot. Größe 92 x 42 x 37 mm. **Nr. 85830 9,50**

14. Umrissleuchte. Aufbau, Lichtscheibe weiß/rot. Größe 93,5 x 44 x 49 mm. **Nr. 85835 15,50**

15. Umrissleuchte oval grau. Für vertikalen Anbau, rot/weiß mit grauer Grundplatte. Mit 12 V-Glühlampe.
Fahrtrichtung links **Nr. 85838 14,50**
Fahrtrichtung rechts **Nr. 85839 14,50**

16. Umrissleuchte oval weiß. Für vertikalen Anbau, rot/weiß mit weißer Grundplatte. Mit 12 V-Glühlampe.
Fahrtrichtung links **Nr. 85836 17,50**
Fahrtrichtung rechts **Nr. 85837 17,50**

17. LED-Umrissleuchte. Für vertikalen Anbau, rot/glasklare Lichtscheibe, schwarzer Rahmen für Direktverschraubung. Größe 99,2 x 37,4 x 37,7 mm.
Nr. 85758 53,95

LED-Umrissleuchte. Aufbau-Montage. 12 V/1 W. Kabellänge 500 mm. Größe 124 x 39 x 32 mm.
18. Gehäuse schwarz **Nr. 85048 25,95**
19. Gehäuse weiß **Nr. 85049 25,95**

20. Umrissleuchte SPL 07. Größe 92 x 43 x 37 mm. Wird bei Adria und Bürstner in Serie eingesetzt.
Nr. 85831 9,50

MAXVIEW Roam Range

Maxview hat 3 leistungsstarke omnidirektionale Antennentypen, um Ihren Anwendungs- oder Leistungsanforderungen gerecht zu werden.
Alle Antennen können problemlos in fast jeder Position auf dem Dach montiert werden. Bei allen Antennentypen handelt es sich um passive Rundumantennen.

Leistungsmerkmale:

- Leistungsstarke Antenne: speziell für Fahrzeuge entwickelt und für den Betrieb in ländlichen und abgelegenen Gegenden optimiert
- Rundumempfang: keine Ausrichtung der Antenne notwendig, diese wird auf das Dach montiert, der Empfang auch bei schwachen Signalen gewährleistet
- 5G-Antenne: Roam-Antennen (nicht alle Router) sind mit allen 5G-Frequenzbändern kompatibel und können bei Bedarf mit einem 5G Router upgedatet werden
- Einfache Installation: selbstklebendes 3M-Pad und eine Hohlschraube sorgen für schnelle, einfache und wasserdichte Befestigung auf dem Dach
- Zuverlässige Datenübertragung: hervorragende und fast verlustfreie Datenübertragung durch hochwertige Anschlusskabel mit SMA-Steckern
- Empfang im Stand und während der Fahrt: optimiert für die Verwendung in fast ganz Europa (abhängig vom Datenanbietervertrag)

Antennen Spezifikation:

- Typ: Rundumantenne MIMO (Multible In Multible Out)
- Frequenz/Verstärkung: 698-6000 MHz / 5,9 dBi - 8,8 dBi, beinhaltet alle 3G/4G/5G Frequenzen
- Anschlüsse: SMA
- Impendanz: 50 Ohm
- Stromverbrauch: nein
- Kabellänge: 0,8 m als Standard (Verlängerungskabel optional erhältlich)
- Gehäuse: Aluminium Grundplatte, UV beständiger ASA Kunststoff



Die verschiedenen Antennentypen erklärt:

4x4 MIMO vs 2x2 MIMO:

Bei einer 4x4 MIMO-Antenne werden die Datenströme von 4G & 5G Verbindungen bis zu 100 % erhöht im Vergleich zu einer 2x2 MIMO-Antenne. Jedoch sind bei einem 5G Router selbst noch mit einer 2x2 MIMO-Antenne Datenströme bis zu 1800 Mbps realisierbar.
Die 4x4 MIMO-Antenne wird mit 4 x SMA-Kabeln ausgeliefert. Die 2x2 MIMO-Antenne wird standardmäßig mit 2 x SMA-Kabeln geliefert.



Campervan-Antenne (2x2 MIMO):

Speziell für Campervans entwickelt. Kann aufgrund der kompakten Bauweise auf den Sicken oder in den Sicken des Campervandachs montiert werden. Dadurch nimmt die Antenne keinen wertvollen Platz auf dem Dach des Fahrzeugs ein. Darüber hinaus ist sie ideal für Hebedächer (Popup-Roof) zu verwenden.
Aufgrund der kompakten Größe der Campervan-Antenne ist es nicht möglich eine 4x4 MIMO-Antenne einzubauen.

1. LTE-Antenne 4x4 MIMO 4G/5G weiß	**Nr. 87782**	**299,—**
2. LTE-Antenne 4x4 MIMO 4G/5G schwarz	**Nr. 87783**	**299,—**
3. LTE-Antenne 2x2 MIMO 4G/5G weiß	**Nr. 87784**	**199,—**
4. LTE-Antenne 2x2 MIMO 4G/5G schwarz	**Nr. 87785**	**199,—**
5. LTE-Antenne Slim 2x2 MIMO 4G/5G weiß	**Nr. 87786**	**199,—**
6. LTE-Antenne Slim 2x2 MIMO 4G/5G schwarz	**Nr. 87787**	**199,—**



Passende Router. Die Roam-Reihe bietet 3 Router-Typen an, um unterschiedlichen Leistungsanforderungen gerecht zu werden. Über die kostenlose App für Android und IOS Betriebssysteme ist der Router einfach und schnell zu konfigurieren

Roam-5G-Router: 5G/4G CAT20, Max Speed 3.3Gbps
Die ultimative Lösung für sehr anspruchsvolle Nutzer des Internets mit modernster 5G-Technologie und verfügbarer Dienste (vorbehaltlich 5G-Abdeckung).
Kompatible Antennen: Roam 4x4, Roam Campervan 2x2. Wi-Fi - MU-MIMO: 802.11.b/g/n/ac - 2.4GHz - 5GHz.
2 SIM Karten. 5 x RJ45. Bis zu 150 Benutzer/Geräte
Abmessungen (BxTxH): 132 x 45 x 270 mm (Höhe inkl. Stabantenne). Gewicht 577 g.

Roam X-Router: 4G CAT6, Max Speed 300Mbps
Ideal für den Vielnutzer des Internets z. B für Videokonferenzen oder große Upload-Dateien.
Hoher Datentransfer gewährleistet. Standard CAT6-4G-Router.
Kompatible Antennen: Roam 2x2, Roam Campervan 2x2. Wi-Fi - MU-MIMO: 802.11.b/g/n/ac - 2.4GHz - 5GHz.
2 SIM Karten. 4 x RJ45. Bis zu 100 Benutzer/Geräte
Abmessungen (BxTxH): 115 x 45 x 270 mm (Höhe inkl. Stabantenne). Gewicht 550 g.

Roam Router: 4G CAT4, Max Speed 150Mbps
Ideal für allgemeine, einfache Nutzung des Internets z. B. Filme streamen und Social-Media.
Standard CAT4-4G-Router.
Kompatible Antennen: Roam 2x2, Roam Campervan 2x2. Wi-Fi - SISO: 802.11.b/g/n/ - 2.4GHz. 1 SIM Karte.
2 x RJ45. Bis zu 50 Benutzer/Geräte
Abmessungen (BxTxH): 115 x 25 x 240 mm (Höhe inkl. Stabantenne). Gewicht 125 g.



Passende Dachhalterung. Die Dachhalterungen bieten die Flexibilität, die Antenne überall auf Ihrem Dach zu montieren und das Kabel mit der mitgelieferten Dach-durchführung an geeigneter Stelle einzuführen. Alternativ kann ein vorhandener Kabeleinführungspunkt verwendet werden. Die Aluminiumhalterung ist leicht, stabil und mit einer weißen oder schwarzen Pulverbeschichtung versehen.
Passend für jedes Dach enthält das Kit auch Verlängerungskabel für eine flexible Montageposition.

7. Dachhalterung Roam weiß	**Nr. 87461**	**66,50**
8. Dachhalterung Roam schwarz	**Nr. 87243**	**66,50**
9. Dachhalterung Roam Campervan weiß	**Nr. 87643**	**66,50**
10. Dachhalterung Roam Campervan schwarz	**Nr. 87644**	**66,50**

11. Roam Verlängerungskabel. Die Verlängerungskabel erlauben den Router dorthin zu installieren, wo er für Sie den besten Platz hat.

2 x 2 m	**Nr. 88315**	**21,95**
2 x 3 m	**Nr. 88316**	**23,95**



MAXVIEW Roam



1



5G / 4G CAT20
Max. Download bis zu 3.3Gbps



2



4G CAT6
Max. Download bis zu 300Mbps



3



4G CAT4
Max. Download bis zu 150Mbps



4



5G / 4G CAT20
Max. Download bis zu 1.8Gbps



5



4G CAT6
Max. Download bis zu 300Mbps



6



4G CAT4
Max. Download bis zu 150Mbps

1. Maxview Roam 5G. Eine ideale Kombination, der 5G Hochleistungsrouter und die leistungsstarke 4x4 5G LTE-Antenne. Diese Kombination ist ideal für den anspruchsvollen Camper der sein Reisemobil oder seinen Wohnwagen als Homeoffice nutzen möchte. Der Empfang der LTE-Signale geschieht über die Aussenantenne, der Empfang der WiFi-Signale über die am Router montierten Stab-Antennen. Der Router ist automotiv getestet und ist somit für den Einbau in einem Fahrzeug geeignet. Über die kostenlose ROAM 4x4 5G App für Android und IOS-Betriebssysteme ist der Router einfach und schnell zu konfigurieren.
Lieferumfang: 5G Antenne 4x4, 5G Hochleistungsrouter, Wandhalter für Router, 12 V Anschlusskabel, 2 x WiFi-Stabantenne.

Maxview Roam 5G weiß	**Nr. 87788**	**1.239,—**
Maxview Roam 5G schwarz	**Nr. 87789**	**1.239,—**

2. Maxview Roam X. 4G Hochleistungsrouter und leistungsstarke 5G LTE-Antenne. Ideal für den Vielnutzer des Internets z. B für Videokonferenzen oder große Upload-Dateien. Hoher Datentransfer gewährleistet. Standard CAT6-4G-Router.
Lieferumfang: Antenne 2x2 (5G ready), 4G Hochleistungsrouter, Wandhalter für Router, 12 V Anschlusskabel, 2 x WiFi-Stabantenne.

Maxview Roam X weiß	**Nr. 87521**	**899,—**
Maxview Roam X schwarz	**Nr. 87522**	**899,—**

3. Maxview Roam. 4G Router und leistungsstarke 5G LTE-Antenne. Ideal für allgemeine, einfache Nutzung des Internets z. B. Filme streamen, Social-Media usw. Das ist der beliebteste Router aufgrund der kleinen Abmessungen. Standard CAT4 4G Router.
Lieferumfang: Antenne 2x2 (5G ready), 4G Router, Wandhalter für Router, 12 V Anschlusskabel, 2 x WiFi-Stabantenne.

Maxview Roam weiß	**Nr. 87460**	**499,—**
Maxview Roam schwarz	**Nr. 87489**	**499,—**

4. Maxview Roam Campervan 5G. 5G Hochleistungsrouter und leistungsstarke 5G LTE-Antenne. Die ultimative Lösung für sehr anspruchsvolle Nutzer des Internets mit modernster 5G-Technologie (vorbehaltlich 5G-Abdeckung).
Lieferumfang: 5G Antenne 2x2, 5G Hochleistungsrouter, Wandhalter für Router, 12 V Anschlusskabel, 2 x WiFi-Stabantenne.

Maxview Roam Campervan 5G weiß	**Nr. 87790**	**1.179,—**
Maxview Roam Campervan 5G schwarz	**Nr. 87791**	**1.179,—**

5. Maxview Roam Campervan X. 4G Hochleistungsrouter und leistungsstarke 5G LTE-Antenne.
Lieferumfang: Antenne 2x2 (5G ready), 4G Hochleistungsrouter, Wandhalter für Router, 12 V Anschlusskabel, 2 x WiFi-Stabantenne.

Maxview Roam Campervan X weiß	**Nr. 87525**	**899,—**
Maxview Roam Campervan X schwarz	**Nr. 87526**	**899,—**

6. Maxview Roam Campervan. 4G Router und leistungsstarke 5G LTE-Antenne.
Lieferumfang: Antenne 2x2 (5G ready), 4G Router, Wandhalter für Router, 12 V Anschlusskabel, 2 x WiFi-Stabantenne.

Maxview Roam Campervan weiß	**Nr. 87523**	**499,—**
Maxview Roam Campervan schwarz	**Nr. 87524**	**499,—**

Camper Connected 5G Ready/LTE-WiFi-System





Das Camper 5G ready Wifi-System kombiniert eine leistungsstarke Außeneinheit mit einem ebenso leistungsfähigen CAT6 Router. Es erhöht die Leistung des Mobilfunksignals auf ein Maximum und sorgt für störungsfreien Internetempfang. Mit dem Camper 4G ready System gelangt das Funksignal 4G/LTE/WiFi nun verstärkt ins Fahrzeuginnere und sorgt so für besten Internetempfang in hoher WLAN-Qualität.

Technische Daten Antenne:
- LTE/5G + 2,4G/5,8G WiFi
- Frequenzbereich: LTE/5G: 1710–2700 MHz / 3300–6000 MHz
  WiFi: 2400-2500 / 4900-6000 MHz
- Verstärkung: 5-6 dBi; Impedanz: 50 Ohm
- Abstrahlcharakteristik Polarisation: Linear Vertical
- Antennenkabel: 4 x RG316, 3 m
- Anschluss: 4 x SMA
- Abnehmbare Montageplatte
- Temperaturbereich: -20 °C – +85 °C
- Lagertemperatur: -40 °C – +85 °C
- Abmessungen (BxHxT): 98 x 98 x 75 mm
- Gewicht: ca. 480 g

Technische Daten Router:
- LTE/4G WiFi-Router + 2,4/5,8 GHz WLAN
- Dual-Core MIPS, 650 MHz/128 MB Ram/16 MB Flash
- Unterstützt 802.11b/g/n/ac
- Übertragungsrate 2.4 G bis 300 Mbps und 5.8G bis 450 Mbps
- 4 x Status-LEDs
- 4G/LTE CAT6 Standard
- MIMO LTE/5G; 2x2 MIMO WiFi (Multiple Input Multiple Output)
  Ermöglicht optimalen Empfang durch gleichzeitige parallele Verbindung mit zwei oder mehren Antennen und Mobilfunkmasten.
- LAN-Anschluss (10/100 Mbps)
- 3 x Antennen-Buchsen 3x (SMA)
- 2 x SIM-Kartensteckplatz
- Reset Taste
- bis zu 60 Wifi User
- Verschlüsselungen zum Schutz Ihrer Daten
- Firewall-Security-System
- Unterstützung von Internationalen SIM-Karten (Auto APN)
- Betriebsspannung: 12 V DC
- Leistungsaufnahme: 5 W bis max. 12 W
- Temperaturbereich: -20 °C – +70 °C
- Lagertemperatur: -40 °C – +85 °C
- Abmessungen (BxHxT): 145 x 100 x 29 mm
- Gewicht: 250 g

Lieferumfang:
- LTE 5G/WiFi 2,4/5,8G Außen-Antenne
- Anschlusskabel für Antenne und Router (3 m)
- Montageplatte und Dachdurchführung
- Router inkl. Antennen und 230 V/12 V DC Netzteil
- 12 V KFZ-Anschlusskabel
- Bedienungsanleitung

Nr. 87833 **299,—**

Camper Connected 5G/LTE-WiFi-System

Bester Internet-Empfang für alle gängigen Mobilgeräte und Smart-TVs. Empfang von 5G-, LTE- und WiFi-Signalen. Verstärkung der Signale ins Fahrzeuginnere. Das Megasat Camper Connected 5G-Wifi-System kombiniert eine leistungsstarke Außeneinheit mit einem ebenso leistungsfähigen CAT20 Router. Es erhöht die Leistung des Mobilfunksignals auf ein Maximum und sorgt für störungsfreien Internetempfang. Mit dem Camper Connected 5G gelangt das Funksignal nun verstärkt ins Fahrzeuginnere und sorgt so für besten Internetempfang in hoher WLAN-Qualität. Die integrierte GPS Antenne ermöglicht Ihnen zu jederzeit den Standort Ihres Fahrzeuges abzurufen. Zudem verfügt die Außenantenne über einen DAB+ Antennenanschluß um DAB+ Geräten besten Empfang zu ermöglichen.

Technische Daten Antenne:
- LTE/5G + 2,4G/5,8G WiFi + GPS + DAB-Antenne
- Frequenzbereich: LTE/5G: 614–960 MHz / 1710–2300 MHz / 2500–2700 MHz / 3300-4500 MHz; WiFi: 2400-2599/5100-5900 MHz; DAB:170-230 MHz; GPS: 1575.42/1602 MHz
- Verstärkung: 2-5 dBi; Impedanz: 50 dB
- Abstrahlcharakteristik Omni-direktional
- Polarisation: linear vertikal
- Maximale Leistung: 50 Watt
- Antennenkabel: 5 x RG316, 1 x RG174 3 m
- Anschluss: 5 x SMA / 1 x Fakar
- Abnehmbare Montageplatte

Technische Daten Router:
- LTE/5G WiFi-Router + 2,4/5,8 GHz WLAN
- Dual-Core MIPS, 880 MHz/256 MB Ram/32 MB Flash
- Unterstützt 802.11b/g/n/ac (Wi-Fi 5)
- Übertragungsrate 2.4 G bis 300 Mbps und 5.8G bis 867 Mbps
- Unterstützt 802.113/802.11U Protokoll
- GPS Tracking zur Lokalisierung des Fahrzeuges
- CAT20 Standard
- 2×2 MIMO LTE/5G; 2×2 MIMO WiFi (Multiple Input Multiple Output) ermöglicht optimalen Empfang durch gleichzeitige parallele Verbindung mit zwei oder mehreren Antennen und Mobilfunkmasten.
- 3 x LAN-Anschluss (10/100/1000 Mbps), Auto MDI/MDIX



- 1 x WAN-Anschluss (10/100/1000 Mbps), Auto MDI/MDIX
- 1 x USB 3.0 Datenschnittstelle
- 8 x Antennen-Buchsen 4x (SMA) und 4x (RP-SMA)
- 2 x SIM-Kartensteckplatz
- Bis zu 150 Wifi User
- Verschlüsselungen zum Schutz Ihrer Daten
- Firewall-Security-System
- Unterstützung von Internationalen SIM-Karten (Auto APN)
- Aluminium-Gehäuse inkl. Halterung
- Betriebsspannung: 5-40 V DC
- Leistungsaufnahme: 5 W bis max. 20 W

Lieferumfang:
- LTE 5G/WiFi 2,4/5,8G Außen-Antenne
- Anschlusskabel für Antenne und Router (3 m)
- Montageplatte und Dachdurchführung
- Router inkl. Antennen und 12 V Netzteil
- 12 V KFZ-Anschlußkabel
- Bedienungsanleitung

Nr. 87164 **899,—**

Das Megasat Camper Connected 5G eSIM / 5G-WiFi-System mit eSIM finden Sie auf Seite 554!

Connected WiFi Booster

MEGASAT



Das Megasat Connected WiFi-Booster System kombiniert eine leistungsstarke Außeneinheit mit einem ebenso leistungsfähigen WiFi Router. Es erhöht die Leistung des WiFi-Signals auf ein Maximum und sorgt für störungsfreien Internetempfang. Mit dem Megasat Connected WIFI-BOOSTER 5G gelangt das Funksignal nun verstärkt ins Fahrzeuginnere und sorgt so für besten Internetempfang in hoher WLAN-Qualität. Die einfache und flexible Installation, ermöglicht zugleich eine mobile oder fest installierte Montage des Systems. Die Außeneinheit wird nur über ein Netzwerkkabel mit der Inneneinheit verbunden und ermöglicht Ihnen somit Strecken von bis zu 80 m zu überbrücken.

Technische Daten Antenne mit Router (Außeneinheit):
- 2,4/5,8 GHz WiFi-Antenne
- Frequenzbereich: 2,4 GHz: 2400-2599; 5,8 GHz: 5100-5800 MHz
- Verstärkung: 5 dBi; Impedanz: 50 dB
- Abstrahlcharakteristik Omni-direktional; Polarisation: Linear Vertikal
- TX Power: < 27 dBm
- Patchkabel UV-beständig (7,5 m)
- Masthalterung
- Unterstützte WLAN-Standards (Router): IEEE802.11a/b/g/n/ac
- 2,4 / 5,8 GHz: bis 750 Mbps
- Port: 2 x Fast Ethernet Port 10/100, 1 x mit PoE
- DDR / Flash: 128 MB / 16 MB
- Unterstützt eine Anschlusslänge von bis zu 80 m RJ45 PoE
- UV-beständig und Wassergeschützt IP65
- Temperaturbereich / Lagertemperatur: -20 °C – +65 °C / -40 °C – +85 °C
- Abmessungen (BxHxT): 320 x 155 x 65 mm

Technische Daten Router (Inneneinheit):
- WiFi-Router 2,4/5,8 GHz WLAN (Unterstützt Auto Kanal, Gast SSID, SSID verbergen)
- Dual-Core MIPS, 880 MHz/256 MB Ram/32 MB Flash
- Unterstützt 802.11a/b/g/n/ac
- Übertragungsrate 2,4 bis 5,8 GHz bis 750 Mbps; TX Power: < 23 dBm
- Unterstützt 802.113 / 802.11U Protokoll
- Portweiterleitung, NTP und Konteneinrichtung,
- LED Status: Netzspannung, 2,4 GHz WiFi, 5,8 GHz WiFi
- 2 x Fast Ethernet 10/100M Port 1 x mit PoE-Ausgang
- USB-C Anschluss für mobiles USB Tethering (Internet über Smartphone)
- Reset-Taste
- bis zu 60 WiFi Benutzer
- Verschlüsselungen zum Schutz Ihrer Daten, Drahtloser MAC-Filter, White/Blacklist
- Firewall-Security-System (NAT, URL-Filter, MAC-Filter und Netzwerkdienstfilter, Schutz vor DoS-Angriffen / SYN-Flood-Angriffen, WAN PING, SSH, HTTP-Zugang)
- Netzwerk: PPPoE, Automatische IP, Statische IP, L2TP, PPTP, Client, Mesh Unterstützung des automatischen Wechsels zwischen WAN/ISP und WWAN Unterstützt VPN-Server und VPN-Client: PPTP, L2TP und OpenVPN, AP+Client
- Wassergeschützt IP30
- Betriebsspannung: 12 V / 2 A DC Eingang / 24 V PoE Ausgang
- Temperaturbereich / Lagertemperatur: -40 °C – +75 °C / -40 °C – +85 °C
- Abmessungen (BxHxT): 131 x 79 x 18 mm

Lieferumfang:
- WiFi 2,4/5,8 GHz Außen-Antenne mit Router
- Anschlusskabel RJ45 für Antenne und Router (7,5 m)
- Montagehalterung
- Router inkl. Antennen und 230/12 V Netzteil
- 12 V KFZ-Anschlusskabel
- Bedienungsanleitung

Nr. 87832 **199,—**

WiFi®-Router DCT-WR204-SH

Pioneer







Drahtlose Freiheit innen und außen.
Technische Daten:
- 2G, 3G, 4G LTE
- 2,4 GHz und 5 GHz WLAN
- Im Gehäuse integrierte WLAN-Antenne
- Zusätzlich WLAN über Aussenantenne
- 2 x LAN-Port
- 2 x SIM-Slot (nano-SIM)
- Einbaufreundliches Design: Schalter und Status-LEDs vorne, Anschlüsse hinten
- Ein/Aus- Schalter und Reset am Gerät
- Web-basierte Bedienung („Einfach“/„Experte“) per Smartphone, Tablet oder PC/Mac
- Konfigurierbarer Gastzugang, Limitierung der Datenrate möglich
- Repeater-Funktion, Captive-Hotspot-Unterstützung: Suche nach WWAN-SSID, Scroll & Passwort-Eingabe, autom. Link zur Hotspot-Landingpage
- Download 150 Mbit/s max, Upload 50 Mbit/s max (CAT4)
- Timer-Funktion, z. B. für Nachtabschaltung
- Automotive Specs (entwickelt für Fahrzeughersteller)
- Stromversorgung 0,5 A/12 V
- -20 bis +60 °C, 8-18 V
- Geschirmtes Kabel 1 m, Verlängerung optional erhältlich
- „Haifischflossen“-Antenne im Lieferumfang
- Ultrakompakt, Montage der Antenne auch auf profilierten Dächern (Ducato) problemlos möglich

Nr. 87802 **589,—**

tHMEDIA by Oyster®

DIE OYSTER® INTERNET - SYSTEME
Mobiles Internet wie Zuhause – auch während der Fahrt

1

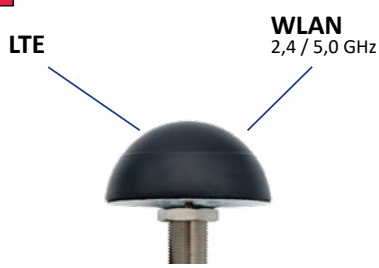

Oyster® EasyNet – Outdoor Unit



Oyster® EasyNet – Indoor Unit

2



Oyster® Access – Outdoor Unit



Oyster® Access – Indoor Unit

3



Oyster® Connect – Outdoor Unit



Oyster® Connect – Indoor Unit

Die Oyster® Internet - Systeme

Seit 2020 entwickelt ten Haaft hochspezialisierte Internet-Lösungen für den Reisemobilmarkt. Im Frühjahr 2021 kam die Oyster® Connect auf den Markt, im Spätjahr 2023 kamen die beiden weiteren Varianten Oyster® Access und Oyster® EasyNet. Sinn und Ziel eines fest installierten Oyster® Internetsystems ist es, im Freizeitfahrzeug ebenso selbstverständlich und einfach das Internetbenutzen zu können wie Zuhause. Mit dem gleichen und gewohnten Komfort.

Was zeichnen die Oyster® Internet-Systeme aus?

- Die Aussenantenne wird nicht durch abschirmende Wände des Fahrzeugaufbaus behindert.
- Die größere Dimensionierung der LTE-Antennen (insbesondere bei Oyster® Connect und Oyster® Access) sorgt für einen vielfach bessere Empfang der Mobilfunksignale
- Einmal mit dem WLAN der Oyster® Internet Systeme verbunden, verbinden sich die Endgeräte automatisch mit dem Hotspot.
- Das WLAN und der Internetzugang stehen immer zur Verfügung, auch nachts oder wenn Sie das Fahrzeug mal alleine lassen.
- Die oben genannten Vorteile gelten auch während der Fahrt!
- Genießen Sie unterwegs unterbrechungsfreien Empfang von Webradio, online Navigation und qualitativ bessere Telefonate via WLAN-Call über die Außenantenne des Oyster® Internetsystems!

Neue Weboberflächen Features

- Außen-WLAN: Auf Wunsch kann das eigene WLAN nun auch über die Außenantenne in einem signifikant weiteren Umkreis um das Fahrzeug herum ausgestrahlt werden. Dieses WLAN kann auch als isoliertes Gäste-Netzwerk mit eigenem WLAN-Namen und Passwort konfiguriert werden.
- Unterstützung des WireGuard™-Protokolls (Marke der WireGuard LLC): Ermöglicht eine kostenlose, sichere VPN-Verbindung zu kompatiblen Routern (z. B. Fritz!Box) – für geschützten Internetverkehr in öffentlichen WLANs



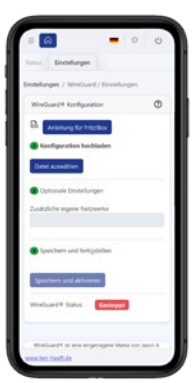

1. Oyster® EasyNet - 27 Vision	**Nr. 87768**	**689,—**
1. Oyster® EasyNet - 45 Vision	**Nr. 87775**	**689,—**
2. Oyster® Access Vision	**Nr. 87761**	**879,—**
3. Oyster® Connect Vision	**Nr. 88326**	**995,—**

tH MEDIA by Oyster®

DIE OYSTER® INTERNET - SYSTEME
Mobiles Internet wie Zuhause – auch während der Fahrt

Alle Vorteile auf einem Blick!

- Optimale Empfangsleistung durch die Unterbringung aller hierfür relevanten Teile in der Outdoor Unit (Oyster® Connect)
- Optimale Empfangsleistung durch die Unterbringung der Außenantenne auf dem Fahrzeugdach (Oyster® EasyNet, Oyster® Access)
- Für alle LTE / 5G Bänder von 698 MHz bis 3800 MHz (je nach Modell)
- 6 leistungsfähige Antennen für LTE- und externe WLAN-Verbindungen
- Insgesamt drei WLAN-Module (2x Indoor Unit, 1x Outdoor Unit) mit voller Unterstützung für 2,4 GHz und 5 GHz WLAN Verbindungen
- LTE-Modul optimiert für die Nutzung im EMEA Raum, weltweiter Einsatz auf kompatiblen Frequenzen ist ebenfalls möglich
- Dachdurchführung mit 4 m langer Verbindungsleitung (2 m/6 m optional erhältlich) (Oyster® Connect)
- 4 x Low Loss HQ Koaxialkabel, hochflexibel, verlustarm, Länge 2 m abnehmbar (Oyster® Access)
- 4 x Koaxialkabel 3 mm SMA, Länge 1,5 m, fest an der Antenne montiert (Oyster® EasyNet)
- Einfache Anmeldung Ihrer Endgeräte an das WLAN der Oyster® Internetantennen über QR-Codes und WPS
- Unterstützt 2,4 GHz und 5 GHz Band, sowohl für interne als auch externe WLAN-Verbindungen
- Alle Ihre mitgeführten Geräte können gleichzeitig im mobilen Heimnetzwerk der Oyster® Internetantennen sein
- Einfache Montage und platzsparende Bauweise
- Komfortable Bedienung über intuitive Web-Oberfläche in verschiedenen Sprachen
- Zwei SIM-Kartenleser (Oyster® EasyNet, Oyster® Access am Router)
- Zwei SIM-Kartenleser (Oyster® Connect in der Außenantenne)
- 3 Jahre Garantie



Montage Adapter

Passend für Fiat Ducato und baugleiche Fahrzeuge.
Zur Dachmontage zwischen den Metallsicken.

Oyster® EasyNet Montage Adapter	**Nr. 87852**	**33,50**

Lieferumfang Oyster® EasyNet

- Oyster® EasyNet - Outdoor Unit (Außenantenne) mit 1,5 Meter Kabellänge (ø 11 x H 5,5 cm, Gewicht 500 g)
- Oyster® EasyNet - Indoor Unit (Router) (B 17,5 x H 4 x T 9,3 cm, Gewicht 450 g)
- Stromanschluss-Kabelsatz Oyster® EasyNet
- Montageplatte für die Outdoor-Unit
- LAN Kabel 2,8 m
- Dokumentation

Lieferumfang Oyster® Access

- Oyster® Access - Outdoor Unit (Außenantenne) (ø 30,5 x H 13 cm, Gewicht 1,7 kg)
- Oyster® Access - Indoor Unit (Router) (B 17,5 x H 4 x T 9,3 cm, Gewicht 450 g)
- 2 Meter Koaxial-Kabelsatz mit wasserdichter Dachdurchführung
- Stromanschluss-Kabelsatz Oyster® Access
- Montageplatte für die Outdoor-Unit
- LAN Kabel 2,8 m
- Dokumentation

Lieferumfang Oyster® Connect

- Oyster® Connect Outdoor Unit (B 40,5 x H 12 x T 29,2 cm, Gewicht 1,5 kg) mit Montageplatte
- Oyster® Connect Indoor Unit (B 17,5 x H 4 x T 9,3 cm, Gewicht 450 g)
- Dachdurchführung mit Datenkabel, Länge 4 m
- Stromanschluss-Kabelsatz Oyster® Connect
- Montageplatte für die Outdoor-Unit
- LAN-Kabel 2,8 m
- Dokumentation

Oyster® Smart TV		
Oyster 19,5" Smart TV	**Nr. 88379**	**539,—**
Oyster 21,5" Smart TV	**Nr. 88292**	**599,—**
Oyster 24" Smart TV	**Nr. 88294**	**649,—**
Oyster 27" Smart TV	**Nr. 88296**	**749,—**
Oyster 32" Smart TV	**Nr. 87520**	**799,—**
Oyster 39,5" Smart TV	**Nr. 88298**	**999,—**



CAMPERNET

BRINGT INTERNET INS REISEMOBIL



Mit den CAMPERNET Routern kommt die Online-Welt unkompliziert in Ihr Reisemobil: Unterwegs im Web surfen, Musik, Videos und TV streamen oder auf das Heim- und Firmennetzwerk zugreifen – CAMPERNET ermöglicht einen schnellen, stabilen Internetzugang. Beide Router sind speziell für Reisemobile entwickelt, leicht einzubauen und einfach über das Smartphone oder Tablet bedienbar.

AUSSTATTUNG CAMPERNET EVO 5G UND CAMPERNET 2.0 PRO

- 2 x Micro SIM-Schacht für Mobilfunkkarten
- Werkzeugloser Kartenwechsel (Push-Mechanik)
- Automatische SIM-Karten Erkennung (APN) oder manuelle APN-Eingabe
- SIM-Karten PINs bleiben gespeichert
- Kinderleichte Bedienung per WebApp Bedienoberfläche
- Anschluss WLAN: 2 x 2 MIMO (FAKRA Code K)
- Integrierte Innenraum WLAN Antenne: 2 x 2 MIMO
- WLAN-Repeating für öffentliche WLAN-Netze mit Unterstützung der Anmeldeseite (Captive Portal)
- Anschluss Mobilfunk 4 x 4 MIMO (FAKRA)
- Gast-WLAN mit eigenen Zugangsdaten, Datenlimit einstellbar
- Automatikmodus: WLAN auf zuletzt verwendete SIM, unterbrechungsfreies Surfen
- Unterstützt sichere VPN-Verbindungen
- Sicherheit ganz groß mit WPA3 Verschlüsselung
- Statusleuchte auf der Gehäuseoberseite
- Automatische Updates (Over-the-Air)
- Versorgungsspannung: 9 V bis 30 V (12 V / 24 V System)

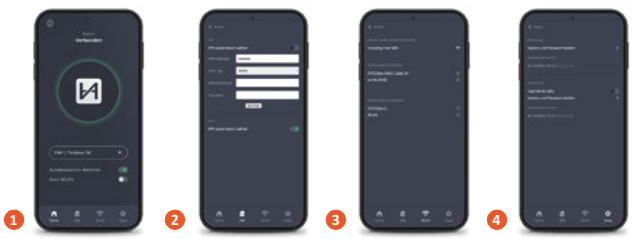

Einfache Bedienung der beiden CAMPERNET Router per Smartphone:
1. Startbildschirm · 2. SIM Menu · 3. Externes WLAN · 4. Routereinstellungen

CAMPERNET 2.0 PRO - GCN.1052-4.1

- 5G NSA + 5G SA Mobilfunknetze, Release 16: Downloadrate bis maximal 3400 Mbit/s, Uploadrate bis maximal 900 Mbit/s
- LTE Kategorie CAT19: Downloadrate bis maximal 1600 Mbit/s, Uploadrate bis maximal 200 Mbit/s
- CPU: ARM Cortex A53, CPU-Kerne: 2 x 1,8 GHz + 2 x 1,2 GHz · Arbeitsspeicher: 1 GB, Speichertyp: DDR3L RAM
- WLAN: WiFi6 / 2,4 GHz / 5 GHz / WPA3 und WPA3/2 Mischbetrieb
- WLAN-Geschwindigkeit – 5 GHz: 2 x 2 MU-MIMO 1200 Mbit/s · 2,4 GHz: 2 x 2 MU-MIMO 573,5 Mbit/s
- Ethernet-LAN-Ports: 4 x 1 Gbit/s (RJ45)
- Ethernet-WAN-Port: z.B. für Starlink (RJ45)
- 176 x 134 x 35 mm (LxBxH), Gewicht: 340 g

Nr. 87001 999,—

CAMPERNET EVO 5G - GCN.1059-4.1

- 5G NSA + 5G SA Mobilfunknetze, Release 15: Downloadrate bis maximal 2600 Mbit/s, Uploadrate bis maximal 650 Mbit/s
- LTE Kategorie CAT12: Downloadrate bis maximal 600 Mbit/s, Uploadrate bis maximal 150 Mbit/s
- CPU: Quad Core, CPU-Kerne: 4 x 717 MHz, Arbeitsspeicher: 512 MB, Speichertyp: DDR3 RAM
- WLAN: WiFi5 / 5 GHz / 2,4 GHz / WPA3 und WPA3/2 Mischbetrieb
- WLAN-Geschwindigkeit – 5 GHz: 2 x 2 MU-MIMO 867 Mbit/s · 2,4 GHz: 2 x 2 MU-MIMO 433 Mbit/s
- Ethernet-LAN-Ports: 2 x 1 Gbit/s (RJ45)
- Ethernet-LAN-Port 2 umschaltbar zum WAN-Port z.B. für Starlink
- Schiebeschalter zum Ein- und Ausschalten des Routers, Power-LED seitlich
- 176 x 134 x 35 mm (LxBxH), Gewicht: 317 g

Nr. 87898 729,—



DACHANTENNE

Mobilfunk-MIMO: 4 x 4
WLAN-MIMO: 2 x 2

GCN-1056-02.1
Nr. 87007 299,—

- Geeignet für Dächer aus Metall / GFK, keine Groundplane nötig
- Kabelführung seitlich mit 1,5 m Schutzrohr + Rohrschellen
- Antennengewinn: max. 5 dBi
- 2 x 3 m Kabel (WLAN, FAKRA), 4 x 3 m Kabel (Mobilfunk, FAKRA)
- 173 x 161 x 98 mm (LxBxH)



DACHANTENNEN

Mobilfunk-MIMO: 4 x 4
WLAN-MIMO: 2 x 2

GCN-1056-01.1
weiß Nr. 87006 269,—
GCN-1056-21.1
schwarz Nr. 87009 269,—

- Geeignet für Dächer aus Metall / GFK, keine Groundplane nötig
- Kabelführung zentral nach unten
- Antennengewinn: max. 5 dBi
- 2 x 1,5 m Kabel (WLAN, FAKRA)
- 4 x 1,5 m Kabel (Mobilfunk, FAKRA)
- 173 x 161 x 98 mm (LxBxH)



DACHFINNEN

GCN-1041-01.1
Mobilfunk-MIMO: 2 x 2
WLAN-MIMO: 2 x 2
weiß Nr. 87002 159,—

GCN-1041-21.1
Mobilfunk MIMO: 2 x 2
WLAN-MIMO: 2 x 2
schwarz Nr. 87003 159,—

- Geeignet für Metalldächer (Kastenwagen, Aludächer)
- Kabelführung zentral nach unten
- Antennengewinn: max. 5 dBi
- 2 x 1,5 m Kabel (Mobilfunk, FAKRA), 2 x 1,5 m Kabel (WLAN, FAKRA)
- 200 x 60 x 75 mm (LxBxH)

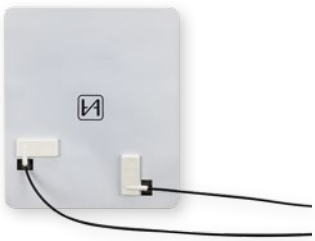

FOLIENANTENNEN

Mobilfunk-MIMO: 2 x 2

GCN-1029-01.1
Nr. 87008 129,—

GCN-1029-01.2
Zusatzantenne zu GCN-1029-01.1 für den Betrieb 4 x 4 MIMO
Nr. 87899 129,—

- Geeignet für GFK-Hochdach, Spoiler aus GFK und reine GFK-Aufbauten
- 2 x 1,5 m Kabel (Mobilfunk, FAKRA)
- Antennengewinn: max. 5 dBi
- Keine elektrisch leitende Massefläche notwendig
- 207 x 177 x 5 mm (L x B x H)

I-Net Pack 5G

Das I-Net Pack 5G aus mobilem Hochleistungsrouter und 5G LTE-Antenne ist speziell für Reisen innerhalb und außerhalb Europas entwickelt und speziell auf die Bedürfnisse von Reisenden zugeschnitten.
Der ALDEN I-Net 512-Router der Kategorie 20, der mit einem Prozessor der neuesten Generation ausgestattet ist, bietet eine optimale Lösung für schnelles, mobiles Internet in Fahrzeugen. Genießen Sie ein nahtlos vernetztes Reiseerlebnis in Wohnmobilen, Vans oder Caravans und nutzen mit bis zu 150 angeschlossenen Geräten die mobile und / oder über WiFi bereitgestellte Internetverbindung.

ALDEN I-Net 512 Router

- 5G / LTE CAT_20 / bis zu 3,3 Gbps
- Verbindung von bis zu 150 Geräten
- Mobilfunknetze 5G / 4G / 3G
- Einfach zu installieren über WEB-APP
- 2 x SIM-Kartensteckplätze, 4 x LAN / 1x WAN
- WiFi 2,4 Ghz / 5,0 Ghz
- Eingänge: 4 x SMA für 5G / 4G / 2 x WiFi / 1 x GPS
- Stromversorgung: 12 V (9 - 50 V)
- Maße (LxBxT) 132 x 95 x 44 mm
- Gewicht: 533 g







ALDEN I-Net 5G LTE-Antenne

- 5G / 4G Antenne
- 2.4Ghz / 5.0Ghz • 4 x LTE MIMO / 2 x WIFI MIMO
- Einfach zu installieren mit integrierten Kabeln
- Maße: ø 180 x H 80 mm, Gewicht: 650 g
- Farbe: Platinum oder White

Lieferumfang I-Net Pack 5G

LTE-Antenne, ALDEN I-Net 512 Router, SIM Adapter Kit, Ethernet-Kabel 1,5 m, Antennen-Befestigungs-Set, 12 V Anschlusskabel, 2 x WiFi SMA Antenne, 2 x Mobile SMA Antenne

I-Net Pack 5G Platinum	**Nr. 87883**	**1.199,—**
I-Net Pack 5G White	**Nr. 87884**	**1.199,—**
I-Net 512 Router einzeln	**Nr. 87885**	**899,—**

Zuverlässiges Internet im Wohnmobil

5G Caravaning-Routersets CET205R und CET305R.3

Mit den Caratec 5G Routersets steht ultraschnelles und stabiles Internet zum Arbeiten, Surfen und für den Smart-TV zur Verfügung. Dabei sind sie ganz einfach zu bedienen.
Komplette Sets für den mobilen Internet-Empfang. Die leistungsstarken 5G/LTE-WLAN-Router garantieren zusammen mit der Außenantenne eine zuverlässige Internetverbindung mit hohem Datendurchsatz und hoher Redundanz.
Der Router CET305R.3 verfügt über eine eSim-Funktion und 2 Simkartenslots. Router CET205R ist mit einem Sim-Kartenslot ausgestattet. Die MIMO-Konfiguration mit vier 5G/LTE-Antennen sorgt für den besten Datendurchsatz im Stand und während der Fahrt.
Das WiFi Modul sorgt mit einer Außenantenne für den Empfang von externen Signalen (z.B. WiFi vom Stellplatz) und einer Innenantenne zur Anbindung der Endgeräte (z.B. Smartphone, Tablet, PC oder Smart-TV). Der zusätzliche WiFi Gastzugang ist einfach konfigurierbar. Mit dem einstellbaren Datenvolumen ist er ideal, um beispielsweise Freunden einen Internetzugang zu ermöglichen. Alle aktuellen Caratec Routersets unterstützen Captive Portals. Dank der klar strukturierten Webanwendung sind die Router ganz einfach zu bedienen.
Die flachen und leistungsstarken Dachantennen mit 4 x 5G/LTE (MIMO) und WiFi haben Gehäuse aus UV-beständigem Kunststoff.
Für fest verkabelte Verbindungen stehen WAN- und LAN-Anschlüsse zur Verfügung.

Lieferumfang: Router, Außenantenne (schwarz), WiFi Innenantenne, 12 V Anschlussleitung, Ein-/Ausschalter. SIM-Karte zusätzlich erforderlich, nicht im Lieferumfang enthalten.

Technische Daten:
Router: 5G Sub-6GHz DL bis zu 3.3 Gbps (4x4 MIMO), UL bis zu 900 Mbps (2x2), 4G (LTE) - Cat 20 DL bis zu 2.0 Gbps, UL bis zu 200 Mbps, 3G - DL bis zu 42 Mbps
SIM: Mini SIM - 2FF 1,8/3V
WiFi 5 mit bis zu 867 Mbps (MU-MIMO)
2.4 GHz: IEEE 802.11b/g/n
5 GHz: IEEE 802.11 a/n/ac
Antennenanschlüsse: 4 x SMA für 5G/LTE, 2 x RP-SMA für WiFi, 1 x SMA für GNSS
Netzwerkanschlüsse: 5 x 10/100/1000 Ethernet: WAN und LAN
Länge Anschlussleitungen Antenne: 2 m

CET205R: Router: 103 x 28 x 74 mm
Antenne: 182 x 189 x 85 mm
Nr. 87855 **799,—**

CET305R.3: Router: 132 x 44,2 x 95,1 mm
Antenne: 200 x 200 x 53 mm (Höhe mit Halter 103 mm)
eSim-Router mit Caratec Connect Anbindung
Nr. 87882 **1.099,—**

Zubehör:

CEZ112 Gewindeverlängerung für Routerset CET205R	**Nr. 89553**	**14,95**
CEZ119 Gewindeverlängerung für Routerset CET305R.3	**Nr. 89554**	**19,95**
CEZ116 Dachdurchführung und Antennenhalterung	**Nr. 89555**	**59,95**



Zuverlässiges und ultraschnelles Internet im Wohnmobil: Ganz gleich ob WiFi vom Stellplatz, 5G oder LTE.

CET205R



CET305R.3



5G/LTE-WiFi-Set MIA-10

mestic

- Für mobile Nutzung - ideal für Reisemobile, Boote oder abgelegene Einsatzorte
- Komplettset für Innen- und Außenmontage inklusive Zubehör
- Download bis zu 3,3 Gbit/s
- Europaweit nutzbar, kompatibel mit Nahost- und Afrika-Regionen
- Abwärtskompatibel zu 4G und 3G
- Dual WiFi (2.4 GHz & 5.0 GHz) für stabiles WLAN
- Auto-APN für einfache Plug-and-Play-Installation
- Zwei SIM-Karten-Slots für flexible Nutzung
- 12 V- und 230 V-Netzteil enthalten
- Unterstützt alle gängigen LTE-Bänder





TOP HIT

NEU!

5G Router:
- Hochleistungsrouter mit 5G Technologie
- Geschwindigkeit (Download) bis zu 2.600 MBit/s im 5G Netz
- Standards 5G / 4G (CAT12)
- Dual WIFI mit 2.4 GHz sowie 5 GHz Nutzung
- Automotive und ECE-R10 zertifiziert
- Intuitive Bedienung dank der Web-App

5G Antenne:
- Hochleistungsantenne abgestimmt auf den 5G Router
- Gehäuseabmessungen 181,5 x 181,5 x 75 mm
- Frost sowie UV-beständiges Gehäuse (IP69K zertifiziert)
- Anschlüsse: 4 x LTE (MIMO 4X4 4G LTE/SUB-6 5G) + 2 x WiFi (2.4 GHz + 5.0 GHz) + 1 x GPS
- 2 x Anschlusskabel mit SMA-Stecker (RTK-031)
- Silikonabdichtung und Verlängerungshülse inklusive

Lieferumfang:
Router, Außenantenne, Stabantennen (WIFI, Bluetooth, LTE), 230 V-Netzteil, 12 V-Netzteil, Montagehalterung für das Fahrzeug, RJ45 Kabel, Bedienungsanleitung. **Nr. 87860 825,—**

---

alphatronics



1. alphatronics DVB-T-Antenne AN 1. Aktive DVB-T/T2 Miniantenne für die Innen- und Außenmontage. Integrierter rauscharmer Verstärker. Niedriger Stromverbrauch, da Versorgung über Antennenbuchse des TV´s. Frequenzbereich 470 - 790 MHz. Aktiver Antennengewinn 19 dBi. Kabellänge 3 m. Abmessungen (BxHxT) 148 x 16 x 30 mm. **Nr. 88489 29,95**

2. alphatronics DVB-T Stabantenne AN 5. Aktive DVB-T/T2 Antenne für den Innenbereich. Der Magnetfuß erlaubt die einfache Befestigung auf metallenen Flächen. Keine Ausrichtung der Antenne erforderlich. Die Stromversorgung (5 V) erfolgt direkt über den DVB-T Receiver/TV oder über 12 V DC. Lieferung inklusive Anschlusskabel. Abmessungen 162 x 70 mm. Gewicht 143 g. Lieferumfang: Antenne, 3 m Kabel, Bedienungsanleitung. **Nr. 87393 23,95**

MEGASAT



3. Megasat DVB-T M95. Aktive DVB-T Antenne für den Empfang von DVB-T- und DVB-T2-Programmen. Die Spannungsversorgung der Antenne erfolgt über den DVB-T-Receiver oder über ein Steckernetzteil. Das Steckernetzteil ist nicht im Lieferumfang enthalten. **Ausstattung:** Frequenzbereich VHF 174 - 240 MHz / UHF 470 MHz - 862 MHz, Verstärkung aktiv max. 18 dB, Kabellänge 100 cm. Abmessungen (BxHxT) 55 x 335 x 75 mm. Gewicht 159 g.
Nr. 84498 9,95

4. Megasat HD 644 T2. HD-Receiver für den Empfang aller freien Fernseh- und Radioprogramme im terrestrischen Netz (DVB-T2). Über den HDMI-Ausgang liefert der DVB-T2-Receiver eine brillante Auflösung von bis zu 1080p (Full-HD). Der USB-Anschluss an der Frontseite ermöglicht eine einfache Wiedergabe von Video-, Bild- und Musikdateien über externe Speichermedien. Auch zukünftige Firmware-Updates lassen sich über die Schnittstelle problemlos aufspielen. Energiesparer dank der geringen Energieaufnahme im Standby sowie im laufendem Betrieb. **Ausstattung:** Leistungsstarke Dual-MIPS-CPU, SDRAM: 512 MB DDR-2, Demodulation: 256 QAM, 64 QAM, 16 QAM, Standards: HEVC / H.264 / H.265 / MPEG-4 / MPEG-2 / AVS / AVS+ / VC1 HD, 7-Segment-Display (4-stellig), 3-Tasten-Frontbedienung, 1 LED (Betrieb/Standby), Auflösung bis 1080p (Full-HD), Bildformate: 4:3 / 16:9, 32-bit Farb-Bildschirmmenü, Medienwiedergabe über USB-Medium (max. 500 GB), Abspielformate: MP3 / JPEG / BMP / AVI / MKV, Favoritenlisten, mehrsprachiges Menü, EPG, Kindersicherung, Videotext, Eingangsspannung AC 100~240 V, 50/60 Hz/DC 12 V/1A, Verbrauch im Betrieb max. 8 W, Verbrauch im Standby < 0,5 W. Abmessungen (BxHxT) 168 x 38 x 93 mm. Gewicht 234 g. **Anschlüsse:** 1 x HDMI, 1 x Scart, 1 x USB 2.0, 1 x S/PDIF (koaxial), 1 x Antenneneingang, 1 x Antennenausgang, 1 x 12 V DC-Eingang. **Lieferumfang:** Megasat HD 644 T2, Fernbedienung, Batterien, 230/12 Volt Netzteil, Bedienungsanleitung.
Nr. 88395 39,95

Mestic DVB-T-Antennen. Die Mestic Antennen bieten ausgezeichneten Empfang für digitale terrestrische Signale. Sie sind wasserdicht und UV-beständig. Frequenzbereich UHF (470 - 700 MHz) und VHF (174 - 230 Hz), Stromversorgung 12/230 V. Inklusive 5G-Filter, Eco- und KFZ-Stecker.

5. Mestic DVB-T-Antenne MTVA-20. Abmessungen 23 x 16,5 x 7 cm. Gewicht 1 kg. **Nr. 87818 32,95**

6. Mestic DVB-T-Antenne MTVA-40. Abmessungen ø 33,5 x 15,5 cm. Gewicht 1,1 kg.
Nr. 87816 53,95

7. Mestic DVB-T-Antenne MTVA-30. Abmessungen 40,5 x 30 x 4,5 cm. Gewicht 1,2 kg.
Nr. 87817 46,95

mestic







CAMPERDICE
be home everywhere



Unser Preis
14,95

MEGASAT







MAXVIEW









1. Campingkoffer HD. Mobile HD-Sat-Anlage im handlichen Transportkoffer und zahlreichem Zubehör. Der Megasat Campingkoffer besteht aus einem robusten und stoßfesten Kunststoff. In der HD-Ausführung ist ein 40 cm Satellitenspiegel, sowie verschiedene Befestigungsmöglichkeiten enthalten. Der Saugfuß garantiert eine feste und sichere Montage des Spiegels auf allen glatten Oberflächen. Kann der Saugfuß nicht angebracht werden, nutzen Sie die Masthalterung zur Befestigung an einem Satmast.
Lieferumfang: Megasat Campingkoffer, Satellitenspiegel 41 x 38 cm (Stahl), Megasat HD-Receiver, Single LNB, 10 m Koaxialkabel, 2 x F-Stecker, Saugfuß, Masthalter, Kompass, Montagezubehör und Aufbauanleitung. Gewicht ca. 4 kg. **Nr. 88385** **99,95**

2. Campingkoffer LNB+Kabel. Camping-Satellitenanlage in einem robusten Transportkoffer. Der Aufbau erfolgt mit wenigen Handgriffen und bietet verschiedene Befestigungsmöglichkeiten. Der 3-fach-Saugfuß garantiert eine feste und stabile Montage auf allen glatten Oberflächen. Die Masthalterung kann an einem bestehenden Mast oder an einem Tischbein angebracht werden. Der Standfuß ist zur Nutzung auf einem Tisch bzw. auf dem Boden geeignet.
Lieferumfang: Megasat Campingkoffer (Kunststoff), Satellitenspiegel 41 x 38 cm (Stahl), 3-fach-Saugfuß, Standfuß, Masthalterung, Single-LNB, 10 m Koaxialkabel, 2 x F-Stecker, 1 x Gummitülle, Montagezubehör, Aufbauanleitung. Abmessungen Campingkoffer (BxHxT) 45 x 47 x 12 cm. Gewicht 3,89 kg.
Nr. 84437 **49,95**

3. CAMPERDICE Sat-Finder S1. Messgerät zur schnellen und präzisen Ausrichtung Ihrer Sat-Antenne, inklusive Adapterkabel. Der Sat-Finder beinhaltet einen integrierten Kompass sowie einen Dämpfungsregler für die Feinjustierung, die Ausrichtung ist dadurch leicht zu bestimmen. Durch die digitale Signalanzeige und der Buzzer Funktion wird die Signalstärke sowohl optisch wie auch akustisch dargestellt. Versorgungsspannung 13 – 18 V.
Nr. 88790 **14,95**

4. MAXVIEW Sat-Antenne 60 cm. Manuelle Sat-Antenne für die schnelle Montage abseits des Fahrzeugs. Leistungsstarker Metallspiegel mit digitaltauglichem Universal-LNB (0,1 dB), universale Masthalterung (zur Montage an Masten bis 50 mm ø) und einfache Einstellung durch genaue Gradeinteilung am Halter. Der LNB-Arm kann zur platzsparenden Verstauung einfach abgenommen werden. Pulverbeschichteter Sat-Spiegel 60 cm. Inklusive Landkarte mit Einstellhilfe und 10 m Sat-Kabel. Gewicht 3,1 kg.
Nr. 88578 **44,95**

5. MAXVIEW Remora Pro 40. Die Maxview Remora ist die ideale Sat-Antenne zur einfachen, temporären Befestigung an Fahrzeugen. Die beiden Hochleistungs-Saugnäpfe garantieren einen hervorragenden Halt auf glatten Oberflächen. Durch einige innovative Leistungsmerkmale wie z. B. die gut ablesbare Elevationsskala und die integrierte Wasserwaage zur einfachen senkrechten Anbringung, ist die Remora in Sekundenschnelle eingestellt. Die ideale Antenne für günstiges hervorragendes Fernsehvergnügen.
Lieferumfang: Remora Satelliten-Spiegel (Spiegelgröße 40 cm), 5 m flexibles Koaxial-Kabel, Satelliten-Kompass, Elevationskarte, Anleitung, Transporttasche. Gewicht 2 kg. **Nr. 89072** **175,—**

6. MAXVIEW Sat-Stativ Classic. Hochwertiges, ultraleichtes Sat-Stativ aus Aluminium, zur Positionierung Ihrer Sat-Antenne am besten Empfangsplatz. Lange Beine sorgen für sicheren Stand.
Kompatibel mit allen Sat-Antennen mit universaler Mast-Halterung, alle Teile vormontiert, zusammenklappbar zur einfachen Verstauung, Schnellspannverschluss für mehr Stabilität, Wasserwaage zur leichten Ausrichtung der Sat-Antenne.
Technische Daten: sämtliche Teile aus Aluminium oder V2A, geeignet für Sat-Antennen bis 85 cm ø, Rohr-ø 34 mm. Gewicht 1,35 kg. Inklusive Befestigungsheringe. **Nr. 88148** **57,95**

7. MAXVIEW Sat-Stativ De Luxe. Wie zuvor, jedoch mit zusätzlichen Leistungsmerkmalen: ausziehbares Mittelrohr um Hindernisse zu umgehen, längere Standfüße, dadurch geeignet für größere Antennen. Ausziehbar von 120 - 170 cm. Gewicht 1,7 kg. Inklusive Befestigungsheringe und Tragetasche.
Nr. 88149 **88,95**

MAXVIEW VuQube II

1. MAXVIEW VuQube Auto II. Die VuQube Auto II besticht durch ihr außergewöhnliches Design, geringes Gewicht und kompakte Bauform. Ein Tastendruck genügt und die VuQube Auto II richtet sich innerhalb von 60 - 90 Sek. selbständig auf den gewünschten Satelliten aus. Über ein externes Steuerelement wird der gewünschte Satellit vom Inneren Ihres Fahrzeuges bequem angewählt, alles andere übernimmt für Sie die VuQube Auto II. Eine grobe Ausrichtung Richtung Süden ist nicht notwendig da die VuQube Auto II eine echte vollelektronische Sat-Antenne ist. Die VuQube II benötigt auch nie ein Frequenz-Update da sie direkt nach der Satellitenkennung sucht. Die VuQube Auto II kann in jeder Lage transportiert werden. Sie ist vorprogrammiert auf folgende Satelliten: Astra 1, Astra 2, Astra 3, Hotbird und arbeitet absolut receiverunabhängig.
Die ideale Antenne für Wohnwagen und Reisemobile um bequem und kühl unter Bäumen zu stehen. Sie können das Koax-Kabel einfach durch das Fenster führen oder mit einer von Maxview optional erhältlichen Außensteckdose (siehe Seite 556) außen am Fahrzeug anschließen. Die VuQube Auto II kann auch auf das Dach Ihres Fahrzeugs montiert werden. Hierzu ist das Dachbefestigungsset oder die Quick-Out-Halterung (Nr. 88524/87367) notwendig.

Technische Daten:

- Abmessungen (BxHxT): Antenne 47 x 34 x 43 cm, Bedienteil 13 x 3 x 8,5 cm
- Gewicht 3,5 kg
- Twin Universal LNB (für zwei Receiver)
- Spannung 12 V
- Stromaufnahme im Betrieb 0,6 A
- Drehwinkel 380°

Lieferumfang: Antenne, Bedienteil, 10 m Koax-Kabel, 0,7 m Koax-Kabel, 12 V Anschlusskabel mit Stecker, 230 V Netzadapter. **Nr. 88331** **989,—**





Unser Preis
989,—

2. Dachbefestigungsset VuQube II. Zur festen Montage auf dem Fahrzeugdach. Witterungsbeständige Alu-Montageplatten mit Dachdurchführung für das Koax-Kabel. **Nr. 88524** **44,95**



3. Quick-Out-Halterung VuQube II. Mit der Quick-Out-Halterung müssen Sie sich nicht mehr entscheiden, ob Sie die Antenne fest auf dem Dach installieren oder doch lieber als mobiles Gerät einsetzen. Sie ist für beide Einsatzzwecke vorbereitet. Die Halterung wird fest auf dem Fahrzeugdach montiert und funktioniert ganz ähnlich dem Prinzip einer Skibindung. Sollte die Sicht zum Satelliten vom Fahrzeugdach aus nicht gewährleistet sein, kann die VuQube Auto II werkzeuglos vom Dach genommen werden. Steht das Fahrzeug frei, bleibt die Antenne auf dem Dach in der Halterung.
Nr. 87367 **169,—**





4. Transporttasche VuQube. Die gepolsterte Transporttasche, speziell entwickelt für die VuQube-Antenne gewährleistet eine sichere Verstauung der Antenne. Die Tasche hat einen Tragegriff sowie einen Schulterriemen, um die Antenne bequem zu transportieren. Ein praktisches separates Fach für die Zubehörteile ist ebenfalls vorhanden. Gewicht 680 g.
Nr. 88397 **49,95**



5. Stativ VuQube. Leichtes und kompaktes Stativ aus Aluminium. Die VuQube kann einfach darauf positioniert werden und muss nicht auf dem Dach oder vor dem Caravan auf den Boden stehen. Eine Feststellschraube verhindert das Verdrehen der Antenne auf dem Stativ. Eine Schnellspannklemme sorgt für sicheres und müheloses Verriegeln. Das Stativ ist zusammenklappbar und wird in einer Aufbewahrungstasche geliefert. Abmessungen offen 85 x 120 cm, geschlossen 80 x 17 cm. Gewicht 1,8 kg.
Nr. 88398 **109,—**





Vollautomatische Sat-Antennen

Bester Empfang für bestes TV-Vergnügen

Einfachste Bedienung, hohe Zuverlässigkeit und bester Empfang.



Unser Preis
ab 1.349,—



CaratecSat
Automatische Sat-Antennen gehören heute zum Wohnmobil einfach dazu. Wer einmal eine vollautomatische Antenne hatte, möchte nicht mehr mit Sat-Finder und Kompass ausgerüstet nach dem richtigen Satelliten suchen müssen. Die Sat-Antennen von Caratec machen es Ihnen ganz einfach und stellen sich schnell auf den gewünschten Satelliten ein. Die Dualsat-Serie verfügen über zwei voreingestellte Satelliten und werden über das Steuergerät bedient. Die Antennen der Smart-D-Serie empfangen 12 Satelliten, gesteuert per DiSEqC über das TV-Gerät. Öffnen und Schließen des Spiegels erfolgen bequem mit der Fernbedienung eines kompatiblen Caratec TV-Geräts mit Smart-D-Funktion. Die Verwendung mit anderen TV-Geräten wie den Caratec Smart-TVs mit webOS ist ebenfalls problemlos möglich. Hier wird die Sat-Antenne per Taster am Steuergerät aus- und eingefahren. Die Auswahl des Satelliten erledigt das TV-Gerät per DiSEqC-Steuerung.

Die Caratec Sat-Antennen haben selbstverständlich eine Sicherheitsschaltung und fahren beim Einschalten des Fahrzeugmotors automatisch ein.
Die CASAT500D ist die perfekte Lösung für Kastenwagen und kompakte Reisemobile mit wenig Platz auf dem Dach. Dabei ist sie besonders windunempfindlich. Durch die perfekte Geometrie und den präzise gefertigten Spiegel haben die Antennen überlegene Empfangseigenschaften. Alle CASAT-Modelle sind schnell und einfach einzubauen – es muss nur eine Leitung in den Innenraum gelegt werden. Beim Aufbau der receiverunabhängigen Antennen wurde auf Zuverlässigkeit und Langlebigkeit geachtet. So sind alle Schrauben aus rostfreiem Edelstahl, die Spiegel aus pulverbeschichtetem Aluminium. Die Leitungsführung von der Basis zum LNB ist vollständig in den Arm integriert. Alle Sat-Antennen haben einen Betriebstemperaturbereich von -20 °C bis +50 °C und einen Frequenzbereich von 10,7 - 12,75 GHz.

Technische Daten:	Dualsat		Smart-D
Modell	**CASAT500D**	**CASAT600D**	**CASAT600S**
Bedienung	Tasten am Steuergerät, Bedienteil optional		kompatible Caratec TV-Fernbedienung, Bedienteil optional
Twin-ready (Twin-LNB-Set optional)	ja		ja
Rotationswinkel / Suchsystem	400° / automatisch		
voreingestellte Satelliten	Astra 19,2° und Hotbird 13°		Astra 19.2°E, Hotbird 13°E, Eutelsat 5°W, Astra 23.5°E, Turksat 42°E, Astra 28.2°E, Eutelsat 16°E, Eutelsat 9°E, Astra 4.8°E, Thor 0.8°W, Amos 4°W, Hispasat 30°W
max. Höhe (geöffnet/geschlossen)	66/16 cm	76/16 cm	76/16 cm
Abmessungen (geschlossen)	63 x 50 x 16 cm	73 x 60 x 16 cm	73 x 60 x 16 cm
Gewicht	7,7 kg	8,1 kg	8,1 kg
Nr.	**87452**	**87453**	**87456**
Preis	**1.349,—**	**1.449,—**	**1.449,—**
optional: CASAT103Z Twin-LNB-Set			
Nr.	**87470**	**87470**	**87470**
Preis	**39,95**	**39,95**	**39,95**

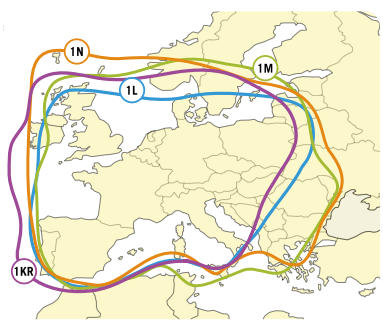

Empfangsbereiche Astra 19.2 (60 cm Spiegel)



Updates per MicroSD-Karte: Sollte eines Tages mal ein Update erforderlich sein, ist dies leicht über das Steuergerät per MicroSD-Karte möglich.

ActivSat Smart - Tragbare vollautomatische Satelliten-Anlagen



ActivSat 53SQ



ActivSat 65



ActivSat 85





ActivSat. Tragbares automatisches Satellitensystem, Installation auf einem mobilen Stativ. Sie können Ihr Reisemobil oder Ihren Wohnwagen im Schatten parken und Ihre automatische Sat-Anlage ActivSat an jedem beliebigen Ort installieren.

Drei verschiedene Satellitenantennen:

- Transparente 85 cm große Parabolschüssel aus Acryl, geringe visuelle Beeinträchtigung
- Transparente 65 cm große Parabolschüssel aus Acryl, geringe visuelle Beeinträchtigung
- Quadratische 53 x 53 cm große Flachantenne

Öffnen Sie einfach nur das Stativ, fixieren Sie die Motoreinheit darauf, schieben Sie die Parabolschüssel ein und schließen Sie das Kabel (15 m) an die externe ActivSat-Steckdose des Fahrzeugs an. Die Montage lässt sich sehr schnell und einfach ohne jegliches Werkzeug ausführen.
Richten Sie den Satelliten in Sekundenschnelle mit Ihrem Smartphone über Bluetooth oder durch einfaches Drücken einer im Schaltschrank Ihres Caravans befindlichen Taste aus.
Zur einfachen Auswahl stehen Ihnen zwei Suchmodi zur Verfügung:
Schnellsuche (auf 120° begrenzte Suche der Satellitenschüssel, neben einer schnelleren Suche wird auch noch eine 70%ige Energieeinsparung der Batterie bewirkt). Richten Sie die Satellitenschüssel für die Schnellsuche zunächst durch den mitgelieferten Kompass in Südrichtung aus. Wenn die Südrichtung nicht zu finden ist, kann man die Schnellsuche-Option deaktivieren und die Anlage wird automatisch auf Gesamtsuche gehen (360°-Bewegung der Satellitenschüssel).
Jeder von ActivSat angepeilte Satellit wird im System gespeichert, um zukünftige Suchvorgänge noch schneller zu gestalten.

Modernste Technik ermöglicht eine besonders kompakte Bauweise. Das Ergebnis sind ein formschönes Design und viele Funktionen:

- 16 gespeicherte Satelliten
- blaues OLED-Grafikdisplay mit Kristallanzeige
- SAT-Taste / Schnellsuch-Taste / Parken-Taste
- Integriertes Bluetooth für eine einfache Bedienung von ActivSat über Ihr Smartphone
- Alarmmeldung durch sehr lauten Piepton (91 dB) im Inneren und EIN-/AUS-Schalter
- EIN-/AUS-Netzschalter
- Sofortige Software-Aktualisierung per Bluetooth über Ihr Smartphone

Zweifacher Diebstahlschutz:

- Bei einer Durchtrennung des Kabels ertönt ein sehr lauter Piepton.
- Die Außenantenneneinheit ist strikt an ihre jeweilige Innensteuerung durch die Seriennummer gebunden. Alle Seriennummern sind in einer Teleco-Datenbank gespeichert und bei einem Diebstahl der Außeneinheit ist, ohne Mitteilung der Seriennummer der Außenantenneneinheit und Ihres Namens, kein Erwerb einer neuen Innensteuerung als Ersatzteil möglich!

ActivSat Modelle	Gewicht	Nr.	Preis
ActivSat 53SQ	ca. 10,5 kg	**89074**	**1.485,—**
ActivSat 65	ca. 8,5 kg	**89075**	**1.189,—**
ActivSat 65T Twin	ca. 8,5 kg	**89089**	**1.289,—**
ActivSat 85	ca. 10,4 kg	**89076**	**1.399,—**
ActivSat 85T Twin	ca. 10,4 kg	**89090**	**1.529,—**



Transporttaschen für ActivSat. Leicht in zwei robusten Transporttaschen zu verstauen und zu tragen: eine für die Parabolschüssel und eine für die Außeneinheit mit Stativ und Kabel.
Transporttaschen passend für ActivSat 53SQ, 65 und 65T Twin. **Nr. 89092** **51,95**
Transporttaschen passend für ActivSat 85 und 85T Twin. **Nr. 89093** **65,95**



Externe Steckdose für ActivSat. Material: ABS. Farbe: außen weiß, innen schwarz. Eingänge: Steckverbinder für Motorkabel ActivSat 10-polig, F-Steckverbinder für Koaxialkabel ActivSat, F-Steckverbinder für zweites Koaxialkabel (ActivSat Twin), F-Steckverbinder für Koaxialkabel für externes TV-Gerät, 12 V DC Universalsteckdose (max. 10 A) mit Gummiabdeckung und Faston für die Versorgung des externen TVs.
Anschluss ActivSat Fawo **Nr. 89095** **133,—**
Anschluss ActivSat Westacc **Nr. 89096** **133,—**



Automatische DVB-S2 Satellitenanlage Telesat BT



Automatische HD-Satellitenantenne mit 16 abgespeicherten Satelliten. Ausgestattet mit einer Steuereinheit DVB-S2 mit OLED-Grafikdisplay und mit 2 Tasten zum Starten des Satellitensuchlaufs oder zum Senken der Parabolschüssel. Kann mithilfe der TELECO-App auch per Bluetooth über Ihr Smartphone gesteuert werden. Des Weiteren ist die Steuereinheit mit einem CI-BUS-Anschluss ausgestattet. Sämtliche Softwareaktualisierungen können, sobald sie auf der TELECO App bereitgestellt werden, vom Benutzer direkt per Bluetooth vom eigenen Smartphone aus geladen werden. Die Telesat BT ist mit allen Fernsehgeräten mit DVB-S2-Tunern und mit allen SAT-Receivern kompatibel. Sicherheitssystem mit automatischem Schließen der Antenne beim Anlassen des Fahrzeugmotors.

Telesat BT besteht aus:
- 1 externe Satellitenantenne
- 1 Steuereinheit DVB-S2 komplett mit Kabeln
- 1 Bedienpanel



Steuereinheit DVB-S2 HD:
- Versorgungsspannung 12/24 V DC (10 - 31 V DC)
- Max. Verbrauch 3,2 A
- Abmessungen 160 x 115 x 25 mm
- Gewicht 250 g

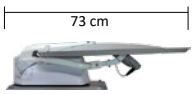

Telesat BT 65

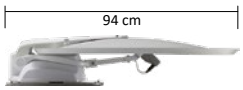

Telesat BT 85

Telesat BT 65
- Erhältlich für 1 oder 2 Teilnehmer
- Gewicht ca. 9,0 kg
- Abmessungen Parabolschüssel 63,5 x 59 cm

Telesat BT 85
- Erhältlich für 1 oder 2 Teilnehmer
- Gewicht ca. 10,6 kg
- Abmessungen Parabolschüssel 85 x 78 cm



Minibedienpanel mit nur 2 Tasten, mit Grafikdisplay

Telesat BT Modelle	Gewicht	Nr.	Preis
Telesat BT 65	ca. 9,0 kg	**87422**	**1.511,—**
Telesat BT 65 Twin	ca. 9,0 kg	**87527**	**1.775,—**
Telesat BT 85	ca. 10,6 kg	**87423**	**1.719,—**
Telesat BT 85 Twin	ca. 10,6 kg	**87528**	**1.889,—**

Automatische DVB-S2 Satellitenanlage Flatsat Classic BT



Automatische HD-Satellitenantenne mit 16 abgespeicherten Satelliten. Ausgestattet mit einer Steuereinheit DVB-S2 mit OLED-Grafikdisplay und mit 2 Tasten zum Starten des Satellitensuchlaufs oder zum Senken der Parabolschüssel. Kann mithilfe der TELECO-App auch per Bluetooth über Ihr Smartphone gesteuert werden. Des Weiteren ist die Steuereinheit mit einem CI-BUS-Anschluss ausgestattet. Sämtliche Softwareaktualisierungen können, sobald sie auf der TELECO App bereitgestellt werden, vom Benutzer direkt per Bluetooth vom eigenen Smartphone aus geladen werden. Die Flatsat Classic BT ist mit allen Fernsehgeräten mit DVB-S2-Tunern und mit allen SAT-Receivern kompatibel. Sicherheitssystem mit automatischem Schließen der Antenne beim Anlassen des Fahrzeugmotors.

Flatsat Classic BT besteht aus:
- 1 externe Satellitenantenne
- 1 Steuereinheit DVB-S2 komplett mit Kabeln
- 1 Bedienpanel



Steuereinheit DVB-S2 HD:
- Versorgungsspannung 12/24 V DC (10 - 31 V DC)
- Max. Verbrauch 3,2 A
- Abmessungen 160 x 115 x 25 mm
- Gewicht 250 g



FlatSat Classic BT 65



FlatSat Classic BT 85

FlatSat Classic BT 65
- Erhältlich für 1 oder 2 Teilnehmer
- Gewicht ca. 9,0 kg
- Abmessungen Parabolschüssel 63,5 x 59 cm

FlatSat Classic BT 85
- Erhältlich für 1 oder 2 Teilnehmer
- Gewicht ca. 10,8 kg
- Abmessungen Parabolschüssel 85 x 78 cm



Minibedienpanel mit nur 2 Tasten, mit Grafikdisplay

FlatSat Classic BT Modelle	Gewicht	Nr.	Preis
FlatSat Classic BT 65	ca. 9 kg	**87424**	**1.889,—**
FlatSat Classic BT 65 Twin	ca. 9 kg	**87529**	**2.055,—**
FlatSat Classic BT 85	ca. 10,8 kg	**87425**	**1.969,—**
FlatSat Classic BT 85 Twin	ca. 10,8 kg	**87530**	**2.135,—**

MEGASAT
Brillantes Fernsehen

Campingman Portable ECO 2

- Die Antenne benötigt keine separate Stromversorgung – sie wird über das mitgelieferte Koaxialkabel direkt an den Fernseher oder Receiver angeschlossen und darüber mit Strom versorgt.
- Nach dem Einschalten des Fernsehers wird der Knopf am Sat-Hold-Switch gedrückt, um die automatische Satellitensuche zu starten. Die Antenne sucht dann selbstständig nach dem Satelliten (werkseitig auf Astra 1 programmiert). Nach erfolgreicher Suche blockiert der Sat-Hold-Switch die Satellitensuche automatisch, sodass die Position des Satelliten beibehalten wird. Sollte die Antenne später einmal verstellt werden, genügt ein erneuter Knopfdruck, um die Suche wieder zu starten.
- Transponder-Änderungen auf dem Satelliten erfordern keine Updates – die Antenne bleibt weiterhin voll funktionsfähig.
- Dank der robusten Kunststoffhaube ist die Antenne optimal vor Witterungseinflüssen und äußeren Beschädigungen geschützt.
- Die Außeneinheit kann flexibel an nahezu jedem Ort aufgestellt werden, z. B. auf dem Boden, dem Dach oder einem Tisch.
- Die Antenne ist geeignet für einen Teilnehmer.

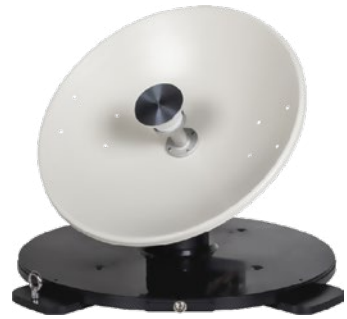



NEU!

Lieferumfang: Campingman Portble ECO 2, Sat-Hold-Switch, Koaxialkabel, Bedienungsanleitung.





Campingman Portable eco 2	Weiß	Graphit
Antennentyp	Parabolantenne	
LNB Typ	Universal LNB	
Anzahl der max. Teilnehmer	1	
Frequenzband	Ku Band	
Eingangsfrequenzbereich	10.7 GHz - 12.75 GHz	
Polarisation	V/H	
Signalverstärkung	31 dBi @ 12.7 GHz	
Minimum EIRP (Ausleuchtzone)	51 dBW	
Elevation (Neigung)	23° - 43°	
Azimut (Drehung)	360°	
Temperaturbereich	-20 °C bis 70 °C	
Spiegelgröße	380 mm ø	
Voreingestellte Satelliten	Astra 1 (19,2° Ost)	
Abmessungen Antenne (øxH)	450 x 430 mm	
Gewicht Antenne	4,2 kg (netto)	
Nr.	**87871**	**87872**
Preis	**599,—**	**629,—**



Campingman Portable 4

- Die mobile und vollautomatische Satelliten-Antenne ermöglicht einen flexiblen Einsatz und kann an jedem beliebigen Ort mit freier Sicht zum Satelliten aufgestellt werden (z. B. Boden, Dach, Tisch, ...).
- Auf Knopfdruck findet die Antenne in kürzester Zeit den gewählten Satelliten.
- Durch die elegante Kunststoffhaube ist die Antenne gegen Witterungseinflüsse und äußere Beschädigung geschützt.
- Das integrierte Auto-Skew-System ermöglicht eine korrekte Polarisations-Einstellung des LNBs und garantiert somit erstklassigen Empfang an den meisten Standorten in Europa.
- Im Mini-Steuergerät sind bereits 5 Satelliten programmiert. Zukünftige Transponder-Updates sind nicht notwendig.
- Die Satelliten-Antenne ist geeignet für zwei Teilnehmer und wird mit nur einem Koaxialkabel mit dem Steuergerät verbunden.
- Kostenlose App für iOS und Android



Lieferumfang: Campingman Portable 4, Mini-Steuergerät, Anschlusskabel, Bedienungsanleitung.





Campingman Portable 4	
Antennentyp	Parabolantenne
LNB Typ	Universal LNB
Anzahl der max. Teilnehmer	2
Frequenzband	Ku Band
Eingangsfrequenzbereich	10.7 GHz - 12.75 GHz
Polarisation	V/H
Signalverstärkung	32.6 dBi @ 12.7 GHz
Minimum EIRP (Ausleuchtzone)	48 dBW
Elevation (Neigung)	15° - 50°
Azimut (Drehung)	360°
Temperaturbereich	-25 °C bis 70 °C
Spannungsversorgung	DC 12 Volt
Spiegelgröße	380 mm ø
Programmierte Satelliten	Astra 1 (19,2° Ost), Astra 2 (28,2° Ost), Astra 3 (23,5° Ost), Hotbird (13° Ost), Thor (0,8° West)
Abmessungen Antenne (øxH)	520 x 408 mm
Gewicht Antenne	4,5 kg (netto)
Abmessungen Steuergerät (BxHxT)	60 x 24 x 60 mm
Gewicht Steuergerät	100 g
Nr.	**87831**
Preis	**999,—**



MEGASAT
Brillantes Fernsehen

Traveller-Man 4

- Der Traveller-Man 4 ist die perfekte Lösung, um platzsparend Satellitenfernsehen im Caravan oder Reisemobil zu empfangen.
- Per Knopfdruck findet die Antenne in kürzester Zeit den gewählten Satelliten.
- Durch den integrierten GPS-Empfänger kennt die Antenne bereits beim Start ihren Standort und kann gezielt den passenden Elevationswinkel (Neigung) ansteuern, was den Suchvorgang deutlich beschleunigt. Außerdem sorgt die Autoskew-Funktion dafür, dass der Polarisationswinkel automatisch angepasst wird, wodurch der Signalempfang insbesondere in den Randbereichen der Ausleuchtzonen verbessert wird.
- Dank der extrem flachen Aufbauhöhe von nur 14,5 cm bleibt die Gesamthöhe des Fahrzeugs nahezu unverändert.
- Im kompakten Mini-Steuergerät sind bereits fünf gängige Satelliten programmiert (darunter auch Astra 1). Zukünftige Transponder-Updates sind nicht erforderlich, da die Antenne unabhängig davon weiterhin einwandfrei funktioniert.
- Die Antenne ist für zwei Teilnehmer ausgelegt und wird über ein einziges Koaxialkabel mit dem Steuergerät verbunden.



Lieferumfang: Traveller-Man 4, Mini-Steuergerät, 1 m Koaxialkabel, 10 m Koaxialkabel, Dachdurchführung, Bedienungsanleitung



NEU!

Traveller-Man 4	
Antennentyp	Flachantenne
LNB Typ	Universal LNB
Anzahl der max. Teilnehmer	2
Frequenzband	Ku Band
Eingangsfrequenzbereich	10.7 - 12.75 GHz
Polarisation	horizontal / vertikal
Signalverstärkung	33 dBi @ 12.7 GHz
Minimum EIRP (Ausleuchtzone)	49 dBW
Elevation (Neigung)	0° – 90°
Azimut (Drehung)	365°
Temperaturbereich	-25 °C bis 70 °C
Spannungsversorgung	DC 12 Volt
Größe Empfangseinheit (BxH)	525 x 290 mm
Voreingestellte Satelliten	5
Abmessungen Antenne (BxHxT)	525 x 145 x 480 mm
Gewicht Antenne	8 kg
Abmessungen Steuergerät (BxHxT)	60 x 24 x 60 mm
Gewicht Steuergerät	100 g
Nr.	**87873**
Preis	**1.199,—**



Mobil-Kit 3. Das Mobil-Kit ist speziell für den Traveller-Man 4 geeignet. Es besteht aus vier Aluminiumfüßen und einer passenden Montageplatte. An der Unterseite der Standfüße gewährleistet die Gummibeschichtung einen stabilen Halt auf allen glatten Oberflächen. Abmessungen (BxHxT) 406 x 45 x 409 mm. Gewicht 740 g. **Nr. 87427** **99,95**



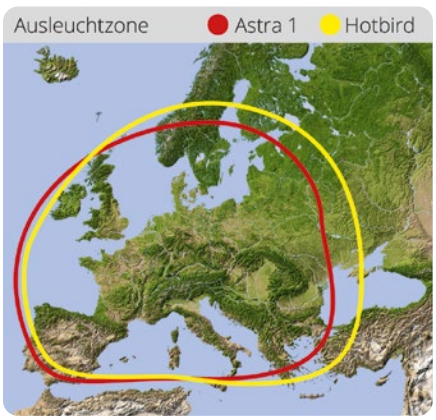

Caravanman Kompakt 4

- Der Caravanman Kompakt 4 ist die ideale Lösung, um platzsparend Satellitenfernsehen im Caravan oder Reisemobil zu empfangen.
- Per Knopfdruck findet die Antenne in kürzester Zeit den gewählten Satelliten.
- Durch den integrierten GPS-Empfänger kennt die Antenne bereits beim Start ihren Standort und kann gezielt den passenden Elevationswinkel (Neigung) ansteuern, was den Suchvorgang deutlich beschleunigt.
- Mit einer Aufbauhöhe von nur 17 cm beeinflusst sie die Gesamthöhe des Fahrzeugs kaum, und ihr kompakter Schwenkbereich von nur 77 cm passt auf nahezu jedes Dach.
- Im kompakten Mini-Steuergerät sind bereits fünf gängige Satelliten programmiert (darunter auch Astra 1). Zukünftige Transponder-Updates sind nicht erforderlich, da die Antenne unabhängig davon weiterhin einwandfrei funktioniert.
- Die Antenne ist für einen Teilnehmer ausgelegt und wird über ein einziges Koaxialkabel mit dem Steuergerät verbunden.



Lieferumfang: Caravanman Kompakt 4, Mini-Steuergerät, 1 m Koaxialkabel, 10 m Koaxialkabel, Dachdurchführung, Bedienungsanleitung.



NEU!

Caravanman Kompakt 4	Weiß	Graphit
Antennentyp	Off-Set-Spiegel	
LNB Typ	Universal LNB	
Anzahl der max. Teilnehmer	1	
Frequenzband	Ku Band	
Eingangsfrequenzbereich	10.7 - 12.75 GHz	
Polarisation	horizontal / vertikal	
Signalverstärkung	33 dBi @ 12.7 GHz	
Minimum EIRP (Ausleuchtzone)	49 dBW	
Elevation (Neigung)	15° - 62°	
Azimut (Drehung)	360°	
Temperaturbereich	-25 °C bis 70 °C	
Spannungsversorgung	DC 12 Volt	
Spiegelgröße (BxH)	460 x 320 mm	
Voreingestellte Satelliten	5	
Abmessungen Antenne (BxHxT)	460 x 170 x 460 mm	
Gewicht Antenne	5,1 kg	
Abmessungen Steuergerät (BxHxT)	60 x 24 x 60 mm	
Gewicht Steuergerät	100 g	
Nr.	**87874**	**87875**
Preis	**1.199,—**	**1.249,—**



Mobil-Kit 3. Geeignet zur mobilen Nutzung für den Caravanman Kompakt 4. Abmessungen (BxHxT) 406 x 45 x 409 mm. Gewicht 740 g. **Nr. 87427** **99,95**



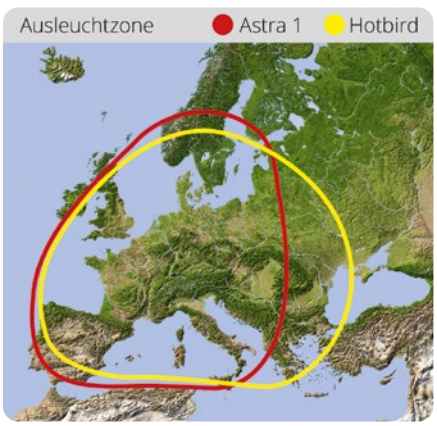

MEGASAT
Brillantes Fernsehen

Caravanman 55 Professional GPS

- Der Caravanman 55 Professional GPS ist die ideale Lösung, um platzsparend Satellitenfernsehen im Caravan oder Reisemobil zu empfangen.
- Per Knopfdruck findet die Antenne in kürzester Zeit den gewählten Satelliten.
- Mit einer Aufbauhöhe von nur 16,5 cm beeinflusst sie die Gesamthöhe des Fahrzeugs kaum, und ihr kompakter Schwenkbereich von nur 77 cm passt auf nahezu jedes Dach.
- Dank des integrierten GPS-Empfängers kennt die Antenne bereits beim Start ihren Standort und kann gezielt den passenden Elevationswinkel (Neigung) ansteuern, was den Suchvorgang deutlich beschleunigt. Dank Autoskew passt sie dabei automatisch den Polarisationswinkel an. Besonders in den Randbereichen der Ausleuchtzonen verkürzt sich so die Suchzeit deutlich.
- Im kompakten Mini-Steuergerät sind bereits fünf gängige Satelliten programmiert (darunter auch Astra 1). Zukünftige Transponder-Updates sind nicht erforderlich, da die Antenne unabhängig davon weiterhin einwandfrei funktioniert.
- Die Antenne ist für zwei Teilnehmer ausgelegt und wird über ein einziges Koaxialkabel mit dem Steuergerät verbunden.



Lieferumfang: Caravanman 55 Professional GPS, Mini-Steuergerät, 1 m Koaxialkabel, 10 m Koaxialkabel, Dachdurchführung, Bedienungsanleitung

Caravanman 55 Professional GPS	Weiß	Graphit
Antennentyp	Off-Set-Spiegel	
LNB Typ	Universal LNB	
Anzahl der max. Teilnehmer	2	
Frequenzband	Ku Band	
Eingangsfrequenzbereich	10.7 - 12.75 GHz	
Polarisation	horizontal / vertikal	
Signalverstärkung	34.6 dBi @ 12.7 GHz	
Minimum EIRP (Ausleuchtzone)	46 dBW	
Elevation (Neigung)	5° - 50°	
Azimut (Drehung)	360°	
Temperaturbereich	-25 °C bis 70 °C	
Spannungsversorgung	DC 12 Volt	
Spiegelgröße (BxH)	460 x 320 mm	
Voreingestellte Satelliten	5	
Abmessungen Antenne (BxHxT)	560 x 165 x 546 mm	
Gewicht Antenne	5,1 kg	
Abmessungen Steuergerät (BxHxT)	60 x 24 x 60 mm	
Gewicht Steuergerät	100 g	
Nr.	**87876**	**87877**
Preis	**1.399,—**	**1.449,—**





NEU!





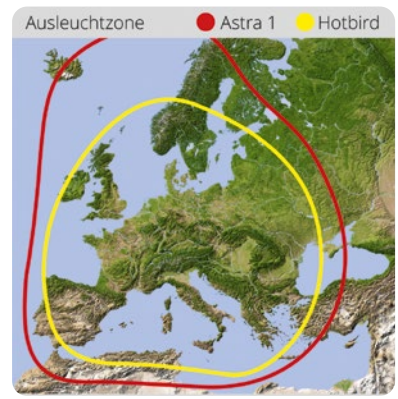

Caravanman 85 Premium/Professional GPS V2

- Auf Knopfdruck findet die vollautomatische Antenne den voreingestellten Satelliten.
- Der 85 cm Off-Set-Spiegel aus Aluminium sorgt für ideale Empfangsverhältnisse auch an den Randgebieten der Ausleuchtzone des Satelliten.
- Niedrige Aufbauhöhe von nur 20 cm im eingeklappten Zustand. Dadurch ist auch eine Montage auf hohen Fahrzeugen möglich, ohne die Durchfahrtshöhe erheblich zu beeinflussen.
- Der integrierte GPS Empfänger (nur Professional GPS V2) dient zur schnelleren und genaueren Ausrichtung der Antenne. Mit GPS wird der Standort sofort ermittelt und richtet den Neigungswinkel sowie den Skew des LNBs exakt aus. Gerade in den Randgebieten der Ausleuchtzonen, kann somit die Suchzeit verkürzt werden.
- Das Steuergerät bietet ein integriertes Bluetooth®-Modul, um sich mit Ihrem Smartphone oder Tablet zu verbinden. Somit können diverse Einstellungen wie z. B. die Satellitenauswahl vorgenommen werden. Die kostenlose App ist für iOS und Android erhältlich.



Lieferumfang: Caravanman 65/85 Professional GPS V2, Steuergerät, Bedienteil, Anschlusskabel, Dachdurchführung, Bedienungsanleitung.

Caravanman 85	Premium V2	Professional GPS V2
Antennentyp	Off-Set-Spiegel	
LNB Typ	Universal LNB	
Anzahl der max. Teilnehmer	1	2
Frequenzband	Ku Band	
Eingangsfrequenzbereich	10.7 - 12.75 GHz	
Polarisation	horizontal / vertikal	
Signalverstärkung	36,8 dBi @ 11.8 GHz	
Minimum EIRP (Ausleuchtzone)	43,5 dBW	
Elevation (Neigung)	0° – 75°	
GPS-Empfänger	Nein	Ja
Auto-Skew-Funktion	Nein	Ja
Azimut (Drehung)	360°	
Temperaturbereich	-15 °C ~ +50 °C	
Spannungsversorgung	DC 12-24 Volt, 10 A	
Spiegelgröße (BxH)	770 x 850 mm	
Abmessungen Antenne (BxHxT)	770 x 200 x 1000 mm	
Gewicht Antenne	13,3 kg	
Abmessungen Steuergerät (BxHxT)	180 x 40 x 130 mm	
Gewicht Steuergerät	494 g	
Voreingestellte Satelliten	5	
Nr.	**84432**	**84435**
Preis	**1.399,—**	**1.699,—**







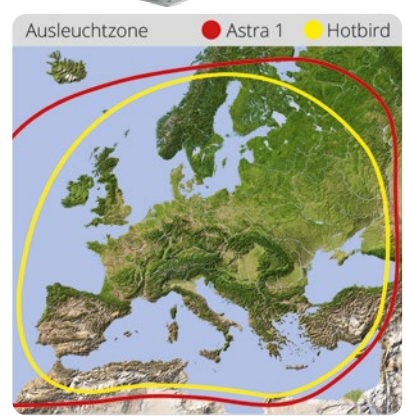

MEGASAT
Brillantes Fernsehen

Campingman Kompakt 4

- Der Campingman Kompakt 4 ist geeignet zur festen Montage auf einem Caravan oder Reisemobil und bietet jetzt einen noch geringeren Platzbedarf.
- Auf Knopfdruck findet die Antenne in kürzester Zeit den gewählten Satelliten. Bester Empfang in Süd-Europa (Kroatien, Italien, Spanien, Portugal).
- Das integrierte Auto-Skew-System ermöglicht eine korrekte Polarisations-Einstellung des LNBs und garantiert somit erstklassigen Empfang an den meisten Standorten in Europa.
- Durch die elegante Kunststoffhaube ist die Antenne bestmöglich gegen Witterungseinflüsse und äußere Beschädigung geschützt. Sturmsicher und Empfang bei jeder Windstärke. Die Antenne bietet besten Schutz vor salzhaltiger Luft.
- Im Mini-Steuergerät sind bereits 5 Satelliten programmiert. Zukünftige Transponder-Updates sind nicht notwendig.
- Die Satelliten-Antenne ist geeignet für zwei Teilnehmer und wird mit nur einem Koaxialkabel mit dem Steuergerät verbunden.





Lieferumfang: Campingman Kompakt 4, Mini-Steuergerät, 1 m Koaxialkabel, 10 m Koaxialkabel, Dachdurchführung, Bedienungsanleitung.

Campingman Kompakt 4	
Antennentyp	Off-Set-Spiegel
LNB Typ	Universal LNB
Anzahl der max. Teilnehmer	2
Frequenzband	Ku Band
Eingangsfrequenzbereich	10.7 - 12.75 GHz
Polarisation	horizontal / vertikal
Signalverstärkung	33,7 dBi @ 12.7 GHz
Minimum EIRP (Ausleuchtzone)	47 dBW
Elevation (Neigung)	15° - 50°
Auto-Skew-Funktion	ja
Azimut (Drehung)	360°
Temperaturbereich	-25 °C bis 70 °C
Spannungsversorgung	DC 12 Volt
Spiegelgröße (BxH)	460 x 320 mm
Abmessungen Antenne (BxHxT)	554 x 554 x 367 mm
Gewicht Antenne	8,6 kg
Abmessungen Steuergerät (BxHxT)	60 x 24 x 60 mm
Gewicht Steuergerät	100 g
Voreingestellte Satelliten	5
Nr.	**87618**
Preis	**999,—**

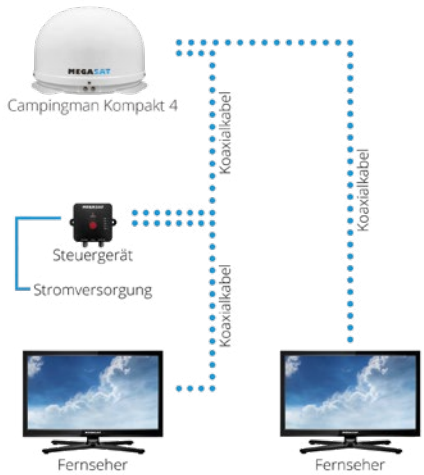

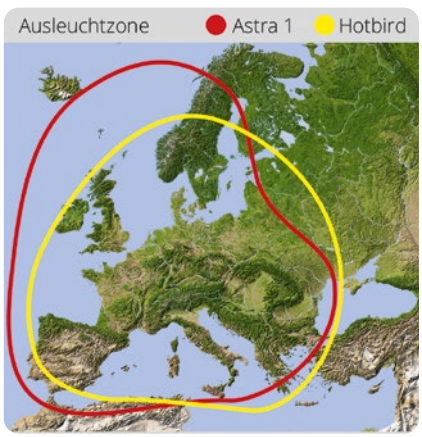

Shipman

Komfortables Fernsehen auch während der Fahrt - Der Shipman ist der ideale Begleiter für alle, die auch während der Fahrt nicht auf den Genuss der digitalen Unterhaltung verzichten möchten. Der automatische Positionierer findet auf Knopfdruck den gewählten Satelliten und hält diese Position auch während der Fahrt. Ermöglicht wird das durch ein automatisches Nachführungssystem, welches jegliche Richtungsänderungen erkennt und automatisch korrigiert. Perfekt für den Einsatz auf Bussen, Wohnmobilen, Binnenschiffen, Yachten und anderen bewegten Fahrzeugen. Hinweis: Die Antenne ist nicht für Salzgewässer geeignet!

- Auf Knopfdruck findet die vollautomatische Antenne den voreingestellten Satelliten.
- Das Satelliten-System hält die Position zum Satelliten auch während der Fahrt.
- Durch die elegante Kunststoffhaube ist die Antenne bestmöglich gegen Witterungseinflüsse und äußere Beschädigung geschützt.
- Die Antenne ist geeignet für 1 Teilnehmer.



Lieferumfang: Shipman, Steuergerät, Montageset, Anschlusskabel, Bedienungsanleitung.

Shipman	
Antennentyp	Off-Set-Spiegel
LNB Typ	Universal LNB
Anzahl der max. Teilnehmer	1
Frequenzband	Ku Band
Eingangsfrequenzbereich	10.7 - 12.75 GHz
Polarisation	horizontal / vertikal
Signalverstärkung	33 dBi @ 12.7 GHz
Minimum EIRP (Ausleuchtzone)	49 dBW
Elevation (Neigung)	15° - 62°
Azimut (Drehung)	360°
Temperaturbereich	-25 °C bis 70 °C
Spannungsversorgung	DC 12 Volt, 5 A
Spiegelgröße (BxH)	460 x 320 mm
Abmessungen Antenne (øxH)	670 x 400 mm
Gewicht Antenne	10 kg
Abmessungen Steuergerät (BxHxT)	200 x 45 x 134 mm
Gewicht Steuergerät	617 g
Voreingestellte Satelliten	8
Nr.	**88013**
Preis	**1.539,—**





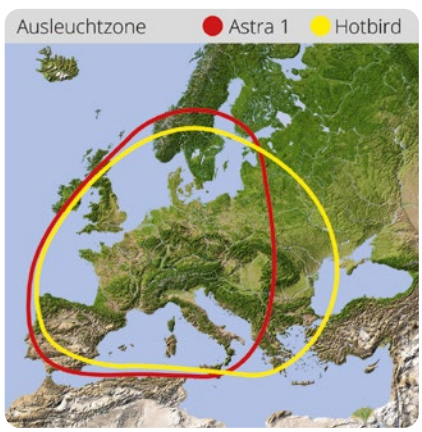

ONELIGHT@ 60 Platinum / @ 65

Die vollautomatischen ONELIGHT verfügen über ein ausgezeichnetes Preis-Leistungs-Verhältnis und gefallen mit einem modernen Design. Wenig Platzbedarf und ein geringes Gewicht sind zwei weitere Pluspunkte der Onelight@ Serie. Die Anlagen überzeugen mit geringem Stromverbrauch, einer schnellen Ausrichtung und einer sehr guten Empfangsreichweite bei einfacher Bedienung. Die Modellvariante ONELIGHT@ 60 Platinum ist außerdem mit einem gesiebten Platinium-Spiegel ausgestattet.
Abmessungen (LxBxH) ca. 63 x 60 x 21 cm, Gewicht 6,9 kg.

- Preis – Leistung: TOP!!
- Einfache Bedienung
- Leichtgewicht
- serienmäßig mit LTEasy-4





ONELIGHT@ EVO 60

Die vollautomatischen ONELIGHT@ EVO 60 sind Satellitenanlagen in hochwertiger ALDEN Qualität. Die geringe Aufbauhöhe von nur 15 cm und das Gewicht von lediglich 6,9 kg sind zwei entscheidende Punkte, die für den Einsatz der Anlagen sprechen. Sie verfügen über ein ausgezeichnetes Preis-Leistungs-Verhältnis und gefallen mit einem modernen Design, welches sich nahtlos in die Formensprache aktueller Wohnmobile integriert. Die Baureihe überzeugt mit einer schnellen Ausrichtung, geringem Stromverbrauch, einer sehr guten Empfangsreichweite bei einfacher Bedienung unter Einsatz eines gesiebten Offset-Spiegels. Die Auslieferung erfolgt mit einer vollflächigen Montageplatte. Die Antennen sind erhältlich in „Platinum“ und „Ultrawhite“. Abmessungen (LxBxH) ca. 68 x 60 x 15 cm, Gewicht 6,9 kg.



- NUR 15 cm Aufbauhöhe
- Gesiebter Offset-Spiegel
- Ideal für Kastenwagen
- serienmäßig mit LTEasy-4

AS2@ HD mit lebenslanger Garantie*

ALDEN präsentiert mit der AS2@ HD Serie vollautomatische Satellitenanlagen mit lebenslanger Garantie auf die Motoreinheiten. Die AS2@ HD Serie bietet höchste Qualität und Funktionalität bei einfacher Bedienung und geringem Stromverbrauch. Die Anlagen überzeugen mit einer sehr schnellen Ausrichtung und größter Empfangsreichweite bei 80er Spiegel. Das moderne Design wird durch den Einsatz gesiebter Offset-Spiegel unterstrichen. Die Anlagen sind in den Größen 60 und 80, sowie in der Farbe „Platinum“ und in „Ultrawhite“ erhältlich.

Abmessungen AS2@ 60 (LxBxH) ca. 67 x 60 x 21 cm, Gewicht 9,9 kg.
Abmessungen AS2@ 80 (LxBxH) ca. 73 x 77 x 21 cm, Gewicht 10,4 kg.

- Gesiebter Offset-Spiegel
- Sehr schnelle Ausrichtung
- serienmäßig mit LTEasy-4

*Lebenslange Garantie auf die Motoreinheit





LTEasy-4 Integrierte LTE-Antenne in der Dachdurchführung

Für alle, die neben perfektem Satellitenempfang auch Wert auf eine stabile Mobilfunkverbindung im Reisemobil oder Caravan legen, wurde das ALDEN LTEasy-System entwickelt. Diese exklusive und einzigartige Lösung bietet eine integrierte LTE-Antenne in der Außeneinheit der automatischen SAT-Antenne. Sie sorgt durch ideale Positionierung auf dem Fahrzeugdach für bestmöglichen Empfang von mobilem Internet. Eine Signalabschwächung durch die Fahrzeugwände wird hiermit vermieden. In Kombination mit einem frei wählbaren LTE-Router kann der gesamte Funktionsumfang der ALDEN Smart-TVs voll genutzt werden.

Achtung: Das LTEasy-4 System ist nicht einzeln erhältlich, sondern Bestandteil der Ausstattung aller automatischen ALDEN SAT-Antennen mit Ausnahme der AS4@.

Farben: Weiß bzw. Anthrazit

AS4@ 80 Ultrawhite SKEW*

Die Antennen der AS4@ Serie gelten als die Technologieträger von ALDEN. Die vollautomatischen Satellitenanlagen stehen für bedingungslose High-End Qualität und sind mit lebenslanger Garantie auf die sehr schnellen Motoreinheiten ausgestattet. Bereits ab Werk werden die Anlagen mit dem ALDEN SKEWmatic für perfekten Empfang in den Randgebieten der Ausleuchtzonen ausgeliefert. Die leichtgewichtige AS4@Antenne gefällt durch ihre moderne Formensprache, welche aktuelle Trends im Reisemobil- und Wohnwagenbau aufgreift. Ihr feingelochter Spiegel sorgt zusätzlich für Leichtigkeit und eine einzigartige Windlastreduzierung.
NEU: 5G-Ready durch die serienmäßig im Lieferumfang enthaltene 5G-Dachantenneite
Abmessungen (LxBxH) ca. 71 x 77 x 21 cm, Gewicht 11,5 kg.

- High-End Qualität
- SKEWmatic mit GPS serienmäßig
- Bemerkenswert schnelle Ausrichtung
- serienmäßig mit **I-NET PLUS 5G-Dachantenne**

*Lebenslange Garantie auf die Motoreinheit



SAT-TV-Pakete

Antenne mit S.S.C.® HD-Steuermodul und LED TV.
Die perfekt aufeinander abgestimmte ALDEN SAT-TV Kombination lässt sich mit nur einem einzigen Tastendruck am S.S.C.® HD-Steuermodul in Betrieb nehmen bzw. ausschalten. Die sehr geringe Energieaufnahme der Kombination von ab 20 Watt im Dauerbetrieb ist außerordentlich ressourcenschonend.
Lieferumfang:
Vollautomatische Antenne, S.S.C.® HD-Steuermodul, SMARTWIDE LED-TV, TV-Fernbedienung, alle benötigten Kabel.

Das receiverunabhängige Gerät sorgt für schnelle und zuverlässige Ausrichtung der ALDEN Antenne, 8 vorprogrammierte Satelliten, selbstständiges Einfahren bei Fahrzeugstart, Updates sind leicht per USB selbst durchführbar.
Abmessungen (LxBxH) 16,7 x 11 x 4 cm.



S.S.C.® HD-Steuermodul





Optionen:



ONE Touch Easy
Mit dem frei platzierbaren „ONE Touch Easy“ wird das gesamte ALDEN SAT TV-System ein- bzw. ausgeschaltet, keine Fehlbedienung möglich. Maße 50 x 35 mm.



Bedienteil S.S.C.® HD-Controller
Alle Funktionen lassen sich mit dem S.S.C.® HD-Controller aus der Ferne bedienen. Maße 90 x 60 mm.

Kombinationen:



Kombination	ONELIGHT@ 65 / 60 Platinum				ONELIGHT@ EVO 60			AS2@ 60 HD*			AS2@ 80 HD*			AS4@ 80 SKEW*	
	65	Preis	60 PL	Preis	Ultra-white	Platinum	Preis	Ultra-white	Platinum	Preis	Ultra-white	Platinum	Preis	Ultra-white	Preis
S.S.C.®HD - ohne TV	87472	1.385,—	87564	1.485,—	87637	87636	1.529,—	87674	87675	1.829,—	87676	87677	1.879,—	87886	2.175,—
Smartwide TV 19"	-	-	-	-	87662	87665	1.799,—	87678	87681	2.089,—	87684	87687	2.135,—	-	-
Smartwide TV 22"	-	-	-	-	87663	87666	1.829,—	87679	87682	2.115,—	87685	87688	2.165,—	-	-
Smartwide TV 24"	-	-	-	-	87664	87667	1.869,—	87680	87683	2.155,—	87686	87689	2.199,—	-	-
Option TWIN – Mit Twin LNB verschiedene Sender auf zwei Fernsehern zeitgleich sehen.														87299	175,—
ONE Touch Easy – Bedienknopf														87401	69,95
S.S.C. HD-Controller – Bedienteil														87619	159,—

*Lebenslange Garantie auf die Motoreinheit

tH MEDIA by Oyster®

Oyster® V Serie

Neu: Jetzt auch in Anthrazit



3 Jahre Garantie!

Es sind gleich mehrere bahnbrechende Innovationen, welche die Oyster® V auszeichnen. Ein neues Kapitel in der Geschichte mobiler Antennen-Technologie wird aufgeschlagen. Gehen Sie auf Empfang!

Key-Features:

- Ein-Kabel-Technik
- APP Bedingung
- Automatische Updates via APP
- GPS, 3D-Kompass, Neigungssensor für vollautomatische Ausrichtung und Satellitenfindung
- 85 cm Antennenspiegel für Reichweite pur
- Verarbeitung von hochwertigen und robusten Materialien
- Drehkopftechnik
- Automatischer Satellitenwechsel bei Programmwechsel
- Selbstständiges Einfahren bei Fahrzeugstart (Klemme 15 muss angeschlossen sein)
- 3 Jahre Hersteller-Garantie und zuverlässiger Service
- Typgenehmigungszeichen E1 10R - 068566

Technische Änderungen vorbehalten.



Höhe: nur ca. 17 cm
Gewicht: ca. 11 kg

Optional:

SKEW: Automatische Positionierung des LNB zur Reichweitenoptimierung in südwestlichen- und südöstlichen Urlaubsregionen in Europa.

TWIN-LNB: Eine komfortable Mehrteilnehmer-Ausstattung für zwei TV-Geräte.

Intelligente Drehkopftechnik:
Nur der Kopf dreht, der Antennenkörper ist fixiert.

Vorteile:

- reduzierter Stromverbrauch
- weniger Platzbedarf
- geringere mechanische Belastung



Empfangsreichweite Oyster® V

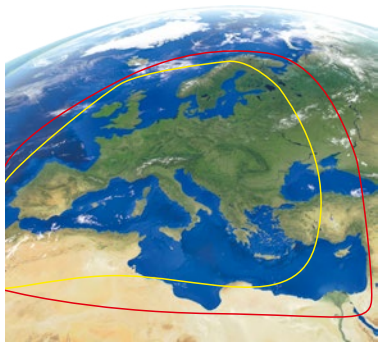

ASTRA 1
Alle deutschen TV- und Radio-programme

HOTBIRD

Einige Programme haben eventuell eine geringere Reichweite.
Für die tatsächlichen Reichweiten sind ausschließlich die jeweiligen Satellitenbetreiber verantwortlich.



App Bedienung inklusive

Bedienen lässt sich die Oyster® V jetzt auch bequem via ten Haaft® App, womit sich auch Updates kinderleicht aufspielen lassen und Ihre Anlage somit jederzeit auf dem neuesten Software-stand ist!

Geeignet für Android und iOS.

Weitere Infos unter: **www.ten-haaft.com**

Oyster® V Serie

NICHT SUCHEN - FINDEN!

GPS bestimmt den Standort, der 3D-Kompass stellt fest, in welche Richtung das Fahrzeug (und damit die Antenne) zeigt, der Neigungssensor identifiziert eine evtl. Schieflage des Fahrzeugs und gleicht dieses aus.
Das System richtet sich zielgerecht auf den Satelliten aus.



GPS, 3D-Kompass und Neigungssensor - diese Kombination ist entscheidend.

ES GIBT ZWEI BEDIENVARIANTEN

VISION



Die Vision-Variante eignet sich für Kunden, die bereits einen Receiver bzw. ein TV-Gerät mit integriertem Receiver haben. Die Bedienung der Satellitenanlage erfolgt über ein angeschlossenes Bedienteil.

PREMIUM



Wünschen Sie eine Komplettausstattung aus einer Hand, sind Sie mit der Premium-Variante bestens beraten. Dieses erstklassige System ermöglicht Ihnen, alle Geräte mit nur einer Fernbedienung einfach und komfortabel zu steuern.

Oyster® V Vision

	Single		Single SKEW		Twin		Twin SKEW	
Farbe	**Nr.**	**Preis**	**Nr.**	**Preis**	**Nr.**	**Preis**	**Nr.**	**Preis**
weiß	**87250**	**2.635,—**	**87251**	**2.924,—**	**87252**	**2.799,—**	**87253**	**3.089,—**
anthrazit	**87702**	**2.635,—**	**87703**	**2.924,—**	**87704**	**2.799,—**	**87705**	**3.089,—**

Oyster® V Premium

besteht aus: Oyster® V Satellitenanlage & Oyster Smart TV (bitte auswählen)*

			Single		Single SKEW		Twin*		Twin* SKEW	
Mit		**Farbe**	**Nr.**	**Preis**	**Nr.**	**Preis**	**Nr.**	**Preis**	**Nr.**	**Preis**
Oyster 19,5"	Smart TV	weiß	**88130**	**3.144,—**	**88153**	**3.434,—**	**88171**	**3.314,—**	**88179**	**3.604,—**
Oyster 21,5"	Smart TV	weiß	**88135**	**3.204,—**	**88156**	**3.494,—**	**88172**	**3.374,—**	**88180**	**3.664,—**
Oyster 24"	Smart TV	weiß	**88141**	**3.254,—**	**88161**	**3.544,—**	**88173**	**3.424,—**	**88181**	**3.714,—**
Oyster 27"	Smart TV	weiß	**88145**	**3.354,—**	**88165**	**3.644,—**	**88175**	**3.524,—**	**88182**	**3.814,—**
Oyster 32"	Smart TV	weiß	**87306**	**3.404,—**	**87307**	**3.694,—**	**87308**	**3.574,—**	**87309**	**4.064,—**
Oyster 39,5"	Smart TV	weiß	**88151**	**3.604,—**	**88169**	**3.894,—**	**88177**	**3.774,—**	**88185**	**4.064,—**
Oyster 19,5"	Smart TV	anthrazit	**87707**	**3.144,—**	**87713**	**3.434,—**	**87719**	**3.314,—**	**87726**	**3.604,—**
Oyster 21,5"	Smart TV	anthrazit	**87708**	**3.204,—**	**87714**	**3.494,—**	**87720**	**3.374,—**	**87727**	**3.664,—**
Oyster 24"	Smart TV	anthrazit	**87709**	**3.254,—**	**87715**	**3.544,—**	**87722**	**3.424,—**	**87728**	**3.714,—**
Oyster 27"	Smart TV	anthrazit	**87710**	**3.354,—**	**87716**	**3.644,—**	**87723**	**3.524,—**	**87729**	**3.814,—**
Oyster 32"	Smart TV	anthrazit	**87711**	**3.404,—**	**87717**	**3.694,—**	**87724**	**3.574,—**	**87730**	**3.864,—**
Oyster 39,5"	Smart TV	anthrazit	**87712**	**3.604,—**	**87718**	**3.894,—**	**87725**	**3.774,—**	**87731**	**4.064,—**

*Jeweils nur ein Fernsehgerät im Lieferumfang

Technische Änderungen vorbehalten

tH MEDIA by Oyster®

Oyster® Serie



Die Oyster® – der Klassiker! Mit dieser Antenne genießen Sie TV-und Radioempfang in Europa, Nordafrika und dem Nahen Osten. Reichweitenstärke und brillante Bildschärfe in Verbindung mit digitaler Satellitenfindung ermöglichen auch auf den Kanarischen Inseln oder in Griechenland optimalen Empfang zahlreicher deutscher Programme.

Key-Features:

- APP Bedingung
- Automatische Updates via APP
- 65 oder 85 cm Antennenspiegel für Reichweite pur
- Vollautomatische Ausrichtung und Satellitenfindung
- Verarbeitung von hochwertigen und robusten Materialien
- Drehkopftechnik
- LEM-Technik: Antenne sucht im zuletzt eingestellten Neigungswinkel (Suchzeitverkürzung)
- Automatischer Satellitenwechsel bei Programmwechsel
- Selbstständiges Einfahren bei Fahrzeugstart (Klemme 15 muss angeschlossen sein)
- Typgenehmigungszeichen E1 10R - 068881

Technische Änderungen vorbehalten.



Höhe: nur ca. 22 cm
Gewicht: ca. 12 kg

Intelligente Drehkopftechnik:
Nur der Kopf dreht, der Antennenkörper ist fixiert.

Vorteile:
- reduzierter Stromverbrauch
- weniger Platzbedarf
- geringere mechanische Belastung



Optional:

SKEW: Automatische Positionierung des LNB zur Reichweitenoptimierung in südwestlichen- und südöstlichen Urlaubsregionen in Europa.

TWIN-LNB: Eine komfortable Mehrteilnehmer-Ausstattung für zwei TV-Geräte.

Empfangsreichweite Oyster® 65



Empfangsreichweite Oyster® 85

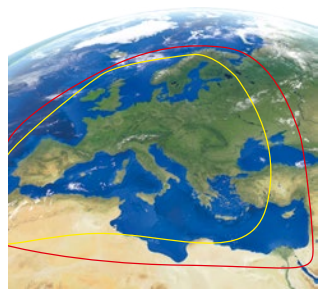

Einige Programme haben eventuell eine geringere Reichweite.
Für die tatsächlichen Reichweiten sind ausschließlich die jeweiligen Satellitenbetreiber verantwortlich.

ASTRA 1
Alle deutschen TV- und Radioprogramme

HOTBIRD



App Bedienung inklusive

Bedienen lässt sich die Oyster® jetzt auch bequem via ten Haaft® App, womit sich auch Updates kinderleicht aufspielen lassen und Ihre Anlage somit jederzeit auf dem neuesten Softwarestand ist!

Geeignet für Android und iOS.

Weitere Infos unter: **www.ten-haaft.com**

tH MEDIA by Oyster®

Intelligente Drehkopftechnik:

Nur der Kopf dreht, der Antennenkörper ist fixiert.

Vorteile:

• reduzierter Stromverbrauch • weniger Platzbedarf • geringere mechanische Belastung



ES GIBT ZWEI BEDIENVARIANTEN

VISION



Die Vision-Variante eignet sich für Kunden, die bereits einen Receiver bzw. ein TV-Gerät mit integriertem Receiver haben. Die Bedienung der Satellitenanlage erfolgt über ein angeschlossenes Bedienteil.

PREMIUM



Wünschen Sie eine Komplettausstattung aus einer Hand, sind Sie mit der Premium-Variante bestens beraten. Dieses erstklassige System ermöglicht Ihnen, alle Geräte mit nur einer Fernbedienung einfach und komfortabel zu steuern.

Oyster® Vision

	Single		Single SKEW		Twin		Twin SKEW	
	Nr.	Preis	Nr.	Preis	Nr.	Preis	Nr.	Preis
Oyster 65	-	-	88691	2.333,—	-	-	88697	2.527,—
Oyster 85	88661	2.175,—	88666	2.447,—	88663	2.339,—	88681	2.635,—

Oyster® Premium

besteht aus: Oyster® Satellitenanlage & Oyster® Smart TV (bitte auswählen)*

Oyster 65		Single		Single SKEW					
mit		Nr.	Preis	Nr.	Preis	-	-	-	-
Oyster 19,5"	Smart TV	-	-	88189	2.844,—	-	-	-	-
Oyster 21,5"	Smart TV	-	-	88190	2.904,—	-	-	-	-

Oyster 85		Single		Single SKEW		Twin*		Twin* SKEW	
mit		Nr.	Preis	Nr.	Preis	Nr.	Preis	Nr.	Preis
Oyster 19,5"	Smart TV	88192	2.684,—	88202	2.968,—	88211	2.848,—	88217	3.144,—
Oyster 21,5"	Smart TV	88195	2.744,—	88203	3.028,—	88212	2.908,—	88218	3.204,—
Oyster 24"	Smart TV	88197	2.794,—	88204	3.078,—	88213	2.958,—	88219	3.254,—
Oyster 27"	Smart TV	88198	2.894,—	88205	3.178,—	88214	3.058,—	88220	3.354,—
Oyster 32"	Smart TV	87554	2.944,—	87555	3.228,—	87556	3.108,—	87557	3.404,—
Oyster 39,5"	Smart TV	88200	3.144,—	88207	3.428,—	88216	3.308,—	88222	3.604,—

*Jeweils nur ein Fernsehgerät im Lieferumfang

Technische Änderungen vorbehalten

tH MEDIA by Oyster®

Oyster® 70



Chic im Design – modern in Anthrazit – funktional mit APP-Steuerung - das sind die Merkmale der Jubiläums-Antenne aus dem Hause ten Haaft.

Zum 30-jährigen Firmenjubiläum überrascht ten Haaft mit dieser Anlage. Sie ist wie alle anderen Oyster Anlagen einfach zu bedienen, auch per APP, arbeitet zuverlässig und vollautomatisch, und sorgt für einen komfortablen Radio- und Fernseh-Empfang auf Reisen.

Key-Features:

- Ein-Kabel-Technik
- APP Bedienung
- Automatische Updates via APP
- Vollautomatische Ausrichtung und Satellitenfindung
- Verarbeitung von hochwertigen und robusten Materialien
- Drehkopftechnik
- LEM-Technik: Antenne sucht im zuletzt eingestellten Neigungswinkel (Suchzeitverkürzung)
- Automatischer Satellitenwechsel bei Programmwechsel
- Selbstständiges Einfahren bei Fahrzeugstart (Klemme 15 muss angeschlossen sein)
- 3 Jahre Hersteller-Garantie und zuverlässiger Service
- Typgenehmigungszeichen E1 10R - 068566

Technische Änderungen vorbehalten.



Höhe: ca. 17,5 cm
Gewicht Außeneinheit: ca. 11,7 kg

TOP HIT

Empfangsreichweite Oyster® 70

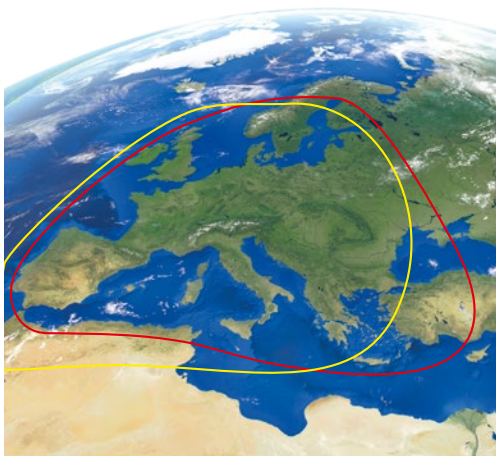

ASTRA 1
Alle deutschen TV- und Radioprogramme

HOTBIRD

Einige Programme haben eventuell eine geringere Reichweite.
Für die tatsächlichen Reichweiten sind ausschließlich die jeweiligen Satellitenbetreiber verantwortlich.



App Bedienung inklusive

Bedienen lässt sich die Oyster® 70 jetzt auch bequem via ten Haaft® App, womit sich auch Updates kinderleicht aufspielen lassen und Ihre Anlage somit jederzeit auf dem neuesten Software-stand ist!

Geeignet für Android und iOS.

Weitere Infos unter: **www.ten-haaft.com**

tH MEDIA by Oyster®

Intelligente Drehkopftechnik:

Nur der Kopf dreht, der Antennenkörper ist fixiert.

Vorteile:

• reduzierter Stromverbrauch • weniger Platzbedarf • geringere mechanische Belastung



ES GIBT ZWEI BEDIENVARIANTEN

VISION

Die Vision Variante eignet sich für Kunden, die bereits einen Receiver bzw. ein TV-Gerät mit integriertem Receiver haben. Die Bedienung der Satellitenanlage erfolgt über ein angeschlossenes Bedienteil.



PREMIUM

Wünschen Sie eine Komplettausstattung aus einer Hand, sind Sie mit der Premium-Variante bestens beraten. Dieses erstklassige System ermöglicht Ihnen, alle Geräte mit nur einer Fernbedienung einfach und komfortabel zu steuern.



Oyster® 70 Vision

	Single		Twin	
	Nr.	Preis	Nr.	Preis
	87533	1.785,—	87534	1.945,—

Oyster® 70 Premium

besteht aus: Oyster® 70 Satellitenanlage & Oyster® Smart TV (bitte auswählen)*

		Single		Twin*	
mit		Nr.	Preis	Nr.	Preis
Oyster 19,5"	Smart TV	87537	2.328,—	87543	2.454,—
Oyster 21,5"	Smart TV	87538	2.388,—	87544	2.514,—
Oyster 24"	Smart TV	87539	2.438,—	87545	2.564,—
Oyster 27"	Smart TV	87540	2.538,—	87546	2.664,—
Oyster 32"	Smart TV	87541	2.588,—	87547	2.714,—
Oyster 39,5"	Smart TV	87542	2.788,—	87548	2.914,—

*Jeweils nur ein Fernsehgerät im Lieferumfang

Technische Änderungen vorbehalten

tH MEDIA by Oyster®

Cytrac® DX



Das Herzstück der Cytrac®DX besteht aus 1.016 gekoppelten Einzelantennen, die wabenförmig angeordnet sind. Die Signalakkumulation erfolgt unter Anwendung modernster mathematischer Rechenmethoden und sorgt damit für eine gigantische Empfangsreichweite.

Key-Features:

- Ein-Kabel-Technik
- APP Bedingung
- Automatische Updates via APP
- Patentierte Empfangstechnologie für gigantische Reichweite
- Platzsparende Montage auf nahezu jedem Fahrzeugdach
- Extrem niedrige Aufbauhöhe
- Vollautomatische Ausrichtung und Satellitenfindung
- Verarbeitung von hochwertigen und robusten Materialien
- LEM-Technik: Antenne sucht im zuletzt eingestellten Neigungswinkel (Suchzeitverkürzung)
- Automatischer Satellitenwechsel bei Programmwechsel
- Selbstständiges Einfahren bei Fahrzeugstart (Klemme 15 muss angeschlossen sein)
- 3 Jahre Hersteller-Garantie und zuverlässiger Service
- Typgenehmigungszeichen E1 10R - 068566

Technische Änderungen vorbehalten.



Höhe: nur ca. 14 cm
Gewicht: ca. 16 kg

Empfangsreichweite Cytrac®DX



ASTRA 1
Alle deutschen TV- und Radioprogramme

HOTBIRD

(Einige Programme haben eventuell eine geringere Reichweite. Für die tatsächlichen Reichweiten sind ausschließlich die jeweiligen Satellitenbetreiber verantwortlich.)

Die Cytrac®DX mit innovativer Antennentechnologie sorgt für noch mehr Empfangsreichweite!

Die Cytrac®DX ist die ideale Satellitenantenne für Europa (siehe Empfangsreichweite) und kann aufgrund ihres geringen Platzbedarfs auf fast jedem Wohnmobil, Kastenwagen oder Caravan verbaut werden.

Optional:

TWIN-LNB: Eine komfortable Mehrteilnehmer-Ausstattung für zwei TV-Geräte.



App Bedienung inklusive

Bedienen lässt sich die Cytrac®DX jetzt auch bequem via ten Haaft® App, womit sich auch Updates kinderleicht aufspielen lassen und Ihre Anlage somit jederzeit auf dem neuesten Softwarestand ist!

Geeignet für Android und iOS.

Weitere Infos unter: **www.ten-haaft.com**

tH MEDIA by Oyster®

Cytrac®DX

So klein und doch so groß!

Die Cytrac®DX ist der patentierte Reichweitengigant

· 1016 gekoppelte Einzelantennen, wabenförmig angeordnet sind das Herzstück dieser Anlage
· Klein und kompakt - für die platzsparende Montage auf dem Dach
· Patentierte Empfangstechnologie
*Patentnummer: EP2359434



ES GIBT ZWEI BEDIENVARIANTEN

VISION



Die Vision-Variante eignet sich für Kunden, die bereits einen Receiver bzw. ein TV-Gerät mit integriertem Receiver haben. Die Bedienung der Satellitenanlage erfolgt über ein angeschlossenes Bedienteil.

PREMIUM



Wünschen Sie eine Komplettausstattung aus einer Hand, sind Sie mit der Premium-Variante bestens beraten. Dieses erstklassige System ermöglicht Ihnen, alle Geräte mit nur einer Fernbedienung einfach und komfortabel zu steuern.

Cytrac®DX Vision

	Single		Twin	
	Nr.	Preis	Nr.	Preis
	89041	2.329,—	89042	2.519,—

Cytrac®DX Premium

besteht aus: Cytrac®DX Satellitenanlage & Oyster® Smart TV (bitte auswählen)*

		Single		Twin*	
mit		Nr.	Preis	Nr.	Preis
Oyster 19,5"	Smart TV	88224	2.844,—	88232	3.038,—
Oyster 21,5"	Smart TV	88225	2.904,—	88233	3.098,—
Oyster 24"	Smart TV	88226	2.954,—	88235	3.148,—
Oyster 27"	Smart TV	88228	3.054,—	88236	3.248,—
Oyster 32"	Smart TV	87558	3.104,—	87559	3.298,—
Oyster 39,5"	Smart TV	88230	3.304,—	88238	3.498,—

*Jeweils nur ein Fernsehgerät im Lieferumfang

Technische Änderungen vorbehalten

tH MEDIA by Oyster®



MADE IN GERMANY

BESTE MARKEN 2024 1. PLATZ

KÖNIG KUNDE AWARD 2022 1. PLATZ IN DER ZUBEHÖR-KATEGORIE SAT-ANLAGEN

KÖNIG KUNDE AWARD 2022 1. PLATZ IN DER ZUBEHÖR-KATEGORIE SAT-ANLAGEN

CARO®+ Serie

Mit 14 Zentimetern Aufbauhöhe ist die Flachantenne CARO®+ von ten Haaft unschlagbar kompakt und flach und verbirgt in ihrem Innenleben eine anspruchsvolle Technologie, die durch eine robuste Außeneinheit geschützt wird.

Key-Features:

- Ein-Kabel-Technik
- APP Bedingung
- Automatische Updates via APP
- Reichweite pur
- Platzsparende Montage auf nahezu jedem Fahrzeugdach
- Extrem niedrige Aufbauhöhe
- Vollautomatische Ausrichtung und Satellitenfindung
- Verarbeitung von hochwertigen und robusten Materialien
- LEM-Technik: Antenne sucht im zuletzt eingestellten Neigungswinkel (Suchzeitverkürzung)
- Automatischer Satellitenwechsel bei Programmwechsel
- Selbstständiges Einfahren bei Fahrzeugstart (Klemme 15 muss angeschlossen sein)
- 3 Jahre Hersteller-Garantie und zuverlässiger Service
- Typgenehmigungszeichen E1 10R - 068566

Technische Änderungen vorbehalten.



Höhe: nur ca. 14 cm
Gewicht: ca. 16 kg

Technische Änderungen vorbehalten

CARO®+ Serie

Geniale und sinnvolle Details perfektionieren die weltweit vermutlich niedrigste, selbst ausrichtende Flachantenne:

· Aufstellarm zur zusätzlichen Versteifung bei stärkerem Wind
· Automatische Arretierung der Drehachse in Ablageposition
· Robuste Außeneinheit aus Aluguss dreht nur in geöffnetem Zustand, somit kleiner Aktionsradius auf dem Fahrzeugdach



Rückseite CARO®+ Flachantenne: Manuelle SKEW-Anpassung zur Optimierung der Reichweite.

Weitere Infos unter: **www.ten-haaft.com**

tH MEDIA by Oyster®

ES GIBT ZWEI BEDIENVARIANTEN

VISION



Die Vision-Variante eignet sich für Kunden, die bereits einen Receiver bzw. ein TV-Gerät mit integriertem Receiver haben. Die Bedienung der Satellitenanlage erfolgt über ein angeschlossenes Bedienteil.

PREMIUM



Wünschen Sie eine Komplettausstattung aus einer Hand, sind Sie mit der Premium-Variante bestens beraten. Dieses erstklassige System ermöglicht Ihnen, alle Geräte mit nur einer Fernbedienung einfach und komfortabel zu steuern.

CARO®+ Vision

CARO®+ Satellitenanlage mit Bedienteil*

Nr.	Preis
88655	2.044,—

CARO®+ Premium

CARO®+ Satellitenanlage & Oyster® Smart TV (bitte auswählen)*

mit		Nr.	Preis
Oyster 19,5"	Smart TV	88240	2.554,—
Oyster 21,5"	Smart TV	88241	2.614,—
Oyster 24"	Smart TV	88242	2.664,—
Oyster 27"	Smart TV	88244	2.764,—
Oyster 32"	Smart TV	87560	2.814,—
Oyster 39,5"	Smart TV	88247	3.014,—

Empfangsreichweite CARO®+



ASTRA 1
Alle deutschen TV- und Radioprogramme

HOTBIRD

Einige Programme haben eventuell eine geringere Reichweite.
Für die tatsächlichen Reichweiten sind ausschließlich die jeweiligen Satellitenbetreiber verantwortlich.



App Bedienung inklusive

Bedienen lässt sich die CARO®+ jetzt auch bequem via ten Haaft® App, womit sich auch Updates kinderleicht aufspielen lassen und Ihre Anlage somit jederzeit auf dem neuesten Softwarestand ist!

Geeignet für Android und iOS.

*Nur solange Vorrat reicht

Technische Änderungen vorbehalten

Mestic Smart LED-TV

mestic

Erleben Sie Unterhaltung auf höchstem Niveau mit den rahmenlosen Mestic LED-TV's, erhältlich in den Größen 18,5", 27" und 32". Die vielseitigen Camping-TV's vereinen modernste Technologie und Benutzerfreundlichkeit, um Ihnen ein unvergessliches Fernseherlebnis zu bieten, egal wo Sie sind. Das benutzerfreundliche Android-Betriebssystem ermöglicht Ihnen den Zugriff auf eine Vielzahl von Streaming-Diensten und Apps. So haben Sie Ihre Lieblingsinhalte immer griffbereit. Speziell für den mobilen Einsatz konzipiert, um auch holprige Fahrten problemlos zu überstehen.
4 Jahre Gewährleistung.
Lieferumfang: Fernbedienung (inkl. Batterien), Netzteil (230 V), Autoadapter (12 V), VESA Schrauben, Bedienungsanleitung. Standfuß ist optional erhältlich.



Weitere Smart-TVs finden Sie auf Seite 554!

	MTV-19	MTV-27	MTV-32
Display	LED Display (Pixelklasse 1)	LED Display (Pixelklasse 1)	LED Display (Pixelklasse 1)
Bildschirmgröße	18,5" (47 cm)	27" (68,5 cm)	32" (81 cm)
Auflösung	1920 x 1080	1920 x 1080	1920 x 1080
Kontrastverhältnis	1200:1	4000:1	3000:1
Helligkeitswert	220 cd/m²	220 cd/m²	220 cd/m²
Betrachtungswinkel	178° H / 178° V	178° H / 178° V	178° H / 178° V
Bildschirmformat	16:9	16:9	16:9
Ausstattung & Anschlüsse	DC-In, RJ45, CVBS Out, Line Out, 2 x HDMI, TV1 (DVB-S), TV2 (DVB-C/T2), Coaxial audio out, Mini AV in, Kopfhörer 3,5 mm, 2 x USB, CI+Slot, WLAN, Bluetooth V4.2, Android 11.0, VESA 100 x 100		
Audio Ausgang	2 x 3 W	2 x 8 W	
Stromversorgung	12 V, 24 V oder 230 V		
Max. Leistungsaufnahme	< 36 W	< 48 W	< 60 W
Leistungsaufnahme „Aus" / Standby	max. 0,3 W / max. 0,5 W	max. 0,3 W / max. 0,5 W	max. 0,3 W / max. 0,5 W
Energieeffizienzklasse	E	E	E
Abmessungen ohne Fuß (BxHxT)	431 x 257 x 45 mm	617 x 362 x 45 mm	723 x 420 x 45 mm
Gewicht	2,05 kg	3,65 kg	4,95 kg
Nr.	**87809**	**87812**	**87813**
Preis	**229,—**	**299,—**	**319,—**
	Standfuß	**Standfuß**	**Standfuß**
Nr.	**87814**	**87854**	**87854**
Preis	**15,95**	**15,95**	**15,95**

SMARTWide LED-TV & SMARTWide SoundPro LED-TV

ALDEN

LED Smart-TV mit WebOS Hub
Der flache SMARTWide LED-TV von ALDEN ermöglicht durch Smart-Funktion die Nutzung von Internetinhalten, Streamingdiensten und Mediatheken. Er verfügt über einen riesigen Betrachtungswinkel (178° H/178° V), eine hervorragende Bildqualität und Tiefenschärfe.
Der SMARTWide SoundPro LED Smart-TV ist zusätzlich mit einer integrierten Stereo-Soundbar ausgestattet und sorgt so für eine noch brillantere Tonqualität.

NEU!





	19"	22"	24"	27"	32"
Bildschirmgröße	19" (47 cm)	22" (55 cm)	24" (60 cm)	27" (68 cm)	32" (82 cm)
Technologie	LED-Display Pixelklasse 0				
Auflösung	1366 x 768	1920 x 1080	1920 x 1080	1920 x 1080	1920 x 1080
Bildschirmformat	16:9	16:9	16:9	16:9	16:9
Kontrast	3000:1	3000:1	3000:1	3000:1	3000:1
Helligkeit	250 cd/m²	250 cd/m²	250 cd/m²	250 cd/m²	250 cd/m²
Farben	16,7 Mio.	16,7 Mio.	16,7 Mio.	16,7 Mio.	16,7 Mio.
Betrachtungswinkel	178° H/178° V	178° H/178° V	178° H/178° V	178° H/178° V	178° H/178° V
Anschlüsse	DC-In, RJ45, Optical Out, Mini-AV In, DVB-T2/T/C, DVB-S2, 3 x HDMI, 2 x USB, CI+ Slot, Bluetooth Audio Out, Kopfhörer				
Energieeffizienzklasse	E	E	E	E	E
Stromverbrauch „ON" entsprechend Norm EN 62087	14 W	15 W	17 W	36 W	40 W
Jahresverbrauch ø	14 kWh	15 kWh	17 kWh	36 kWh	40 kWh
Max. Leistungsaufnahme	~ 15 W	~ 15 W	~ 17 W	~ 36 W	~ 40 W
Spannungsversorgung	DC 12 V (10-30 V)	DC 12 V (10-30 V)	DC 12 V (10-30 V)	DC 12 V (10-30 V)	DC 12 V (10-30 V)
SMARTWide LED-TV - LED Smart-TV mit WebOS Hub					
Audioausgang	2 x 4 W	2 x 4 W	2 x 4 W	2 x 4 W	2 x 4 W
Abmessungen (BxTxH)	k. A.	495 x 55 x 292 mm	542 x 55 x 318 mm	615 x 55 x 361 mm	720 x 55 x 420 mm
Gewicht	k. A.	2,26 kg	2,66 kg	3,42 kg	5,02 kg
Nr.	**87887**	**87888**	**87889**	**87890**	**87891**
Preis	**319,—**	**349,—**	**389,—**	**419,—**	**449,—**
SMARTWide SoundPro - LED Smart-TV mit WebOS Hub und integrierter Stereo-Soundbar					
Audioausgang	-	2 x 10 W	2 x 10 W	2 x 10 W	2 x 10 W
Abmessungen (BxTxH)	-	495 x 55 x 341 mm	542 x 55 x 370 mm	615 x 55 x 412 mm	720 x 55 x 470 mm
Gewicht	-	3,06 kg	3,40 kg	4,36 kg	5,88 kg
Nr.	-	**87892**	**87893**	**87894**	**87895**
Preis	-	**399,—**	**439,—**	**469,—**	**499,—**

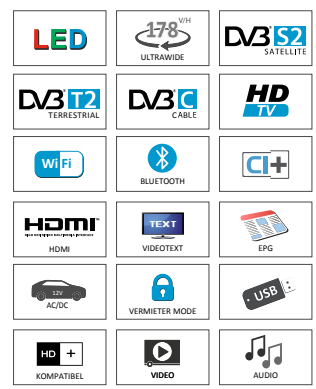

tH MEDIA by Oyster®

Oyster® SMART TV



Besondere Leistungsmerkmale

- Highend Gerät mit ultraflachem Design
- Integriertes 2,4 GHz und 5 GHz WLAN
- Eingebauter Tuner für DVB-S2, DVB-T2 HD/H.265
- Bluetooth 5.1
- VIDAA Betriebssystem
- HbbTV („Hybrid broadcast broadband TeleVision“)
- Webbrowser
- OTA (Over-The-Air-Update - Software Update über das Internet)
- Systemfernbedienung: nur eine Fernbedienung für Satellitenanlage und das Fernsehgerät Oyster® SMART TV
- On-Screen Anzeige für Versorgungsspannung
- Modulschacht CI/CI+
- Netzschalter Ein/Aus
- Stabile Bauweise für den mobilen Einsatz im Reisemobil und Caravan
- Vorprogrammierte Senderlisten für D/AT/CH/FR und Update Support durch ten Haaft

Anschlüsse: 3 x HDMI (davon 1 x mit HDMI ARC), 2 x USB 2.0 Typ A, F-Buchse für Satellitenempfang, IEC Buchse für terrestrischen Empfang, Kopfhörer, AV IN, SPDIF Ausgang Optisch, CI+ Schacht für CA Module, Netzwerk (100 Mbit LAN) RJ45 Buchse, verpolungssichere AVTEX DC-Eingangsbuchse

ten Haaft® TV Geräte	Oyster® TV - 19"	Oyster® TV - 21,5"	Oyster® TV - 24"	Oyster® TV - 27"	Oyster® TV - 32"	Oyster® TV - 39"
Bildschirmgröße	19,5" / 48 cm	21,5" / 55 cm	23,8" / 60 cm	27" / 69 cm	32" / 81 cm	39,5" / 100 cm
Energieverbrauch in kWh / 1000 h*	12	15	17	21	25	43
Leistungsaufnahme Standby	< 0,5 W	< 0,5 W	< 0,5 W	< 0,5 W	< 0,5 W	< 0,5 W
Auflösung (Pixel)	1366 x 768	1920 x 1080	1920 x 1080	1920 x 1080	1920 x 1080	1920 x 1080
Betrachtungswinkel H / V	176° / 176°	176° / 176°	176° / 176°	176° / 176°	176° / 176°	176° / 176°
Helligkeitswert (cd/m²)	220	250	250	220	220	275
Kontrastverhältnis	1000:1	3000:1	1000:1	3000:1	4000:1	5000:1
Tuner	DVB-S2, DVB-T2 HD/H.265**	DVB-S2, DVB-T2 HD/H.265**	DVB-S2, DVB-T2 HD/H.265**	DVB-S2, DVB-T2 HD/H.265**	DVB-S2, DVB-T2 HD/H.265**	DVB-S2, DVB-T2 HD/H.265**
Musikleistung	2 x 2 W	2 x 2 W	2 x 2 W	2 x 2 W	2 x 2 W	2 x 2 W
WLAN/WiFi	2,4 GHz + 5 GHz	2,4 GHz + 5 GHz	2,4 GHz + 5 GHz	2,4 GHz + 5 GHz	2,4 GHz + 5 GHz	2,4 GHz
Bluetooth 5.1 (Sender und Empfänger)	✓	✓	✓	✓	✓	
RJ45 (Ethernet)	✓	✓	✓	✓	✓	
VESA-Standard	100 x 100 mm	100 x 100 mm	100 x 100 mm	100 x 100 mm	100 x 100 mm 200 x 100 mm	100 x 100 mm 200 x 100 mm
Energieeffizienzklasse	E	E	E	E	E	E
Lieferumfang	TV-Gerät, Systemfernbedienung, Stromanschlusskabel 12/24 V (mit Bordspannungsstecker) TV Zubehörkits bestehend aus Standfuß und 230 V-Netzadapter sind optional erhältlich (siehe unten)					
Betriebsspannung (¹ nur mit Netzadapter)	12/24 V DC / 230 V AC¹	12/24 V DC / 230 V AC¹	12/24 V DC / 230 V AC¹	12/24 V DC / 230 V AC¹	12/24 V DC / 230 V AC¹	12/24 V DC / 230 V AC¹
Abmessungen ohne Fuß (BxHxT)	43 x 25,3 x 4,5 cm	48,8 x 29,4 x 4,9 cm	54,0 x 32,3 x 4,6 cm	61,9 x 37,0 x 4,9 cm	72,2 x 42,8 x 4,4 cm	90,3 x 52,5 x 3,7 cm
Gewicht ohne Fuß	~ 2,1 kg	~ 2,4 kg	~ 2,8 kg	~ 4,2 kg	~ 5,2 kg	~ 8,3 kg
Nr.	**88379**	**88292**	**88294**	**88296**	**87520**	**88298**
Preis	**539,—**	**599,—**	**649,—**	**749,—**	**799,—**	**999,—**

TV Zubehörkit (Standfuß + Netzadapter)	Oyster® TV - 19"	Oyster® TV - 21,5"	Oyster® TV - 24"	Oyster® TV - 27" - 32"	Oyster® TV - 39"
Nr.	**88813**	**88813**	**88813**	**88818**	**88819**
Preis	**40,95**	**40,95**	**40,95**	**40,95**	**48,95**

* Energieverbrauch im Ein-Zustand in kWh pro 1.000 h bei der Wiedergabe von SDR Inhalten, gerundet auf die nächste ganze Zahl.
** Terrestrische Antenne nicht im Lieferumfang enthalten.

Oyster® Soundbar

Entdecken Sie die Vorteile der Oyster® Soundbar mit einem beeindruckenden Klang, vielseitigen Anschlussmöglichkeiten und edlem Design.

Die Oyster® Soundbar verfügt über ein 2-Wege-Lautsprechersystem und ist die ideale Ergänzung zum „Oyster® TV“. Zudem ist sie auch mit anderen Fernsehgeräten kompatibel.

Die Installation ist simpel, der Anschluss erfolgt per Aux, Coaxial oder gegebenenfalls per HDMI ARC, was für eine optimale Leistungsübertragung sorgt.

Ein Display zeigt die aktuelle Signalquelle an, die per Tastendruck direkt an der Soundbar oder per Fernbedienung ausgewählt werden kann. Darüber hinaus ist ein direktes Abspielen von Musik vom Smartphone per Bluetooth oder per USB möglich.



Oyster® Soundbar	Nr.	Preis
	89097	**185,—**

alphatronics

Produktionsstandort NÜRNBERG | 3 JAHRE GARANTIE alphatronics | alphatronics 100% Pixelfehlerfrei

alphatronics K-Linie

powered by webOS Hub



Die K-Linie von alphatronics ist der ideale Einstieg in die smarte Entertainment-Welt. Sie vereint einfache Bedienung, bewährte alphatronics Technologie und ein bewährtes Design zu einem modernen Fernseherlebnis. Auf den klassischen DVD-Player wurde bewusst verzichtet – zugunsten einer klaren Ausrichtung auf die Zukunft des Streamings.
Features: Mit dem leistungsstarken Betriebssystem webOS Hub erleben Sie Fernsehen und Streaming wie zu Hause. Ob klassisches Fernsehen mit PVR-Aufnahmefunktion, Timeshift und HbbTV oder der direkte Zugang zu Ihren Lieblings-Streamingdiensten – die K-Linie bietet Unterhaltung ganz nach Ihren Wünschen.
Dank Apple AirPlay und Miracast für Android-Geräte lassen sich Inhalte im Handumdrehen teilen – einfach, schnell und kabellos. OTA-Updates halten das System dabei stets auf dem neuesten Stand. Ein 178°-Weitwinkel-Display und die bestmögliche Pixelklasse garantieren ein brillantes Bild aus jedem Blickwinkel.

K-Linie+	K-19 W	K-22 W	K-24 W
Display	LED-Display	LED-Display	LED-Display
Bildschirmgröße	19" (47 cm)	22" (55 cm)	24" (60 cm)
Betrachtungswinkel	178° H / 178° V	178° H / 178° V	178° H / 178° V
Auflösung	1366 x 768	1920 x 1080	1920 x 1080
Kontrastverhältnis	3000 : 1	1000 : 1	1000 : 1
Helligkeitswert	300 cd/m²	250 cd/m²	250 cd/m²
Tuner	Integrierter Triple-Tuner (DVB-S/S2 + DVB-T/T2 + DVB-C)		
Ausstattung & Anschlüsse	**Betriebssystem:** webOS Hub, Stereo-Lautsprecher: 2 × 5 W (RMS) • Bluetooth® 5.0 • Dual-Band-WiFi: 2,4 / 5 GHz • integrierter Media Player • CI-Slot • HbbTV • PVR-Aufnahmefunktion (auf externe Festplatte / SSD) • Timeshift • EPG • Teletext • manueller Ein- / Ausschalter • korrosionsgeschützte Elektronik • Überspannungsschutz • Verpolungsschutz • VESA-Standard 100 x 100 (19 bis 24 Zoll) **Anschlüsse:** 2x HDMI (ARC / CEC Support) • 1x Toslink / SPDIF • 1x AV IN • 3.5 mm Kopfhörerausgang • RJ45 (LAN) • Triple Tuner (F-Anschluss: DVB-S2 + IEC-Anschluss: DVB-T2/C) • 2x USB-A Buchse		
Lieferumfang	TV-Gerät, Fernbedienungen, DVB-T2 Antenne (AN5), 12V-Zigarettenanzünderkabel (ProCar), Montagezubehör, Bedienungsanleitung		
Eingangsspannung	10,5 - 30 V DC		
Jährlicher Energieverbrauch in kWh/1000h	13	15	17
Leistungsaufnahme im Standby	< 0,5 W	< 0,5 W	< 0,5 W
Energieeffizienzklasse	E	E	E
Abmessungen mit Fuß (BxHxT)	439 x 302 x 175 mm	506 x 342 x 175 mm	551 x 365 x 175 mm
Abmessungen ohne Fuß (BxHxT)	439 x 262 x 54 mm	506 x 302 x 54 mm	551 x 325 x 54 mm
Gewicht (mit/ohne Fuß)	2,8 kg / 2,6 kg	3,7 kg / 3,5 kg	3,9 kg / 3,7 kg
Nr.	**87840**	**87841**	**87842**
Preis	**369,—**	**399,—**	**479,—**

alphatronics SL-Linie

powered by webOS Hub



Die SL-Linie steht für pure Eleganz und höchste Verarbeitungsqualität. Mit ihrem schlanken, rahmenlosen Design, edlen Materialien und der bewährten alphatronics-Qualität setzt diese Modellreihe neue Maßstäbe im mobilen Fernsehen. Die dezent beleuchtete Welle unter dem Display verleiht dem TV-Gerät eine unverwechselbare Note und unterstreicht den stilvollen Charakter der Linie. Durch das clevere Design entfällt zudem ein separates IR-Auge, was den eleganten Gesamteindruck harmonisch abrundet.
Neu in diesem Jahr! Um unseren Kunden ein noch besseres Seherlebnis zu bieten, wurde die SL-Linie um Modelle mit dem innovativen QVIEW-Panel erweitert. Diese Weiterentwicklung klassischer LED-Panels nutzt modernste Quantum-Dot-Technologie (QLED) und sorgt für brillante Farben, starke Kontraste und eine außergewöhnliche Helligkeit. Dank optimierter Blickwinkelstabilität bleibt das Bild aus jeder Perspektive gestochen scharf.
Features: Mit dem leistungsstarken Betriebssystem webOS Hub erleben Sie Fernsehen und Streaming wie zu Hause. Ob klassisches Fernsehen mit PVR-Aufnahmefunktion, Timeshift und HbbTV oder der direkte Zugang zu Ihren Lieblings-Streamingdiensten – die SL-Linie bietet Unterhaltung ganz nach Ihren Wünschen. Dank Apple AirPlay und Miracast für Android-Geräte lassen sich Inhalte im Handumdrehen teilen – einfach, schnell und kabellos. OTA-Updates halten das System dabei stets auf dem neuesten Stand. Ein 178°-Weitwinkel-Display und die bestmögliche Pixelklasse garantieren ein brillantes Bild aus jedem Blickwinkel.

SL-Linie	SL-22 DW (QVIEW)	SL-24 DW (QVIEW)	SL-22 DW	SL-24 DW	SL-27 DW	SL-32 DW	SL-40 W (ohne DVD)
Display	QLED-Display	QLED-Display	LED-Display	LED-Display	LED-Display	LED-Display	LED-Display
Bildschirmgröße	22" (55 cm)	24" (60 cm)	22" (55 cm)	24" (60 cm)	27" (68,5 cm)	32" (80 cm)	40" (100 cm)
Betrachtungswinkel	178° H / 178° V	178° H / 178° V	178° H / 178° V	178° H / 178° V	178° H / 178° V	178° H / 178° V	178° H / 178° V
Auflösung	1920 x 1080	1920 x 1080	1920 x 1080	1920 x 1080	1920 x 1080	1920 x 1080	1920 x 1080
Kontrastverhältnis	1000 : 1	1000 : 1	1000 : 1	1000 : 1	1000 : 1	3000 : 1	5000 : 1
Helligkeitswert	350 cd/m²	300 cd/m²	350 cd/m²	300 cd/m²	250 cd/m²	250 cd/m²	250 cd/m²
Tuner	Integrierter Triple-Tuner (DVB-S/S2 + DVB-T/T2 + DVB-C)						
Ausstattung & Anschlüsse	**Betriebssystem:** webOS Hub, Stereo-Lautsprecher: 2 × 5 W (RMS) • Bluetooth® 5.0 • Dual-Band-WiFi: 2,4 / 5 GHz • integrierter Media Player • CI-Slot • HbbTV • PVR-Aufnahmefunktion (auf externe Festplatte / SSD) • Timeshift • EPG • Teletext • manueller Ein- / Ausschalter • korrosionsgeschützte Elektronik • Überspannungsschutz • Verpolungsschutz • VESA-Standard 100 x 100 (27 bis 27 Zoll), 200 x 100 (32 Zoll), 200 x 200 (40 Zoll) **Anschlüsse:** 2x HDMI (ARC / CEC Support) • 1x Toslink / SPDIF • 1x AV IN • 3.5 mm Kopfhörerausgang • RJ45 (LAN) • Triple Tuner (F-Anschluss: DVB-S2 + IEC-Anschluss: DVB-T2/C) • 2x USB-A Buchse						
Lieferumfang	TV-Gerät, Fernbedienungen, DVB-T2 Antenne (AN5), 12V-Zigarettenanzünderkabel (ProCar), Montagezubehör, Bedienungsanleitung						
Eingangsspannung	10,5 - 30 V DC						
Jährlicher Energieverbrauch in kWh/1000h	15	18	15	15	21	27	38
Leistungsaufnahme im Standby	< 0,5 W	< 0,5 W	< 0,5 W	< 0,5 W	< 0,5 W	< 0,5 W	< 0,5 W
Energieeffizienzklasse	E	E	E	E	E	E	E
Abmessungen mit Fuß (BxHxT)	496 x 321 x 110 mm	542 x 349 x 110 mm	496 x 321 x 110 mm	542 x 349 x 110 mm	617 x 402 x 140 mm	723 x 458 x 170 mm	-
Abmessungen ohne Fuß (BxHxT)	496 x 291 x 45 mm	542 x 318 x 45 mm	496 x 291 x 45 mm	542 x 318 x 45 mm	617 x 361 x 45 mm	723 x 420 x 45 mm	907 x 515 x 65 mm
Gewicht (mit/ohne Fuß)	3,5 kg / 3,3 kg	3,6 kg / 3,4 kg	3,5 kg / 3,3 kg	3,6 kg / 3,4 kg	3,8 kg / 3,6 kg	6,8 kg / 6,6 kg	- / 8,35 kg
Nr.	**87896**	**87897**	**87750**	**87751**	**87752**	**87753**	**87754**
Preis	**559,—**	**639,—**	**499,—**	**579,—**	**619,—**	**669,—**	**859,—**

alphatronics

www.alphatronics.de

alphatronics SLA-Linie

Erleben Sie den Design-Relaunch der Extraklasse: Die neu gestaltete SLA-Linie präsentiert sich edler, moderner und innovativer als je zuvor. Der hochwertige Aluminium-Frontrahmen verleiht dem TV-Gerät eine luxuriöse Optik, während das nahezu rahmenlose Design eine zeitlose Eleganz und exklusive Leichtigkeit ausstrahlt.
Im Mittelpunkt steht die neu entwickelte Soundbar: Mit nach vorn abstrahlenden High-Definition-Lautsprechern und einer präzise abgestimmten Akustik erzeugt sie ein Klangbild, das jeden Raum erfüllt und herkömmliche externe Soundbars überflüssig werden lässt.
Features: Mit dem leistungsstarken Betriebssystem webOS Hub erleben Sie Fernsehen und Streaming wie zu Hause. Ob klassisches Fernsehen mit PVR-Aufnahmefunktion, Timeshift und HbbTV oder der direkte Zugang zu Ihren Lieblings-Streamingdiensten – die SL-Linie bietet Unterhaltung ganz nach Ihren Wünschen.
Dank Apple AirPlay und Miracast für Android-Geräte lassen sich Inhalte im Handumdrehen teilen – einfach, schnell und kabellos.
OTA-Updates halten das System dabei stets auf dem neuesten Stand.
Ein 178°-Weitwinkel-Display und die bestmögliche Pixelklasse garantieren ein brillantes Bild aus jedem Blickwinkel.



SLA-Linie	SLA-22 DWS	SLA-24 DWS	SLA-27 DWS	SLA-32 W 4K (ohne DVD)
Display	LED-Display	LED-Display	LED-Display	4K-LED-Display
Bildschirmgröße	22" (55 cm)	24" (60 cm)	27" (68,5 cm)	32" (80 cm)
Betrachtungswinkel	178° H / 178° V	178° H / 178° V	178° H / 178° V	178° H / 178° V
Auflösung	1920 x 1080	1920 x 1080	1920 x 1080	3840 x 2160
Kontrastverhältnis	1000 : 1	1000 : 1	1000 : 1	3500 : 1
Helligkeitswert	350 cd/m²	300 cd/m²	250 cd/m²	350 cd/m²
Tuner	Integrierter Triple-Tuner (DVB-S/S2 + DVB-T/T2 + DVB-C)			
Ausstattung & Anschlüsse	**Betriebssystem:** webOS Hub, Stereo-Lautsprecher: 2 × 5 W (RMS) • Bluetooth® 5.0 • Dual-Band-WiFi: 2,4 / 5 GHz • integrierter Media Player • CI-Slot • HbbTV • PVR-Aufnahmefunktion (auf externe Festplatte / SSD) • Timeshift • EPG • Teletext • manueller Ein- / Ausschalter • korrosionsgeschützte Elektronik • Überspannungsschutz • Verpolungsschutz • VESA-Standard 100 x 100 (27 bis 27 Zoll), 200 x 100 (32 Zoll), 200 x 200 (40 Zoll) **Anschlüsse:** 2x HDMI (ARC / CEC Support) • 1x Toslink / SPDIF • 1x AV IN • 3.5 mm Kopfhörerausgang • RJ45 (LAN) • Triple Tuner (F-Anschluss: DVB-S2 + IEC-Anschluss: DVB-T2/C) • 2x USB-A Buchse			
Lieferumfang	TV-Gerät, Fernbedienungen, DVB-T2 Antenne (AN5), 12V-Zigarettenanzünderkabel (ProCar), Montagezubehör, Bedienungsanleitung			
Eingangsspannung	10,5 - 30 V DC			11 - 28 V DC
Jährlicher Energieverbrauch in kWh/1000h	15	18	21	27
Leistungsaufnahme im Standby	< 0,5 W	< 0,5 W	< 0,5 W	< 0,5 W
Energieeffizienzklasse	E	E	E	E
Abmessungen mit Fuß (BxHxT)	492 x 346 x 175 mm	538 x 373 x 175 mm	612 x 415 x 175 mm	724 x 460 x 185 mm
Abmessungen ohne Fuß (BxHxT)	492 x 321 x 52 mm	538 x 349 x 52 mm	612 x 390 x 52 mm	724 x 420 x 55 mm
Gewicht (mit/ohne Fuß)	4,1 kg / 3,6 kg	4,8 kg / 4,3 kg	6,1 kg / 5,6 kg	6,5 kg / 6,3 kg
Nr.	**87843**	**87844**	**87845**	**87758**
Preis	**579,—**	**659,—**	**699,—**	**899,—**
Standfuß zu SLA-Linie				
Nr.	**87868**	**87868**	**87868**	-
Preis	**38,95**	**38,95**	**38,95**	-

alphatronics TV-Wandhalter

Die alphatronics SLIM MOUNT Linie steht für modernste TV-Wandhalterungstechnik mit präzisem Design und durchdachter Funktionalität. Das vollmodulare Konzept mit identischen Grundplatten für Wand- und TV-Seite ermöglicht eine flexible Anpassung und das einfache Nachrüsten einzelner Komponenten.
Das ultraflache Design bringt das TV-Gerät in der BASE-Version auf nur 15 mm Wandabstand, bei ausklappbaren Modellen auf 30 mm. Der innovative Zahnkranz-Drehmechanismus erlaubt eine exakte Winkelanpassung – ideal auch für den Einsatz im Fahrzeug.
Kompatibel mit VESA-Standards und geeignet für Bildschirme von 19 bis 40 Zoll, überzeugt die SLIM MOUNT Linie durch ein harmonisches Erscheinungsbild und einen leicht zugänglichen Rasthebel. Eine Kombination aus Design, Technik und Flexibilität, die Maßstäbe setzt.

SLIM MOUNT Linie	alle Modelle
VESA-Standard	100 x 100 mm / 200 x 100 mm
Empfohlene Bildschirmgröße	19 - 40"
Max. Tragkraft	20 kg (BASE) - 12 kg (160/290)
Gewicht	1,6 - 2,95 kg
Abmessungen	265 x 230 mm
Wandabstand (geschlossen)	15 mm (BASE) - 30 mm (160/290)

SLIM MOUNT Base 1. Entriegelungshebel 40 mm (19 - 27"). **Nr. 87846** **88,95**
SLIM MOUNT Base 2. Entriegelungshebel 90 mm (27 - 40"). **Nr. 87851** **88,95**
SLIM MOUNT 160. Auszug (2 Gelenke) 30 - 165 mm. **Nr. 87847** **179,—**
SLIM MOUNT 160 Rotation. Auszug (2 Gelenke) 30 - 165 mm & 360° Drehung. **Nr. 87848** **269,—**
SLIM MOUNT 290. Auszug (3 Gelenke) 30 - 285 mm. **Nr. 87849** **199,—**
SLIM MOUNT 290 Rotation. Auszug (3 Gelenke) 30 - 285 mm & 360° Drehung. **Nr. 87850** **289,—**



MEGASAT Camping LED TV - Royal Line V Smart

Megasat Royal Line V Smart Serie. Die Royal Line V Smart-Serie überzeugt mit dem integrierten WhaleTV-Betriebssystem sowie LAN- und WLAN-Schnittstelle. Als echter Smart-TV bietet das Gerät nicht nur einen Internetbrowser und vorinstallierte Apps, sondern auch Zugang zu zahlreichen Mediaportalen. Über den integrierten App-Store lassen sich zusätzlich viele weitere Anwendungen flexibel installieren. Für ein beeindruckendes Seherlebnis sorgt die erstklassige HD-Bildqualität, die durch das nahezu rahmenlose Design zusätzlich unterstrichen wird – ideal für ein modernes und elegantes Erscheinungsbild im Fahrzeug. Der integrierte Triple-Tuner ermöglicht digitalen TV-Empfang – auch im europäischen Ausland. Ein CI+ Schacht steht für den Empfang verschlüsselter Pay-TV-Sender bereit, während der USB-Anschluss die einfache Wiedergabe von Filmen, Bildern oder Musik ermöglicht. Dank Bluetooth®-Schnittstelle lässt sich der Ton kabellos an Bluetooth®-fähige Kopfhörer oder Soundbars übertragen – für mehr Flexibilität beim Fernsehen unterwegs. Die Geräte sind speziell für den Einsatz im Fahrzeug konzipiert. Eine robuste Innenarchitektur schützt die Technik zuverlässig vor Erschütterungen während der Fahrt. Ob im Caravan, LKW oder auf dem Boot – mit diesem Camping-TV sind Sie bestens ausgestattet.



	Royal Line V 19 Smart	Royal Line V 22 Smart	Royal Line V 24 Smart	Royal Line V 27 Smart
Display	LED Display (Pixelklasse 1)	LED Display (Pixelklasse 1)	LED Display (Pixelklasse 1)	LED Display (Pixelklasse 1)
Bildschirmgröße	18,5" (47 cm)	21,5" (54,6 cm)	23,8" (60,5 cm)	27" (69,5 cm)
Auflösung	1366 x 768	1920 x 1080	1920 x 1080	1920 x 1080
Kontrastverhältnis	1000 : 1	3000 : 1	3000 : 1	4000 : 1
Helligkeitswert	250 cd/m²	250 cd/m²	250 cd/m²	250 cd/m²
Betrachtungswinkel	178° H / 178° V	178° H / 178° V	178° H / 178° V	178° H / 178° V
Tuner	DVB-S / -S2 / -C / -C2 / -T / -T2 (H.265 / HEVC)			
Ausstattung & Anschlüsse	Bluetooth 5.0 Schnittstelle • WLAN- und LAN-Schnitstelle • vorinstallierte Apps/Zugriff auf viele Mediatheken und Videoportale • WhaleTV-Betriebssystem • Cortex-A35 Quad Core 1.5GHz Prozessor (1 GB DDR / 8 GB Flash) • Abspielformate Foto: JPEG, BMP, PNG • Audio: MP3, AAC, AMR • Video: MPG, AVI, TS, MOV, MKV, DAT, MP4, VOB • CI+ Slot (HD+ ready) • Antenneneingang (DVB-S/S2), Antenneneingang (DVB-T/T2/C), Audio-Ausgang koaxial (S/PDIF), Kopfhörer-Ausgang (3,5 mm Klinke), 3 x HDMI-Anschluss, 2 x USB-Anschluss, 1 x LAN-Anschluss, Mini AV (3,5 mm Klinke Eingang), mechanischer Netzschalter, Lautsprecher (2 x 5 W), VESA Standard 100 x 100 mm, ohne Standfuß			
Stromversorgung	12 / 24 / 230 V			
Stromverbrauch Betrieb / Standby	13 W / < 0,5 W	15 W / < 0,5 W	17 W / < 0,5 W	21 W / < 0,5 W
Energieeffizienzklasse	E	E	E	E
Abmessungen mit Fuß (BxHxT)	431 x 284 x 110 mm	496 x 291 x 110 mm	542 x 349 x 110 mm	617 x 402 x 140 mm
Abmessungen ohne Fuß (BxHxT)	431 x 256 x 48 mm	496 x 321 x 48 mm	542 x 318 x 45 mm	617 x 368 x 43 mm
Gewicht	2,0 kg	2,3 kg	2,8 kg	4,5 kg
Nr.	**87878**	**87879**	**87880**	**87881**
Preis	**369,—**	**399,—**	**429,—**	**479,—**

Standfuß Megasat Royal Line V Smart. Optionaler Standfuß für Megasat Royal Line V Smart Serie.

Royal Line 19 - 24 Premium	**Nr. 87746**	**19,95**
Royal Line 27 Premium	**Nr. 87747**	**19,95**



MEGASAT Camping LED TV - Royal Line Premium

Megasat Royal Line Premium Serie. Die Royal Line Premium-Serie mit integriertem WebOS Betriebssystem, bietet eine LAN- und WLAN-Schnittstelle. Da es sich hierbei um einen Smart-TV handelt, verfügt dieser über einen Internetbrowser und vorinstallierte Apps sowie den Zugriff auf viele Mediaportale. Zusätzlich können weitere zahlreiche Apps über den integrierten App-Store installiert werden. Abgerundet wird das Fernseherlebnis mit der Darstellung in erstklassiger HD-Qualität, die keine Wünsche offen lässt. Der Triple-Tuner sichert den digitalen TV-Empfang auch im europäischen Ausland. Weitere Features sind der CI+-Schacht zur Entschlüsselung von Pay-TV-Sendern und die beiden USB-Anschlüsse zur Medienwiedergabe von Filmen, Bildern und Musik. Mit der integrierten Bluetooth®-Schnittstelle können Sie die Audiowiedergabe an einen Bluetooth®-fähigen Kopfhörer oder an eine Soundbar kabellos übertragen. Die Geräte sind speziell für den Einsatz im Fahrzeug konzipiert. Eine besondere Innenarchitektur schützt die Komponenten vor Erschütterungen während der Fahrt. Ob Boot, Caravan oder LKW, mit unserem Camping-TV sind Sie gut ausgerüstet.



	Royal Line 22 Premium	Royal Line 24 Premium	Royal Line 27 Premium	Royal Line 32 Premium
Display	LED Display (Pixelklasse 1)	LED Display (Pixelklasse 1)	LED Display (Pixelklasse 1)	LED Display (Pixelklasse 1)
Bildschirmgröße	21,5" (54,6 cm)	23,8" (60,5 cm)	27" (69,5 cm)	32" (81 cm)
Auflösung	1920 x 1080	1920 x 1080	1920 x 1080	1920 x 1080
Kontrastverhältnis	3000 : 1	3000 : 1	4000 : 1	3000 : 1
Helligkeitswert	250 cd/m²	250 cd/m²	250 cd/m²	250 cd/m²
Betrachtungswinkel	178° H / 178° V	178° H / 178° V	178° H / 178° V	178° H / 178° V
Tuner	DVB-S / -S2 / -C / -T / -T2 (H.265 / HEVC)			
Ausstattung & Anschlüsse	Bluetooth 5.0 Schnittstelle • WLAN- und LAN-Schnitstelle • Zugriff auf Mediatheken / Videoportale und vorinstallierte Apps • WebOS-Betriebssystem • Abspielformate Foto: JPEG, BMP, PNG • Audio: MP3, AAC, AMR • Video: MPG, AVI, TS, MOV, MKV, DAT, MP4, VOB • DVD-Abspielformate: DVD / DVD+R/+RW / DVD-R/-RW / VCD / CD / CD-R/-RW • CI+ Slot (HD+ ready) • Antenneneingang (DVB-S/S2) • Antenneneingang (DVB-T/T2/C) • Audio-Ausgang (optisch) • Kopfhörer-Ausgang (3,5 mm Klinke) • 3 x HDMI-Anschluss • 2 x USB-Anschluss • 1 x LAN-Anschluss + WIFI • AV-Eingang (Audio/Video Cinch) • mechanischer Netzschalter • Lautsprecher (2 x 5 W / 32" 2 x 10 W) • VESA Standard 100 x 100 mm (32" 200 x 100 mm) • ohne Standfuß			
Stromversorgung	12 / 24 / 230 V			
Stromverbrauch Betrieb / Standby	15 W / < 0,5 W	15 W / < 0,5 W	21 W / < 0,5 W	27 W / < 0,5 W
Energieeffizienzklasse	E	E	E	E
Abmessungen mit Fuß (BxHxT)	492 x 323 x 110 mm	542 x 349 x 110 mm	617 x 402 x 140 mm	722 x 458 x 170 mm
Abmessungen ohne Fuß (BxHxT)	492 x 290 x 47 mm	542 x 318 x 42 mm	617 x 368 x 43 mm	722 x 420 x 45 mm
Gewicht	2,6 kg	3,3 kg	4,0 kg	5,7 kg
Nr.	**87742**	**87743**	**87744**	**87745**
Preis	**439,—**	**479,—**	**529,—**	**579,—**

Standfuß Megasat Royal Line Premium. Optionaler Standfuß für Megasat Royal Line Premium Serie. Passend für

Royal Line 22 - 24 Premium	**Nr. 87746**	**19,95**
Royal Line 27 Premium	**Nr. 87747**	**19,95**
Royal Line 32 Premium	**Nr. 87748**	**19,95**



MEGASAT Soundbars

Megast Soundbar I. Perfekte Klang-Erweiterung an Ihrem Camping TV. Die Soundbar wird über den USB Anschluss des Fernsehers mit Strom versorgt und Audiosignale werden anschließend über die Kopfhörerbuchse übertragen. Die Befestigung an der Unterseite des TVs erfolgt mit der beiliegenden Halterung. Die Breitband-Stereo-Lautsprecher mit max. 48 Watt Leistung bieten einen angenehmen Klang und ersetzen die im TV integrierten Standard-Lautsprecher.
Technische Details: Zwei Breitbandlautsprecher, max. 48 W (2 x 24 W Vollverstärker), Frequenzgang 80 Hz - 18 Khz, Lautstärkeregelung mit Drehknopf (inkl. Ein-/Ausschalter), Stromversorgung 5 V (über USB). Abmessungen (BxHxT) 400 x 60 x 55 mm. Gewicht 410 g.
Lieferumfang: Megasat Soundbar I, Halterung für TV-Montage, Audiokabel 3,5 mm, USB Kabel, Bedienungsanleitung. **Nr. 89078 49,95**





Megasat Klangwunder V. Soundbar mit Bluetooth-Funktion zur kabellosen Audioübertragung. Alternative Verbindung mit 3,5 mm Klinken-Anschlusskabel. USB-Anschluss zur direkten MP3-Wiedergabe. Inklusive Halterung zur einfachen Montage am TV. Fernbedienung mit allen gängigen Funktionen (Regelung der Lautstärke, Navigationstasten für MP3-Betrieb, Bluetooth-Verbindung). Schlichtes und kompaktes Design - passend für alle Megasat Camping Fernseher.
Technische Details: Zwei Breitbandlautsprecher Stereo, Lautsprechergröße 2 Zoll (5 cm), Leistung max. 30 W RMS (2 x 15 W), Frequenzgang 50 Hz - 18 Khz. Abmessungen (BxHxT) 410 x 60 x 60 mm. Gewicht 750 g.
Lieferumfang: Megasat Klangwunder V, Fernbedienung, Batterien, Halterung für TV-Montage, Audiokabel 3,5 mm, 230/12 Volt Netzteil, 12 Volt KFZ-Anschlusskabel, Bedienungsanleitung. **Nr. 87359 79,95**





MEGASAT Wireless BT Kopfhörer



Megasat Wireless BT Kopfhörer MEG-BH01.
- Geschlossener Kopfhörer mit kraftvollem Sound
- Lange Laufzeit von bis zu 40 h
- Große Reichweite von 20 m
- Bis zu 1.000 h Standby
- Perfekter Sitz durch bewegliche Ohrmuscheln
- Optimal für den Einsatz unterwegs - kein lästiges Kabelgewirr
- Optionale Verbindung zu einem Gerät via 3,5 mm Klinkenstecker

Technische Details: Kopfhörer-Art Over-Ear (geschlossen), BT-Version 5.3, Audio-Bereich 20 Hz – 20 kHz, Frequenzbereich 2.402 – 2.480 GHz, max. Sendeleistung 2,5 mW, BT Profile: HSP, HFP, A2DP, AVRCP, Emissionsbereich > 20 m, Laufzeit ca. 40 h, Ladezeit ca. 2 h, Standby ca. 1.000 h, Musikwiedergabe Stereo, Akku 3,7 V, 400 mAh, LiPo, SD-Karteneinschub max. 64 GB, Audio-Formate MP3, Anschluss 3,5 mm AUX-Eingang, Lautsprecher 40 mm, 32 Ω, Mikrofon 42 dB, SNR ≥ 95 dB. Betriebstemperatur 10° C – 45° C. Abmessungen (BxHxT) 212 x 224 x 67 mm. Gewicht 230 g.

Lieferumfang: Megasat MEG-BH01, Bedienungsanleitung, USB-C Ladekabel, 3,5 mm Kabel (Klinke auf Klinke). **Nr. 87815 49,95**

MEGASAT HD Satelliten Receiver



Megasat HD Stick 310 V3. Gestochen scharfe TV-Bilder von frei empfangbaren HDTV Programmen mit einer Auflösung von bis zu 1080p. Versteckte Montage hinter dem Fernseher. Infrarotsensor inklusive 4-stelligem Display für einen optimalen Empfang der Fernbedienungssignale, auch wenn der Receiver hinter dem Fernseher montiert wird. Zwei USB Anschlüsse zur Medienwiedergabe. Energiesparer im Betrieb und Standby.

Megasat 12 V Anschlusskabel. Für den Anschluss an einen Zigarettenanzünder im Fahrzeug. Passend für

Technische Daten: DVB-S/-S2-Empfang, Full-HD-Auflösung, Infrarotsensor mit Display. Anschlüsse: 1 x HDMI (bis 1080p), 2 x USB 2.0 (Mediaplayer), 1 x Audio-Ausgang (3,5 mm), 1 x Infrarotsensor, 1 x RS 232 (3,5 mm Klinke), 1 x LNB-Eingang. Programmierte Senderliste, 12 V/230 V Stromversorgung, Stromverbrauch im Betrieb max. 12 W, im Standby < 0,5 W. Abmessungen (BxHxT) 108 x 18 x 65 mm. Gewicht 68 g. **Nr. 87233 59,95**

Megasat Receiver HD Stick 310 V3 und HD 350. **Nr. 87275 8,90**

MEGASAT Satmessgerät HD 4 Combo V2

Extrem schnelle und genaue Messung mit hoher Empfindlichkeit von DVB-S/-S2/-T/-T2/-C/-C2 und Analog-TV-Signalen. 2,7 Zoll Display mit übersichtlichem und selbsterklärendem Bildschirmmenü. Spektrumanalyse und Transponder-Erkennung. Unicable-Auswertung (EN 50494 / EN 50607). Kontrolle der verschiedenen Ebenen (HH/HL/VH/VL). Messung der Schaltspannung und 22 KHz-Befehle. DiSEqC-Messung und Kontrolle der Schaltbefehle. Integrierte Kompass-Funktion. Vorprogrammierte Satelliten- und Transponderliste. Große digitale Balkenanzeige für Empfangspegel und -qualität.
Leistungsmerkmale: Messung von DVB-S/-S2/-T/-T2/-C/-C2/Analog-TV, 2,7" (6,9 cm) LCD Farb Display (400 x 360 Pixel), optische und akkustische Signalanzeige, Akku: Li-Ion (7,4 V/1400 mA/h) bis zu 3 h Betrieb, Schnellaufladung des Akkus in ca. 3 h, langer Standby-Betrieb und geringer Stromverbrauch, einfache Bearbeitung der Grundeinstellungen, Mini-USB-Anschluss für Stromversorgung und Firmware-Updates, Schraubanschlüsse für den einfachen Wechsel der F-Buchsen, Reset-Taste, Spannungsversorgung: AC 100-240 V/DC 12 V, 1 A. Abmessungen (BxHxT) 80 x 177 x 34 mm. Gewicht 240 g.
DVB-S / S2: Frequenzbereich: 950 ~ 2150 MHz, Pegelbereich: 35 ~ 100 dBµV, LNB-Spannung: 13/18 V, max. 400 mA, LNB-Kurzschluss-Anzeige und -Schutz, Anzeigen: Power, VBER (DVB-T), LBER (DVB-T2) SNR, CBER, Signalstärke/-qualität, DiSEqC 1.0 / 1.1 / 1.2 / USALS / Auto-DiSEqC-Funktion, Unicable I & II (EN 50494 / EN 50607), Spektrumanalyse und Transponder-Erkennung, Winkelberechnung von Azimut und Elevation.
DVB-T/-T2/-C/-C2/Analog TV: Frequenzbereich: 42 ~ 1005 MHz, Pegelbereich: 30 ~ 100 dBµV, DVB-T Anz.: (PWR, VBER, LBER, SNR, CBER), DVB-C Anz.: (CBER, PER, LBER, SNR, Symbolrate), Scope-Anzeige / Tilt-Anzeige / Spektrumanalyse, automatische und manuelle Programmsuche.
Anschlüsse: 1 x Mini-USB, 1 x F-Anschluss, 1 x RF-Anschluss, 1 x DC 12 Volt Eingang.
Lieferumfang: Satmessgerät HD 4 Combo, 230 Volt Netzteil, 12 Volt KFZ-Ladeadapter, Schutzhülle inklusive Tragegurt, F-Koaxialadapter, Bedienungsanleitung. **Nr. 84456 199,—**



Caratec Vision TV-Geräte aus der Serie Exclusive Smart-TV

Die Caratec TV-Geräte bieten dank Weitwinkel-Panel immer beste Bildqualität, egal aus welchem Blickwinkel. Tuner für DVB-S2 und DVB-T2 HD sowie ein Netzteil für 10....30 V mit Über- und Unterspannungsschutz sind integriert.
Standfuß und 230 V-Netzteil sind optional erhältlich.

Die Caratec Smart-TVs der Exclusive Serie vereinen die Vorteile von webOS mit denen eines perfekten Caravaning-Fernsehers. Sie haben ein fast rahmenloses Gehäuse und sind damit besonders elegant und kompakt.

Das integrierte webOS von LG ermöglicht das Streaming von Netflix, Amazon Prime Video, den Mediatheken von ARD und ZDF sowie vielen weiteren Streaming-Diensten.

Mit der bei Caratec serienmäßigen Magic Remote navigieren Sie intuitiv und mühelos durch alle Menüs. Dabei funktioniert die clevere Fernbedienung genau wie ein Mauszeiger auf dem Bildschirm. Die Exklusive-TVs sind mit Bluetooth zum Anschluss externer Audiogeräte oder Tastaturen ausgestattet. Alle Geräte werden ohne Standfuß und ohne 230 V-Netzgerät geliefert. Diese sind optional erhältlich.



Exclusive Smart-TV mit webOS


fast rahmenloses Gehäuse


Smart-TV



Zubehör: Caratec Connect CI201L Kombileitung TV-Anschluss 1,5 m. Kombiniert eine flexible Antennenleitung mit der Stromversorgungsleitung. Passend für alle Caratec TVs mit Sat-Receiver und viele weitere Geräte.
Nr. 87285 **19,95**

Technische Daten:	Exclusive Smart-TV mit webOS			
Modell	**CAV222E-S**	**CAV242E-S**	**CAV272E-S**	**CAV322E-S**
Energieeffizienzklasse	A–G, E			
Bildschirmgröße in cm	55	60	69	80
Bildschirmgröße in Zoll	21,5	23,6	27	32
Leistungsaufnahme im Ein-Zustand	14,9 W	14,7 W	21 W	26,7 W
Leistungsaufnahme im Standby-Zustand	> 0,5 W			
Leistungsaufnahme im Aus-Zustand	0,0 Watt (bei Anschluss ans Bordnetz)			
Auflösung (in Pixel, H x V)	1920 x 1080 (Full HD)			
Betrachtungswinkel H / V	178° / 178° (Weitwinkel-Panel)			
Gewicht	2,5 kg	2,8 kg	3,8 kg	4,6 kg
Abmessungen (BxHxT) in mm	497 x 291 x 44	542 x 319 x 44	617 x 362 x 45	723 x 420 x 45
Nr.	**87735**	**87610**	**87736**	**87611**
Preis	**449,—**	**499,—**	**549,—**	**599,—**

Caratec Audio Soundbar CAS102 und CAS104BT



Kompakte und klangstarke Soundbar für die einfache Montage unter dem TV-Gerät. Besserer Klang für Ihren TV. Zwei Breitband-Lautsprecher und eine zusätzliche Passivmembran sorgen trotz kompakter Abmessungen für klare und kraftvolle Klangwiedergabe.

Die Montage erfolgt mit zwei Haltern, die einfach zwischen TV-Gerät und einem TV-Halter montiert werden. Die Höhe ist justierbar, daher für die meisten TV-Geräte geeignet. Halter und Anschlussleitungen im Lieferumfang enthalten.


Soundbar CAS102 und CAS104BT

Merkmale:
- Leistung 2 x 10 Watt max.
- Frequenzgang 50 - 18.000 Hz
- Abmessungen 480 x 60 x 60 mm
- Bedienelemente: an/aus, lauter, leiser, mute

Lieferumfang:
Soundbar, VESA-Haltersatz, passend für die meisten TV-Geräte, Anschlussleitungen.

CAS102: Anschluss an die Kopfhörerbuchse. Manuelles Ein-/Ausschalten. **Nr. 89454** **78,95**

CAS104BT: zusätzlich mit Bluetooth (z. B. für Streaming), HDMI ARC und Fernbedienung. Automatisches Ein-/Ausschalten mit dem TV. **Nr. 87853** **129,—**

CAVZ102: 230 V-Netzteil für 22" und 24" Fernseher
Nr. 89520 **39,95**

Caratatec Audio CAS103BT CaraSnake Bluetooth-Nackenlautsprecher



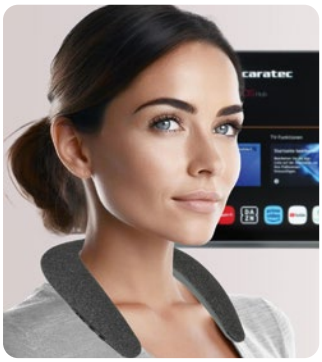

Eine Alternative für Musik- und Fernsehgenuss im Wohnmobil ist die CaraSnake. Einfach in den Nacken gelegt und los geht's. Durch die direkte Ausrichtung der Lautsprecher zum Ohr hin ist perfekte Verständlichkeit garantiert und Mitreisende werden nicht gestört. Trotzdem ist eine Unterhaltung mit der CaraSnake, im Gegensatz zur Verwendung von Kopfhörern, problemlos möglich. Sie eignet sich perfekt für die Kombination mit den Caratec Smart TVs. Die Kopplung erfolgt über Bluetooth und ist somit auch mit anderen Geräten wie Smartphone oder Tablet kein Problem. Es können sogar zwei CaraSnake miteinander verbunden werden, um den Sound aus einer Quelle in der jeweils gewünschten Lautstärke genießen zu können.
Technische Daten: Bluetooth 5.0 • Frequenzgang: 68 Hz bis 18 kHz • Funkreichweite ca. 10 m (freies Feld) • Akkulaufzeit ca. 9 h bei 50 % Lautstärke, ca. 5 h bei 70 % Lautstärke • Akkuladedauer ca. 3 h • Akkukapazität 800 mAh • Ladespannung/Strom 5 V/0,5 A • Ladeanschluss: USB-C, Leitung im Lieferumfang • Abmessungen 245 x 205 x 45 mm • Gewicht ca. 300 g. **Nr. 87805 79,95**

TV-Wandhalterungen

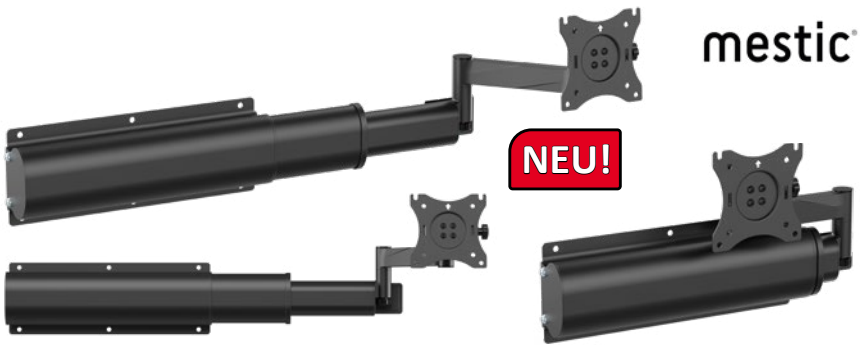

TV-Wandhalterung Mestic MTVB-40 Slide Out. Hochwertige Aluminium-Wandhalterung passend für alle Flachbildschirme von 19" bis 32" mit vorgesehenen Bohrungen nach VESA-Norm 75/100.

- Die Halterung lässt sich flexibel im oder auf dem Schrank montieren
- Durch die Arretierung sitzt der Fernseher auch während der Fahrt fest und vibrationssicher
- Der seitliche Schwenkmechanismus sorgt für besten Sichtkomfort
- Schwenkbereich: Drehung 180° und Neigung + 45°/- 35°
- Belastbarkeit max. 8 kg
- Abmessungen (BxHxT) 400 x 216 x 66 mm
- Teleskopschiene ausgezogen 820 mm
- Gewicht ca. 1,95 kg

Nr. 87861 149,—





TV-Wandhalterungen Mestic MTVB. Hochwertige Aluminium-Wandhalterungen passend für alle Flachbildschirme von 13" bis 27" (32" mit Adapterplatte) mit vorgesehenen Bohrungen nach VESA-Norm 75/100. Belastbarkeit max. 15 kg.

1. Wandhalterung MTVB-10. Mit einem Drehpunkt. Abmessungen (LxBxH) 120 x 80 x 85 mm. Gewicht ca. 0,6 kg. **Nr. 87819 24,95**

2. Wandhalterung MTVB-20. Mit zwei Drehpunkten. Schwenk-, dreh- und neigbar. Abmessungen (LxBxH) 150 x 80 x 232 mm. Gewicht ca. 1,3 kg. **Nr. 87820 29,95**

3. Wandhalterung MTVB-30. Mit drei Drehpunkten. Schwenk-, dreh- und neigbar. Abmessungen (LxBxH) 170 x 80 x 382 mm. Gewicht ca. 1,95 kg. **Nr. 87821 34,95**

Adapterplatte für 32" TV-Geräte **Nr. 87822 7,95**

4. TV-Wandhalterung Vechline. Passend für alle Flachbildschirme von 10" bis 26" mit vorgesehenen Bohrungen nach VESA-Norm. Einfacher Verriegelungsmechanismus. Mit drei Drehpunkten. Schwenk-, dreh- und neigbar. Belastbarkeit max. 10 kg. Gewicht ca. 1,4 kg. **Nr. 87749 59,95**

HÄFELE

TV-Drehauszug für Flachbildschirme. Qualitativ hochwertiges Produkt, Schienen aus Aluminium, Gleiter aus Kunststoff. Im eingeschobenen Zustand wird der Auszug fest arretiert. Schwenkbereich 180° vertikal und horizontal.
Einbautiefe 403 mm. Tragkraft 8 kg.
TV-Drehauszug für Flachbildschirme bis 19".
Hub: 502 mm. Gewicht ca. 2,2 kg.
Nr. 88696 199,—



TV-Drehauszug für Flachbildschirme bis 22".
Hub: 437 mm. Gewicht ca. 2,2 kg.
Nr. 87335 199,—

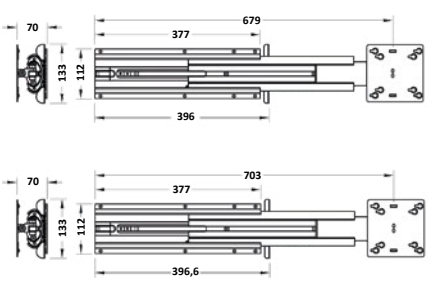





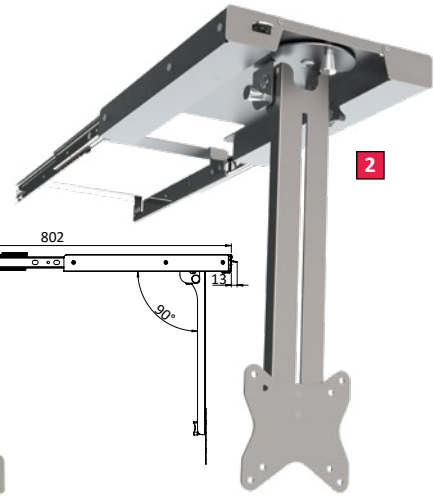





LIPPERT







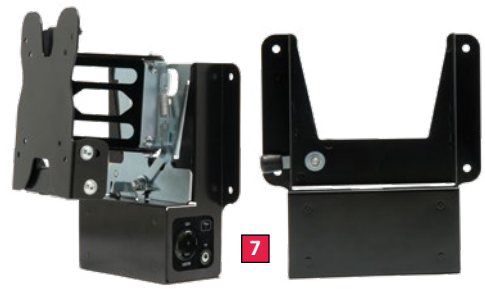

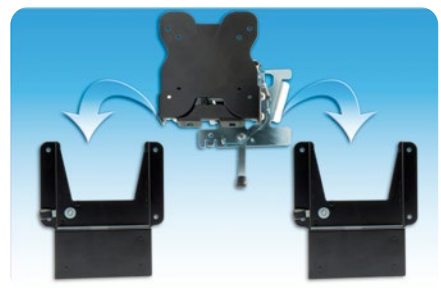

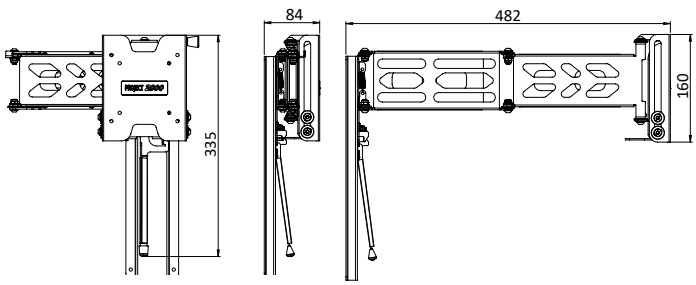

1. TFT-Auszug mit Arm. TFT Auszug mit Arm, der das Absenken des Monitors ermöglicht. Ausrichtbar und bis zu 90° nach hinten kippbar. Breite 250 mm, Länge 373 mm, ausgezogen 985 mm, Höhe 124 mm. Maximale Belastbarkeit 10 kg. Gewicht 3,9 kg. Farbe Schwarz. **Nr. 87328 125,—**

2. TFT-Deckenhalterung zum Ausziehen. Drehung 360°, Hub 287 mm. Breite 244 mm, Länge 455 mm, ausgezogen 802 mm, Höhe 67 mm. Maximale Belastbarkeit 8 kg. Gewicht 3,3 kg. Farbe Silber. **Nr. 87223 119,—**

3. TFT-Auszughalterung. Höhenverstellbar, ausrichtbar, bis zu 18° nach vorne und bis zu 90° nach hinten kippbar. Breite 260 mm. Länge 325 mm, ausgezogen 726 mm, Höhe 74 mm. Maximale Belastbarkeit 10 kg. Gewicht 3,0 kg. Farbe Schwarz. **Nr. 88907 109,—**

4. TFT-Deckenhalterung IRIS. Drehung 360°. Kann um ca. 70 mm heruntergezogen werden. Breite 147 mm, Länge 358 mm, ausgezogen 840 mm, Höhe 92 mm. Maximale Belastbarkeit 10 kg. Gewicht 3,4 kg. Farbe Silber. **Nr. 88941 105,—**

5. TFT-Auszughalterung. Zum Ausziehen für die Decke. Höhenverstellbar, ausrichtbar, automatische Sperrung in geschlossener Position, bis zu 18° nach vorne kippbar und bis zu 90° nach hinten kippbar. Breite 260 mm. Länge 425 mm, ausgezogen 933 mm, Höhe 90 mm. Maximale Belastbarkeit 20 kg. Gewicht 4,0 kg. Farbe Schwarz. **Nr. 87291 135,—**

6. TFT-Haltearm BUTTERFLY 3 mit vertikaler Verschiebung. Verfügt über einen Doppelarm in der Horizontalen und eine vertikale Verschiebemöglichkeit, so dass Sie den Fernseher auch in der Höhe an der Halterung einstellen können. Maximale Belastbarkeit 8 kg. Gewicht 2,4 kg. Farbe Schwarz/Silber. **Nr. 87459 155,—**

7. Abnehmbare TFT-Halterung BUTTERFLY 1 mit 12 V- und Antennensteckdose. Mechanismus mit Pantograph. Sicherheitssperre in geschlossenem Zustand. Kopfteil dreh- und kippbar (ca. 10°). Die Halterung bleibt am TV befestigt und kann mit einer einfachen Bewegung von der Basis getrennt werden. Mit einer optional erhältlichen Zusatzbasis (Nr. 88984) können Sie das TV-Gerät schnell und einfach in einem anderen Bereich des Fahrzeugs platzieren. Maximale Belastbarkeit 8 kg. Maximale Ausziehlänge 227 mm. Breite 187 mm. Gewicht 1,9 kg. Farbe Schwarz. **Nr. 88983 42,95**

Zusatzbasis für TFT-Halterung BUTTERFLY 1. Optionale Basis in Kombination mit TFT-Halterung Nr. 88983. Inklusive 12 V- und Antennensteckdose. Gewicht 0,75 kg. **Nr. 88984 15,95**

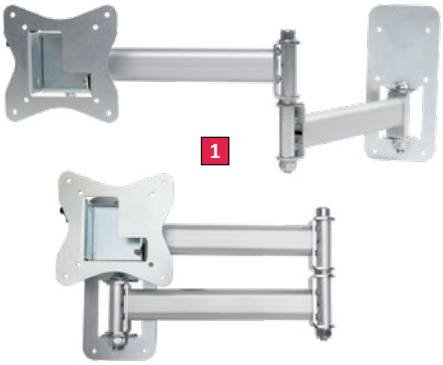



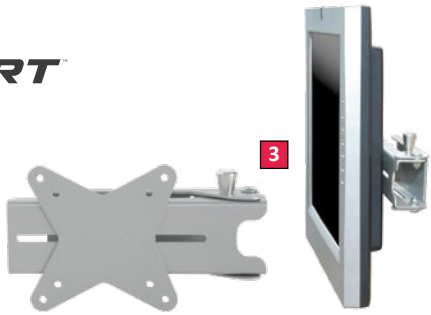









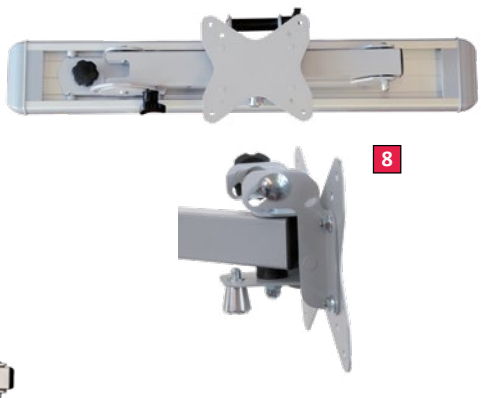

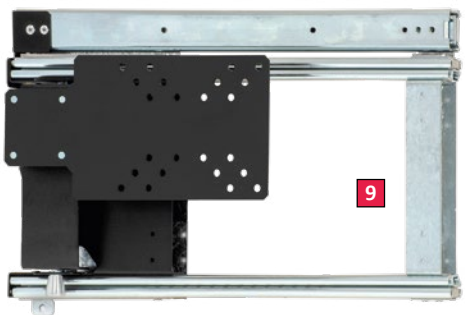

1. TFT-Haltearm LOTUS 1. Drei selbsthemmende Gelenke, in beide Richtungen zu schließen, mit kompletter Blockierung während der Fahrt. Neigungsverstellbar 15°, Armlänge 206 mm, Gesamtlänge 529 mm. Maximale Belastbarkeit 8 kg. Gewicht 1,2 kg. Farbe Silber. **Nr. 88914 105,—**

2. TFT-Haltearm LOTUS 2. Drei selbsthemmende Gelenke, neigungsverstellbar mit kompletter Blockierung während der Fahrt.
Maximale Belastbarkeit 10 kg. Farbe Silber.
Haltearm LOTUS 2 A. Breite 314 mm, Länge 496 mm, Höhe 179 mm. Gewicht 1,3 kg.
Nr. 88905 96,95
Haltearm LOTUS 2 B. Breite 386 mm, Länge 644 mm, Höhe 179 mm. Gewicht 1,5 kg.
Nr. 87330 125,—

3. TFT-Wandhalterung TULIP 2. Einfach zu bedienende Wandhalterung für bequemes Fernsehen. Kann während der Fahrt arretiert werden. Größe geschlossen 210 x 120 x 47 mm. Maximale Belastbarkeit 8 kg. Gewicht 0,8 kg. Farbe Silber. **Nr. 88937 68,50**

4. TFT-Halter SUNFLOWER 3. Höhenverstellbar, ausziehbar und ausrichtbar mit Bremse. Höhe 990 mm. Wandabstand min. 58 mm, max. 251 mm. Maximale Belastbarkeit 8 kg. Gewicht 1,6 kg. Farbe Silbergrau.
Nr. 87292 119,—

5. TFT-Halter SUNFLOWER 4. Höhenverstellbar, ausziehbar und ausrichtbar mit Bremse. Höhe 990 mm. Wandabstand min. 93 mm, max. 277 mm. Maximale Belastbarkeit 8 kg. Gewicht 1,65 kg. Farbe Silbergrau. **Nr. 87331 130,—**

6. TFT-Halter SUNFLOWER 2. Höhenverstellbar, ausziehbar und ausrichtbar mit Bremse. Links und Rechts montierbar. Arme aus anodisiertem Aluminium. Höhe 600 mm. Armlänge je 206 mm, Gesamtlänge 554 mm. Maximale Belastbarkeit 8 kg. Gewicht 1,86 kg. Farbe Silber. **Nr. 87332 145,—**

7. TFT-Haltearm mit Höhenverstellung und Monitorausrichtung. Höhe 990 mm. Wandabstand min. 95 mm, max. 436 mm. Maximale Belastbarkeit 8 kg. Gewicht 1,9 kg. Farbe Silber. **Nr. 87245 140,—**

8. TFT-Haltearm mit seitlichem Auszug. Maximaler Auszug 510 mm. Maximale Belastbarkeit 8 kg. Größe geschlossen 544 x 120 x 96 mm. Gewicht 1,57 kg. Farbe Silber. **Nr. 88938 135,—**

9. TFT-Auszugshalterung ROSE 2 - seitlich ausziehbar. Automatische Verriegelung in geschlossener Position. TV-Befestigungsplatte 15 cm höhenverstellbar, um einen besseren Blickwinkel von unten zu ermöglichen. Wenn der Halter ausgezogen ist, ist der Monitor bis zu 220° drehbar und nach unten oder nach oben kippbar. Die Halterung kann während der Fahrt arretiert werden.
Maximale Belastbarkeit 10 kg.
(Abbildung zeigt seitlichen Auszug nach rechts).
Länge 362 mm, ausgezogen 813 mm, Höhe 88 mm. Gewicht 3,9 kg.
Seitlicher Auszug nach links **Nr. 88942 109,—**
Seitlicher Auszug nach rechts **Nr. 88943 109,—**
Länge 465 mm, ausgezogen 1017 mm, Höhe 88 mm. Gewicht 4,6 kg.
Seitlicher Auszug nach links **Nr. 88946 149,—**
Seitlicher Auszug nach rechts **Nr. 88947 149,—**

Sicherer Halt und komfortables Sehen

Caratec Halterungen mit cleveren Eigenschaften: drehbar, neigbar, schwenkbar, verriegelbar, Vesa 75/100-Norm und Made in Germany.


1


2


3


4

Maximal flexibel: Auszüge von Caratec

Modell	1. CFA100H	2. CFA102L	3. CFA103H	4. CFZ103
Beschreibung	Zur Montage in den meisten Wohnmobil-TV-Schränken. Bei vielen Fahrzeugen so einsetzbar, dass sich das TV-Gerät von der Sitzgruppe und vom Bett aus betrachten lässt. Durch den Auszug kann das TV-Gerät nach Gebrauch sicher und bequem im Schrank verstaut werden.	Der TV-Auszug CFA102L erlaubt Fernsehen von der Sitzgruppe und vom Bett aus. Er hat die gleichen Anwendungsmöglichkeiten wie der bewährte CFA101L. Durch Pushlock Ver- und Entriegelung ist er ganz bequem zu bedienen und verriegelt sicher.	Der ideale Halter für die TV-Montage an Oberschränken. Besonders auch für Kastenwagen geeignet. Mit diesem Halter ist das TV-Gerät sicher montiert und perfekt im Blick. Dank Pushlock schnell und sicher verriegelt.	Drehadapter zur platzsparenden Hochkant-Montage von TV-Geräten an einem TV-Halter. Der TV lässt sich einfach per 90° Drehung in die Sichtposition schwenken. Drehwinkel 93°, um eine perfekte Nivellierung zu ermöglichen. Universell auf ausreichend belastbaren Haltern mit VESA 100-Aufnahme verwendbar.
Farbe	Silber/Schwarz	Silber/Schwarz	Silber/Schwarz	Schwarz
Material	Alu			
Montagerichtung	stehend oder hängend	seitlich rechts oder links	hängend	-
Arretierung	ja, durch Verriegelungshebel	ja, durch Pushlock		ja, magnetisch
Halteplatte dreh-/neigbar	ja, 360 ° / ja, 125 °	ja, 190 ° / nein	nein / ja, 85 °	ja, +/- 93 ° / nein
Schienenlänge ausgezogen	792 mm	ca. 835 mm	635 mm	-
Abmessungen eingeklappt (B×H×T)	180 x 85 x 370 mm	ca. 410 x 155 x 42 mm	200 x 325 x 47 mm	ca. 116 x 149 x 23 mm
Höhe aufgeklappt	313 mm	-	-	-
Gewicht	2,5 kg	2,3 kg	1,5 kg	0,5 kg
Nr.	**87293**	**89149**	**87737**	**88550**
Preis	**209,—**	**209,—**	**199,—**	**89,95**


5


7


9


6


8


10

So flexibel wie Sie: Wandhalter von Caratec

Modell	5. CFW200S	6. CFW301S	7. CFW305S	8. CFW204A	9. CFW304AS	10. CFW400AS
Beschreibung	Bewährte Halterlösung aus Stahl in besonders kompakter Form mit zwei Drehpunkten. Die Arretiervorrichtung sorgt dafür, dass das TV-Gerät während der Fahrt sicher befestigt ist.	Besonders kompakte Halterung mit drei Drehpunkten. Die Arretiervorrichtung sorgt dafür, dass das TV-Gerät während der Fahrt sicher befestigt ist.	Halterung mit drei Drehpunkten und sehr großem Schwenkbereich. Bei vielen Fahrzeugen so einsetzbar, dass sich das TV-Gerät von der Sitzgruppe und vom Bett aus betrachten lässt.	Besonders leichter und stabiler Halter aus Aluminium mit zwei Drehpunkten. Mit Arretiervorrichtung.	Besonders leichter und stabiler Halter aus Aluminium. Drei Drehpunkte für erweiterten Schwenkbereich. Mit Arretiervorrichtung.	Besonders leichter und stabiler Halter aus Aluminium mit vier Drehpunkten. Größter Schwenkbereich aller Caratec Halter. Dadurch bei vielen Fahrzeugen so einsetzbar, dass sich das TV-Gerät von der Sitzgruppe und vom Bett aus betrachten lässt. Mit Arretiervorrichtung.
Farbe	Schwarz	Schwarz	Schwarz	Silber	Schwarz	Schwarz
Material	Stahl	Stahl	Stahl	Alu	Alu	Alu
Anzahl der Drehpunkte	2	3	3	2	3	4
Wandabstand ausgeklappt	150 mm	370 mm	500 mm	213 mm	393 mm	573 mm
Abmessungen zugeklappt (BxHxT)	177 x 256 x 28 mm	235 x 250 x 34 mm	296 x 250 x 34 mm	267 x 165 x 33 mm	250 x 210 x 33 mm	267 x 240 x 33 mm
Gewicht	0,9 kg	1,4 kg	1,8 kg	0,8 kg	1,1 kg	1,4 kg
Nr.	**89000**	**89002**	**89004**	**89001**	**89007**	**89005**
Preis	**68,95**	**88,95**	**98,95**	**129,—**	**169,—**	**229,—**



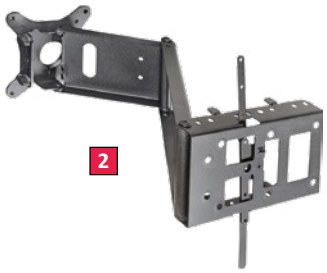

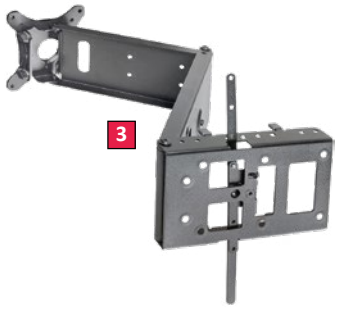









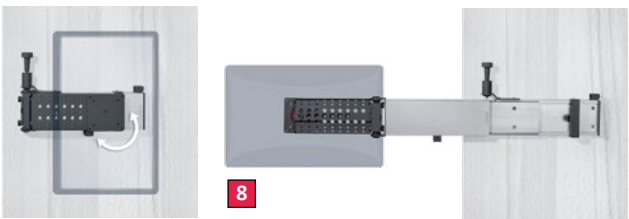





TV-Wandhalterungen SKY Basic. Mit Arretierung in 0-Position zur Sicherung des Bildschirms. Entriegelungshebel oben und unten montierbar. Inklusive Neigungsverstellung von +/- 10°. VESA Halterung 75 x 75 mm und 100 x 100 mm. Belastbar bis 7 kg.

1. SKY Basic 1. Wandabstand 33,5 - 156,5 mm, schwenkbar bis 180°. Gewicht ca. 1,0 kg.
Nr. 87135 71,50

2. SKY Basic 2. Wandabstand 37,1 - 370,5 mm, schwenkbar bis 270°. Gewicht ca. 1,4 kg.
Nr. 87136 88,95

3. SKY Basic XL. Wandabstand 37,1 - 500,8 mm, schwenkbar bis 270°. Gewicht ca. 2,0 kg.
Nr. 87388 103,—

4. Pivotadapter SKY Basic. Material Stahl. VESA 100 mm, mit Befestigungsschrauben.
Nr. 88302 55,95

5. TV-Wandhalterung SKY 10N. Mit Doppelgelenkarm, komfortabler Wandverriegelung und Schnellverschlussplatte zum schnellen und einfachen Entfernen des Bildschirms. Extrem großer Neigungswinkel. Belastbar bis 7,5 kg.
Armlänge jeweils 200 mm, Gesamtlänge 477 mm. Gewicht ca. 1,9 kg. **Nr. 88953 232,—**
Armlänge jeweils 250 mm, Gesamtlänge 577 mm. Gewicht ca. 2,1 kg. **Nr. 87220 238,—**
Armlänge jeweils 300 mm, Gesamtlänge 677 mm. Gewicht ca. 2,2 kg. **Nr. 88981 243,—**
Armlänge jeweils 350 mm, Gesamtlänge 777 mm. Gewicht ca. 2,3 kg. **Nr. 88982 246,—**

6. TV-Wandhalterung SKY 10N MKII. Mit Doppelgelenkarm, komfortabler Wandverriegelung und Schnellverschlussplatte zum schnellen und einfachen Entfernen des Bildschirms.
Armlänge jeweils 200 mm, Gesamtlänge 477,5 mm. Belastbar bis 12 kg. Gewicht ca. 1,95 kg.
Nr. 87828 216,—
Armlänge jeweils 260 mm, Gesamtlänge 597,5 mm. Belastbar bis 10 kg. Gewicht ca. 2,05 kg.
Nr. 87829 227,—
Armlänge jeweils 350 mm, Gesamtlänge 777,5 mm. Belastbar bis 7,5 kg. Gewicht ca. 2,35 kg.
Nr. 87830 236,—

7. TV-Wandhalterung SKY 11N. Besonders hochwertiger 2-teiliger Tragarm mit Führungsschlitten, komfortabler Wandverriegelung und Schnellverschlussplatte. Schwenk- und höhenverstellbar. Nur in Kombination mit der Wandschiene (Nr. 88961).
Armlänge 400 und 250 mm. Tragkraft max. 10 kg. Gewicht ca. 2,4 kg. **Nr. 88957 262,—**
Armlänge 460 und 260 mm. Tragkraft max. 10 kg. Gewicht ca. 2,8 kg. **Nr. 88958 265,—**

Wandschiene zu SKY 11N. Aluminium, 4 Bohrungen. Länge 445 mm. Inklusive Endkappen und Kabelclips. Gewicht ca. 0,5 kg. **Nr. 88961 63,95**

8. TV-Wandhalterung SKY 20W. Mit Arretierungshebel zur Sicherung des Bildschirms. Neigbar +/- 10°, Monitorplatte drehbar, um bei kleineren Einbaumaßen eine geringere Einbautiefe zu erreichen. Im ausgezogenen Zustand um 180° schwenkbar. Tiefe zusammengeklappt 57 mm, Länge zusammengeklappt ca. 390 mm, auseinandergezogen ca. 738 mm, Höhe 244 mm.
Tragkraft max. 6,5 kg. Gewicht ca. 3,1 kg.
Nr. 87221 282,—

9. TV-Wandhalterung SKY 20W Light. Linearauszug für Wandmontage. Profillänge 373 mm. VESA-Halterung 75 x 75 mm und 100 x 100 mm, mit Neigungsverstellung +/- 14,5°. Abmessungen zusammengeklappt 389 x 161,4 x 55 mm, Länge auseinandergezogen 746,7 mm. Im ausgezogenen Zustand um 180° schwenkbar.
Silberfarben eloxiert. Tragkraft max. 8 kg. Gewicht ca. 1,82 kg. **Nr. 87827 211,—**

10. TV-Wandhalterung SKY 20C. Für eine liegende Montage. Mit Verriegelung in 0-Position. Mindest-fachtiefe 500 mm. Profillänge 330 mm. Dreh-, schwenk- und absenkbar. Abmessungen zusammengeklappt inklusive Arretierhebel ca. 413 x 230 x 70 mm, Länge auseinandergezogen ca. 883 mm, stufenlos in der Länge ausziehbar 470 mm. Silberfarben eloxiert. Tragkraft max. 6,5 kg. Gewicht ca. 3,5 kg. **Nr. 87290 306,—**



























1. SAT Koaxialkabel (90 dB). 2-fach Abschirmung. Passende F-Stecker: ø 7 mm. Preis per m.
Nr. 88435 **0,75**

2. SAT Anschlusskabel. Beidseitig mit F-Stecker.
Länge 3 m. **Nr. 88980** **5,10**

3. Flexibles Koax-Kabel. Flexibles Koax-Kabel Multistring. Beidseitig mit F-Stecker. Farbe Blau.

Länge 1,5 m	**Nr. 87151**	**6,90**
Länge 3 m	**Nr. 87156**	**7,50**
Länge 5 m	**Nr. 87157**	**9,90**
Länge 10 m	**Nr. 87158**	**13,95**
Länge 20 m	**Nr. 87333**	**21,50**

4. Antennen Anschlusskabel. IEC-Stecker/Buchse.
Länge 5 m. **Nr. 88985** **5,95**

Satkabel-Fensterdurchführung. Zur Durchführung von Koaxialkabeln durch Fenster und Türen ohne Bohren. Beidseitig mit F-Buchsen.
5. Kunststoffkabel. Länge ca. 20 cm.
Nr. 88432 **6,90**
6. Flachbandkabel. (ca. 0,25 mm), ultraflach und hochwertig. Länge ca. 30 cm. **Nr. 87121** **9,40**

7. HDMI-Kabel. High-Speed HDMI-Kabel mit Ethernet.

Länge 1 m	**Nr. 87125**	**3,15**
Länge 3 m	**Nr. 87126**	**5,30**
Länge 5 m	**Nr. 87127**	**6,30**
Länge 10 m	**Nr. 87128**	**14,50**

8. HDMI-Kabel 180°. High-Speed HDMI-Kabel mit Ethernet und 180° horizontal/vertikal drehbaren Steckern. Kontakte vergoldet.

Länge 1,5 m	**Nr. 88993**	**7,60**
Länge 3 m	**Nr. 88994**	**9,40**

9. 12 Volt-Versorgungskabel. Zum Anschluss der TFT-Fernsehgeräte über den Zigarettenanzünder im Fahrzeug. **Nr. 88828** **7,50**

HDMI-Adapter. Zum abwinkeln einer HDMI-Buchse, falls diese nur schwer zugänglich ist.
10. HDMI-Adapter 90° rechts. Buchse 90° nach rechts abgewinkelt. **Nr. 87129** **3,70**
11. HDMI-Adapter 90° links. Buchse 90° nach links abgewinkelt. **Nr. 87131** **3,70**
12. HDMI-Adapter 90° oben. Buchse 90° nach oben abgewinkelt. **Nr. 87133** **3,95**
13. HDMI-Adapter 90° unten. Buchse 90° nach unten abgewinkelt. **Nr. 87134** **3,95**

---

1. Koaxial-Stecker. 2er-Pack. **Nr. 88940** **1,75**

2. Koaxial-Buchse. 2er-Pack. **Nr. 88945** **1,75**

3. F-Aufdrehstecker ø 7 mm. 2er-Pack.
Nr. 88950 **2,95**

4. Gummitülle für F-Stecker. 2er-Pack.
Nr. 88955 **1,95**

5. F-Winkeladapter. F-Stecker/F-Buchse. 2er-Pack.
Nr. 88960 **4,95**

6. F-Kabelverbinder. Zur Verbindung von Kabeln mit F-Stecker Anschluss. 2er-Pack. **Nr. 88965** **5,50**

7. Kompressionsstecker ø 7 mm. Zur sicheren und stabilen Verbindung an einem Koaxialkabel.
2er-Pack. **Nr. 87109** **2,75**

8. Abisolierwerkzeug FZ69. Zum Abisolieren von Koaxialkabeln. Die Abisolierung von Außenmantel, Abschirmung und Dielektrikum erfolgt in einem Arbeitsgang. **Nr. 88795** **8,90**





9. Kompressionszange FZ98. Zur Befestigung von Kompressionssteckern (Nr. 87109) an das Koaxkabel. Individuell einstellbare Kompressionslänge. Wassereintritt und eine schlechte mechanische Verbindung werden somit vermieden. Einmal angeklemmt ist der Stecker mechanisch unlösbar. **Nr. 88794** **22,50**

10. F-Verteiler. Korrosionsgeschütztes Aluminium-Druckgussgehäuse. Gleichzeitiger Anschluss von zwei Geräten. **Nr. 88970** **11,50**



MAXVIEW-Außensteckdosen. Für einen wetterfesten Kabeleingang am Fahrzeug. Neues Design zum leichteren Anschrauben des Koaxial-Kabels an die Steckdose. Ideal für alle Typen von tragbaren Satellitenanlagen und Reiseantennen.
Lieferumfang: Außensteckdose inklusive Kabel, selbstklebende EPDM-Schaumdichtung, interne Anschlüsse (je nach Variante), Befestigungsschrauben und Anleitung.

1. Außensteckdose für Sat-Antenne. F-Anschluss.
Abmessungen (HxBxT) 122 x 51 x 33 mm.
Farbe Weiß **Nr. 88971** **29,95**
Farbe Anthrazit **Nr. 88976** **33,95**

2. Außensteckdose für terrestrische Antenne.
Koax-Anschluss.
Abmessungen (HxBxT) 122 x 51 x 33 mm.
Farbe Weiß **Nr. 88250** **29,95**

3. Twin-Außensteckdose für Sat-Antennen.
2 x F-Anschluss.
Abmessungen (HxBxT) 122 x 78 x 33 mm.
Farbe Weiß **Nr. 88255** **38,95**

MAXVIEW

4. Twin-Außensteckdose für Sat-Antennen und terrestrische Antennen.
Koax- und F-Anschluss.
Abmessungen (HxBxT) 122 x 78 x 33 mm.
Farbe Weiß **Nr. 88977** **38,95**
Farbe Anthrazit **Nr. 88891** **38,95**

5. Außensteckdose für externe Internet-Antennen.
2 x SMA-Anschluss.
Abmessungen (HxBxT) 122 x 78 x 33 mm.
Farbe Weiß **Nr. 88890** **41,95**

MEGASAT



Megasat HDMI Extender Mini II. Der HDMI Extender Mini II besteht aus einem Sender und einem Empfänger, die jeweils eine HDMI-Schnittstelle besitzen. Das System ermöglicht eine drahtlose Übertragung der HDMI-Signale in Full-HD bis zu einer Entfernung von 30 Metern. Der Anschluss und die Verbindung zwischen den beiden Extendern erfolgt in Sekundenschnelle (Plug & Play). Die Stromversorgung der beiden Extender erfolgt über USB am Gerät selbst oder einem USB-Netzteil. Der Sender unterstützt bis zu zwei Empfänger, somit können Sie Ihr HDMI-Quellsignal auf zwei Empfangsgeräte verteilen (zusätzliches Set erforderlich).

Technische Daten: Videoauflösung max. 1920x1080 (1080P) @60Hz, max. Transferrate 6.75 Gbps, komprimiertes Format H.265, drahtloser Übertragungsstandard 802.11ac, Signalrichtung unidirektional, Funkfrequenz 5,8 G, Hochfrequenzleistung 13 dbm, maximale Übertragungsreichweite 30 m, erweiterbar mit einem zweiten Empfänger (1 auf 2), Betriebstemperatur -5 °C ~ +70 °C, Spannungsversorgung DC 5 V, 1 A, Stromverbrauch max. 5 Watt, Abmessungen (BxHxT) 39 x 10 x 90 mm, Gewicht 27 g.
Lieferumfang: Sender, Empfänger, 2 x USB auf Micro-USB-Kabel (100 cm), 2 x HDMI-Verlängerung (17 cm), Bedienungsanleitung. **Nr. 87549** **149,—**



MEGASAT

Megasat Wireless HD Sender Premium II. Der Wireless HD Sender Premium II ermöglicht eine kabellose Übertragung von allen HDMI-fähigen Geräten. Ersetzen Sie drahtlos das HDMI-Kabel und platzieren Sie den HDMI-fähigen Fernseher oder Projektor wohin Sie möchten. Der Sender besitzt einen HDMI-Eingang und einen HDMI-Ausgang zum Fernseher, der das Signal auch im Standby durchschleifen kann. Der mitgelieferte Infrarotsensor ermöglicht Ihnen das Bedienen von Ihrem Sat-Receiver, wie gewohnt mit der originalen Fernbedienung. Das HD-Signal wird kaum verzögert und eignet sich für alle HD-Formate (bis 1080p). Durch die extra starken Antennen beträgt die Signalreichweite bis zu 200 m und ist somit im ganzen Haus oder auf dem Campingplatz einsatzbereit.
Technische Daten: Videoauflösung bis 1080p, HDMI kompatibel bis HDMI 1.3, HDCP kompatibel bis HDCP 1.2, komprimiertes Format H.264, maximale Auflösung 1920 x 1080p @ 60 Hz, maximale Länge der HDMI-Kabel ≤ 5 m, IR-Frequenz 20 - 60 KHz, Signalrichtung Unidirektional (digital), drahtloser Übertragungsstandard 802.11ac, Funkfrequenz 5,8 G, Hochfrequenzleistung 13 dbm, maximale Übertragungsreichweite 200 m, Betriebstemperatur -5 °C ~ +70 °C.
Sender: Eingänge HDMI/DC-Eingang, Ausgänge HDMI/Infrarotsensor, Reset-Taste, Spannungsversorgung DC 12 V, 1 A, Stromverbrauch < 7 Watt, Abmessungen (BxHxT) 170 x 22 x 82 mm, Gewicht 279 g.
Empfänger: Eingänge DC-Eingang/Infrarotsensor, Ausgänge HDMI, Reset-Taste, Spannungsversorgung DC 12 V, 1 A, Stromverbrauch < 7 W, Abmessungen (BxHxT) 170 x 22 x 82 mm, Gewicht 276 g.
Lieferumfang: Wireless HD Sender inklusive Netzteil, Wireless HD Empfänger inklusive Netzteil, 4 x Antenne, 2 x Infrarotsensor, Bedienungsanleitung.
Nr. 88786 **199,—**



Grundig Dashcam. Diese kompakte Grundig Dashcam zeichnet Ihre Fahrt auf und ermöglicht Ihnen die einfache Darstellung des wahren Geschehensverlaufs im Falle eines Unfalls oder einer anderen gefährlichen Verkehrssituation. Die Dashcam verfügt über eine eingebaute Kamera, ein Mikrofon, einen Lautsprecher und einen 2,4-Zoll-LCD-Bildschirm, der um 270° gedreht und ein- und ausgeklappt werden kann. Die Aufzeichnung erfolgt auf SD-Karte (nicht im Lieferumfang). Die aufgenommenen Aufnahmen können bequem auf dem Kamerabildschirm oder auf einem PC (AVI-Datei) betrachtet werden.
Merkmale:
- CMOS-Bildsensor
- 2,4-Zoll-LCD-Bildschirm
- Betrachtungswinkel 120°
- Auflösung 1280x720 (HD ready) / 640x480 / 320x240 (30 fps)
- Überschreibt die ältesten Aufnahmen, wenn die SD-Karte voll ist
- Eingebauter 1020-mAh-Akku für +/- 1 Stunde Aufnahme
- SD-Kartensteckplatz (max. 32 GB)
- 12/24 Volt
- Abmessungen 107 x 62 x 117 mm
- Gewicht ca. 370 g
- Lieferumfang: Dashcam, Netzkabel, Befestigungsfuss mit Saugnapf, USB-Kabel, Lithium-Ionen-Akku 1020 mAh, Handbuch

Nr. 89504 **22,50**

Mestic Multimedia System - 1-DIN Smart Naviceiver mit 10,1"

mestic



TOP HIT



NEU!

- Android Betriebssystem
- Passende Navigationssoftware optional verfügbar
- 25,6 cm (10.1") Touchscreen mit 1024 x 600 px, matt entspiegelt
- Display horizontal und vertikal verstellbar
- Dezentes Bedienpanel links
- Kamera-Direkt-Taste am Bedienpanel
- Schneller Octa-Core Prozessor
- 4 GB Arbeitsspeicher, 64 GB Flash-Festplatte
- 4G/LTE Dongle für mobiles Internet (optionale SIM-Karte mit Datenvolumen erforderlich)
- Mobiles Internet über WLAN-Hotspot (2.4/5.0 GHz)
- Navigation über Google Maps (online und offline)
- Zugriff auf Google Play und alle kompatiblen Apps (Google Account erforderlich)
- DAB+ Digitalradio mit Senderlogos (inkl. DAB-Antenne)
- AM/FM Radio mit RDS-Funktion
- Bluetooth Freisprecheinrichtung inkl. Audio Streaming
- 2 x USB-Anschluss inkl. Ladefunktion für Smartphones
- 4 x 50 Watt Verstärker
- Vorverstärkerausgänge für Front/Rear/Subwoofer
- Anschlüsse für Dual- oder Front- und Rückfahrkamera (kompatibel mit analogen HD-Kameras)
- Media Connect iOS kabellos (Apple CarPlay kompatibel)
- Media Connect Android kabellos/USB (Android Auto kompatibel)
- 2 x MicroSD Kartenschacht für Navigation und Medien
- Internes Mikrofon und Anschluss für optionales externes Mikrofon

Passend für Fiat Ducato ab Bj. 2006
Nr. 89530 **765,—**
Passend für Ford Transit ab Bj. 2014
Nr. 89531 **819,—**

VISION VMX900DAB - 1-DIN Media Moniceiver mit 9"

ESX CAR MEDIA SYSTEMS

- Touchscreen-Display
- Drehknopf für Lautstärke und vier Funktionstasten am Bedienpanel
- Kompatibel mit Apple CarPlay® oder Android Auto™ (kabellos und per USB)
- Mediaplayer für Audio, Video und Foto Kompatible Dateiformate: AVI, FLV, MOV, MKV, WMV, WMA, MP3, FLAC, JPEG, PNG, BMP
- DAB+ Digitalradio (inkl. DAB-Antenne)
- FM/AM Radio mit RDS-Funktion
- Bluetooth® Freisprechfunktion inkl. Audio Streaming
- USB-A Anschluss für Medien mit Ladefunktion (1.5 A)
- USB-A Anschluss für Apple CarPlay® oder Android Auto™ mit Ladefunktion (1.5 A)
- 4 x 80 Watt max. Musikleistung





NEU!

- Cinch Vorverstärkerausgänge mit 4 Volt (FL/FR/RL/RR/SUB1/SUB2)
- Cinch AUX-Eingänge (L/R/VIDEO)
- Cinch Kameraeingänge (FRONT/REAR)
- Internes und externes Mikrofon
- Kompatibel mit analoger Lenkradfernbedienung (anlernbar)
- GPS-Empfänger und DAB+ Antenne im Lieferumfang

Nr. 89537 **449,—**

VISION VMX700DAB - 2-DIN Media Moniceiver mit 7"

ESX CAR MEDIA SYSTEMS

- Touchscreen-Display
- Drehknopf für Lautstärke und drei Funktionstasten am Bedienpanel
- Kompatibel mit Apple CarPlay® oder Android Auto (kabellos und per USB)
- Mediaplayer für Audio, Video und Foto Kompatible Dateiformate: AVI, FLV, MOV, MKV, WMV, WMA, MP3, FLAC, JPEG, PNG, BMP
- DAB+ Digitalradio (inkl. DAB-Antenne)
- FM/AM Radio mit RDS-Funktion
- Bluetooth® Freisprechfunktion inkl. Audio Streaming
- USB-C Anschluss für Medien mit Ladefunktion (1.5 A)
- USB-A Anschluss für Apple CarPlay® oder Android Auto mit Ladefunktion (1.5 A)





NEU!

- 4 x 80 Watt max. Musikleistung
- Cinch Vorverstärkerausgänge mit 4 Volt (FL/FR/RL/RR/SUB1/SUB2)
- Cinch AUX-Eingänge (L/R/VIDEO)
- Cinch Kameraeingänge (FRONT/REAR)
- Internes und externes Mikrofon
- Kompatibel mit analoger Lenkradfernbedienung (anlernbar)
- GPS-Empfänger und DAB+ Antenne im Lieferumfang

Nr. 89536 **299,—**

TS-Fiat-Ducato – 2-Wege-Komponentenlautsprecher FD >06

Pioneer



Rüsten Sie das Original-Soundsystem Ihres Fiat Ducato, Peugeot Boxer und Citroën Jumper X250/X290 mit dem maßgeschneiderten Pioneer 2-Wege-Komponenten-Lautsprecher-Upgrade-Paket auf. Dieses Paket wurde nach einem einfachen „Plug & Play"-Konzept entwickelt, ist schnell und dank der mitgelieferten Adapterringe und Anschlüsse einfach zu installieren. Ein spezielles Installationshandbuch ist auch enthalten, um Sie durch den Prozess zu führen.

Wichtigste Merkmale:
- Direktes Ersatzlautsprecher-Paket zur Verbesserung des Original-Lautsprechersystems
- Passend für Fiat Ducato, Peugeot Boxer und Citroën Jumper X250/X290 (ab Bj. 2006)
- Einfache Installation (ohne DIY)
- Tiefere, sattere Bässe
- Geringere Verzerrung bei hohen Lautstärkepegeln
- Klarere Höhen
- OPEN & SMOOTH™ Klangkonzept
- max. 350 W / RMS 80 W
- Adapterringe für passgenaue Montage

Lieferumfang: 16,5 cm 2-Wege Komponentensystem TS-A1600C, Einbauadapter, Anschlussadapter, bebilderte Einbauanleitung. **Nr. 89117** **105,—**

TS-STX080 Satellitenlautsprecher für den Wohnbereich

Pioneer





Diese Lautsprecher sind für die Verwendung mit einem Autoradio, einem Mediacenter oder Display Audio konzipiert und eignen sich für den Wohnbereich des Fahrzeugs. Mit dem sicheren flexiblen Haltearm können Sie jeden Satellitenlautsprecher im gewünschten Winkel montieren. Mit ihrem modernen, trendigen Design fügen sich diese Lautsprecher harmonisch in eine wohnliche Inneneinrichtung ein.

Technische Daten:
- Lautsprechergröße 78 mm
- Max. Leistung 100 Watt
- Dauerleistungsausgabe 20 W
- Frequenzgang 66 Hz - 24 kHz
- Empfindlichkeit 80 dB
- Impedanz 4 Ω

Nr. 89409 **129,—**

SPH-DA160DAB – 2-DIN-Mediareceiver mit 6,8"-Touchscreen

Pioneer



Mediareceiver mit kapazitivem 6,8"-Touchscreen (17,3 cm) und komfortabler Smartphone-Konnektivität per USB. Unterstützt kompatible Anwendungen wie Apple CarPlay, Android Auto und USB-Mirroring für Android. Bluetooth, DAB/DAB+-Digitalradio, 13-Band-GEQ, erweiterte Audiofunktionen und erstklassige Audioqualität.
Kapazitiver 6,8"-Touchscreen (17,3 cm), Bluetooth mit Freisprecheinrichtung (2 Telefone gleichzeitig) und Audiostreaming, Apple CarPlay, Android Auto, USB-Eingang, Spotify, Waze, FM Radio, USB-Eingang, grafischer 13-Band-Equalizer, Kameraeingang, MOSFET-Verstärker mit 4 x 50 W, 3 Vorverstärkerausgänge, DAB+ Digital, Aux-in, AV-Aux-Eingang, RCA AV-Eingang, rückseitiger Cinch-AV-Ausgang, ISO-Anschluss. Nur 125 mm tiefes Kurzchassis für einfachen Einbau.

Nr. 89410 **409,—**

SPH-DA77DAB – 2-DIN Wireless Mediareceiver mit 6,8"-Touchscreen

Pioneer



2-DIN-Mediareceiver mit kapazitivem 6,8"-Touchscreen (17,3 cm), 24-Bit-Echtfarbanzeige und drahtloser Smartphone-Anbindung für Apple CarPlay oder Android Auto. Navigation per Google Maps, Apple Maps, Waze oder anderer App über das Smartphone, Bedienung am Bildschirm des Radios.
DAB/DAB+-Digitalradio, Bluetooth®, USB und umfangreiche Audiofunktionen wie 13-Band-Grafikequalizer, Hoch-/Tiefpassfilter und 4 x 50 W MOSFET-Verstärker.
Flexible Erweiterungsmöglichkeiten: Eingang für Rückfahrkamera mit automatischer Umschaltung, Videoausgang, AUX, 3 Paar Cinch-Vorverstärkerausgänge, Eingang für kfz-spezifische Lenkradfernbedienung (Adapter Sonderzubehör).
CAN Bus-Schnittstelle (UART-Adapter Sonderzubehör) zur Anzeige und Bedienung von Fahrzeugfunktionen. Verkürzte Einbautiefe, 1-DIN-Gehäuse im 2-DIN-Rahmen, dadurch Platz für Kabel und Adapter im oberen Teil des Einbaurahmens.
Im Lieferumfang: USB-Verlängerungskabel, GPS-Antenne, externes Freisprechmikrofon. **Nr. 89560** **399,—**

SPH-EVO98DAB-C – 9"-Mediacenter mit Europa-Reisemobilnavigation per Smartphone



Kapazitiver 9"-Touchscreen (22,8 cm), Navigation über das Smartphone, Bedienung am Bildschirm des Radios. Inklusive Reisemobilnavigations-App (auch offline nutzbar).
DAB/DAB+ Digitalradio, Bluetooth®-Freisprechen (2 Handys parallel) und Audiostreaming, Anbindung kompatibler Smartphones per Apple CarPlay™ (USB/kabellos), Android Auto™ (USB/kabellos) oder WebLink 3.0 (USB), Beleuchtung individualisierbar, 2 Kameraeingänge (geeignet für HD-TVI), 3 Paar Cinch-Vorverstärkerausgänge, A/V-Ein-und Ausgänge, 4 x 50 W MOSFET-Verstärker, DSP mit 13-Band-Grafikequalizer, regelbare Tief- und Hochpassfilter und vieles mehr.
Inklusive 2 Jahren Garantie und 3 Jahren kostenlosen Kartenupdates. Bedienung und Zusatzfunktionen auch per PxLink Companion App (kostenlos) am Smartphone, z. B. vom Wohnbereich.

SPH-EVO98DAB-C für Ducato 7 und Citroën Jumper/Peugeot Boxer.
Komplettpaket für Fiat Ducato 7 (08/2006 - 07/2021), Citroën Jumper (08/2006 – 7/2024) und Peugeot Boxer (08/2006 – 7/2024).

Mit Europa-Reisemobilnavigation	**Nr. 81755**	**975,—**
Ohne Europa-Reisemobilnavigation	**Nr. 81760**	**875,—**

SPH-EVO98DAB-C für Ducato 8/9 und Citroën Jumper/Peugeot Boxer.
Komplettpaket für Ducato 8/9 (ab 08/2021) und Jumper/Boxer (ab 08/2024).

Mit Europa-Reisemobilnavigation	**Nr. 81756**	**975,—**
Ohne Europa-Reisemobilnavigation	**Nr. 81758**	**875,—**

SPH-EVO98DAB-C für Ford Transit. Komplettpaket für Ford Transit Custom V362 (2018 - aktuell) und Ford Transit 2T V363 (2019 - aktuell) mit Radiovorbereitung oder 1-DIN-Autoradio (nicht mit Werks- oder Ford-Navi).

Mit Europa-Reisemobilnavigation	**Nr. 81757**	**975,—**
Ohne Europa-Reisemobilnavigation	**Nr. 81759**	**875,—**

PIONEER CAMPER NAVIGATION APP. Freischaltcode für die Navigations-App eines bereits ab Werk verbauten SPH-EVO98/950DAB-C. **Nr. 89470** **169,—**

Alle Steuergeräte auf dieser Doppelseite mit Schnittstelle für Lenkradfernbedienung

Works with Apple CarPlay · Works with Android Auto · Wi Fi CERTIFIED · Bluetooth® · dab+

BEI BEIDEN GERÄTEN
REISEMOBIL-NAVIGATIONS-APP
SYGIC INKLUSIVE:
3 Jahre kostenlos für 5 Familienmitglieder
Europa-Reisemobilnavigation, ProMobil-Datenbank mit Infos zu 20.000 Stellplätzen, iOS/Android (per Apple CarPlay, Android Auto oder WebLink), online (mit Verkehrsinfos und Assistenzfunktionen) und offline über Gerätedisplay und Smartphone nutzbar.

Weitere Infos und technische Daten zu allen Geräten auf www.pioneer-car.de

SPH-EVO107DAB – 10,1"-HD-Mediacenter mit Europa-Reisemobilnavigation per Smartphone



Das neue Topmodell unter den Mediacentern von Pioneer.
Kristallklarer Klang durch neue Audiokomponenten, kombiniert mit einem 10,1" HD-Bildschirm (ca. 25,7 cm) und erstklassiger Smartphone-Konnektivität bieten beste Unterhaltung und Information.

Ausstattung und Funktionen wie SPH-EVO98DAB, jedoch zusätzlich:
- Kapazitives 10,1"-HD-Touchpanel (25,7 cm)
- Luminous Bar, u. a. Anzeige von Entfernung und Richtung zum nächsten Abbiegevorgang
- WebLink 3.0 (per USB)
- 4-Volt-Cinch-Vorverstärkerausgänge
- HDMI-Eingang

SPH-EVO107DAB-C für Fiat Ducato 7 und Citroën Jumper/Peugeot Boxer. Komplettpaket für Fiat Ducato 7 (08/2006 - 07/2021), Citroën Jumper (08/2006 – 07/2024) und Peugeot Boxer (08/2006 – 07/2024).
Nr. 89485 **1.239,—**

SPH-EVO107DAB-C für Fiat Ducato 8/9 und Citroën Jumper/Peugeot Boxer. Komplettpaket für Fiat Ducato 8/9 (ab 08/2021), Citroën Jumper (ab 08/2024) und Peugeot Boxer (ab 08/2024).
Nr. 89486 **1.239,—**

SPH-EVO107DAB für Ford Transit. Komplettpaket für Ford Transit Custom V362 (2018 - aktuell) und Ford Transit 2T V363 (2019 - aktuell) mit Radiovorbereitung oder 1-DIN-Autoradio (nicht mit Werks- oder Ford-Navi). **Nr. 89487** **1.239,—**

AVIC-Z1000DAB-C – 9"-Mediacenter mit Reisemobil-Navigation



AVIC-Z1000DAB-C im Fiat Ducato 8

All-in-One 9"-Reisemobil-Navigation mit 9"-Touchscreen (22,8 cm), Drehregler für Lautstärke und Ein/Aus, Schnellwahltaste für Rückfahrkamera, DAB+, UKW, Bluetooth® (FSP, 2 Handys, Audiostreaming). Apple CarPlay™ und Android Auto™ per USB oder drahtlos*. 4 x 50 W, 2 USB-Eingänge, 2 Kameraeingänge, A/V-Ein-und Ausgänge, grafischer 13-Band-Equalizer und vieles mehr. Vorinstallierte Europanavigation, detaillierte Infos zu über 20.000 Stellplätzen/Campingplätzen aus dem ProMobil-Portfolio. Eingabe von Fahrzeugdaten zur Routenberechnung (Höhe, Breite, Länge, Gewicht, Anzahl der Achsen). Inklusive 3 Jahren Garantie und 3 Jahren kostenlosen Kartenupdates.

WI-FI® AN BORD
Geräte mit diesem Zeichen können die Internetverbindung Ihres Smartphones nutzen. Zudem ist die Übertragung von Musik und Videos schneller und besser, und auch die drahtlose Steuerung von Smartphone-Apps wird so ermöglicht.

* Drahtlos-Funktionalität abhängig von Typ und Hersteller des Smartphones.

AVIC-Z1000DAB-C für Fiat Ducato 7/ Citroën Jumper/Peugeot Boxer. Komplettpaket für Fiat Ducato 7 (08/2006 - 07/2021), Citroën Jumper (08/2006 - aktuell) und Peugeot Boxer (08/2006 - aktuell). **Inklusive:** Einbaurahmen mit Lautstärke-Drehregler, Ein/Aus-Schalter und Kamera-Direktzugriff sowie Anschlusskabel CA-R-FD-Z1000-5 mit Schnittstelle für Lenkradfernbedienung und Head-Up Display SDA-HU100-DUC. **Nr. 89169** **1.279,—**

AVIC-Z1000DAB-C für Fiat Ducato 8 ab 2021. Komplettpaket für Ducato 8 (08/2021 - aktuell). **Inklusive:** Einbaurahmen mit Lautstärke-Drehregler, Ein/Aus-Schalter und Kamera-Direktzugriff sowie Anschlusskabel CA-R-FD-Z1000-1 mit Schnittstelle für Lenkradfernbedienung und Head-Up-Display SDA-HU100-DUC. **Nr. 89400** **1.279,—**

Weitere Infos und technische Daten zu allen Geräten auf www.pioneer-car.de

Multiview-Kameras



Multiview-Kamera für das Bremslichtgehäuse des Fiat Ducato / Peugeot Boxer / Citroën Jumper ab 2006.
CA-BC.006-3MV **Nr. 89488** **179,—**



Universelle Multiview-Kamera.
CA-BC.026 **Nr. 89489** **179,—**

Merkmale und Ausstattung für CA-BC.006-3MV und CA-BC.026:
- Bildsensor ⅓" CMOS
- Betrachtungswinkel Horizontal 185°-190°, Vertikal 125°-130°
- Lichtempfindlichkeit 0,1 Lux
- Auflösung 600 TV-Linien, VBS 960H (960*480)
- Wasser-/staubdicht IP68
- Inklusive Kabel mit Cinch-Anschluss, Taster zur Umschaltung der **6 Bildmodi/Kamerabildwinkel:**

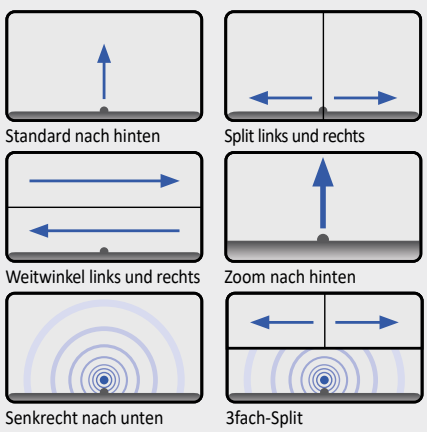



NEU!



Bremsleuchtengehäuse für Ducato / Jumper / Partner inklusive Kamera, ohne Anschlusskabel
CA-BC.006-3 **Nr. 89558** **169,—**

Universal-Rückfahrkamera im Aufbaugehäuse (Farbe: weiß), ohne Anschlußkabel
CA-BC.007-3 **Nr. 89557** **161,—**

15 m Anschlusskabel für CA-BC.006-3 und CA-BC.007-3 (ohne Abbildung)
CA-BCW.015-3 **Nr. 89559** **42,95**

DAB/DAB+-Scheibenklebeantenne
für Pioneer-Empfänger.

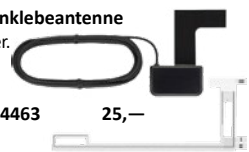

Nr. 94463 **25,—**

UKW-Antennensplitter.
Aktiver UKW-Antennensplitter für UKW/DAB mit DIN-Anschluss.



Nr. 89119 **49,95**

2-DIN Einbausatz FD 2014>
2-DIN-Einbausatz in Piano Black mit Sonnenblende für Fiat Ducato 7 von Bj. 2014 bis 07/2021*
Nr. 89126 **68,95**

2-DIN Einbausatz FD 2021>
2-DIN-Einbausatz in Piano Black mit Sonnenblende für Fiat Ducato 8 ab Bj. 2021*
Nr. 89171 **99,95**



Adapter für Lenkradfernbedienung.
Inklusive CAN-BUS-Anschluss für:
Fiat Ducato 7 von Bj. 2014 bis 07/2021*
Nr. 89135 **109,—**
Fiat Ducato 8 ab Bj. 2021*
Nr. 88990 **109,—**

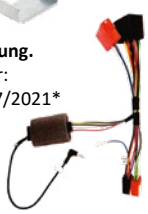

* Bei AVIC-Z1000DAB-C und SPH-EVO98DAB-C fahrzeugspezifisch im Lieferumfang enthalten.

10,1 Zoll HD-Navitainer DNR992RVS

KENWOOD



- 25,7 cm (10,1") HD-Display mit „OPTICAL BONDING"-Technology
- Stufenlose Bildschirmneigung (-10° bis 45°)
- Integriertes Garmin Navigationssystem speziell für Reisemobile, LKW sowie PKW
- Vorinstallierte POI-Datenbank von Campercontact speziell für Reisemobile
- Kostenlose Kartenupdates ab Erstaktivierung bis Version 2028
- Integrierter Digitalradioempfänger mit Seamless Blending
- Wireless CarPlay / Wireless Android Auto
- Wireless Mirroring für kompatible Android-Smartphones
- Apple CarPlay und Android Auto zur Anbindung eines kompatiblen Smartphones per USB
- Bluetooth-Modul für Handsfree (HFP 1.7) & A2DP (inkl. AVRCP 1.5)
- Automatische Kopplung („Easy Pairing") mit iPhone und Android
- Rückseitiger USB-Anschluss für Audio- und Videodaten (MPEG1/2/4, H.264, MKV, WMV, JPEG sowie AAC, FLAC (192kHz/24bit), MP3, WAV & WMA
- 3 Vorverstärkerausgänge 5V (Front, Rear, Sub)
- HD-Kameraeingang für Front-/Rückfahrkamera (optional CMOS-740HD)
- 4 Kameraeingänge
- Soundprozessor mit 13-Band Graphic-Equalizer, Laufzeitkorrektur und digitaler Frequenzweiche, Parametrischer EQ
- IR-Fernbedienung optional
- Kompatibel zu vielen Lenkradfernbedienungen (mit optionalem Adapter)

Nr. 89477 **1.599,—**

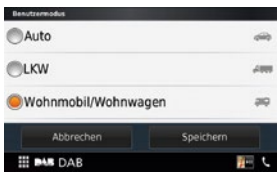

Auswahl des Fahrzeugprofils



Angaben zu Höhe, Länge, Gewicht etc.



Angepasste Routenführung

VERSCHIEDENE FAHRZEUGPROFILE

Neben der speziellen Navigations-Software für Großfahrzeuge bringt vor allem die Unterscheidung zwischen Reisemobilen und LKWs enorme Vorteile. Einige Routenabschnitte sind beispielsweise nicht für den Berufsverkehr zugelassen oder für LKW gesperrt. Um die ideale Route für Ihr Fahrzeug berechnen zu können, werden alle relevanten Daten wie Höhe, Gewicht, Länge etc. abgespeichert und bei der Routenberechnung mit einbezogen.

POI-DATEN VON CAMPERCONTACT

Die umfangreiche Datenbank von Campercontact ist bereits in den POI-Daten der Garmin Navigation des Kenwood Moniceiver integriert und erlaubt die komfortable Suche nach Stellplätzen oder Campingplätzen. Die Datenbank umfasst über 38.000 Adressen in 58 Ländern. Die Zielführung lässt sich direkt aus der Datenbank aktivieren.

25,7 CM HD-DISPLAY MIT „OPTICAL-BONDING"-TECHNOLOGIE

Das große 10,1-Zoll-LCD-Display liefert brillante Farben mit hohem Kontrast und beeindruckender Schärfe. Die im DNR992RVS und im DMX9720XDS verwendete Optical Bonding-Technologie ermöglicht durch unterschiedliche Klebetechnologien die Verbindung von Touchpanel und Display zu einer Einheit. Beim Bonding-Prozess wird im Reinraum der zwischen Touchpanel und Display liegende Luftspalt durch einen transparenten Kleber ersetzt, um die fehlerfreie Touchfunktionalität zu gewährleisten, gleichzeitig werden Spiegelungen reduziert und die Ablesbarkeit verbessert.

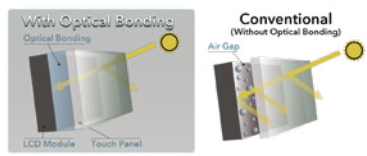

EINSTELLBARES DISPLAY

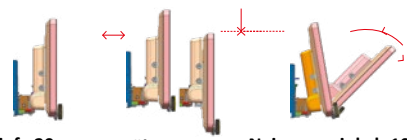

Tiefe 20 mm **Höhe 39 mm** **Neigungswinkel -10° / +45°**

* Die Tiefe muss vor Installation in das Fahrzeug eingestellt werden.
* Der Neigungswinkel ist auch nach der Installation einstellbar.

10,1 Zoll HD-Multimediasystem DMX9720XDS

auch als Sygic Camper-Paket erhältlich



Ausgestattet wie DNR992RVS ohne integrierte Garmin Navigation.

DMX9720XDS	**Nr. 89288**	**1.149,—**
DMX9720XDSCAMPER	**Nr. 89506**	**1.249,—**

9 Zoll HD-Multimediasystem DMX-F920DS

auch als Sygic Camper-Paket erhältlich

KENWOOD



Sygic

NEU!

HD 1280×720 DISPLAY

CAPACITIVE TOUCH PANEL · WIRELESS MIRRORING · 13Band EQ DTA · REAR HD CAMERA INPUT · DUAL CAMERA INPUT · PARKING GuideLines · HDMI Type-D · 1DIN CHASSIS · 3 PRE-OUTS 3V

Wi Fi CERTIFIED · works with android auto · Works with Apple CarPlay · dab+ · Made for iPhone · HDMI

- 22,9 cm (9") HD-Monitor mit 360° flexiblem Winkel
- Höheneinstellbares Display in 5 Stufen
- Kapazitives Hochglanz-Touchpanel mit Antiglare Bildschirmoberfläche
- Integrierter Digitalradioempfänger
- Bluetooth-Modul für Handsfree (HFP 1.8) & A2DP (inkl. AVRCP 1.6)
- Wireless CarPlay zur Anbindung eines kompatiblen iPhones per WiFi
- Wireless Android Auto zur Anbindung kompatibler Android Smartphones per WiFi
- Wireless Mirroring zur kabellosen Android Smartphone-Anbindung
- Rückseitiger USB-Port mit 2.1A Ladefunktion
- HDMI Typ-D-Eingang für den Anschluss externer Quellen
- 2 Kameraeingänge, davon einer HD-fähig
- Einstellbare Parkleitlinien für Rückfahrkamera einblendbar
- 1-DIN Chassis mit geringe Einbautiefe (117,3 mm)
- DSP mit 13-Band Graphic-Equalizer, Laufzeitkorrektur (DTA) und digitaler Frequenzweiche, 3 Preouts (3,0V)

DMX-F920DS	**Nr. 89538**	**699,—**
DMXF920DSCAMPER	**Nr. 89539**	**809,—**

Multimediasystem DMX8021DABS

auch als Sygic Camper-Paket erhältlich

KENWOOD



Sygic

BEST PRODUCT Spitzenklasse CAR&HiFi 4/2022

CAPACITIVE TOUCH PANEL · WIRELESS MIRRORING · MULTI WIDGET · REMOTE APP · MUSIC MIX ×5 · DUAL PHONE CONNECTION · 13Band EQ DTA · DASH CAM LINK · 4× CAMERA INPUTS · PARKING GuideLines · HDMI Type-D · USB Type-C · SHORT CHASSIS · 3 PRE-OUTS 4V · HDMI

works with android auto · Works with Apple CarPlay · Wi Fi CERTIFIED · Hi-Res Audio · dab+ · Made for iPhone

- 17,7 cm (7") LCD-Doppel-DIN-Monitor mit kapazitivem Touchpanel
- Integrierter Digitalradioempfänger
- Wireless CarPlay / Wireless Android Auto / Wireless Mirroring
- Bluetooth-Freisprecheinrichtung für Handsfree (HFP 1.7) & A2DP (inkl. AVRCP 1.5)
- 2 Telefone parallel koppelbar
- Rückseitiger High Speed USB-C Port mit bis zu 3 A Ladefunktion
- HDMI Typ-D-Eingang für den Anschluss externer Quellen
- 4 Kameraeingänge
- Einstellbare Parkleitlinien für Rückfahrkamera einblendbar
- Soundprozessor mit 13-Band Graphic-Equalizer, Laufzeitkorrektur und digitaler Frequenzweiche
- Mechaless ohne CD-Laufwerk (kurzes Gehäuse nur 85 mm)
- Dashcam-Link zur Darstellung und Steuerung des Drive-Recorders DRV-N520

DMX8021DABS	**Nr. 89481**	**629,—**
DMX8021DABCAMPER	**Nr. 89507**	**759,—**

Multimediasystem DMX7722DABS

auch als Sygic Camper-Paket erhältlich

KENWOOD



Sygic

hifitest.de Spitzenklasse

CAPACITIVE TOUCH PANEL · WIRELESS MIRRORING · MUSIC MIX ×5 · DUAL PHONE CONNECTION · 13Band EQ DTA · DUAL CAMERA INPUT · PARKING GuideLines · SHORT CHASSIS · 3 PRE-OUTS 2.5V

works with android auto · Works with Apple CarPlay · Wi Fi CERTIFIED · dab+ · Made for iPhone

- 17,3 cm (6,8") LCD-Doppel-DIN-Monitor mit kapazitivem Touchpanel
- Wireless CarPlay / Wireless Android Auto / Wireless Mirroring
- Bluetooth-Freisprecheinrichtung für Handsfree (HFP 1.8) & A2DP (inkl. AVRCP 1.5), inkl. Kabelmikrofon
- 2 Telefone parallel koppelbar
- 3 Audio-Streaming-Geräte gleichzeitig koppelbar (Kenwood Music Mix)
- Rückseitiges USB-Kabel für Audio- und Videodaten (MPEG1/2/4, H.264, WMV, FLAC-, WAV-, AAC-, WMA- und MP3- Audiodaten)
- 2 Kameraeingänge
- Einstellbare Parkleitlinien für Rückfahrkamera einblendbar
- Soundprozessor mit 13-Band Graphic-Equalizer, Laufzeitkorrektur und digitaler Frequenzweiche
- Mechaless ohne CD-Laufwerk (kurzes Gehäuse nur 75 mm)

DMX7722DABS	**Nr. 89509**	**499,—**
DMX7722DABCAMPER	**Nr. 89508**	**625,—**

OPTIMAL FÜR WOHNMOBILISTEN: DAS CAMPER-PAKET MIT SYGIC NAVIGATION UND KENWOOD MULTIMEDIA-MONITOR

Für Wohnmobilisten, die bei der Routenberechnung zusätzliche Parameter wie Durchfahrtshöhen, Breite oder Länge des Fahrzeuges beachten müssen, gab es bisher praktisch keine Möglichkeit eine Navigations App für Wohnmobile über das Display eines entsprechenden Moniceivers zu nutzen. Jetzt ist genau diese Kombination aus Touchscreen-Monitor mit Apple CarPlay und Android Auto und einer speziellen Navigations App für Reisemobile von Kenwood erhältlich! Dank der exklusiven Edition der Sygic App können alle Vorteile der Sygic Navigation mit allen Premium+ Funktionen inklusive einer für Wohnmobile optimierten Routenführung über Apple CarPlay oder Android Auto mit einem Kenwood Moniceiver genutzt werden.

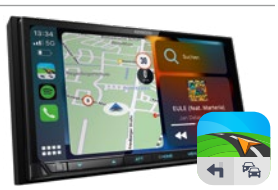

XZENT



X-F275 Nr. 89399 679,—

Works with Apple CarPlay

Passend für Fiat Ducato III (2006 – 2021), Serie 8/9* (2021 – 2024), Serie 2* (ab 2024); Citroën Jumper II (2006 – 2024), Serie 2* (ab 2024); Peugeot Boxer II (2006 – 2024), Serie 2* (ab 2024); Opel Movano C (2021 – 2024), Serie 2* (ab 2024); Toyota Proace Max* (ab 2024)

*N-XFDUC8 Montagekit erforderlich **Nr. 89396 29,95**

NAVICEIVER FÜR FIAT DUCATO & FORD TRANSIT

Die beiden XZENTs, der X-F275 für Fiat Ducato III und der X-F285 für Ford Transit, sind optisch und technisch perfekt auf die Zielfahrzeuge abgestimmt. Beide Infotainer sind mit einem großen, kapazitiven Echtglas-Touchscreen ausgestattet und beherrschen das volle Infotainment-Programm.
Neben einem analogen UKW-Tuner verfügen sie über einen DAB+ Tuner mit Komfortfunktionen wie dynamischer Stationsliste, DAB-DAB Service-Following, MOT Slideshow und DLS-Text. Zwei USB 2.0 Ports übernehmen die Audio- und Videowiedergabe.
iPhone-Nutzern bieten die XZENTs Apple Car Play inklusive Siri-Sprachsteuerung, Besitzer von Android-Handys können sich über die vorinstallierte Android-Link App freuen: Sie ermöglicht die Spiegelung der Bildschirminhalte eines Android-Smartphones auf das Infotainerdisplay und dann eine direkte Steuerung der gespiegelten Apps über den Touchscreen der Geräte.
An den X-F275 und X-F285 lassen sich zwei Rückfahrkameras anschließen, die Umschaltung erfolgt automatisch bei Einlegen des Rückwärtsgangs. Hilfslinien können eingeblendet und eingestellt werden.
Mit den optional erhältlichen Navipaketen X-MAP27-MH1 oder -MH3 werden die beiden Infotainer zu umfassend ausgestatteten Naviceivern für Reisemobile.



X-F285 Nr. 89408 729,—

Works with Apple CarPlay

KOMPATIBEL MIT	MODELLTYP	MODELLJAHR
Ford Transit*	BASIC (MY2019.75)	2019 – 2025
Ford Transit*	TREND (MY2019.75)	2019 – 2025

*Kompatibel mit Ford Transit Kombi, Fahrgestell, Kasten- und Pritschenwagen BJ 2019 – 2025 mit 1-DIN DAB/FM Werksradio und original Ford Stabantenne. CAN-Bus Interface im Lieferumfang.

N-XF280-ISOACC: Ford Transit XZENT Kabelsatz mit Radioschalter und Schutzschaltung für den Radiobetrieb ohne Zündung, Dauerstrom-Anschluss an Starter- oder Aufbaubatterie möglich.
Nr. 89110 34,95

XZENT X-F275 UND X-F285 – HAUPTMERKMALE

- Kapazitiver 8"/20,3 cm (X-F275) oder 9"/22,9 cm (X-F285) Echtglas-Touchscreen
- Apple CarPlay (per USB-Kabel)
- AndroidLink für Android OS Smartphones mit Dual-Protokoll Unterstützung
- DAB+ Twin Tuner mit dynamischer Stationsliste, DAB-DAB Service-Following, MOT Slideshow, DLS-Text
- UKW RDS Tuner mit DSP
- Bluetootheinheit mit Freisprechfunktion und A2DP Musikstreaming, internes und externes Mikrofon
- Zwei USB 2.0 Ports, zwei Verlängerungskabel im Lieferumfang
- HDMI, 4 x 40 Watt Verstärker, Made for iPod / iPhone
- Steuerung von bis zu zwei Kameras mit automatischer Umschaltfunktion, einblendbare, einstellbare Hilfslinien, CAM Direktwahltaste
- IR-Fernbedienung, Direktanbindung an die Lenkradfernbedienung, IR-In für CAN/LFB Interface
- 1 x Cinch A/V-Eingang, 1 x Cinch Video-Ausgang

Weitere Details zur Ausstattung und Fahrzeugkompatibilität finden Sie auf www.xzent.com

XZENT X-MAP27-MH1 / X-MAP27-MH3 REISEMOBILNAVIPAKETE FÜR X-F275 UND X-F285

- Reisemobil Navigationssoftware mit Karten für 47 Länder auf 16 GB microSDHC Karte
- Vorkonfigurierte Reisemobil-Fahrzeugprofile mit Eingabe von Höhe, Breite, Länge, Gewicht, etc.
- Camping P.O.I. Paket mit ca. 20.000 Sonderzielen und Detailinfos (mehrsprachig in DE/EN/NL/IT/FR)
- Europa Premium P.O.I. Paket mit über 6,5 Millionen Sonderzielen
- TPEG Service mit Verkehrsinfos über DAB+ (Abdeckung länderspezifisch, kostenlose Version)
- Spurassistent, Auto-Zoom für Kreuzungen und Verkehrskreisel

X-MAP27-MH1: 1 Jahr kostenlose Kartenaktualisierung
Nr. 89308 199,—
X-MAP27-MH3: 3 Jahre kostenlose Kartenaktualisierung
Nr. 89109 249,—









1-DIN INFOTAINER

Der Infotainer X-127 integriert sich flexibel ins Armaturenbrett diverser PKWs und Reisemobile mit 1-DIN Einbauschacht. Der kapazitive, reaktionsschnelle 9"/22,9 cm Touchscreen mit Echtglasoberfläche zeigt klare, kontrastreiche Bilder. Für eine optimale Bedienung und Ablesbarkeit können Sie den Neigungswinkel des Bildschirms sowie die vertikale Displayhöhe individuell einstellen.
Der X-127 unterstützt Apple CarPlay und Google Android Auto™ und empfängt DAB+ Rundfunksender in hervorragender Qualität. Mit zwei USB-Anschlüssen sorgt der X-127 für bestes Audio- und Video-Entertainment auf Ihren Reisen.
Der X-127 hat zwei Kamera-Eingänge (CVBS) mit geschalteter Stromversorgung und automatischer Rangier/Umschaltfunktion. Zur Distanzeinschätzung können Sie Hilfslinien einblenden und einstellen.



X-127 **Nr. 89430** **499,—** Works with Apple CarPlay androidauto



N-XFDUC-1D8 – Kit zur Montage des X-127 in den FIAT Ducato III, Serie 8/9/2, und baugleiche Stellantis-Modelle ab 2024.* **Nr. 89521** **48,95**

N-XFDUC-1D7 – Kit zur Montage in den Fiat Ducato bis Baujahr 2021 (o. Abb.).* **Nr. 89556** **58,95**

*Aufgrund des verringerten Displayabstands im Radioschacht werden die Neigungswinkel des Displays reduziert.

XZENT X-127 – HAUPTMERKMALE

- Kapazitiver 22,9 cm / 9" Bildschirm mit Echtglasoberfläche
- Flexible Displayeinstellmechanik von vertikalem und horizontalem Neigungswinkel und vertikaler Displayhöhe
- Apple CarPlay, Made for iPod / iPhone, Google Android Auto™ (per USB-Kabel)
- DAB+ Tuner mit DAB-DAB Service-Following, MOT Slideshow, Comfort Scan und DLS-Text
- UKW RDS Radio mit DSP Rauschunterdrückung
- Bluetooth 4.2 Modul mit Freisprechfunktion und A2DP Musikstreaming, internes und externes Mikrofon
- Zwei USB 2.0 Ports
- 8-Band Grafik-EQ, 4 x 40 Watt Verstärker, HDMI
- Steuerung von bis zu zwei Kamerasystemen mit automatischer Umschaltfunktion und Hilfslinien, CAM Taste auf der Gerätefront
- Beleuchtete RGB Multicolor Bedientasten
- Programmierbares analoges Interface für die Zuweisung von Multifunktionslenkradtasten
- 4.2 Cinch Vorverstärkerausgänge (3 V)
- 1 x Cinch Video-Out, 1 x Cinch A/V-In
- 1 x SMA Eingang für GPS Antenne (im Lieferumfang)
- Anbindung an analoge Lenkradfernbedienungen, IR-In für externe CAN/LFB Interfaces

2-DIN INFOTAINER

Der XZENT X-527 ist ein top ausgestatteter 2-DIN Infotainer mit 6,75"/17,1 cm Echtglas-Touchscreen, DAB+ Tuner, UKW World Tuner, Bluetootheinheit für Freisprechen und Musikstreaming, zwei USB-Ports zur Wiedergabe von Audio- und Videodateien, einem Kamera-In sowie einem HDMI Eingang.
Via USB docken Sie Ihr Smartphone direkt an das Mediacenter an – der X-527 unterstützt dann Wireless Apple CarPlay und Wireless Google Android Auto™ (*ab Softwareupdate CST 2025). Telefonieren, Navigieren, Nachrichten senden und empfangen oder einfach nur Musik und Podcasts hören – alle Funktionen steuern Sie bequem per Siri, den Google Sprachassistenten oder über das Display des Media Centers.



X-527 **Nr. 89465** **399,—** Works with Apple CarPlay androidauto

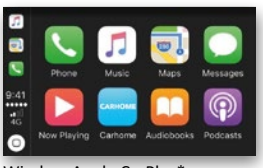

Wireless Apple CarPlay*



Wireless Android Auto™*

XZENT X-527 – HAUPTMERKMALE

- Kapazitiver 6,75"/17,1 cm Echtglas Touchscreen
- Wireless Apple CarPlay, Wireless Google Android AutoTM (*ab Softwareupdate CST 2025)
- DAB+ Tuner mit DAB-DAB und DAB-FM Service Following sowie DLS-Text, MOT Slideshow und Comfort Scan
- UKW RDS Radio mit 18 Radiostationsspeichern und UKW World Tuner (alle Regionen) Support
- 4 x 45 Watt Verstärker
- Zwei USB 2.0 Ports für Smartphones und zur A/V Wiedergabe
- Bluetootheinheit mit Freisprechfunktion und A2DP Musikstreaming, internes + externes Freisprechmikro
- Steuerung einer Rückfahrkamera mit automatischer Rückwärtsgang Funktion, einblendbare Hilfslinien
- Lautstärkedrehregler, Beleuchtung Sensor-Bedientasten: RGB Multicolor
- 1 x DIN UKW und 1 x SMB DAB Antenneneingang
- 1 x Cinch Video-In für Kamera (CVBS, AHD 720p) mit geschalteter 12 V Stromversorgung
- 1 x Cinch A/V-Eingang (CVBS), 1 x HDMI Eingang
- 1 x IR-In Eingang für den Anschluss eines externen CAN/LFB Interfaces

RADIOBLENDEN



N-XFDUC8 - Radioblende für XZENT X-F275
Zur Montage des XZENT X-F275 im Fiat Ducato III, ab Serie 8, ab Baujahr Q3 2021, für alle Fahrzeug-Modelllinien und der darauf basierenden Reisemobile mit Radiovorbereitung. **Nr. 89396** **29,95**



Radioblenden für 1-DIN Geräte
N-XFDUC8-1DV2 Blende mit Ablagefach zur Montage eines 1-DIN Geräts in den FIAT Ducato III, Serie 8 / 9 / 2 und baugleiche Stellantis-Modelle.
Nr. 88423 **28,50**



Radioblenden für 2-DIN Geräte
N-XFDUC8-2DV2 zur Montage eines 2-DIN Geräts im Fiat Ducato III, ab Serie 8, ab Baujahr Q3 2021.
Nr. 88424 **29,95**
Ohne Abb.: N-XFDUC7-2D für Fiat Ducato 2006 - 2021 (bis S7), Peugeot Boxer und Citröen Jumper ab 2006. **Nr. 89317** **24,95**



X-427 2-DIN NAVICEIVER

XZENTs Multimediasystem besticht mit einer übersichtlichen Gerätefront, die einen großen Touchscreen mit vier Sensortasten und einem Lautstärkedrehregler kombiniert.
Der X-427 sorgt mit seinem DAB+ Twin Tuner für Digitalradio-Empfang par excellence. Dazu kommen zwei USB-Ports zum Anschluss von USB-Speichermedien und Smartphones. Über die AndroidLink Funktion können die Apps von Android Smartphones, inklusive Navi-Apps, auf den Bildschirm gespiegelt und bequem via Touchscreen bedient werden. Der Infotainer verfügt über zwei Kamera-Eingänge.
Mit den optional erhältlichen Navipaketen X-MAP27-MH1 oder X-MAP27-MH3 (siehe gegenüberliegende Seite) lässt sich der X-427 einfach zum Reisemobil-Navi erweitern.
Nur solange Vorrat reicht. **Nr. 89100** **449,—**

XZENT X-427 – HAUPTMERKMALE

- Kapazitives 16,5 cm / 6,5" Touchscreendisplay
- DAB+ Twin Tuner mit DAB-DAB Service-Following, MOT Slideshow, dynamischer Stationsliste, DLS-Text
- UKW RDS Radio mit DSP Rauschunterdrückung
- Bluetootheinheit mit Freisprechfunktion und A2DP, internes und externes Mikrofon
- Zwei USB 2.0 Ports auf der Geräterückseite
- AndroidLink, HDMI, Made for iPod / iPhone
- 8-Band Grafikequalizer
- 4 x 40 Watt Verstärker
- Steuerung von bis zu zwei Kameras
- 4.2 Cinch Vorverstärkerausgänge (3 V)
- 1 x DIN UKW Antenneneingang
- 1 x SMB DAB Antenneneingang
- 1 x Cinch A/V-Eingang, 1 x Cinch Video-Ausgang
- Direktanbindung an analoge Lenkradfernbedienungen, IR-In zum Anschluss eines externen CAN/SWC Interfaces
- RGB Multicolor Sensortasten Bedienfelder
- IR-Fernbedienung

Rückfahrkameras



ZE-RVSC200-MK2 ZENEC
Doppellinsen Rückfahrkamera
CMOS Sensoren, Blickwinkel (hor.) Cam1: 50°, Cam2: 95°, Cam2 mit Nachtsicht IR-LEDs, integriertes Mikro, 3-teiliges 17 m Systemkabel, Adapter für Dometic Vorverkabelung im Set enthalten, CAMOS Adapter optional.
Nr. 89432 **399,—**



ZE-RVSC90 ZENEC
Rückfahrkamera
Gehäuse aus Aluminum Druckguss, CCD Sensor, Blickwinkel (hor.): 150°, Nachtsicht IR-LEDs, integriertes Mikrofon, 3-teiliges 18 m Systemkabel, Montagebügel 38 + 60 mm im Set enthalten, CAMOS Adapter optional.
Nr. 89445 **229,—**



ZE-RCE3701-MK2-S ZENEC
Bremslichtkamera für Fiat Ducato
Kamerakonsole zur Integration der Bremsleuchte (nicht im Lieferumfang) von Fiat Ducato, Citroën Jumper, Peugeot Boxer, CMOS Sensor, Blickwinkel (hor.): 160°, Kamerawinkel mechanisch einstellbar, Befestigungsbolzen aus Edelstahl, 11 m Anschlusskabel.
Nr. 89457 **199,—**



ZE-RCE3804 ZENEC
Bremslichtkamera für Ford Transit
Für Ford Transit, 7. Generation, ab Bj. 2014, Kamera ersetzt die 3. Bremsleuchte, CCD Sensor, Blickwinkel (dia.): 140°, Kamerawinkel dreistufig einstellbar, integriertes Mikro, Nachtsicht IR-LEDs, 3-teiliges 10 m langes Systemkabel mit verschraubten Steckern.
Nr. 89431 **199,—**



X-RVC45 XZENT
Rückfahrkamera
Kompakte Rückfahrkamera für teil-/vollintegrierte Reisemobile, detailreiche Darstellung auch bei Dämmerung, 45° Gehäuse mit 130° Betrachtungswinkel (dia.), 3-teiliges Systemkabel 4,5 + 8,5 + 4 m, Aluminium-Druckgussgehäuse. **Nr. 89102** **129,—**



X-RVC290-MK2 XZENT
Bremslichtkamera für Fiat Ducato III
Bremslicht-Rückfahrkamerakonsole (Bremslicht nicht im Lieferumfang) für Fiat Ducato III Kastenwagen und baugl. Modelle, detailreiche Darstellung auch bei Dämmerung, Betrachtungswinkel 125° (hor.), 11 + 0,3 m Anschlusskabel.
Nr. 89103 **129,—**

ETON

Lautsprecher, Verstärker und Aktivsubwoofer
Für Fiat Ducato III und baugleiche Modelle ab Baujahr 2006 / 2021 / 2024





Pegel-Fernbedienung im Lieferumfang

FIAT SUB 6A – 6"/15 cm Aktivsubwoofer für Fiat Ducato III
6“/15 cm Plug & Play Aktivsubwoofer: Der FIAT SUB 6A hat ein patentiertes Gehäuse aus Aluminium-Druckguss, das perfekt unter den Getränkehalter in der Mittelkonsole passt. Der Woofer wird durch das integrierte Verstärkermodul mit 160 Watt befeuert und ist zur optimalen Bassabstrahlung nach dem Downfire-Prinzip montiert. Abmessungen (T x B x H): 37 x 29,4 x 7,8 cm.
Nr. 89435 **299,—**



FIAT FD16 – Lautsprechersystem für Fiat Ducato III
Plug & Play Komponentensystem – absolut passgenau, akustisch perfekt abgestimmt: rippenversteifte Papier-Glasfasermembran, kräftiger Ferritmagnet für eine außergewöhnliche Dynamik, beschichteter 25 mm Gewebehochtöner für eine seidig weiche Hochtonwiedergabe, 3 Ohm Impedanz für maximalen Wirkungsgrad, 90 Watt. Set aus 2 x Tieftöner, 2 x Hochtöner inklusive Kabelweichen
Nr. 89436 **239,—**





FIAT FD7C – 80 mm Centerspeaker
80 mm Center-Lautsprecher in Plug & Play Mittelkonsole im OEM-Stil mit Ablagefach, integriert sich perfekt ins Armaturenbrett und ersetzt z. B. den original Tablet/Dokumentenhalter des Fiat Ducato III. Zur Installation muss ein passender Verstärker vorhanden sein, z. B. der PA 4 kombiniert mit dem Kabelkit FIAT FDCW.
Nr. 89495 **199,—**





FIAT FDCW
Kabelkit zum Plug & Play Anschluss des FIAT FD7C an den Verstärker PA 4 und zur Integration des FIAT FD16 und optional des FIAT SUB 6A.
Nr. 89497 **68,95**

PA 4 – 4-Kanal Micro-Verstärker
Universell einsetzbarer digitaler 4-Kanal Micro-Verstärker, optimal zum Anschluss des FIAT FD7C und FIAT FD16: kompakte Abmessungen von 128 x 100 x 45 mm, Aluminium Druckguss-Gehäuse mit abnehmbarer Topplatte, regelbare 12 dB Hoch- und Tiefpassfilter, High & Low Level Eingänge, CH1/2: 2 x 45 W, CH3/4: 2 x 80 Watt.
Nr. 89496 **209,—**

KLANGTIPP: ETON PLUG & PLAY SOUNDSYSTEM
Das ultimative Klangerlebnis im Fiat Ducato III – perfekte Stimmwiedergabe mit außergewöhnlicher Räumlichkeit. Der FIAT FD7C Centerlautsprecher ist das Herzstück dieses Audiosystems. Er integriert sich perfekt ins Armaturenbrett und ersetzt den Original Tablet-/Dokumentenhalter. Der Centerspeaker und das Frontsystem FIAT FD16 werden von dem PA 4 Verstärker angetrieben. Der FIAT SUB 6A Aktivsubwoofer sorgt für ein beeindruckendes Bassfundament. Dank des spezifischen Kabelsatzes FIAT FDCW ist die Installation des kompletten Soundsystems denkbar einfach.



EM·PHASER



EM-FDF1 – Soundsystem für Ford Transit
Plug & Play 2-Wege Kompo für Ford Transit (7. Generation) und Transit Custom und plattformverwandte Tourneo Modelle: Tieftöner mit Aluminium Membran für eine detaillierte Klangperformance, Cambridge-Sicke für eine hohe lineare Membranauslenkung, leistungsstarker Magnet, 25 mm Gewebehochtöner, 12/12 dB/Okt. Frequenzweiche, fahrzeugspezifische Anschlüsse, 50 Watt RMS.
Nr. 89440 **279,—**



EM-FTF2 – Soundsystem für Fiat Ducato
Plug & Play 2-Wege Kompo für Fiat Ducato III, Peugeot Boxer II, Citroën Jumper II und Opel Movano C: Das EM-FTF2 ist akustisch perfekt auf die Fahrzeuge abgestimmt und lässt sich einfach gegen die Originallautsprecher tauschen: Tieftöner mit Aluminium-Membran, Cambridge-Sicke, 25 mm Schwingspule, Hochtöner mit Gewebekalotte und Koppelvolumen, 12/12 dB/Okt. Frequenzweiche, 50 Watt RMS.
Nr. 89105 **249,—**



ZC-P102 Cinchkabel
Doppelt abgeschirmtes Helix Core Cinchkabel für den Anschluss eines Aktivsubwoofers an einen Cinch Sub Out, 100 cm, 2-Kanal. **Nr. 89447** **11,95**



ESP-DM2 – Dämmung
Dämmmatte aus Alubutyl mit Akustikschaum, eliminiert das Mitschwingen vom Türaußenblech sowie von Schallreflexionen in der Tür, selbstklebend, wasserabweisend, flexibel, 2 Stück, Abmessungen (BxHxT) 200 x 4,5 x 200 mm. **Nr. 89448** **9,90**

Kombiflex Dachantennen-Sets

ATTB Antennentechnik Bad Blankenburg

Inklusive Montageplatte mit integrierter Groundplane zur Installation auf nicht-metallischen Dachflächen (GFK)

MADE IN GERMANY



3761.30 - Aktive Kombiflex Dachantenne für FM/ DAB+ und GPS/Glonass
23 cm Antennenstab, 12 V-Stromversorgung der FM/ DAB Verstärker über Innenleiter oder externen Kabelanschluss mit DIN-Steckhülse, inklusive je 6,5 m FM (DIN), DAB+ (SMB) und GNSS (FAKRA) Anschlusskabel. **Nr. 89443 349,—**



2124.30 - Einkabellösung: Aktive Kombiflex Dachantenne für FM/DAB+
43 cm Antennenstab für FM/DAB+ Empfang über ein vorhandenes Kabel, Adapter FAKRA auf M10 x 0,75 und passive Weiche 4724.02 zur Aufsplittung am Radio im Lieferumfang, 12 V-Stromversorgung erfolgt über die DIN-Steckhülse der Weiche (Phantomspeisung). **Nr. 89444 279,—**



2118.30 - Aktive Kombiflex Dachantenne für FM/DAB+
23 cm Antennenstab, 12 V-Stromversorgung der FM/ DAB Verstärker wahlweise über Innenleiter oder externen Kabelanschluss mit DIN-Steckhülse, inklusive je 6,5 m FM (DIN) und DAB+ (SMB) Anschlusskabel.
Nr. 89442 299,—

Antennen | Adapter

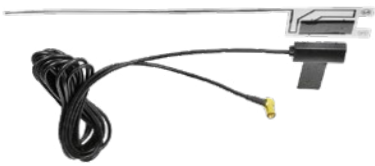

Z-EACC-DAB1 - Aktive DAB Glasklebeantenne
SMB (f), int. Speisung 9 – 16 V, +15 dB, Erdungsfolie für A-Säule, 3 m Kabel. **Nr. 89320 24,95**



Scheibenklebeantenne DAB+
Scheibenmontage, selbstklebend mit 3M Klebepad, Koaxialkabel RG174, Kabellänge 450 cm, SMB 90° Winkelstecker, Stromversorgung 8,5 V oder 12 V, Zugewinn 20 dB.
Nr. 89455 14,95



4726.01 – DAB+/FM Weiche aktiv mit Verstärker
Aufteilung der Frequenzbereiche FM und DAB+ (DIN/ SMB), kompatibel mit passiven Stabantennen.
Nr. 89316 54,95



2308.01 - GPS Adapterkabel RG58
20 cm - FAKRA (m) Z > SMA (m), z. B. für GPS Anschluss XZENT Geräte. **Nr. 89450 14,95**



2415.02 - DAB Adapterkabel RG174
15 cm FAKRA (m) Z > SMB (f), z. B. für den Anschluss der Fiat Ducato DAB Antenne. **Nr. 89319 12,95**



ISO-ISO Adapterkabel mit EIN/AUS Schalter, für Reisemobil Radiobetrieb ohne Zündung.
Nr. 89315 40,95

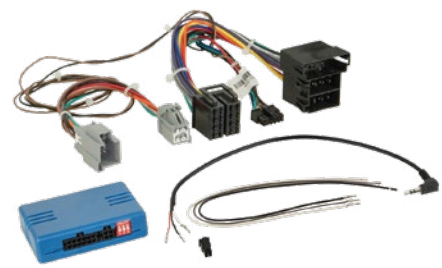

ZLM-5103 - Lenkrad-Interface für Fiat Ducato
Lenkrad-Interface für den FIAT Ducato III, Serie 8, Serie 9 und Serie 2 sowie baugleiche Stellantis-Modelle zur Ansteuerung der Lenkradfernbedienung und mit Unterstützung der Telefontasten, inklusive universal Radioanschlusskabel. **Nr. 89462 84,95**

INBAY WIRELESS CHARGING – KABELLOSES LADEN im Reisemobil

Mit INBAY rüsten Sie induktives Laden mit einer Qi-zertifizierten Ladestation unkompliziert in Ihrem Fiat Ducato III, Citroën Jumper II, Peugeot Boxer II oder Opel Movano nach. Dazu wird einfach das originale Ablagefach, der Dokumenten- oder der Tablethalter auf dem Armaturenbrett gegen das INBAY Ablagefach getauscht. Nach dem Einbau können Sie Ihr Smartphone einfach zum Laden auf die INBAY-Ladestation legen – und schon wird es kabellos geladen! INBAY fügt sich optisch nahtlos in die Originaloptik ein und wird einfach per Plug & Play eingebaut. In der Ladeschale ist zusätzlich ein USB/AUX-Anschluss verbaut, der mit dem Radio als Verlängerung verbunden werden kann (abhängig von der Ausstattung des Radios). INBAY ist kompatibel mit allen Smartphones, die das Laden mittels Qi-Standard unterstützen.

HAUPTMERKMALE
- Passgenau für Fiat Ducato und baugleiche Modelle ab Baujahr 2006 / 2021 / 2024
- 10 Watt für schnelles kabelloses induktives Laden
- Ladestrom: DC 5 – 9 V / 1 – 1,2 A (5 / 7,5 / 10 W)
- Qi-zertifiziert durch das Wireless Power Consortium
- Erstausrüsterqualität made in Germany

Nr. 89503 199,—





Maximal mögliche Smartphonegröße:
179 mm x 85 mm x 8,5 mm (H x B x T, inklusive Schutzhülle)

Caratec Audio Soundsystem - aktives Plug & Play Soundsystem mit Subwoofer

Viel mehr Klang für Fiat Ducato, Peugeot Boxer und Citroën Jumper ab 2007:
Die Caratec Soundsysteme bringen mehr Dynamik, mehr Spaß an der Musik und bessere Sprachverständlichkeit ins Wohnmobil. Und das dank Plug & Play ohne aufwendige Verkabelung und Einstellungen.

Die kompletten Sets bestehen aus einem leistungsstarken Verstärker mit integriertem DSP-Klangprozessor und den Leitungssätzen.

Das Set CAS207D ist für die Kombination mit dem Lautsprechersatz CAK1660.DU optimiert und sorgen in Kombination für präziseren Bass, und noch mehr Details in der Musik.

Hinweis zur Subwoofer-Montage: Der Raum unter dem Beifahrersitz wird für den Subwoofer benötigt, d. h. hier darf beispielsweise keine Batterie montiert sein. Gegebenenfalls ist eine optionale Verlängerungsleitung CAZ100L (2 m) erforderlich, um den Subwoofer an einem anderen Ort zu montieren.





Caratec Audio CAZ100L Verlängerungsleitung für den Subwoofer

Die Originalleitung hat eine Länge von 3,2 m und ermöglicht die Subwoofer-Montage unter den Vordersitzen.
Findet er dort keinen Platz, kann er mit Verwendung dieser Verlängerungsleitung beispielsweise unter der Sitzgruppe montiert werden. Kabellänge 2 m.

Nr. 89166 **14,95**

Technische Daten	CAS200D	CAS207D
Geeignet für Fahrzeuge	Kastenwagen, Teilintegrierte und Alkoven	
Geeignet für Radio	alle, außer Originalradio	
Lautsprecher vorne	Fiat Original	passend für CAK1660.DU
Verstärker	6-Kanal DSP	
Max. Ausgangsleistung	320 W	
Länge Anschlussleitung ISO - Verstärker	1 m	
Länge Anschlussleitung Verstärker - Subwoofer	3,3 m	
Gewicht (Komplettset)	7 kg	
Abmessungen Subwoofer (BxHxT)	ca. 370 x 188 x 213 mm	
Abmessungen Verstärker (BxHxT)	ca. 175 x 50 x 45 mm	
Abmessungen Lautsprecher hinten (BxH)	—	—
Nr.	**96678**	**89332**
Preis	**499,—**	**499,—**



mehr Informationen: www.caratec.de

CAK1650/1660.DU und CAK1660.S907 Kompo-Lautsprechersatz

Die fahrzeugspezifischen Lautsprechersysteme für Fiat Ducato, Citroen Jumper und Peugeot Boxer ab Bj. 2007 und Mercedes Sprinter 907 / 910 sorgen für mehr Dynamik, eine klare und angenehme Stimmenwiedergabe sowie kraftvolle Bässe. Montage und Klang sind perfekt auf die jeweiligen Modelle abgestimmt. Die Original-Tieftöner beider Sets können durch die neuen Tieftöner ohne zusätzliche Kabel oder Adapter ersetzt werden.
Die Hochtöner des CAK1650*/1660.DU passen exakt in die Aufnahmen der A-Säulen-Verkleidung. Für die Mercedes Modelle sind die Hochtöner in einem gesonderten Gehäuse, welches auf die Montagepassform der Original-Tieftöner aufgesteckt wird. Dadurch wird das Klangerlebnis zusätzlich verbessert.
*** Vorgängermodell - nur solange Vorrat reicht!**



CAK1650.DU* **Nr. 89129** **118,—**
CAK1660.DU **Nr. 89550** **249,—**



CAK1660.S907 **Nr. 89551** **249,—**



Caratec Connect CI200A Stromadapter.
Radio einschalten ohne Zündung: ganz einfach mit dem CI200A. Die integrierte Schutzschaltung sorgt dafür, dass wirklich nur das Radio eingeschaltet wird. Der mit „Radio“ beschriftete Schalter macht die Bedienung klar und einfach. **Nr. 95384** **24,95**



Radioschalter
Ohne Kabelsatz. Schalter mit 2 Stellungen, Außenmaß ø 22,8 mm, Bohrloch ø 20 mm.
Nr. 88885 **6,95**

caratec® Rückfahrkameras - Rangieren und Einparken leicht gemacht


1


2


3


4

Technische Daten	1. CaratecSafety CS102LA	2. CaratecSafety CS105ULA	3. CaratecSafety CS100LA	4. CaratecSafety CS121LA
Beschreibung	**Miniaturkamera.** Das schlanke Gehäuse sorgt für eine einfache Montage und überzeugt durch die unauffällige Optik mit integrierter Leitungsführung.	**Unterbodenkamera.** Die Kamera wird unterhalb des Fahrzeugbodens montiert, um ganz einfach die richtige Position für die Entsorgung zu finden.	**Kamera mit IR-Beamer.** Extrem zuverlässig, liefert diese Kamera ein natürliches Bild. Bei schlechter Beleuchtung sorgen die eingebauten IR-LED für gute Sicht.	**Miniaturkamera.** Kompakte NTSC-Rückfahrkamera mit besonders hochwertigem Bildsensor für beste Bildqualität. Geeignet für praktisch alle Anzeigegeräte.
Ausstattung	CS102LA mit 20 m Leitung, passend für Moniceiver und Navi mit Cinch-Kameraeingang.	CS105ULA mit 10 m Leitung, passend für Moniceiver und Navi mit Cinch-Kameraeingang.	CS100LA mit 20 m Leitung, passend für Moniceiver und Navi mit Cinch-Kameraeingang.	CS121LA mit 15 m Leitung, passend für Moniceiver und Navi mit Cinch-Kameraeingang.
Sensor	¼" CMOS	¼" CCD	¼" CCD	⅓" CMOS
Lichtempfindlichkeit	1 Lux	0 Lux	0 Lux	0 Lux
Infrarot-LED	nein	ja	ja	ja
Gehäusefarbe	Weiß	Silber	Silber	Weiß
Abmessungen	44 x 66 x 38 mm	106 x 103 x 66 mm	90 x 75 x 68 mm	63 x 32 x 31 mm
Nr.	**89146**	**89151**	**89152**	**89460**
Preis	**159,—**	**279,—**	**229,—**	**229,—**


5


6


7


8

Technische Daten	5. CaratecSafety CS114.2	6. CaratecSafety CS120BLA	7. CaratecSafety CS111BLA	8. CaratecSafety CS112TBLA
Beschreibung	**Einbaukamera mit IR-Beamer und Montageplatte.** Die CS114.2 ist die perfekte Rückfahrkamera für Wohnmobile der Trigano-Gruppe (u. a. Forster, Challenger, Chausson, Roller Team), die eine runde Abdeckung in der Heckverkleidung für die Kamera-Nachrüstung haben.	**Kamera für dritte Bremsleuchte.** Die Weitwinkelkamera ist in eine Konsole für die dritte Bremsleuchte integriert. Passend für Fiat Ducato, Peugeot Boxer und Citroen Jumper ab 2007 (X250 und X290)	**Kamera mit dritter Bremsleuchte von Hella und AL.** Die Kamera ist für Reisemobile vorgesehen, die ab Werk mit dritten Bremsleuchten von Hella und AL ausgestattet sind. Durch die besondere Konstruktion sind sie ganz unauffällig, aber effektiv.	**Twinkamera mit dritter Bremsleuchte von Hella und AL.** Die CS112TBLA ist die Twin-Version und ermöglicht die optimale Sicht des folgenden Verkehrs während der Fahrt sowie des Bereichs hinter dem Fahrzeug beim Rangieren.
Ausstattung	Die Anschlüsse passen ohne Adapter direkt auf vorverlegte Leitungen mit Cinch-Kupplung und Hohlstecker. Die Montageplatte ist speziell für diese Anwendung konzipiert.	CS120BLA mit 15 m Leitung, passend für Moniceiver und Navi mit Cinch-Kameraeingang.	CS111BLA mit 15 m Leitung, passend für Moniceiver und Navi mit Cinch-Kameraeingang.	CS112TBLA mit 15 m Leitung, passend für Moniceiver und Navi mit 2 Cinch-Kameraeingängen.
Sensor	⅓" CMOS	¼" CMOS	⅓" CMOS	⅓" CMOS
Lichtempfindlichkeit	0 Lux	0,1 Lux	0,1 Lux	0,1 Lux
Infrarot-LED	ja	nein	nein	nein
Gehäusefarbe	Schwarz	Schwarz	Silber	Silber
Abmessungen	76 x 38 x 44 mm	auf Anwendung abgestimmt	290 x 52 x 46 mm	290 x 52 x 56 mm
Nr.	**88601**	**89456**	**89156**	**89157**
Preis	**129,—**	**219,—**	**219,—**	**319,—**



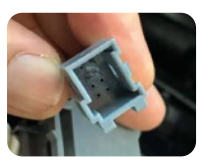

Caratec Monitor-Adapter Original Fiat -> Chinch CSZ115M. Komischer Stecker im Radioschacht? Kastenwagen von Karmann-Mobil, Challenger und Chausson sind inzwischen oft mit einer Radiovorbereitung mit Rückfahrkamera ausgestattet. Stecker und Technik sind aber nicht so, wie es zum Anschluss an Moniceiver und Navigationssysteme eigentlich erwartet wird. Daher gibt es jetzt mit dem CSZ115M einen passenden Adapter. Wir empfehlen zur Montage zusätzlich den Plug & Play Radioschalter CI200A. **Nur solange Vorrat reicht.** **Nr. 97267** **9,95**

caratec®

Caratec Safety CSM9600

Digitaler Innenspiegel mit HD-Kamera



NEU!



Der Caratec Safety CSM9600 ist ein digitaler Rückspiegel mit spezifischer HD- Kamera, der speziell für Fahrzeuge ohne Heckfenster entwickelt wurde und eine klare Sicht auf den rückwärtigen Verkehr ermöglicht.

Intuitive Bedienung wie beim Smartphone: Kamerabilder lassen sich per Wischgeste auf dem Touchscreen wechseln und Blickwinkel direkt anpassen. Im Bildschirm integrierte Soft-Keys ermöglichen schnellen Zugriff auf wichtige Funktionen.

Einfache Erweiterung: Nach der Grundinstallation lassen sich über drei zusätzliche Eingänge für AHD-/TVI-/CVBS-Kameras wie Front-, Seiten- oder Unterbodenkamera anschließen.

Zertifiziert für den Fahrzeugeinsatz: Geprüft nach ECE R10 (EMV), CE und RoHS – erfüllt alle gängigen Anforderungen an Sicherheit und Umweltverträglichkeit.

Lieferumfang: Monitor mit Spiegelfunktion, HD-Kamera, Leitungsadapter, 15 m Anschlussleitung.

Technische Daten: Bildschirmgröße 9,6" (ca. 24 cm), Abmessungen Monitor (LxHxT) 253,88 x 81,29 x 44,75 mm, Auflösung Kamera 1080p Full HD (25 FPs), Stromversorgung DC 12 V: 800 mA +- 50 mA/ 24 V: 400 mA +- 25 mA. **Nr. 89540** **589,—**

Adapter für fahrzeugspezifische Spiegelhalterungen

CSZ100 Mercedes Sprinter 907/910	**Nr. 89548**	**39,95**
CSZ101H Fiat Ducato 7	**Nr. 89545**	**39,95**
CSZ156H Ducato 8	**Nr. 89546**	**39,95**
CSZ159H Ford Transit ab Bj. 2017	**Nr. 89547**	**39,95**
CSZ164H VW Crafter ab Bj. 2017	**Nr. 89552**	**39,95**

caratec®

Caratec Safety CSV361HD

Rundumkamerasystem

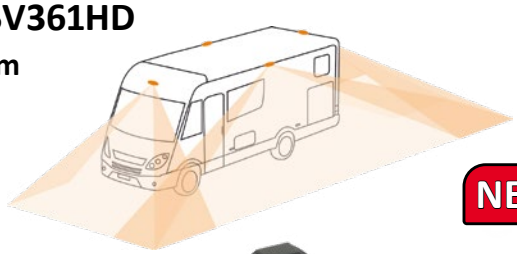

NEU!

Rundumsicht für mehr Sicherheit!
Das Rundumkamerasystem CSV361HD zeigt mit seinen vier hochauflösenden Kameras das gesamte Fahrzeugumfeld in Echtzeit und lässt keine toten Winkel mehr offen.
So haben Sie in jeder Situation alles im Blick, ob beim Parken, Rangieren oder Abbiegen.

Hochauflösend und clever ausgestattet
Das Rundumkamerasystem liefert gestochen scharfe Bilder in 1080p-HD. Dank der hohen Restlichtempfindlichkeit bleiben die Kameras auch bei Dunkelheit einsatzbereit.

Videoaufzeichnung inklusive
Neu ist außerdem die Möglichkeit zur Videoaufzeichnung. Fahr- und Rangiersituationen lassen sich direkt auf einer SD-Karte speichern. Das ist besonders praktisch, wenn das Fahrzeug überwacht werden soll oder wenn kritische Situationen dokumentiert werden müssen.

Dezent ins Fahrzeug integriert
Die vier Kameras sind kompakt und unauffällig gestaltet. Sichtbare Schrauben gibt es nicht.



Lieferumfang: Steuergerät, 4 x HD-Kamera, Leitungssätze, Leitungsadapter, Fernbedienung.

Caratec Safety CSV361HD Rundumkamerasystem
Nr. 89543 **1.699,—**

Zusätzlich erhältlich:
Kalibriermatten zum Einmessen des Systems
Nr. 89544 **68,95**



Caratec Safety CSM7010

7" Monitor für CSV361HD Rundumkamerasystem mit drei Kameraeingängen und hochauflösendem Display.

Das CSV361HD-Steuergerät nutzt einen Kameraeingang, sodass zwei weitere Kameras angeschlossen werden können.
Der universell einsetzbare Monitor ist auch mit allen Caratec AHD- und CVBS-Kameras verwendbar. Bedienmenü zur Einstellung der Funktionen. Parkhilfslinien für alle drei Kameraeingänge getrennt einstellbar. Abschaltzeit nach Entfernen des Triggers zwischen 0 und 10 Sekunden einstellbar.

Technische Daten: Auflösung 1024 x 600 Pixel, Bildschirmgröße 7" (17,8 cm), Bildformat 16:9, Spannungsversorgung 12 V DC, 3 Kameraeingänge AHD und CVBS, Startzeit typ. 2 s, Gewicht 780 g.

Lieferumfang: Monitor, stabiler und kompakter Standfuß, Fernbedienung mit Batterien, Anschlussleitungssatz.
Nr. 89549 **299,—**

DOMETIC PerfectView Rückfahrkameras

Dometic PerfectView Kameras lassen sich fast immer mit vorhandenen (Einbau-)Navis kombinieren. Zugewinn: die Rückfahrvideofunktion. Die anspruchsvolle Videotechnik ist gleich nach dem Einschalten aufnahmebereit. Und funktioniert auch nach kalten Nächten oder an kühlen Wintertagen einwandfrei. Das wurde in härtesten Praxistests ebenso bewiesen wie die Vibrations-, Stoß- und Feuchtigkeitsresistenz der Kameras. Wasserdichte Gehäuse, geprüft nach IP 68 bis IP 69K, stellen sicher, dass Regen und Spritzwasser sie unbeschadet lassen.



Dometic PerfectView
CAM 45 NAV / CAM 45W NAV

Kleine Farbkamera mit geschlossenem Gehäuse und nahezu unsichtbarer Kabelführung

- ¼" CCD-Bildsensor (PAL)
- Normal- oder Spiegelbildfunktion
- Bildwinkel: 120° diagonal
- Mikrofon
- Temperaturgesteuerte Heizung
- Separat angeordnete LEDs für blendfreie Nachtsicht
- Schutzklasse: IP 69K
- Vorbereitet für den Anschluss an Navigationssysteme

silber	**Nr. 96452**	**246,—**
weiß	**Nr. 96453**	**246,—**



Dometic PerfectView
CAM 18 NAV / CAM 18W NAV

Flexibel ausrichtbare Farb-Kugelkamera

- ⅓" CMOS-Bildsensor (PAL)
- Normal- oder Spiegelbildfunktion
- Bildwinkel: 140° diagonal
- 5 LEDs für verbesserte Nachtsicht
- Mikrofon
- Temperaturgesteuerte Heizung
- Auch als Seitenkamera einsetzbar
- Schutzklasse: IP 69K
- Vorbereitet für den Anschluss an Navigationssysteme

schwarz	**Nr. 94053**	**278,—**
weiß	**Nr. 94456**	**278,—**



Dometic PerfectView
CAM 44 NAV

Kleine Farb-Doppelkamera mit Shutter und extrabreitem Bildwinkel

- ⅓" CMOS-Bildsensor (PAL)
- Großer Bildwinkel im Nahbereich (140° diagonal)
- Telefunktion im Fernbereich (50° diagonal)
- Betrieb über Anschlussbox AMP 100
- Automatische, motorbetriebene Kameraabdeckung
- Dank motorbetriebener Kameraabdeckung ideal für hoch gelegene bzw. schlecht zugängliche Montagebereiche
- Mikrofon
- Abstandsmarken im Rückfahrmodus
- Vorbereitet für den Anschluss an Navigationssysteme

Nr. 94369 **775,—**



Dometic PerfectView
CAM35 2.0 REAR

Kamera für die Bremslichtkonsole, 150°/90° diagonal

Die PerfectView CAM35 2.0 REAR ist eine topmoderne Kamera speziell für den FIAT Ducato X250 und X290. Sie verfügt über ein 150° Weitwinkelobjektiv zum Rückwärtsfahren, eine verbesserte Nachtsicht und wählbare AHD-/CVBS-Formate. Mit einem 2-in-1-Adapter zum einfachen Anschließen an Monitore können Sie Ihr System aufrüsten und so die Sicherheit und den Komfort auf Reisen verbessern.

- Farb-Zylinderkamera (PAL), ¼" CMOS
- Montage im Original-Bremslicht
- Gehäuse ist lackierbar
- Dometic PerfectView CAM35 2.0 FS Kamera optional nachrüstbar (separat erhältlich) – für perfekte Fernsicht beim Vorwärtsfahren

Nr. 89514 **254,—**



Dometic PerfectView
CAM35 2.0 FS

Fernsichtkamera, Nachrüstsatz für die CAM 35 2.0 REAR

Die PerfectView CAM35 2.0 Far Solo ist eine Fernsichtkamera zum Nachrüsten speziell für die CAM 35 2.0 REAR. Das Kameraobjektiv mit einem 90° Diagonalobjektiv erzielt eine optimale Fernsicht. Nie war Vorwärtsfahren einfacher! Ein zusätzlicher Pluspunkt: Sie haben die Wahl aus AHD- und Composite-Video-Standards.

- Speziell entwickelt als Nachrüstoption für die Dometic PerfectView CAM35 2.0 REAR Kamera für die Bremslichtkonsole
- Perfekte Fernsicht beim Vorwärtsfahren
- Analoge High Definition Qualität (AHD) – auch kompatibel mit älteren Composite-Video-Standards

Nr. 89516 **126,—**



Dometic PerfectView
CAM35 2.0 TWIN

Kamera für die Bremslichtkonsole, 150° diagonal

Die PerfectView CAM35 2.0 TWIN ist eine topmoderne Kamera speziell für den FIAT Ducato X250 und X290. Sie verfügt über ein 150° Weitwinkelobjektiv zum Rückwärtsfahren, eine verbesserte Nachtsicht, ein 90° Diagonalobjektiv für perfekte Fernsicht beim Vorwärtsfahren und wählbare AHD-/CVBS-Formate. Mit einem 2-in-1-Adapter zum einfachen Anschließen an Monitore können Sie Ihr System aufrüsten und so die Sicherheit und den Komfort auf Reisen verbessern.

- Farb-Zylinderkamera (PAL), ¼" CMOS
- Inklusive Fernsichtkamera (90° diagonal)
- Montage im Original-Bremslicht
- Gehäuse ist lackierbar

Nr. 89515 **380,—**

DOMETIC CAM360AHDHD





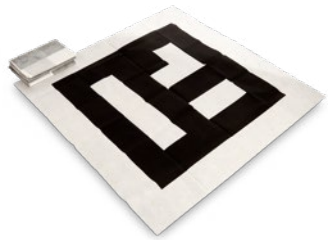

360°-AVMS-Überwachungssystem mit Rundumsicht. Mit der neuen CAM360AHDHD können Sie sich sicher auf engem Raum bewegen. Die 360°-Kamera wirkt wie ein zusätzliches Paar Augen. Der 3D-Modus bietet Ihnen einen umfassenden Überblick über Ihre Umgebung einschließlich wichtiger Details, um Situationen während der Fahrt besser wahrnehmen und einschätzen zu können. Bitte beachten Sie, dass das Kamerakabel je nach Anwendung separat erhältlich ist.

Eigenschaften:
- Sicheres Rückwärtsfahren und Manövrieren dank 3D-Objektanzeige und AHD-Auflösung
- Maximale Auflösung und klare Sicht auch nachts
- Erweiterte Einstellmöglichkeiten, um Funktionen individuell anzupassen.
- Praktische Installation mit der Orientierungshilfe, keine weiteren Geräte erforderlich
- Genießen Sie beim Navigieren das beruhigende Gefühl, dass Sie auf die Aufnahmen zugreifen können.

Nr. 89511 1.395,—

Erforderliches Zubehör:

Dometic CAM360 CS-HD. Kabelsatz für CAM360AHDHD. Standard-Kabelsatz bestehend aus 1 x 5 m (vorne), 2 x 10 m (links/rechts) und 1 x 20 m (hinten) Kabel, um die Führung durch das Fahrzeug so einfach wie möglich zu gestalten. Ausgestattet mit kleinen wasserdichten M8-Schraubanschlüssen (IP67), die perfekt auf die Nutzungsweise der Kamera abgestimmt sind. **Nr. 89512 141,—**

Dometic CAM360 CP-HD. Kalibriermuster für CAM360AHDHD. Das Kalibriermuster der CAM360AHDHD garantiert eine einwandfreie Rundumsicht. Die geringe Größe der Kamera erleichtert die Kalibrierung. Die Kamera lässt sich rasch montieren und muss nicht zentimetergenau ausgerichtet werden – dadurch sparen Sie wertvolle Zeit. Ein Satz von Kalibriermustern kann für viele Installationen der CAM360AHDHD verwendet werden. **Nr. 89513 62,95**

DOMETIC PerfectView Monitore 5" und 7"



Superschlanke komfortable Monitore - Erstklassige Bildwiedergabe. Große Fahrzeuge zu manövrieren ist kein Kinderspiel. Die Dometic PerfectView LCD-Monitore sorgen beim Fahren für zusätzliche Sicherheit. Selbst in Kombination mit herkömmlichen, nicht AHD-fähigen Kameras bieten sie Ihnen bei ausgesprochen guter Bildqualität einen klaren Blick auf alles, was sich hinter Ihrem Fahrzeug abspielt. Wenn Sie eine AHD-Kamera verwenden, werden Sie von der Verbesserung der Bildqualität begeistert sein. Die Monitore sind bei allen Lichtbedingungen und sogar bei niedrigen Temperaturen gut zu lesen. Sie sind mit drei Kameraeingängen versehen, von denen einer zur Signalerkennung dient. Dadurch lässt sich eine Seitenkamera über die Blinkeranzeige aktivieren. Praktischerweise können die Einstellungen der einzelnen Kameras separat gespeichert werden. Und falls Sie mit einem Anhänger unterwegs sind, kommt Ihnen die automatische Anhängererkennung sehr gelegen. Nach Belieben können Sie die Spiegelfunktion nutzen, die Ihnen den gewohnten Rückspiegelblick ermöglicht.

- Digitaler LCD-Monitor mit analoger High Definition Technologie (AHD)
- LED-Hintergrundbeleuchtung
- Optimale Bildqualität auch bei niedrigen Temperaturen
- Drei Kameraeingänge
- Normal- oder Spiegelbildfunktion
- Speicherbare Bildeinstellungen je Kameraeingang
- Eleganter Monitorfuß mit versteckter Kabelführung
- Zuschaltung von z. B. Seitenkameras über den Blinker
- Automatische Erkennung einer Anhängerkamera
- Superschlanke Bauform
- Helles, kontrastreiches Display
- Hervorragende Lesbarkeit bei allen Lichtverhältnissen (Anti-Reflex Technologie)
- Optisch perfekt auf Fahrzeuginterieurs abgestimmt
- Intuitive Menüführung
- Beleuchtete Tasten
- Einstellbare Tag/Nacht-Schaltung
- Verriegelbare Steckverbinder - geprüft nach IP 67
- Fein justierbare Kugelhalterung für optimale Positionierung

	PerfectView M55L (5")	PerfectView M75L (7")
Abmessungen (BxHxT)	148 x 87 x 26 mm	190 x 110 x 26 mm
Nettogewicht	0,35 kg	0,4 kg
Eingangsspannung (DC)	12/24 V	12/24 V
IP-Schutzklasse	IP40	IP40
Kameraeingänge	3	3
Helligkeitsabgleich	Automatisch über LDR	Automatisch über LDR
Helligkeitswert	350 cd/m²	800 cd/m²
Auflösung	384.000 px	614.000 px
Videonorm	AHD/ PAL/ NTSC Auto	AHD/ PAL/ NTSC Auto
Vibrationsfestigkeit	6 g	6 g
Betriebstemperatur	-20 °C bis +70 °C	-20 °C bis +70 °C
Spiegelbildfunktion	ja	ja
Nr.	**89091**	**88988**
Preis	**372,—**	**405,—**

mestic Rückfahrvideosysteme

1. Rückfahrvideosystem Mestic MC-200.
Rückfahrvideosystem mit 7" LCD-Monitor und Farb-CCD-Kamera.

Technische Daten Monitor:
7" LCD-Farbmonitor, Bildhelligkeit 400 cd/m², Auflösung 300.000 Pixel, Betriebsspannung 12/24 V, Spiegelfunktion, Lautsprecher, Sonnenschutzblende, inklusive Fernbedienung.

Technische Daten Kamera:
Farb-CCD-Kamera ¼", mit 18 LED's, Bildwinkel 120° horizontal, Mikrofon, wasserdichtes Gehäuse (Schutzklasse IP69K).

Lieferumfang:
Monitor, Farbkamera, Fernbedienung, 15 m Verbindungskabel.

Nr. 94875 159,—



2. Rückfahrvideosystem Mestic MC-210.
Rückfahrvideosystem mit 7" LCD-Monitor und Farb-Doppelkamera.

Technische Daten Monitor:
7" LCD-Farbmonitor, Bildhelligkeit 400 cd/m², Auflösung 300.000 Pixel, Betriebsspannung 12/24 V, Spiegelfunktion, Lautsprecher, Sonnenschutzblende, inklusive Fernbedienung.

Technische Daten Kamera:
Farb-Doppelkamera ¼" CCD, mit 30 LED's, Bildwinkel 120° + 45° horizontal, Mikrofon, wasserdichtes Gehäuse (Schutzklasse IP69K).

Lieferumfang:
Monitor, Farb-Doppelkamera, Fernbedienung, 20 m Verbindungskabel.

Nr. 94876 229,—







mestic



3. Rückfahrvideosystem Mestic MC-220.
Rückfahrvideosystem mit 7" LCD-Monitor und Farbkamera im Dachaufbaugehäuse. Für Kastenwagen ohne geeignete Montagefläche am Heck.

Technische Daten Monitor:
7" LCD-Farbmonitor, Bildhelligkeit 400 cd/m², Auflösung 300.000 Pixel, Betriebsspannung 12/24 V, Spiegelfunktion, Lautsprecher, Sonnenschutzblende, inklusive Fernbedienung.

Technische Daten Kamera:
- Farb-CCD-Kamera ¼"
- Mit 9 LED's
- Bildwinkel 120° horizontal
- Mikrofon
- Wasserdichtes Gehäuse (Schutzklasse IP68)

Lieferumfang:
Monitor, Farbkamera, Fernbedienung, 10 m Verbindungskabel.

Nr. 94877 185,—

4. Rückfahrvideosystem Mestic MC-300.
Rückfahrvideosystem mit 7" Touchscreen-Spiegelmonitor und Farb-CCD-Kamera. Der Touchscreen-Spiegelmonitor wird unter dem Innenspiegel befestigt.

Technische Daten:
- Farb-CCD-Kamera ¼"
- Mit 15 LED's
- Bildwinkel 110° horizontal
- Mikrofon
- Wasserdichtes Gehäuse (Schutzklasse IP69K)
- Frostschutzfunktion
- Inklusive 18 m Verbindungskabel
- Spannungsversorgung 12/24 V
- Gewicht 2,0 kg

Lieferumfang:
Touchscreen-Spiegelmonitor, Farbkamera, Fernbedienung, 18 m Verbindungskabel.

Kamera Farbe weiß Nr. 97126 179,—
Kamera Farbe schwarz Nr. 89527 179,—

5. Rückfahrvideosystem Mestic MC-400 wireless.
Funk-Rückfahrvideosystem mit 7"-Touchscreen-Monitor und Farbkamera. Der Monitor bietet mehrsprachige Unterstützung und ermöglicht die Anpassung von Helligkeit, Kontrast und Farben sowie die Skalierung der Rückfahrhilfslinien. Mit Infrarot-Nachtsicht-Funktion.

Technische Daten:
- Kabellos
- Auflösung 1024 x 600
- Bildwinkel 120° horizontal
- Kamera unterstützt vier Kanäle
- Wasserdichtes Gehäuse (Schutzklasse Kamera IP69K, Display IP4X)
- Übertragungsreichweite > 200 m
- Spannungsversorgung 12/24 V
- Gewicht 1,5 kg

Lieferumfang:
Touchscreen-Monitor, Farbkamera.

Nr. 89505 339,—

Rückfahrkameras















Technische Daten	1. VECH-026	2. VECH-027	3. VECH-810	4. VECH-D01	5. VECH-D02	6. VECH-B01	7. VECH-K01
Modell	Einfach-Rückfahrkamera	Einfach-Rückfahrkamera	Einfach-Rückfahrkamera	Doppel-Rückfahrkamera	seitliche Doppelkamera	Bremslicht-kamera Ford Transit	Kennzeichenka-mera
Betriebsspannung	12 V	12 V/24 V	12 V	12 V	12 V	12 V	12 V
Bildwinkel	145°	150°	150°	115°	150°	130°	150°
ø-Objektiv (mm)	1,7	2	2	2,8	2,3	2,6	1,7
Anzahl LED's	2	3	1	15	2 x 6	6	5
Gehäuse-Schutzklasse	IP69K	IP69K	IP69K	IP69K	IP69K	IP68	IP69K
Abmessungen (LxHxT) cm	5 x 3,8 x 3,7	7,1 x 3,9 x 4,6	9,4 x 5,4 x 7,4	10,9 x 6,8, x 8,2	5,6 x 7,1 x 4,6	38,8 x 6 x 13,7	20 x 3 x 2,8
Nr.	**89413**	**89414**	**89415**	**89416**	**89417**	**89418**	**89421**
Preis	**61,95**	**82,95**	**99,95**	**129,—**	**169,—**	**99,95**	**89,95**










8. Rückfahrkamera VISIO Evo.
- Farb-CCD-Kamera ¼"
- Mit 18 LED's
- Bildwinkel 120° horizontal
- Mikrofon
- Wasserdichtes Gehäuse (Schutzklasse IP69K)
- Inklusive 15 m Verbindungskabel

Nr. 89302 **99,95**

9. Adapterkabel-Kit VISIO Evo - Dometic. Zum Anschluss der VISIO Evo Rückfahrvideosysteme bei Fahrzeugen mit Dometic-Vorverkabelung. Bestehend aus einem Adapterkabel für die Kamera und einem Adapterkabel für den Monitor.

Nr. 89303 **21,50**

10. Rückfahrkamera-Adapter Vechline. Zum Anschluss einer Vechline Rückfahrkamera an ein XZENT Navigationssystem. **Nr. 89420** **14,95**

11. Anschlusskabel Rückfahrkamera. Zum Anschluss einer Vechline Rückfahrkamera an einen Farbmonitor. 1 Ausgang.

Länge 10 m.	**Nr. 89422**	**24,95**
Länge 15 m.	**Nr. 89423**	**27,95**
Länge 20 m.	**Nr. 89424**	**31,95**
2 Ausgänge. Länge 15 m.	**Nr. 89425**	**36,95**

Rückfahrkamera-monitore





Technische Daten			
Modell	Farbmonitor	Touchscreen Spiegel Farbmonitor	Farbmonitor
Betriebsspannung	12 V/24 V	12 V/24 V	12 V/24 V
Bildschirmgröße	7"	7" Touchscreen	7"
Anzahl Videoeingänge	2	2	4
Auflösung (Pixel)	800 x 480	800 x 480	800 x 480
Helligkeitswert (cd/m²)	300	300	300
Lautsprecher	Ja	Ja	Ja
Fernbedienung	Ja	Ja	Ja
Nr.	**89426**	**89427**	**89428**
Preis	**105,—**	**119,—**	**199,—**

THITRONIK bedeutet Sicherheit

MADE IN GERMANY



Zubehör für WiPro III & WiPro III safe.lock auf Seite 553

Liste der kompatiblen Fahrzeuge

REISE MOBIL INTERNATIONAL Testsieger 4/2020 ★★★★★

BESONDERHEITEN

- Einfache, intuitive Handhabung: Fahrzeug verriegelt / Alarmanlage geschärft
- Funk-Magnetkontakte ohne Verkabelung!
- Keine störanfälligen Bewegungsmelder
- Aufenthalt im Fahrzeug möglich ohne Sensoren zu deaktivieren
- Steuerung der Zentrale über Fahrzeugfunkschlüssel und Funk-Handsender
- Easy add 2.0: Nachträgliches Koppeln von Funk-Zubehör per Funk-Handsender oder Kabinentüren
- Panikalarmfunktion
- Auch für Fahrzeuge ohne CAN-Bus
- Batterielebensdauer des Funk-Zubehörs ca. 2 Jahre
- Bis zu 100 Funkmodule koppelbar
- Bis 75 Meter Funk-Reichweite (Freifeld)
- Kopiersicher durch über 4 Mrd. Codes
- Schutz vor Replay Attacken
- Störsendererkennung „anti jamming“
- Fernalarmierung und Ortung mit Pro-finder (Option)

1| WiPro III & WiPro III safe.lock

CAN-Bus kompatible Funk-Alarmanlagen für Wohnmobile

Schützt Sie einfach und komfortabel. Die Alarmanlage für Reisemobile kommt ohne störende Bewegungsmelder aus und sichert mit den sabotagegeschützten Funk-Magnetkontakten effektiv die Fahrzeughülle. So treten keine Fehlalarme auf, und Sie benutzen die Alarmanlage auch dann, wenn es besonders darauf ankommt – bei Anwesenheit! Die WiPro III safe.lock ermöglicht es beispielsweise für viele Fahrzeugtypen zusätzlich die Zentralverriegelung Ihres Fahrzeuges mit dem Funk-Handsender zu bedienen. Bei Verwendung eines Vernetzungsmodules oder eines Pro-finders kann dies sogar per App erfolgen. Alternativ können Sie die WiPro III safe.lock mit dem NFC Modul steuern. Die integrierte Innenraumsirene sorgt in Verbindung mit der Fahrzeughupe bzw. einer optionalen Sirene für die nötige Aufmerksamkeit. Die hochentwickelte Störsendererkennung der WiPro III verhindert die Sabotage mit sogenannten „Jammern“ (Störsendern), die zur Störung von herkömmlichen Funk-Alarmanlagen und verbundenen Funksirenen führen.

Lieferumfang:
WiPro III oder WiPro III safe.lock Zentrale, Status LED, Funk-Handsender 868, Funk-Magnetkontakt 868 schwarz, Kabelbaum, Montagematerial, Warnaufkleber, Bedienungsanleitung.

Technische Daten:
Spannungsversorgung 12/24 Volt, Stromaufnahme ca. 11 mA, Alarmton ca. 102 dB, Abmessungen (BxHxT) 80 x 29 x 80 mm, Gewicht ca. 90 g.

Jetzt THITRONIK® App laden und mit Wipro III Alarmanlage verbinden!

- ✓ Schärfen/Entschärfen der Alarmanlage*
- ✓ Verriegeln/Entriegeln*
- ✓ Ortung des Fahrzeugs mit GPS **
- ✓ Fernstilllegung des Fahrzeugs**
- ✓ Anlernmodus für Funkmodule*
  viele weitere Funktionen



GET IT ON Google Play | Download on the App Store

* nur in Verbindung mit WiPro III safe.lock und BLUETOOTH® Vernetzungsmodul oder Pro-finder

** nur in Verbindung mit Pro-finder

		Nr.	Preis
1	**WiPro III safe.lock** Fiat Ducato | Citroen Jumper | Peugeot Boxer Iveco Daily ab 2006 | Opel Movano 2021+	90192	479,—
1	**WiPro III safe.lock** Ford Transit ab 2019 (Schaltersperre im Fahrzeug auswählbar und deaktivierbar)	97628	479,—
1	**WiPro III safe.lock** Mercedes Sprinter VS30 | MAN TGE | VW Crafter II | VW T6.1	98043	479,—
1	**WiPro III safe.lock** Renault Master (2019-2024)	98529	479,—

		Nr.	Preis
1	**WiPro III** Ford Transit ab 2006	91222	429,—
1	**WiPro III** Mercedes-Benz Sprinter ab 2006 | Vito ab 2014 VW Crafter ab 2006 | MAN TGE ab 2017	91223	479,—
1	**WiPro III** VW T5 2003 – 2015 | T6 ab 2015 | Renault Master ab 2003 sowie Fahrzeuge ohne CAN-Bus und andere Modelle	91224	429,—

2| CampLock Fingerprint

Outdoor-Begeisterte, Sportler oder Weltenbummler aufgepasst

Der CampLock Fingerprint-Sensor ist exklusiv für Hartal-Türen mit Zentralverriegelung erhältlich (Liste der Fahrzeugmodelle siehe QR-Code). Mit CampLock lässt sich die Aufbautür des Reisemobils ganz einfach per Fingerabdruck ver- und entriegeln und gleichzeitig das THITRONIK® Alarmsystem scharf- und unscharfschalten.

Technische Daten:
Maße Türeinheit: 40 x 52 mm
Gewicht: 376 g
Stromaufnahme: 2 mA

Zum Produkt:

- Schlüsselloser Zugang per Fingerabdruck
- 16 Finger anlernbar
- Höchster Bedienkomfort für unterwegs
- Automatisches Scharf-/Unscharfschalten des Alarmsystems beim Ver-/Entriegeln des Fahrzeugs
- Edles Design integriert in die Reisemobiltür)



		Nr.	Preis
2	**CampLock Fingerprint-Sensor**	98530	399,—

MADE IN GERMANY

THITRONIK

Modulares Sicherheitssystem

3| Pro-finder

Ortungslösung für WiPro III / WiPro III safe.lock und als „stand alone“ Ortungssystem



JETZT THITRONIK® APP LADEN!

Download on the App Store

GET IT ON Google Play

2G/3G/4G

Pro-finder alarmiert im Falle eines Einbruchversuchs auf bis zu 10 Mobiltelefonen per SMS und Anruf. Abhängig von der Installation kann bei einem Diebstahl das Fahrzeug per App stillgelegt werden. Der Zustand der Alarmanlage und ihrer Ein- und Ausgänge kann jederzeit per App abgefragt und geändert werden. Auch eine niedrige Batteriespannung der Versorgungsspannungsquelle wird per SMS gemeldet. Mit den zwei Ausgängen kann z. B. Ihre Standheizung oder Klimaanlage ferngesteuert werden. Pro-finder kann auch ohne WiPro III zur Ortung, Steuerung und Überwachung genutzt werden.

Besonderheiten:

- Zur Fern-Stilllegung des Fahrzeugs in Kombination mit der Abschalteinrichtung
- Alarmmeldungen per Anruf und SMS erhalten
- Gestohlenes Fahrzeug orten
- Auch ohne Alarmanlage nutzbar
- Alarmanlage per SMS oder Anruf fernsteuern
- Geofencing (virtueller Zaun) durch WiPro III
- Easy add 3.0: Nachträgliches Koppeln von Funkzubehör per App
- Geringe monatliche Kosten (SIM-Kartengebühren oder Pre-paid Karte)
- SMS-Kosten entstehen nur im Ernstfall (SIM-Karte muss SMS-, Telefonie- und Daten-fähig sein)
- Integrierter GPS-Empfänger & GSM-Antenne
- Spannungsüberwachung
- Spezieller Wohnwagenmodus
- Verbraucher-Abschaltung bei Tiefenentladung,
- Batterieüberwachung mit Unterspannungsalarm

Lieferumfang:
Pro-finder, Bedienungsanleitung, Anschlusskabel, Montagematerial.

Technische Daten:
Spannungsversorgung 12/24 Volt, Stromaufnahme Senden ca. 37 mA, Stromaufnahme stand-by ca. 16 - 21 mA, Anzahl Zielrufnummern bis zu 10, Schnittstelle RJ10 (Eingang für WiPro), Ausgänge 2x open collector (max. 0,5 A), Gewicht ca. 129 g, Temperaturbereich -10 °C – +80 °C, Abmessungen (BxHxT) 125 x 27 x 135 mm.

4| BT-connect

Komfortabel alle Funktionen der WiPro III per Smartwatch und Smartphone bedienen

Das BT-connect ist ein raffinierter Baustein für Ihr THITRONIK® Sicherheitssystem:
Koppeln Sie Ihr Smartphone/Smartwatch, um Ihre Alarmanlage damit zu steuern. Auch andere berechtigte Nutzer können so jederzeit bequem die Anlage scharf oder unscharf schalten.
Wer eine WiPro III safe.lock besitzt, kann auch auf die vorhandene Zentralverriegelung zugreifen, denn mit dem Vernetzungsmodul ist das Öffnen und Schließen des Fahrzeuges ohne Fahrzeugschlüssel und Handsender möglich.
Eingebunden werden kann das Vernetzungsmodul auch bei bereits verbautem Ortungs system Pro-finder.



Bluetooth®

GET IT ON Google Play

Download on the App Store

Besonderheiten:

- Steuerung der WiPro III per BLUETOOTH® Zentralverriegelung per Smartwatch und Smartphone steuern (nur in Verbindung mit der WiPro III safe.lock)
- Easy add 3.0: Nachträgliches Koppeln von Funk-Zubehör per App

Technische Daten:
Nennspannung 12/24 V, Bluetooth® 5.0 low energy, Gewicht 72 g, Temperaturbereich -20 °C – +80 °C, Abmessungen (BxHxT) 52 x 25 x 56 mm, Funk-Reichweite (Freifeld) ca. 10 m.



5| T.S.A. Funk-Rauchmelder

Der T.S.A. Funk-Rauchmelder ist das neueste Mitglied der THITRONIK® Produktfamilie. Er lässt sich in das modulare THITRONIK® Sicherheitssystem integrieren, sodass es neben Einbruch, Diebstahl und Gasen nun auch vor Rauch und Feuer frühzeitig und zuverlässig warnt. Dies stellt insbesondere nachts eine wesentliche Erhöhung der Sicherheit dar, da der menschliche Geruchssinn im Schlaf nur sehr eingeschränkt funktioniert. Dank der Integration in das THITRONIK® Sicherheitssystem erfolgt eine Alarmierung nicht nur über das 85 dB laute Alarmsignal des T.S.A., sondern Fahrzeugbesitzer und/oder Stellplatznachbarn werden zusätzlich über Fahrzeugblinker und Hupe auf die Gefahr hingewiesen. Ist ein Pro-finder Teil des Alarmsystems, erhält der Fahrzeugbesitzer einen Anruf, und bis zu zehn Personen werden per SMS benachrichtigt. Selbstverständlich ist der T.S.A. auch stand-alone ohne THITRONIK® Sicherheitssystem verwendbar. Auch ideal geeignet für die Montage in Heckgaragen bei Lagerung/Ladung von E-Bikes.

Technische Daten:
Spannungsversorgung 3 V (1,6 Ah) Lithium-Batterie, Stromaufnahme 13,2 µA bei 2,9 V, Alarmton 85 dB bei 3 m Abstand, Temperaturbereich -10 bis +55 °C, Abmessungen 50,8 x 42,5 mm, Gewicht 59 g.

Lieferumfang:
T.S.A. Funk-Rauchmelder, Bedienungsanleitung, Montagematerial, Warnaufkleber.

		Nr.	Preis
3	Pro-finder	91784	479,—
o. Abb.	Abschalteinrichtung	97321	34,95
o. Abb.	Abschalteinrichtung für neuen Ducato Facelift	98034	58,95
o. Abb.	Externe GSM-Antenne	92232	65,95
o. Abb.	GPS-pro	91785	129,—
4	BT-connect	97212	129,—
5	T.S.A. Funk-Rauchmelder weiß	98035	88,95
6	T.S.A. Funk-Rauchmelder grau	98036	88,95

		Nr.	Preis
o. Abb.	Adapter für Wandmontage weiß	98037	6,95
o. Abb.	Adapter für Wandmontage grau	98038	6,95

THITRONIK

MADE IN GERMANY

Das richtige Zubehör für Ihren Schutz
Für WiPro III & WiPro III safe.lock



1| Funk-Kabelschleife 868

Zum Anschluss an WiPro III. Um auch Ihre mobilen Güter außerhalb des Fahrzeuges zu sichern, wie z. B. Fahrräder, mobile Satellitenantennen, Campingmöbel etc. Alarmiert beim Durchtrennen oder bei Sabotage. Spannungsversorgung 3 V (CR2032), Frequenz 868,35 MHz, Reichweite ca. 75 m.



2| Funk-Handsender 868

(laut/lautlos)

Ermöglicht die Bedienung der Alarmanlage und Zentralverriegelung, in Verbindung der WiPro III safe.lock. Damit kann das Fahrzeug, geschützt von 4 Mrd. sich ändernden Codes, sicher ver-/entriegelt werden.



3| Funk-Magnetkontakt 868

(normal & wasserdicht)

Zur Erweiterung der WiPro III. Selbstklebender Funk-Magnetkontakt mit Sabotageschutz zur Absicherung von Fenstern, Türen, Stauklappen, Dachboxen, Dachluken etc...



4| G.A.S. connect

Als Erweiterung der WiPro III (safe.lock). Alarmiert bei Narkosegasüberfällen und Undichtigkeiten der bordeigenen Gasanlage. Die intelligente, dynamische Temperaturanpassung und der ständige Sensorselbsttest gewährleisten eine einwandfreie Funktion unter verschiedensten, klimatischen Bedingungen.



5| Montageadapter

(2 Paar)

Zur optimalen Montage der Funkmagnetkontakte auf Türdichtungen der Stauklappen (Set bestehend aus 2 Paar). Empfohlen bei Verwendung der Funk-Magnetkontakte an Heckklappen.



6| Zusatzsirene

Zusatzsirene zum Anschluss an WiPro III. Geeignet für die Montage im Motorraum oder im Fahrzeuginnenraum. Auch als akkugepufferte Back-Up-Sirene erhältlich.

7| Funk-Wassermelder 868

Der THITRONIK® Funk-Wassermelder 868 schützt zuverlässig vor Leckagen und Wasserschäden. Bei Sensorkontakt mit Wasser sendet der Wassermelder sofort ein Signal an das WiPro III (safe.lock) Alarmsystem, das unverzüglich alarmiert. Ist auch ein Pro-finder installiert, wird zusätzlich eine Alarmmeldung an das verbundene Smartphone gesendet.



Technische Daten:
Gehäusemaße (BxHxT):
52 x 13 x 35 mm
Gewicht: 45 g

8| NFC Modul

Das innen an der Fahrzeugscheibe montierte NFC-Modul für die WiPro III safe.lock ist an allen Fahrzeugen nachrüstbar, die mit WiPro safe.lock kompatibel sind. Nutzen Sie die beiliegende Transponderkarte oder die robusten und wasserdichten Armbänder/Schlüsselanhänger (als Zubehör erhältlich).

Technische Daten: NFC Zubehör nutzt MIFARE DESFire und ist mit einem Sicherheitscode verschlüsselt für maximale Sicherheit, Spannungsversorgung 3 x Alkaline AAA Batterien, Gewicht 100 g, Temperaturbereich -10 °C – +70 °C, Abmessungen (øxT) 89 x 19,5 mm.

Der maximale Handgelenkumfang beträgt 216 mm (Größe M), 232 mm (Größe L)



		Nr.	Preis
1	**Funk-Kabelschleife 868 schwarz**	**90294**	**90,95**
1	**Funk-Kabelschleife 868 weiß**	**91268**	**90,95**
1	**Funk-Kabelschleife 868 schwarz XL**	**90295**	**96,95**
1	**Funk-Kabelschleife 868 weiß XL**	**92469**	**96,95**
2	**Funk-Handsender 868**	**90193**	**68,95**
3	**Funk-Magnetkontakt 868 schwarz**	**91232**	**68,95**
3	**Funk-Magnetkontakt 868 weiß**	**91233**	**68,95**
3	**Funk-Magnetkontakt wasserdicht 868**	**98531**	**74,95**
4	**G.A.S. connect**	**98039**	**125,—**
5	**Montageadapter schwarz**	**91374**	**16,95**
5	**Montageadapter weiß**	**91282**	**16,95**
6	**Zusatzsirene**	**91427**	**38,95**
6	**Back-Up-Sirene**	**91431**	**48,95**

		Nr.	Preis
7	**Funk-Wassermelder 868 schwarz**	**98532**	**78,95**
8	**NFC Modul**	**97630**	**167,—**
9	**NFC KeyCard** (Transponderkarte)	**97631**	**18,95**
10	**NFC KeyTag** (Anhänger)	**97632**	**18,95**
11	**NFC KeyStrap** Größe M, schwarz	**97633**	**24,95**
11	**NFC KeyStrap** Größe M, weiß	**98044**	**24,95**
11	**NFC KeyStrap** Größe M, dunkelblau	**98045**	**24,95**
11	**NFC KeyStrap** Größe M, rot	**98046**	**24,95**
11	**NFC KeyStrap** Größe L, schwarz	**98047**	**24,95**
11	**NFC KeyStrap** Größe L, weiß	**98048**	**24,95**
11	**NFC KeyStrap** Größe L, dunkelblau	**98049**	**24,95**
11	**NFC KeyStrap** Größe L, rot	**98050**	**24,95**
o. Abb.	**safe.lock Umrüstplatine**	**90195**	**87,95**

Gaswarner – hochsensible Wächter

MADE IN GERMANY

THITRONIK

1| G.A.S.-pro

STAND ALONE



- Detektiert KO-/Narkosegase, Propan und Butan
- Kohlenmonoxidsensor (optional)
- Mehrsensorsystem
- Verdeckte Montage möglich
- Externe Sensoren zur optimalen Platzierung
- Bis zu 3 Sensoren anschließbar
- Sirenenausgang
- Alarmausgang
- Anschluss für externe LED (Betriebsanzeige)
- Servicefreundliche, steckbare Sensoren
- Automatischer Sensorselbsttest
- Temperaturkompensation
- E1 Typengenehmigung

Lieferumfang:

Zentrale, Sensor für Betäubungsgase, Propan und Butan, Montagematerial, Bedienungsanleitung, Alarmaufkleber

Technische Daten:

Stromaufnahme ca. 85 mA pro Sensor, 3 Sensoreingänge, Empfindlichkeit ab 50 ppm, Schalldruck ca. 85 dB (int. Pieper) ca. 110 dB (ext. Sirene), Temperaturbereich -10 °C bis +80 °C.

6| Externe LED (o. Abb.)

Externe LED als Betriebsanzeige bei verdeckter Montage der G.A.S.-pro Zentrale.

7| G.A.S.-plug „all in one“

STAND ALONE

Besonderheiten:

Detektiert KO-/Narkosegase,
Propan und Butan
Integrierter Sensor und Summer
Betrieb im Zigarettenanzünder
Automatischer Sensorselbsttest
Temperaturkompensation
E1 Typengenehmigung



Lieferumfang G.A.S. plug:

G.A.S.-plug „all in one“,
Bedienungsanleitung, Alarmaufkleber

Technische Daten:

Stromaufnahme ca. 70 mA,
Empfindlichkeit ab 50 ppm,
Alarmton ca. 85 dB (int. Sirene),
Temperaturbereich -10 °C bis +80 °C.

REISE MOBIL INTERNATIONAL Testsieger 5/2020 ★★★★★



2| G.A.S.-pro III

STAND ALONE

G.A.S.-pro III ist ein modulares Gaswarnsystem für den Festeinbau in Ihrem Fahrzeug. Warnt Sie zuverlässig vor Gasvergiftungen und Betäubungsgas-Überfällen, mit integrierter Sirene und Funkeinheit.

Die G.A.S.-pro III gibt es in zwei Basis-Setups:
mit integriertem Flüssiggas-/ Betäubungsgassensor oder mit integriertem CO-Sensor. Beide Varianten können mit einem weiteren Gas- oder CO-Sensor kombiniert werden. Die Ausstattung der G.A.S.-pro III ist ein technischer Quantensprung im Bereich der Fahrzeuggaswarngeräte: So sinkt ihre Stromaufnahme mit einem Flüssiggas-/ KO-Gas Sensor auf minimale 26 mA, mit einem CO-Gassensor auf gerade einmal 9 mA. Die interne Sirene ertönt mit durchdringenden 94 dB, ein integrierter Feuchtigkeitssensor optimiert die ohnehin schon präzise Messung bei hoher Feuchtigkeit im Fahrzeug oder bei Atemluft in direkter Nähe zum Sensor. Eine präzise Temperaturanpassung ist obligatorisch. Zudem eliminiert eine Alkoholfilterfunktion Fehlalarme durch Alkohol in der Luft. Dank integrierter Funkeinheit kommuniziert die G.A.S.-pro III ohne zusätzliche Verkabelung mit dem Alarmsystem WiPro III.

- Gasdetektion nach DIN EN 50194-2
- Gasdetektion nach DIN EN 50291-2 (CO-Version)
- CI-Bus fähig
- Detektiert Propan und Butan, Narkosegase oder Kohlenmonoxid (je nach Ausstattung)
- Permanente Kompensation von Temperatur und Luftfeuchtigkeit
- Regelmäßiger Selbsttest zur Feststellung der Funktionalität
- Alarmausgang/Sirenenausgang
- Auto Sense Eingang
- Alkoholfilter
- Taster für „Pause“ und „ON/OFF“
- LED-Anzeige für beide Sensoren
- Interne Sirene 94 dB

Technische Daten:

Stromaufnahme 9 mA (CO)/26 mA (Flüssig-/KO-Gas), Sensoreingänge 1 intern, 1 extern, Empfindlichkeit 50 ppm (CO) 700/1400 ppm (Butan), Schalldruck 94 dB (interne Sirene), Temperaturbereich -20 °C – +60 °C, Abmessungen (BxHxT) 61 x 97 x 35 mm, Gewicht 74 g.

8| G.A.S.

Besonderheiten:

Wandmontierter Gaswarner für Propan, Butan und Betäubungsgase. Die intelligente, dynamische Temperaturanpassung und der ständige Sensorselbsttest gewährleisten eine einwandfreie Funktion unter verschiedensten, klimatischen Bedingungen. Einfach und schnell angeschlossen an das Bordnetz warnt Sie G.A.S. im Ernstfall mit seinem 82 dB lauten Alarmton.

Lieferumfang:

G.A.S. mit integrierter Sirene, Anschlusskabel 12/24 V, Bedienungsanleitung, Warnaufkleber, Montagematerial.

Technische Daten:

Spannungsversorgung 12/24 V DC, Stromaufnahme ca. 28/15 mA, Lautstärke 82 dB bei 1 m, Temperaturbereich -20 bis +80 °C, Abmessungen (BxHxT) 30 x 88 x 26 mm, Gewicht ca. 35 g.



		Nr.	Preis
1	G.A.S.-pro	91426	159,—
2	G.A.S.-pro III	97243	279,—
2	G.A.S.-pro III CO	97244	279,—
3	Externe Sirene	91427	38,95
4	Zusatzsensor für G.A.S.-pro	91428	64,95
4	Zusatzsensor für G.A.S.-pro III	90895	64,95

		Nr.	Preis
5	CO-Sensor	91433	98,95
6	Externe LED	91457	14,95
ohne	Verlängerung externe LED	91283	7,95
7	G.A.S.-plug „all in one“	91466	96,95
8	G.A.S.	98277	109,—

3GAS Alarm

Der meistverkaufte, professionelle 12-Volt-Gasmelder für Wohnmobil, Caravan und Boot. Gase entweichen unbeabsichtigt und gefährden durch ein Leck oder Mängel an Gerätschaften, Zylindern oder Rohren Menschen und Tiere. Außer unbeabsichtigtem Entweichen werden Gase wie Äther immer häufiger dazu benutzt, Menschen bewusstlos zu machen, um Raubüberfälle zu begehen. Der 3Gas Alarm ist dafür entworfen, Sie bei all diesen Fällen zu warnen. Der Sensor ist extrem empfindlich und warnt bereits bei kleinsten auftretenden Gasmengen.

Unser Preis
nur 54,95



TOP HIT

Erkennt Propan und Butan (LPG)	√
Erkennt Kohlenmonoxid (CO)	√
Erkennt Narkose- oder KO-Gase	√
Spannung	12 - 24 V DC
Stromaufnahme im Standby	100 mA
Stromaufnahme im Alarm	180 mA
Signal	80 dB
Empfindlichkeit	95 ppm EEC
Abmessungen	83 x 83 x 36 mm

3GAS ALARM warnt vor gefährlichen Konzentrationen von Propan/Butan (LPG), Kohlenmonoxid (CO) und KO-Gasen. Die Bedienung ist kinderleicht. Sie schalten das Gerät nur ein und nach ca. 3 Minuten ist der **3GAS ALARM** betriebsbereit. Mit Voralarm-Funktion. Wird fest an das 12 V-Bordnetz angeschlossen. Betriebsspannung 12 - 24 V, Stromaufnahme im Standby 100 mA, Stromaufnahme im Alarm 180 mA, Lautstärke bei Alarm ca. 80 dB. **Nr. 90196** **54,95**

3GAS+ Alarm

3GAS+ Alarm ist der neueste und innovativste Alarm, der aufgrund eines optionalen zweiten Sensors sowohl auf herabsinkende als auch aufsteigende Gase reagiert. 3GAS+ Alarm ist ein sehr kleines Gerät mit einem modernen Design, das in jeden Innenraum passt.

Da manche Gase steigen und manche fallen, ist es möglich die Funktion des zusätzlichen Gasalarms zu verbessern, indem Sie einen zusätzlichen (optionalen) Sensor platzieren, der in unterschiedlicher Höhe oder Position angebracht werden kann. Der zusätzliche Sensor ermittelt dieselben Gase wie der Hauptalarm. Man kann zum Beispiel in einer unterschiedlichen Höhe oder in einem anderen Raum zwei zusätzliche Sensoren pro Hauptalarm anschließen.
Es stehen zwei zusätzliche Sensoren zur Verfügung:

- Breitbandsensor - erfasst alle Gase wie der Hauptalarm
- Spezifischer CO-Sensor - für eine schnellere Erkennung von Kohlenmonoxid (CO)

Für eine optimale Leistung empfehlen wir, den Hauptalarm 30 cm über dem Boden zu installieren. Der extra spezifische CO-Sensor 10 cm unter der Decke und ein extra Breitbandsensor auf Schlafhöhe neben dem Bett.
Betriebsspannung 12 - 24 V, Stromaufnahme im Standby 100 mA, Stromaufnahme im Alarm 180 mA.



TOP HIT



	3GAS+ Alarm	3GAS+ Breitbandsensor	3GAS+ CO-Sensor
LPG (Butan- und Propangas)	☑	☑	
Kohlenmonoxid (CO) normal 175 ppm	☑	☑	☑
Kohlenmonoxid (CO) Ultra fast 90-40 ppm			☑
Narkose- oder KO-Gase	☑	☑	
Anschlussmöglichkeit von bis zu zwei zusätzlichen Sensoren	☑		
Abmessungen	53 x 53 x 30 mm	27 x 27 x 22 mm	27 x 27 x 22 mm
Nr.	**91664**	**91666**	**91678**
Preis	**64,95**	**26,95**	**26,95**





TriGas Alarm. Warnt vor gefährlichen Konzentrationen von Propan, Butan (GPL) und KO-Gasen. Die Bedienung ist kinderleicht. Sie schalten das Gerät vor dem Schlafengehen nur ein und nach ca. 3 Minuten ist der TriGas Alarm betriebsbereit. Mit stummem Voralarm. Wird fest an die 12V-Aufbaubatterie angeschlossen. Betriebsspannung 5-14 V, Stromaufnahme im Standby ca. 100 mA, Stromaufnahme im Alarm ca. 180 mA, Lautstärke bei Alarm ca. 80 dB.

Nr. 90095 97,95

Externer Sensor für TriGas Alarm. Optional können Sie einen zweiten Sensor am TriGas Alarm anschließen. Der Zusatz-Sensor hat dieselben Fähigkeiten wie der eingebaute Sensor. Mit dem zweiten Sensor haben Sie die Sicherheit für steigende und fallende Gase. Einfacher Anschluss am TriGas Alarm. Für große Wohnmobile geeignet. Kabellänge 2 m.

Nr. 90096 48,95



1



2



3



4

NEU!



BRUNNER



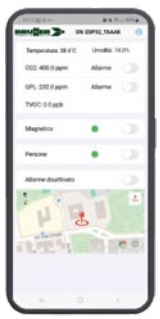

GLOBETRACKER360 APP

1. Alarmgerät KOMBIALARM compact. Ein autarkes Warnsystem, das neben der vollständigen Halbleiter-Elektronik auch den Sensor und den akustischen Warngeber (85 dB) enthält. Anschluss an 12 V. Das System ist mit einer speziellen Sensorik ausgestattet, die es erlaubt, das Gerät sowohl als Gasmelder als auch als Narkosegas-Warngerät einzusetzen. Technische Daten: Betriebsspannung 12 V DC, Stromverbrauch nur 90 mA - 145 mA. Abmessungen 11,5 x 9 x 3 cm. **Nr. 91403 134,—**

2. Alarmgerät KOMBIALARM. Wie zuvor, jedoch mit Möglichkeit, zwei weitere Zusatzsensoren anzuschließen. **Nr. 91405 171,—**

Zusatzsensor Gas für KOMBIALARM. Der Zusatzsensor detektiert geringste Konzentrationen gefährlicher Narkosegase, weit bevor sie die betäubende Wirkung entfalten. Zudem wird Flüssiggas (Propan/Butan) aufgespürt, weit bevor ein explosionsfähiges Gemisch entsteht. **Nr. 91406 83,50**

3. ABUS Kohlenmonoxid Warnmelder COWM510.

- Schutz vor Kohlenmonoxid
- 10 Jahre Sensor-Lebensdauer (elektrochemisch)
- Display mit Anzeige der CO-Konzentration
- Zur Detektion von CO in Räumen mit Verbrennungseinrichtungen (offener Kamin, Gastherme, Durchlauferhitzer etc.)
- Vorbeugung gegen Vergiftungserscheinungen wie Kopfschmerzen, Schwindel bis hin zu Bewusstlosigkeit und Tod
- Warnt bereits vor geringen CO-Konzentrationen
- Wand- oder Standmontage
- Inklusive Selbsttest-Funktion und Spannungsüberwachung
- Akustische und optische Alarmierung
- 85 dBA lauter Alarmton
- Erfassungsbereich: bis 60 m²
- 2 x 1,5 V Alkaline AA Batterien
- Zeigt an, wenn die Batterieleistung sinkt
- Geprüft und zertifiziert nach EN50291-1:2018
- Betriebstemperatur -20 ° bis +50 °C
- Stummschaltungsfunktion
- Höchstwertspeicher

Nr. 91104 65,50

4. GLOBETRACKER360. Das Globetracker-Gerät wurde entwickelt, um wichtige Sicherheitsparameter im Wohnbereich Ihres Fahrzeugs zu überwachen. Es zeichnet sich durch eine einfache Installation und eine benutzerfreundliche Bedienung aus, sodass die Sicherheit jederzeit gewährleistet ist. Dank des zuverlässigen Alarmsystems können Sie beruhigt reisen, da Sie wissen, dass potenzielle Gefahren sofort erkannt werden.

- Zentrale Einheit: Variable Spannungsversorgung von 9 bis 30 V DC über Zigarettenanzünder oder Transformator
- Messung der Umgebungstemperatur/Luftfeuchtigkeit
- CO- und LPG-Gasmessung (mit der Möglichkeit der Alarmauslösung bei Überschreitung der Alarmschwelle)
- GPS-Position (mit der Möglichkeit, einen Alarm auszulösen, wenn sich das Fahrzeug außerhalb eines zulässigen Bereichs bewegt)
- Möglichkeit des Anschlusses von bis zu 12 Satelliten für die Verwaltung des Einbruchalarms
- Funk-Magnetkontakt mit proprietärem Kommunikationscode für Tür- oder Fensteröffnungsalarm
- Funk-Anwesenheitserkennungssystem mit eigenem Kommunikationscode für Anwesenheitsalarm
- Pufferbatterie für Stromausfall
- Alarmsummer und Status-LED
- KO-Gas Sensor

Abmessungen 9,8 x 9,8 x 3,0 cm. Gewicht 150 g.

Nr. 98588 259,—

Majestic Smart LED-TV

Erleben Sie Unterhaltung auf höchstem Niveau mit den Majestic Smart LED-TV's, erhältlich in den Größen 18,5", 21,5" und 24".
Das schnelle und benutzerfreundliche Vidaa-Betriebssystem ermöglicht Ihnen den Zugriff auf eine Vielzahl von Streaming-Diensten und Apps. So haben Sie Ihre Lieblingsinhalte immer griffbereit. Speziell für den mobilen Einsatz konzipiert, um auch holprige Fahrten problemlos zu überstehen.
Lieferumfang: Fernbedienung (inkl. Batterien), Netzteil (230 V), Autoadapter (12 V), Bedienungsanleitung.

NEU!

Unser Preis
ab 199,—







	SM19 V1	SM22 V1	SM324 V1
Display	LED Display (Pixelklasse 1)	LED Display (Pixelklasse 1)	LED Display (Pixelklasse 1)
Bildschirmgröße	18,5" (47 cm)	21,5" (55 cm)	24" (60 cm)
Auflösung	1366 x 768	1920 x 1080	1366 x 768
Kontrastverhältnis	3000:1	4000:1	3000:1
Helligkeitswert	180 cd/m²	180 cd/m²	180 cd/m²
Betrachtungswinkel	178° H / 178° V	178° H / 178° V	178° H / 178° V
Bildschirmformat	16:9	16:9	16:9
Ausstattung & Anschlüsse	Vidaa-Betriebssystem, integriertes WLAN, RJ45-Netzwerkanschluss, Analogtuner PAL (DK/I/BG)/SECAM (BG/DK/L), DVB-T/T2/DVB-C HD/ DVB-S/S2 HD-Tuner, Unterstützung für Streaming-Apps (YouTube, Netflix, Prime Video usw.), Teletext-Unterstützung, Hotelfunktion, automatische Kanalsortierung (LCN), EPG-Funktion (Elektronischer Programmführer), AV-Eingänge (RCA) x 1 / HDMI x 3 - digitaler optischer Audioausgang, CAM CI+ Eingang (unterstützt die Wiedergabe von HD-Inhalten), 2 USB-Eingänge für die Wiedergabe von Multimediadateien, 3,5-mm-Kopfhöreranschluss, 75-Ohm-Antenneneingang, Sat-LNB-Antenneneingang, abnehmbarer Standfuß		
Stromversorgung	12 V oder 230 V		
Energieverbrauch	13 kWh / 1000 h	15 kWh / 1000 h	17 kWh / 1000 h
Energieeffizienzklasse	E	E	E
Abmessungen ohne Fuß (BxHxT)	443 x 276 x 49 mm	510 x 307 x 78 mm	553 x 331 x 67 mm
Abmessungen mit Fuß (BxHxT)	443 x 309 x 170 mm	510 x 342 x 165 mm	553 x 367 x 165 mm
Gewicht	2,1 kg	2,45 kg	2,9 kg
Nr.	**87902**	**87903**	**87904**
Preis	**199,—**	**219,—**	**239,—**

Camper Connected 5G eSIM / 5G-WiFi-System mit eSIM

- Der 5G-WiFi 6 Router mit Dual-SIM und eSIM liefert bis zu 3000 Mbit/s und sorgt dank Multi-WAN mit automatischem Failover jederzeit für eine stabile Internetverbindung.
- Die robuste Außenantenne mit bis zu 6 dBi Verstärkung verbessert LTE/5G- und WiFi-Empfang und lässt sich flexibel montieren. Ein GPS-Anschluss ermöglicht zudem präzise Fahrzeugortung.
- Firewall, VPN (WireGuard/OpenVPN), QoS und DDNS garantieren sichere Datenübertragung, während Gigabit-LAN, PoE-WAN, USB-C und TF-Slot vielseitige Anschlussmöglichkeiten bieten.
- Ein integrierter Watchdog sorgt für automatischen Neustart bei Störungen, während das widerstandsfähige Design den Einsatz im Outdoor- und Campingbereich zuverlässig macht.



NEU!



Technische Daten Antenne:
- LTE/5G + 2,4G / 5,8 G WiFi + GPS-Antenne
- Frequenzbereich:
  617-960 MHz (+2 dBi), 1710-2800 MHz (+6 dBi), 3300-6000 MHz (+7 dBi)
- GPS: 2.8 dBi (+28 dB)
- WiFi: 2.4G / 5.8G (+ 6 dBi)
- Abstrahlcharakteristik Omni-direktional; Polarisation: Linear Vertical
- Maximale Leistung: 50 Watt
- Antennenkabel: 5 x RG316, 1 x RG174 3 m
- Anschluss: 5 x SMA / 1 x Fakar
- Abnehmbare Montageplatte
- Abmessungen (BxHxT) 252 x 215 x 95 mm
- Gewicht ca. 750 g

Technische Daten Router:
- Gerätetyp: 4G/5G Dual-SIM Router mit Wi-Fi 6
- Max. WLAN-Geschwindigkeit:
  574 Mbit/s (2,4 GHz) / 2402 Mbit/s (5 GHz) / Kombiniert bis zu 3000 Mbit/s
- Multi-WAN: Ethernet, Mobilfunk, Repeater (Priorisierung frei konfigurierbar)
- CPU: MediaTek MT7981B, Dual-Core, 1,3 GHz
- Speicher: 512 MB DDR3 RAM + 128 MB NAND (optional 8 GB eMMC)
- Netzstandards: 5G NR, 4G LTE
- SIM-Slots: 2 x Nano-SIM (12,3 x 8,8 mm), eSIM-Unterstützung
- Funktionen: SMS-Empfang, Anzeige Signalstärke
- WLAN Standard: IEEE 802.11 a/b/g/n/ac/ax (Wi-Fi 6)
- WLAN Modi: Routing, Wireless Bridge, Wired Bridge, Repeater
- Gesamt: 6 Anschlüsse (intern/extern kombinierbar)
- 4 x LTE/5G
- 2 x Wi-Fi (2,4/5 GHz)
- 1 x zusätzliche 5,8 GHz Innenantenne
- 1 x GPS-Antenne
- Ethernet: 1 x WAN (1 Gbit/s, PoE) / 3x LAN (1 Gbit/s)
- USB: 1 x USB 2.0 (Typ-C)
- Speicher: 1 x TF-Kartenslot
- Firewall: Portweiterleitung, DMZ, Policy Routing
- VPN: OpenVPN (bis 150 Mbit/s), WireGuard (bis 300 Mbit/s)
- Stromversorgung: DC 12V/2A (5,5 x 2,1 mm, 12–36V)
- Leistungsaufnahme: < 14 W

Lieferumfang:
- Außen-Antenne
- Router
- Antennen
- Anschlusskabel für Antenne und Router (3 m)
- Montageplatte
- Dachdurchführung
- 230 Volt Netzteil
- 12 V KFZ-Anschlusskabel
- Bedienungsanleitung

Nr. 87901 **999,—**



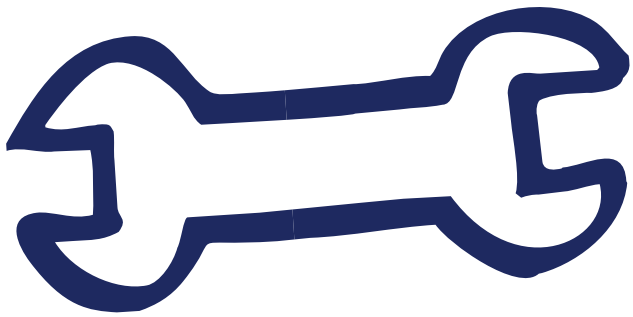



Technik

Fahrradträger & Zubehör
Seite 556 - 591

Heckträger, Dachboxen, Dachreling & Leitern
Seite 592 - 604

Fahrzeugtechnik
Seite 605 - 610
Seite 637 - 643
Seite 648 - 649

Stützen & Keile
Seite 611 - 622

Rangier- & E-Trailer-Systeme
Seite 623 - 636

Fahrzeug-Ausstattung
Seite 644 - 647
Seite 708

Spiegel für Caravan & Reisemobil
Seite 650 - 653

Einstiege & Trittstufen
Seite 654 - 661

Dachhauben, Fenster, Rollos, Verdunkelungen & Insektenschutz
Seite 662 - 684

Fahrzeugisolation & Wetterschutz
Seite 684 - 701

Ausbauartikel innen & außen
Seite 706 - 707
Seite 726 - 737

Pilotensitze & Drehkonsolen
Seite 704 - 707

Rund um Bett & Tisch
Seite 709 - 715

Sicherheit & Schlösser
Seite 716 - 725

Alles für den Hund
Seite 738

R-BIKE VAN.
Dieser Mehrzweck-Fahrradträger kann an der rechten Hintertür des Kastenwagens montiert werden und ermöglicht es diese zu öffnen, wenn die Fahrräder geladen sind. Der R-BIKE VAN ermöglicht die Montage der Schiene in drei verschiedenen Höhen, um ein einfaches Be- und Entladen der Fahrräder zu ermöglichen. In der unteren und mittleren Position ist die Verwendung einer Kennzeichenhalterung mit Beleuchtungseinheit vorgeschrieben.

- Entwickelt für Kastenwägen
- Geeignet für zwei E-Bikes oder Standardfahrräder
- Erweiterbar für drei Standardfahrräder mit R-BIKE 3RAIL (Nr. 97542)
- Anpassbares Design für einfache Installation und Montage
- Robuste und sichere Konstruktion schützt wertvolle Fahrräder
- Eingebaute Antivibrationsvorrichtung verhindert unerwünschte Geräusche
- Kompatibel mit verschiedenen Zubehörteilen
- Erfüllt die ECER26-Vorschriften für die Fahrzeugbefestigung
- Korrosionsbeständige Fahrzeuglackierung in Schwarz











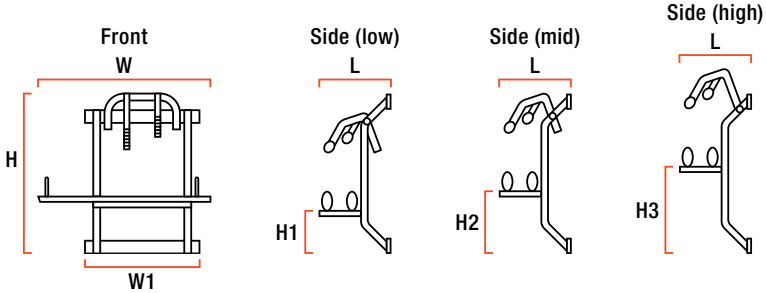



	1. Fiat Ducato H2/H3	2. Ford Transit H3	3. Mercedes Sprinter H2	4. VW Crafter H3	5. Renault Master H2
Baujahr	ab 2006	ab 2014	ab 2020	ab 2017	ab 2014
Abmessung W	132,8 cm	132,8 cm	132,8 cm	132,8 cm	132,8 cm
Abmessung W1	82,5 cm	84,7 cm	83,1 cm	82,1 cm	847,7 cm
Abmessung H	125,9 cm	150,9 cm	141,2 cm	135,3 cm	150,9 cm
Abmessung H1	28,4 cm	19,1 cm	19,1 cm	19,1 cm	19,1 cm
Abmessung H2	48,4 cm	39,1 cm	39,1 cm	39,1 cm	39,1 cm
Abmessung H3	68,4 cm	59,1 cm	59,1 cm	59,1 cm	59,1 cm
Abmessung L	56,4 cm	61 cm	61 cm	61 cm	61 cm
Gewicht	10 kg	10,5 kg	10,5 kg	10,5 kg	10,5 kg
Max. Traglast	50 kg	50 kg	50 kg	50 kg	50 kg
Nr.	**97536**	**98370**	**97538**	**97539**	**97540**
Preis	**549,—**	**679,—**	**779,—**	**759,—**	**775,—**


1






2


3


4


5


6


7


8


9


10


11


12

1. R-BIKE 3Rail. Ermöglicht dem R-BIKE VAN Fahrradträger den Transport von drei Standardfahrrädern. Farbe Schwarz. **Nr. 97542 145,—**

2. R-BAR. Verwandelt den R-BIKE VAN Fahrradträger in einen Mehrzweck-Träger für den Transport verschiedener Freizeitausrüstungen. Farbe Schwarz. Set mit 2 Stück. **Nr. 97541 115,—**

3. R-SKIRUN. Ermöglicht dem R-BIKE VAN Fahrradträger den Transport von einem Snowboard oder zwei Paar Skiern.
Erfordert R-BAR (Nr. 97541) für die Installation.
Nr. 97543 175,—

4. R-BRAKO PLIE. Verriegelungsarm bietet erhöhte Sicherheit für Fahrräder. Drehpunkte für eine vielseitige Befestigung. Farbe Schwarz.
Nr. 97544 71,50

5. R-BRAKO 1. Fahrradarm, kurz.
Nr. 97546 66,95

6. R-BRAKO 2. Fahrradarm, lang.
Nr. 97547 68,95

7. R-WIRE. Befestigungsschnallen bieten erhöhte Sicherheit für das Fahrrad. 2er Pack.
Nr. 97545 18,95

8. R-RAIL. Ersatzschiene für R-BIKE VAN.
Nr. 97548 73,50

9. R-KNOB. Drehknopf zum Festziehen.
Nr. 97549 2,95

10. R-YOLDA WIRE. Spanner für R-WIRE (Nr. 97545).
Nr. 97550 1,70

11. R-CAP. Endkappen für Fahrradschiene R-RAIL (Nr. 97548). **Nr. 97551 4,90**

12. R-YOLDA BRAKO. Armhalterung für alle R-BRAKO Fahrradarme. **Nr. 97552 3,75**

EuroCarry Fahrradträger

























1. EuroCarry Fahrradträger - Scharnierbefestigung. Komplett vormontiert! Die Hecktüren sind mit Fahrradträger ohne Beladung aufklappbar. Die Beladehöhe in der Grundvariante manuell beträgt 1,3 m. Für den tiefergelegten Schienenträger wird zusätzlich die Beleuchtungsleiste Nr. 95512/95593 (siehe Seite 563) benötigt. Trägerausstattung: Pulverbeschichtetes Aluminium-Rohr in schwarz matt, ø 42 mm, 4 Aluminium Fahrradschienen 137 cm lang mit je 2 Radschalen, 2 Ratschenbänder und 4 Befestigungskrallen. Max. Beladung bis zu 4 Fahrräder, für Pedelecs oder E-Bikes geeignet (max. 2 Stück). Abmessungen hochgeklappt (BxHxT) 177 x 116 x 25 cm, aufgeklappt 177 x 116 x 90 cm. Gewicht ca. 18,0 kg. Zuladung max. 60 kg. Nicht für 270°-Türen geeignet!
Passend für

Fiat Ducato ab Modelljahr 06	**Nr. 97255**	**1.609,—**
Ford Transit ab Modelljahr 14	**Nr. 98449**	**1.959,—**
MB Sprinter ab Modelljahr 06	**Nr. 97251**	**1.319,—**
VW Crafter ab Modelljahr 17	**Nr. 97257**	**1.609,—**

2. EuroCarry Fahrradträger - Scharnierbefestigung. Wie zuvor, jedoch für den Transport von max. 2 Fahrrädern. Trägerausstattung: Pulverbeschichtetes Aluminium-Rohr in schwarz matt, ø 42 mm, 2 Aluminium Fahrradschienen 137 cm lang mit je 2 Radschalen, 2 Ratschenbänder und 2 Befestigungskrallen. Max. Beladung bis zu 2 Fahrräder, für Pedelecs oder E-Bikes geeignet. Abmessungen hochgeklappt (BxHxT) 177 x 116 x 25 cm, aufgeklappt 177 x 116 x 60 cm. Gewicht ca. 14,0 kg. Zuladung max. 60 kg. Nicht für 270°-Türen geeignet!
Passend für

Fiat Ducato ab Modelljahr 06	**Nr. 97256**	**1.439,—**
Ford Transit ab Modelljahr 14	**Nr. 98448**	**1.759,—**
MB Sprinter ab Modelljahr 06	**Nr. 97252**	**1.089,—**
VW Crafter ab Modelljahr 17	**Nr. 97258**	**1.369,—**

3. EuroCarry Fahrradträger - Befestigung an Hecktür33. Der Grundträger kann als Hochlader mit einer Ladehöhe von ca. 1,50 m oder mit Beleuchtungsleiste als Tieflader, mit einer Ladehöhe von ca. 1 m, eingesetzt werden. Grundrahmen aus eloxiertem Aluminium-Rohr, 2 Aluminium Fahrradschienen 137 cm lang mit je 2 Radschalen, 2 Ratschenbänder, 2 Befestigungskrallen und 2 Spannschienen zur Montage am Fahrzeug. Max. Beladung bis zu 2 Fahrräder. Abmessungen hochgeklappt (BxHxT) 139 x 134 x 25 cm, aufgeklappt 139 x 134 x 57 cm. Gewicht ca. 11 kg. Zuladung max. 35 kg. Passend für
Fiat Ducato ab Modelljahr 2006

Eloxiert	**Nr. 97248**	**549,—**
Schwarz	**Nr. 97249**	**669,—**

MB Sprinter ab Modelljahr 2006

Eloxiert	**Nr. 97253**	**549,—**
Schwarz	**Nr. 97254**	**669,—**

VW Crafter ab Modelljahr 2017

Eloxiert	**Nr. 90886**	**549,—**
Schwarz	**Nr. 90887**	**669,—**

4. EuroCarry E-Bike Träger Fiat Ducato ab 06. Befestigung am Fahrzeugchassis. Der hochklappbare Träger kann auch in beladenem Zustand vom Fahrzeugheck weggeschwenkt werden. So sind die Hecktüren Ihres Fahrzeuges frei zugänglich. Wird über den mitgelieferten Adapter direkt mit dem Fahrzeugchassis verschraubt. Für Fahrzeuge mit Radstand 345 und 403,5 cm. Basisträger aus Stahl/Aluminium. 2 Fahrradschienen 170 cm lang mit je 2 Radschalen und 2 Spanngurten, 2 Befestigungkrallen. Beladung bis zu 2 Fahrräder/Pedelecs oder E-Bikes. Abmessungen (BxHxT) 178 x 95 x 70 cm. Gewicht ca. 65 kg (mit Adapter). Belastbarkeit bis zu 80 kg.
Nr. 92044 **2.049,—**

5. EuroCarry Fahrradträger für Sprinter/VW-LT/Ducato/Jumper/Boxer bis Modelljahr 2006. Befestigung an der rechten Fahrzeugtür. Muss zusätzlich mit Schrauben oder Sikaflex am Fahrzeug fixiert werden. Grundrahmen aus eloxiertem Aluminium-Rohr, 2 Fahrradschienen mit je 2 Befestigungskrallen, 2 Spannschienen, 2 Radschalen und 2 Spanngurten. Max. Beladung 2 Fahrräder. Abmessungen (BxHxT) 125 x 129 x 50 cm. Gewicht 5,3 kg. Zuladung max. 40 kg. **Nr. 95545** **509,—**

6. EuroCarry Renault Master ab Modelljahr 2010. Der Grundträger kann als Hochlader oder mit der optional erhältlichen Beleuchtungsleiste als Tieflader eingesetzt werden. Ein nachträglicher Umbau von Hoch- zu Tieflader ist nach dem Verkleben der Montageschienen nicht mehr möglich. Grundrahmen aus Alu-Rohr, 2 Aluminium-Fahrradschienen mit je 2 Radschalen, 2 Zurriemen, 2 Befestigungskrallen und 2 Spannschienen zur Montage am Fahrzeug. Max. Beladung 2 Fahrräder. Abmessungen (BxHxT) 139 x 134 x 25/57 cm. Gewicht 11 kg. Zuladung max. 35 kg. Nicht für 270°-Türen geeignet!

Eloxiert	**Nr. 91125**	**539,—**
Schwarz	**Nr. 91138**	**669,—**

7. EuroCarry Ford Transit 2000-2013. Befestigung an der rechten Fahrzeugtür. Muss zusätzlich mit Schrauben oder Sikaflex am Fahrzeug fixiert werden (nicht im Lieferumfang enthalten). Grundrahmen aus eloxiertem Alu-Rohr, 2 Aluminium Fahrradschienen mit je 2 Radschalen und Spanngurten, 2 Befestigungskrallen, 2 Spannschienen zur Montage am Fahrzeug. Max. Beladung bis zu 2 Fahrräder. Abmessungen (BxHxT) 125 x 129 x 50 cm. Gewicht 9,6 kg. Zuladung max. 40 kg. **Nr. 98147** **509,—**

8. EuroCarry Ford Transit ab 2014. Der Grundträger kann als Hochlader oder mit der optional erhältlichen Beleuchtungsleiste als Tieflader eingesetzt werden. Grundrahmen aus eloxiertem Aluminium bzw. pulverbeschichteter Feinstruktur-Seidenmatt. 2 Fahrradschienen mit je 2 Radschalen, 2 Spanngurten, 2 Befestigungskrallen und 2 Spannschienen zur Montage am Fahrzeug. Max. Beladung 2 Fahrräder. Abmessungen (BxHxT) 125 x 119/148/161 x 25-27 cm. Gewicht 11 kg. Zuladung max. 35 kg.

Eloxiert	**Nr. 98157**	**549,—**
Schwarz	**Nr. 98158**	**669,—**

alu-line

EuroCarry Fahrradträger













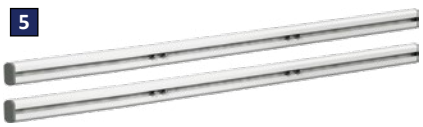





1. EuroCarry - The SpaceMaker. The SpaceMaker - der Adapter für deinen Fahrradträger (Max. für 2 Räder). Dieser wird schnell und einfach über die Anhängerkupplung geschoben und innerhalb von Sekunden fixiert. Eine weitere Kugel am Ausleger bietet so wiederum die natürliche Ausgangslage für den Fahrradträger. Das integrierte Stromkabel verbindet das Fahrzeug mit dem Träger und bietet so noch mehr Flexibilität. Mit diesem einzigartigen Produkt können so zwei E-Bikes (max. 65 kg Zuladung) einfach 90° weggeschwenkt werden und bieten so vollen Zugang zum Heck des Fahrzeuges.

Besonderheiten:

- abschließbar und somit Diebstahl geschützt
- für jede Anhängekupplung kompatibel, sofern das Maß von 40 mm von Oberkante Kugel bis Unterkante Heckklappe/Hecktüre nicht unterschritten wird
- auch für abnehmbare Anhängekupplungen geeignet
- CE-geprüft - keine weitere spezielle Zulassung erforderlich
- Für nahezu alle Träger für max. 2 Räder passend (nicht für Träger mit Aufnahme für Anhängerkupplung FIX4BIKE sowie für Träger für 3 oder 4 Räder)

Voraussetzungen für die Verwendung:

- Nur verwendbar bei Stahl-Anhängerkupplungen (Nicht bei Alu- bzw. GGG 30 Guß-Kupplungen verwendbar)
- Nicht verwendbar bei abnehmbarer Anhängerkupplung mit runder Aufnahme, welche horizontal nach vorne in die Aufnahme geschoben wird und mit einem Bolzen gesichert wird
- Zuglast der Anhängerkupplung min. 2000 kg
- Kugel der Anhängerkupplung 50 mm ø
- Der SpaceMaker ist für Fahrzeuge ab Größe VW T 6 und größer sowie Pick-Up's passend (nicht für PKW's und SUV's geeignet)
- Nicht für das Ziehen von Anhängern geeignet

Gewicht ca. 13,5 kg. Zuladung max. 65 kg.

The SpaceMaker linksschwenkend
Nr. 98453 1.445,—

The SpaceMaker rechtsschwenkend
Nr. 98454 1.445,—

2. EuroCarry Fahrradträger für Ford Transit Custom - Befestigung an Heckklappe. Formschöner, stabiler Aluminium-Fahrradträger. Die Montage erfolgt ohne Bohren und Kleben. Der Träger wird oben über Spannkrallen und unten über eine Montageschiene mit Spannkrallen an der Heckklappe eingehängt und damit fixiert und gesichert. Nicht für Ford Transit Nugget mit Hochdach! Grundrahmen aus schwarz pulverbeschichtetem Aluminium-Rohr ø 30 mm, 2 Aluminium-Fahrradschienen 125 cm lang mit je 2 Radschalen und 2 Spanngurten, mit 2 Befestigungskrallen. Max. Beladung 2 Fahrräder. Abmessungen (BxHxT) 154 x 94 x 76 cm. Gewicht 10,8 kg. Zuladung max. 40 kg. Passend für Ford Transit Custom

Bj. 2012 - 2023 **Nr. 91146 675,—**
ab Bj. 2024 **Nr. 98452 675,—**

3. EuroCarry Fahrradträger Comfort Caravan-Heck. Der Träger ist von 40 - 55 cm höhenverstellbar und kann so perfekt an Ihr Fahrzeug angepasst werden. Eloxiertes Aluminium-Rohr ø 30/35 mm, 2 Aluminium-Fahrradschienen 125 cm lang mit je 2 Radschalen und Spanngurten, 2 Befestigungskrallen. Inklusive komplettem Montagematerial. Max. Beladung bis zu 4 Fahrräder, für Pedelecs oder E-Bikes geeignet (max. 2 Stück). Abmessungen (BxHxT) 125 x 40-55 x 71 cm. Gewicht 7 kg. Zuladung max. 60 kg. **Nr. 97440 399,—**

4. EuroCarry Fahrradträger Nuevo für Reisemobile. Der Träger ist von 80 - 155 cm höhenverstellbar und kann so perfekt an Ihr Fahrzeug angepasst werden. Höhenverstellung durch Teleskoprohre. Extra breite Auflagewinkel zur optimalen Lastenverteilung. Träger wird mit der Fahrzeugrückwand fest verschraubt. Eloxiertes Aluminium-Rohr ø 30/35 mm, 2 Aluminium-Fahrradschienen 125 cm lang mit je 2 Radschalen und Spanngurten, 2 Befestigungskrallen. Inklusive komplettem Montagematerial. Max. Beladung bis zu 4 Fahrräder, für Pedelecs oder E-Bikes geeignet (max. 2 Stück). Abmessungen (BxHxT) 125 x 80-155 x 71 cm. Gewicht 7 kg. Zuladung max. 60 kg. **Nr. 95148 399,—**

5. EuroCarry Montageschiene. Montageschienen zur Aufnahme von Fahrradträgern und Leitern. Die Montageschiene wird am Caravan oder Reisemobil über die ganze Länge oder über ein Teilstück an der Fahrzeugwand mit Sikaflex verklebt und festgeschraubt. Lieferumfang: 2 Montageschienen, 8 Nutensteine, Befestigungsmaterial (kein Sikaflex!), 4 Endstücke.

Länge 100 cm **Nr. 97688 94,50**
Länge 240 cm **Nr. 97687 229,—**

6. EuroCarry Beleuchtungsleiste mit Kennzeichenwiederholung. Damit kann der Fahrradträger auf eine komfortable Ladehöhe eingestellt werden und lässt sich bei hochgeklapptem Träger um 90° nach unten wegkippen. Eine 13-polige Steckdose am Fahrzeug ist erforderlich. Lieferumfang: Aluminium-Querholme, Kennzeichenträger, 2 Rücklichter mit Schutzkappen, Zuleitung mit Stecker, Montagematerial.

Eloxiert **Nr. 95512 299,—**
Schwarz **Nr. 95593 359,—**

7. EuroCarry Türstopper für Ducato / Jumper / Boxer ab Modelljahr 2006. Die Montage erfolgt am Türschweller. Damit erhalten Sie, hinter der nur zum Teil geöffneten Schiebetür, mehr Platz zum Innenausbau Ihres Fahrzeugs. Türstopper vermittelt Endanschlag. Lieferumfang: 1 Stahlwinkel mit Gummipuffer und Montagematerial. **Nr. 95504 36,50**

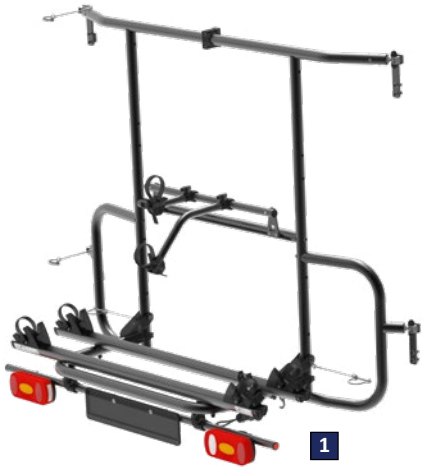
1

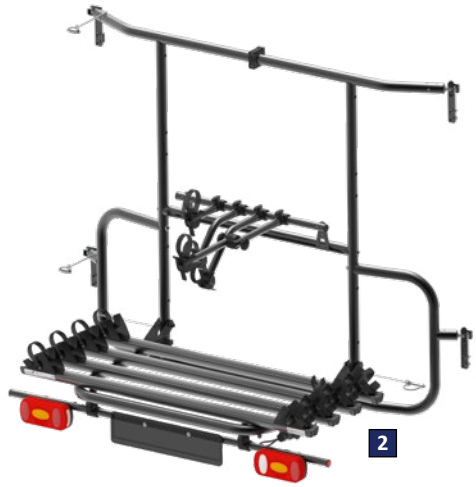
2


5


3

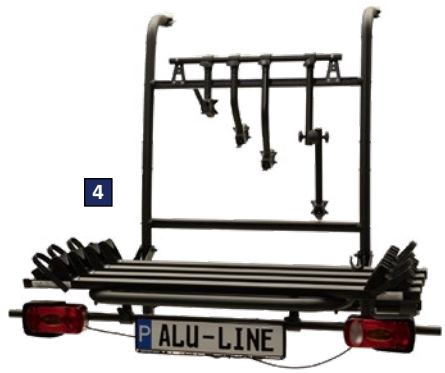

4


6


7


8


9

EuroCarry Universalträger Adventure Rack.
Komplett vormontierter Fahrradträger für 2 bzw. 4 Fahrräder (E-Bikes geeignet) mit einem max. Gesamtgewicht 60 kg. Die Montage erfolgt ohne Kleben an den Befestigungspunkten der Türscharniere. Dadurch kann der Träger innerhalb kürzester Zeit montiert werden. Zum Öffnen der Hecktüren kann der Fahrradträger im beladenen Zustand seitlich nach rechts weggeschwenkt werden. Die Beladehöhe mit der im Standard beinhalteten Beleuchtungsleiste beträgt ca. 67 cm.
Der Grundrahmen besteht aus schwarz pulverbeschichteten Aluminium-Rohr 42 mm, Ausleger inkl. 2 bzw. 4 Aluminium Fahrradschienen 137 cm mit je 2 Radschalen und 2 Ratschenbänder sowie Befestigungskrallen (E-Bike geeignet), 2 Querträger zur Aufnahme des optionalen Zubehörs, wie Ski/Snowboard-Kit, Surf-Kit, Einlegewanne, Reserveradhalter oder Gepäckbox (optional erhältlich).

1. Adventure Rack mit Ausleger für 2 Fahrräder.
Abmessungen (BxHxT) 182 x 151 x 76 cm. Gewicht ca. 23 kg. Passend für
Fiat Ducato, Citroën Jumper und Peugeot Boxer ab 07/2006 **Nr. 90884 1.789,—**
Ford Transit ab 2014 **Nr. 98450 1.789,—**

2. Adventure Rack mit Ausleger für 4 Fahrräder.
Abmessungen (BxHxT) 182,1 x 151,8 x 91 cm. Gewicht 27,5 kg. Passend für
Fiat Ducato, Citroën Jumper und Peugeot Boxer ab 07/2006 **Nr. 90989 1.989,—**
Ford Transit ab 2014 **Nr. 98451 1.989,—**
Adventure Rack für VW T5/T6.

3. Mit Ausleger für 2 Fahrräder. Abmessungen (BxHxT) 141 x 130 x 57 cm. Gewicht ca. 13,6 kg.
Für VW T5 **Nr. 91165 719,—**
Für VW T6 **Nr. 91168 719,—**

4. Mit Ausleger für 4 Fahrräder. Abmessungen (BxHxT) 141 x 130 x 57 cm. Gewicht ca. 17,6 kg.
Für VW T5 **Nr. 91167 889,—**
Für VW T6 **Nr. 91169 889,—**

5. Eurocarry Reserveradhalter. Für Reserveräder mit Lochkreis 118 - 130 mm, passend für Fahrradträger Adventure Rack und Reling Adventure Roof Reserveradhalter. (Querstreben erforderlich). Gewicht 4 kg. Abmessungen (BxHxT) 75 x 38 x 20 cm.
Nr. 90991 499,—

6. Eurocarry Ski/Snowboard-Kit. Passend für 4 Ski oder 2 Snowboards. Halter abschließbar. Inklusive Montagematerial. Gewicht 2,6 kg. Ausleger und Querstreben erforderlich. **Nr. 91006 269,—**

7. Eurocarry Surf-Kit. Surfbrettträger aus gehärtetem, gummiummanteltem Stahl. Der Mastaufnehmer besteht aus eloxierten Aluminium- und schwarzen Gummi-Komponenten.
Passend für Fahrradträger Adventure Rack, Reling Adventure Roof und Eurocarry Reling.
Lieferumfang: Surfbretthalter, 2 Spanngurte, 2 Mastaufnehmer (bis ø 45 mm) mit Spannriemen, Montagematerial. Gewicht 3 kg. (Ausleger und Querstreben erforderlich) **Nr. 91005 239,—**

Eurocarry Querträger Fahrradträger. Querträger, pulverbeschichtet schwarz für Fahrradträger Adventure Rack, zur Aufnahme von Reserveradhalter, Surf-Kit und Ski/Snowboard-Kit. Gewicht 1,2 kg.
Achtung: Zum Anbringen des Zubehörs sind immer zwei Querträger erforderlich.
Nr. 91018 209,—

8. Eurocarry Gepäckbox. Solide Ausführung aus Aluminium-Riffelblech, pulverbeschichtet, abschließbar durch 2 Schlösser, schwarz. Mit Montagematerial. Abmessungen 105 x 32,5 x 24 cm. Gewicht 7,8 kg.
Nr. 91025 909,—

9. Eurocarry Einlegewanne. Aus schwarz pulverbeschichteten Aluminium-Riffelblech dient als Auflage für Ski/Snowboard sowie Surfboard oder kann zum Transport von Materialien verschiedenster Art verwendet werden. Mit Montagematerial.
Einlegewanne für Ausleger 2 Räder. Gewicht 4,5 kg.
Nr. 91026 405,—
Einlegewanne für Ausleger 4 Räder. Gewicht 5,8 kg.
Nr. 91030 445,—

Fahrradträger für die Deichsel



TOP HIT

Unser Preis
105,—









Deichsel-Fahrradträger TOP-HIT. Fahrradträger zur Montage auf der Deichsel des Wohnwagens.

- Geeignet für maximal 2 Fahrräder
- Max. Belastung 40 kg
- Material: Aluminium
- Deichsel bleibt durch Scharnierteil gut zugänglich
- Abmessungen 126 x 70 x 32 cm
- Gewicht ca. 5,1 kg

Farbe Silber	**Nr. 97340**	**105,—**
Farbe Mattschwarz	**Nr. 97686**	**105,—**

Deichseladapter



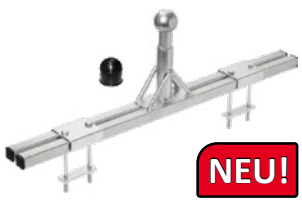

NEU!



Deichseladapter. Für die Befestigung eines Anhängekupplungsträger auf der Deichsel. Inklusive Montagesatz und Kupplungskugelschutzkappe. Abmessungen (LxBxH) 76 x 6 x 20,5 cm. Max. Nutzlast 50 kg. Gewicht 4,2 kg. **Nr. 98379** **47,95**

Deichselträger BS 260

1. Deichselträger BS260. Der EUFAB BS260 für 2 Fahrräder mit extraschmalem Design ist dein idealer Begleiter, wenn du es gerne bequem hast. Er ist nicht nur besonders leicht, sondern lässt sich auch ganz einfach um ca. 50 cm nach hinten ausziehen, wenn du Zugang zum Stau- und Flaschenkasten brauchst. Der BS260 ist mit nahezu allen Typen von Wohnwagendeichseln kompatibel, trägt 30 kg je Schiene und wird ohne Bohren mit speziellen Befestigungsklammern an der Deichsel angebracht. Er ist mit abnehm- und abschließbaren Rahmenhaltern, Spanngurten und Ratschen ausgestattet, damit du deine Bikes sicher fixieren kannst. Seine stabilen Aluminium-Profilschienen lassen Radstände bis 135 cm zu.

Highlights:

- Extraschmales Design, besonders gut für kurze Deichseln und tiefgezogene Bugklappen
- E-Bike-geeignet - vor jedem Transport die Akkus aus deinen Rädern entfernen spart Gewicht und schont die Technik
- Geringes Gewicht mit nur etwa 12,5 kg
- Lässt sich jederzeit vollbesetzt ca. 50 cm nach hinten ausziehen
- Passt auf beinahe alle Typen von Wohnwagendeichseln

Technische Daten:

- Max. Reifenbreite 2,35"/60 mm
- Schienenabstand ca. 20 cm
- Max. Nutzlast 60 kg
- Abmessungen ca. (BxHxT) 99-136 x 85 x 42 cm

Nr. 98254 **459,—**



1





2



3

2. Auffahrschiene für Deichselträger BS260. Erspart das Heben der Räder auf den Fahrradträger, diese werden einfach aufgefahren. Wird einfach in die Schiene des Trägers eingehängt. Speziell für schwere bzw. Elektrofahrräder. Material: Aluminium. Gesamtlänge 144 cm, Transportmaß 75 x 11 x 6 cm. Gewicht ca. 1,3 kg. **Nr. 97184** **49,50**

3. Abklapp-Adapter für Deichselträger BS260. Ermöglicht das Abklappen zum ungehinderten Öffnen des Staufachs am Caravan. Der Abklapp-Adapter wird zwischen Schiebemechanismus und Fahrradträger befestigt. Die Verriegelung wird mittels eines Seiles, das zwischen dem Abklapp-Adapter befestigt ist, gelöst und der Fahrradträger klappt auch im beladenen Zustand nach oben. Material: Aluminium, Kunststoff. Abmessungen (LxBxH) 26,5 x 5,5 x 5 cm.

Nr. 97606 **79,95**

Fahrradträger für die Anhängekupplung



























Fahrradträger PROBC2 / PROBC2+ / PROBC3. Zum Transportieren von Fahrrädern auf der Anhängerkupplung. Für den Transport von bis zu 4 Fahrrädern, E-Bike geeignet. Rahmenhalter speziell für empfindliche Rahmen. Einfache und schnelle Montage mit Schnellverschluss-System. Auch für Fahrräder mit Oversize und Y-Rahmen geeignet. Passend für nahezu alle Anhängerkupplungstypen. Geringerer Kraftstoffverbrauch im Vergleich zum Transport auf dem Dach. Mit verstellbarem Kennzeichenhalter, auch für Österreich passend. Mit Schnellverschluss und Abklappmechanismus per Fußpedal. Befestigung: Abnehm- und abschließbare Strap-Rahmenhalter mit Ratsche, Spanngurte mit Ratsche. Schienenart: Stabile Aluminiumschienen mit Kunststoffradhalterung. Schienenabstand ca. 23 cm. Radstand max. 135 cm. Max. Reifenbreite bis 3,25 Zoll. Beleuchtungsanschluss 13-poliger Stecker. Material Aluminium, Kunststoff, Stahl. Komplett vormontiert und erweiterbar.

1. Fahrradträger PROBC2. Für 2 Fahrräder (3 mit Erweiterung). Max. Nutzlast 60 kg (30 kg pro Schiene). Abmessungen (BxHxT) 140 x 69 x 60 cm, zusammengeklappt 30 x 71 x 60 cm. Gewicht ca. 17 kg.
Nr. 97689 599,—

2. Fahrradträger PROBC2+. Geeignet für Fahrzeuge mit großen Kofferraumklappen, z. B. für VW T5, T6 und Vans, da der Träger einen größeren Abstand zum Fahrzeug aufweist. Für 2 Fahrräder (3 mit Erweiterung). Max. Nutzlast 60 kg (30 kg pro Schiene). Abmessungen (BxHxT) 140 x 69 x 67 cm, zusammengeklappt 30 x 71 x 67 cm. Gewicht ca. 18 kg.
Nr. 97690 669,—

3. Fahrradträger PROBC3. Für 3 Fahrräder (4 mit Erweiterung). Max. Nutzlast 60 kg (30 kg Schienen 1+2, 20 kg Schiene 3). Abmessungen (BxHxT) 140 x 69 x 74 cm, zusammengeklappt 30 x 71 x 74 cm. Gewicht ca. 22 kg. **Nr. 97691 759,—**

4. Erweiterung für PROBC2/PROBC2+/PROBC3. Erweiterung zum Transport eines weiteren Fahrrades. Inklusive doppelten Strap-Rahmenhalter, abschließbar mit Ratsche. Max. Nutzlast 15 kg. Gewicht ca. 2,5 kg. **Nr. 90443 131,—**

5. Universal-Auffahrschiene für Fahrradträger. Passend für alle EUFAB Fahrradträger. Erspart das Heben der Fahrräder auf den Fahrradträger, diese werden einfach aufgefahren. Klappbare Version zur platzsparenden Verstauung im Kofferraum. Für Reifenbreite von ca. 8 bis 10 cm. Max. Nutzlast 30 kg. Länge ca. 115 cm, Höhe variabel ca. 40 - 60 cm. Gewicht ca. 2,5 kg. **Nr. 98400 49,95**

Flügeltürkupplungsträger SD260. Zum Transportieren von Fahrrädern auf der Anhängerkupplung speziell für Kastenwagen und Wohnmobile, Familienbusse, Hochdachkombis mit Flügeltüren sowie PKWs. 70 cm Schiebeweg ermöglicht die Öffnung von bis zu ca. 85 cm breiten Türen. Zum Transport von 2 Fahrrädern, E-Bike geeignet. Befestigung der Fahrräder durch abnehm- und abschließbare Strap-Rahmenhalter, mit Ratschen. Einfache und schnelle Montage mit Schnellverschluss-System. Auch für Fährrader mit Oversize- und Y-Rahmen geeignet. Passend für nahezu alle Anhängerkupplungen. Mit verstellbarem Kennzeichenhalter. Schienenart: stabile Aluminiumschienen mit Kunststoffhalterungen. Schienenabstand ca. 24 cm. Beleuchtungsanschluss 13-poliger Stecker. Radstand max. 130 cm. Max. Reifenbreite in der Schiene bis 3,25 Zoll. Material Aluminium, Kunststoff, Stahl. Max. Nutzlast 60 kg. Abmessungen (BxHxT) 130 x 77 x 81 cm. Gewicht ca. 20,5 kg.
6. Farbe Silber **Nr. 90247 749,—**
7. Farbe Schwarz **Nr. 98131 849,—**

Erweiterung 3. Fahrrad SD260. Zum Transport für ein 3. Fahrrad am SD260. Mit beidseitig abschließbarem Strap-Rahmenhalter. Max. Reifenbreite 3,25 Zoll/80 mm. Max. Nutzlast 15 kg. Gewicht ca. 2,5 kg.
8. Farbe Silber **Nr. 98162 149,—**
9. Farbe Schwarz **Nr. 98163 159,—**

10. Aufbewahrungsgstasche für SD260. Mit der Aufbewahrungstasche können Sie Ihren Fahrradträger staubfrei in der Garage lagern oder geschützt im Auto transportieren. Material 100 % Polyester 170T. Abmessungen (BxHxT) ca. 83 x 31 x 70 cm.
Nr. 98161 15,95

Fahrradträger für die Anhängekupplung



NEU!

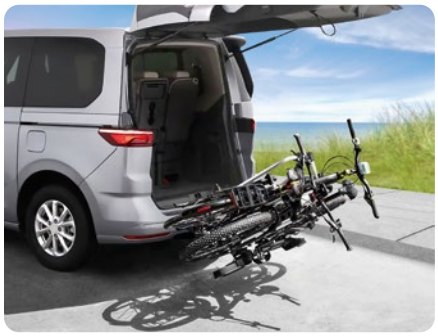







NEU!





Fahrradträger TECDC1+. Der brandneue EUFAB TECDC1+ ist das aktuelle Top-Modell unter den Fahrradträgern und setzt neue Maßstäbe in Sachen Qualität und Funktionalität. Ausgestattet mit modernen LED-Rückleuchten, die nicht nur für bessere Sichtbarkeit sorgen, sondern auch das stilvolle Design deines Fahrzeugs perfekt ergänzen, ist dieser Träger die ideale Wahl für anspruchsvolle Radfahrer. Dank seines größeren Abstands zum Fahrzeug eignet sich der TECDC1+ für zwei Fahrräder besonders gut für Vans und Kleintransporter mit großen Heckklappen. Der EUFAB TECDC1+ passt auf fast alle Anhängerkupplungen und eignet sich auch für Oversize- und Y-Rahmen sowie E-Bikes. Dank des praktischen Schnellverschlusssystems ist die Montage mühelos und der Träger lässt sich per Fußpedal einfach wegklappen, um dir jederzeit Zugang zum Kofferraum zu ermöglichen. Mit abnehmbaren und abschließbaren Strap-Rahmenhaltern und einer beeindruckenden Tragkraft von bis zu 60 kg ist der TECDC1+ die perfekte Lösung, um deine Fahrräder sicher und bequem zu transportieren – selbst bei breiten Reifen bis zu 3,25 Zoll. Beleuchtungs-Anschluss: 13-poliger Stecker. Material: Aluminium/Stahl/Kunststoff. Für 2 Fahrräder oder E-Bikes (nicht erweiterbar). Max. Nutzlast 60 kg. Gewicht ca. 17 kg. Abmessungen (BxLxH) 124 x 74 x 75 cm. **Nr. 98401** **599,—**

Transportbox für Fahrradträger 350 l. Ultra leichte Transportbox mit einem Fassungsvermögen von 350 Liter und einer maximalen Nutzlast von 50 kg. Ideal für Isomatten, Schlafsäcke, Zubehör für Ski und Snowboard. Die Box wird auf den Schienen der SD260 Reihe und TECDC1 Reihe mit Schnellverschlüssen befestigt, keine Vorbereitung am Träger nötig. Boden und Deckel bestehen aus robusten Hartschalen, die Seitenwände aus weichem strapazierfähigem Textil. Die Box ist zusammenklappbar und kompakt verstaubar.

- Geeignet für EUFAB SD260, SD260 Black, TECDC1 und TECDC1+
- Zusammenklappbar
- Abschließbar
- Abmessungen (BxHxL) 118 x 74 x 50 cm
- Packmaß 118 x 25 x 50 cm
- Gewicht ca. 10 kg **Nr. 98402** **629,—**

Umbauset für die Anhängerdeichsel

Adapter zur Aufnahme eines Fahrradträgers auf der Deichsel. Dadurch können sie ihre Fahrräder mit einem Fahrradträger für die Anhängerkupplung auf der Deichsel ihres Wohnwagens transportieren. Für den Transport von bis zu 2 Fahrrädern. Montagematerial im Lieferumfang enthalten.

- Befestigung auf der Deichsel: U-Bügel + Klemmplatte mit selbstsichernden Muttern
- Material: Stahl
- Achtung: bei Montage der Deichselaufnahme mit einem Anhängekupplungsträger - Stützlast des Herstellers beachten!
- Verstärkte Ausführung mit Typenschild
- Abmessungen (LxBxH) ca. 75 x 7 x 25 cm
- Gewicht ca. 4,35 kg
- Max. Nutzlast 65 kg



Nr. 93129 **69,95**



Wandhalterung für Fahrradträger

- Zur platzsparenden Aufbewahrung von Fahrradträgern in der Garage und im Keller
- Verwendbar für alle Fahrradträger (Westfalia, Thule und Atera-Träger eingeschränkt nutzbar)
- Schnelle und einfache Montage, inklusive Wanddübel
- Abmessungen (BxHxT) ca. 16 x 17,5 x 11 cm
- Kugel-ø 5 cm
- Material: Stahl
- Max. Nutzlast ca. 30 kg
- Eigengewicht ca. 0,97 kg



Nr. 97185 **29,95**





Fahrradträger für die Anhängekupplung













1. Atera STRADA DL 3. Premium-Träger für 3 Fahrräder. Mit dem DL 3 kann selbst bei vielen großen Vans die Heckklappe problemlos geöffnet werden. Ein leichtgängiger Rollenauszug macht den Zugang zum Kofferraum auch unter Last sehr komfortabel.

- Fahrradplätze Grundträger: 3
- Abmessungen 1000 x 250 x 720 mm
- Gewicht 14,5 kg
- Max. Zuladung 45 kg
- Max. Zuladung je Radschiene 23,5 kg
- Rahmendurchmesser 25 - 80 mm
- Reifenbreite bis 2,4 Zoll
- Steckeranschluss 13 polig
- Fahrradschienenabstände 180 mm

Nr. 90915 **609,—**

2. Atera STRADA EVO 3. Kompakter Träger für 3 Fahrräder. Erweiterbar bis 4 Fahrräder. Mit dem EVO 3 kann auch bei einer Vielzahl an großen Vans die Heckklappe problemlos geöffnet werden.

- Fahrradplätze Grundträger: 3
- Abmessungen 1080 x 280 x 735 mm
- Gewicht 19,8 kg
- Max. Zuladung 66 kg
- Max. Zuladung je Radschiene 30 kg
- Rahmendurchmesser 25 - 80 mm
- Reifenbreite bis 2,4 Zoll
- Steckeranschluss 13 polig
- Fahrradschienenabstände 190 mm

Nr. 90918 **729,—**

3. Atera STRADA EVO 3 Erweiterungsset.

- Erweiterungssatz für ein 4. Fahrrad beim EVO 3
- Radschiene mit Abstandhalter
- Max. Zuladung inkl. Erweiterungsset: 66 kg

Nr. 90919 **155,—**

Fahrradträger für die Anhängekupplung





1. Thule VeloSpace XT. Der vielseitige Fahrradträger für Fahrräder jeder Art - von E-Bikes bis Kinderfahrrädern.

- Hohe Zuladung ermöglicht Transport von E-Bikes
- Großer Abstand zwischen Radhaltern (25 cm) zur einfachen Befestigung von massiven Fahrrädern
- Extra lange Radschienen ermöglichen den Transport von großen Fahrrädern (bis 1.300 mm Radstand)
- Extra lange Felgenhaltebänder mit Ratschenfunktion
- Einfache Befestigung der Fahrräder durch abnehmbare Fahrradhaltearme mit Thule AcuTight Drehmomentbegrenzer-Knöpfen
- Einfache Montage und Einstellung des Fahrradträgers vor dem Schließen des Spannhebels dank der stabilen Verbindung zur Anhängekupplung
- Praktischer Abklappmechanismus mit Fußpedal ermöglicht einfachen Zugang zum Kofferraum, selbst mit Fahrrädern auf dem Träger
- Fahrräder und Fahrradträger abschließbar (Schlösser im Lieferumfang enthalten)
- Max. Gewicht pro Fahrrad 30 kg
- Max. Nutzlast 60 kg
- Steckeranschluss 13 pin
- Passende Rahmengröße 22 - 80 mm
- Passende Laufradgröße bis zu 4,7"

Thule VeloSpace XT 2.

- Anzahl Fahrräder 2 (Abstand dazwischen 25 cm)
- Abmessungen 135 x 69 x 79 cm
- Gewicht ca. 18,7 kg

Nur solange Vorrat reicht. **Nr. 90341** **799,—**

Thule VeloSpace XT 3.

- Anzahl Fahrräder 3 (Abstand dazwischen 19 cm)
- Abmessungen 135 x 73 x 79 cm
- Gewicht 20,6 kg

Nur solange Vorrat reicht. **Nr. 90342** **835,—**

2. Thule EasyFold XT. Der komplett zusammenklappbare, kompakte und benutzerfreundliche Anhängekupplungs-Fahrradträger für Fahrräder jeder Art.

- Hohe Zuladung ermöglicht Transport von E-Bikes
- Einfache Befestigung der Fahrräder durch abnehmbare Fahrradhaltearme mit Thule AcuTight Drehmomentbegrenzer-Knöpfen
- Großer Abstand zwischen Felgenhaltern ermöglicht den Transport von Fahrrädern mit großem Radstand
- Praktischer Abklappmechanismus mit Fußpedal ermöglicht einfachen Zugang zum Kofferraum, selbst mit Fahrrädern auf dem Träger
- Extra lange Felgenhaltebänder mit Ratschenfunktion
- Vormontiert, kein Werkzeug erforderlich
- Integrierte Tragegriffe und Transportrollen
- Fahrräder und Fahrradträger abschließbar (Schlösser im Lieferumfang enthalten)
- Max. Gewicht pro Fahrrad 30 kg
- Max. Nutzlast 60 kg
- Steckeranschluss 13 pin
- Passende Rahmengröße 22 - 80 mm
- Passende Laufradgröße bis zu 4,7"

Thule EasyFold XT 2.

- Anzahl Fahrräder 2 (Abstand dazwischen 22 cm)
- Abmessungen offen 63 x 123 x 68 cm
- Abmessungen geklappt 63 x 31 x 68 cm
- Gewicht 17,9 kg

Nur solange Vorrat reicht. **Nr. 90179** **954,—**

Thule EasyFold XT 3.

- Anzahl Fahrräder 3 (Abstand dazwischen 22/19 cm)
- Abmessungen offen 83 x 123 x 86 cm
- Abmessungen geklappt 83 x 31 x 86 cm
- Gewicht 23,1 kg

Nur solange Vorrat reicht. **Nr. 90374** **1.038,—**

Fahrradträger für die Anhängekupplung

























Thule VeloSpace 3. Vielseitiger Fahrradträger für die Anhängekupplung mit vollem Kofferraumzugang. Für Fahrräder jeder Art - von E-Bikes bis zu Kinderfahrrädern.
- Geeignet für schwere und lange Fahrräder
- Unabhängige Fahrradarme mit verstellbaren Drehknöpfen und Gurten sorgen für eine sichere und flexible Befestigung
- Geeignet für Fahrräder mit einem Radstand von bis zu 1.350 mm
- Einfacher Zugang zum Kofferraum über ein Fußpedal, auch wenn Fahrräder montiert sind
- Max. Gewicht pro Fahrrad 30 kg
- Max. Nutzlast 60 kg
- Steckeranschluss 13 pin
- Passende Rahmengröße 20 - 90 mm
- Passende Laufradgröße bis zu 4,7"

1. Thule VeloSpace 3 - 2 Räder.
- Anzahl Fahrräder 2 (erweiterbar auf 3)
- Abmessungen offen 133 x 66 x 82 cm
- Abmessungen geklappt 133 x 66 x 25 cm
- Gewicht 18,7 kg **Nr. 98407 834,—**

2. Thule VeloSpace 3 - 3 Räder.
- Neigungswinkel kann von 45° bis 65° eingestellt werden, dadurch kann bei vielen Fahrzeugen die Heckklappe mit beladenen Fahrrädern geöffnet werden
- Anzahl Fahrräder 3 (erweiterbar auf 4)
- Abmessungen offen 133 x 73 x 79 cm
- Abmessungen geklappt 133 x 73 x 25 cm
- Gewicht 21 kg **Nr. 98408 954,—**

3. Thule VeloSpace 3 - Fahrrad-Erweiterungssatz. Ermöglicht es, den Thule VeloSpace 3 mühelos um ein Fahrrad zu erweitern. Der Fahrrad-zu-Fahrrad Arm verfügt über abschließbare Gurte und befestigt das zusätzliche Fahrrad sicher an den anderen Fahrrädern (Schloss ist im Lieferumfang enthalten). Max. Nutzlast 15 kg. Gewicht 2,6 kg. **Nr. 98410 207,—**

4. Thule VeloSpace 3 Laderampe. Bequem abnehmbare Rampe für einfaches Be- und Entladen der Fahrräder. Halterungen zur Befestigung der Rampe am Fahrradträger während des Transports inklusive. Gewicht 1,1 kg. **Nr. 98409 79,—**

Thule EasyFold 3. Thule EasyFold 3 ist ein flexibler Fahrradträger, der eine breite Palette von Fahrrädern, einschließlich E-Bikes, aufnehmen kann.
- Passt an Fahrradrahmen von 20 bis 90 mm, sodass eine Vielzahl von Fahrrädern sicher transportiert werden kann
- Bike-Arm zum Ein- und Ausklicken für einfaches Beladen, reduziert die Vorbereitungszeit und den Aufwand
- Komplett faltbar für kompakte Lagerung
- Elegantes, modernes Design mit integrierter Beleuchtung, passend zu jeden Fahrzeugtyp
- Ein praktischer Abklappmechanismus mit Fußpedal ermöglicht den Zugang zum Kofferraum, auch mit Fahrrädern auf dem Träger
- Ergonomischer Transport des Fahrradträgers dank integrierter Tragegriffe
- Max. Gewicht pro Fahrrad 30 kg
- Max. Nutzlast 60 kg
- Steckeranschluss 13 pin
- Passende Laufradgröße bis zu 5"

5. Thule EasyFold 3 - 2 Räder.
- Anzahl Fahrräder 2 (erweiterbar auf 3)
- Abmessungen offen 70 x 126 x 81 cm
- Abmessungen geklappt 70 x 31 x 81 cm
- Gewicht 18,2 kg

Nr. 98599 954,—

6. Thule EasyFold 3 - 3 Räder.
- Anzahl Fahrräder 3 (erweiterbar auf 4)
- Abmessungen offen 78 x 126 x 84 cm
- Abmessungen geklappt 78 x 31 x 84 cm
- Gewicht 22 kg

Nr. 98600 1.104,—

7. Thule EasyFold 3 - Fahrrad-Erweiterungssatz. Dieser praktische Adapter ermöglicht es, den Thule EasyFold 3 Fahrradträger mühelos um ein Fahrrad zu erweitern. Der Fahrrad-zu-Fahrrad Arm verfügt über abschließbare Gurte und befestigt das zusätzliche Fahrrad sicher an den anderen Fahrrädern (Schloss ist im Lieferumfang enthalten). Max. Nutzlast 17,5 kg. Gewicht 2,8 kg. **Nr. 98601 244,—**

8. Aufbewahrungstasche Thule EasyFold 3. Diese strapazierfähige Aufbewahrungstasche schützt Dein Auto und andere Gegenstände beim Transport des Trägers im Auto und bietet hervorragenden Schutz vor der Witterung.
Passend für Thule EasyFold 3 - 2 Räder
Nr. 98603 54,—
Passend für Thule EasyFold 3 - 3 Räder
Nr. 98604 64,—

9. Thule Laderampe faltbar. Abnehmbare Fahrradträgerrampe für das Auf- und Abladen. Ideal für schwere Fahrräder und E-Bikes. Bei Nichtgebrauch zur Aufbewahrung einfach abnehm- und zusammenklappbar. Gewicht 1,2 kg. **Nr. 98605 89,—**

10. Thule Fahrradschloss High-Grade. In Zusammenarbeit mit ABUS entwickeltes hochwertiges Schloss für mehr Sicherheit und Schutz vor Diebstahl. Das robuste Kabel hat eine Länge von 150 cm und eine Stärke von 1,2 cm. Passend für Thule Easy Fold 3. Gewicht 0,8 kg. **Nr. 98606 99,—**

Fahrradträger - mehr Freiheit auf Reisen



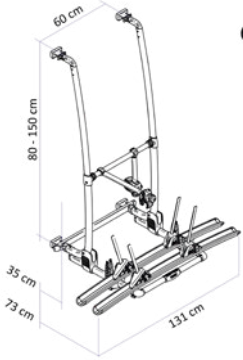



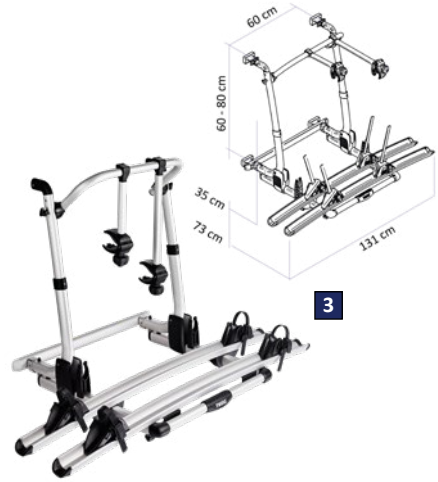





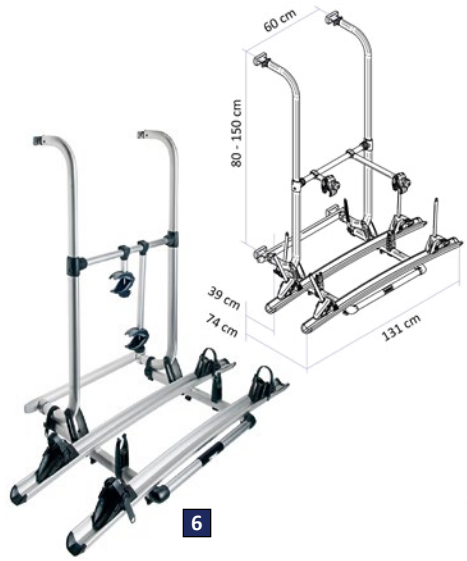





Thule Excellent
- Felgenhaltebänder mit Ratschenfunktion für bequemes Befestigen der Räder
- Verstellbare Radbefestigungen
- Die Schienen lassen sich sowohl in der Tiefe als auch in der Breite einfach verschieben
- Die Fahrradrahmenhalter mit weicher Oberfläche sind ebenfalls verstellbar
- Die verstellbaren Fahrradrahmenhalter mit weicher Oberfläche können zur Ausrichtung auf den Fahrradrahmen ganz einfach von rechts nach links verschoben werden und sind dank Thule Bike Locks abschließbar
- Erweiterungssätze von 2 auf 4 Fahrräder sind optional erhältlich
- Maximale Belastbarkeit 60 kg
- Maximale Belastbarkeit pro Schiene 30 kg
- Perfekt für E-Bikes
- Maximale Belastbarkeit vierte Schiene 15 kg

Thule Excellent Standard. Empfohlen für eine vertikale Wand zwischen 80 - 150 cm.
- Für 2 Fahrräder, auf 3 oder 4 erweiterbar
- Gewicht 10,6 kg

1. Silber **Nr. 93111 529,—**
2. Schwarz **Nr. 93977 569,—**

3. Thule Excellent Short. Empfohlen für eine vertikale Wand zwischen 50 - 80 cm.
- Für 2 Fahrräder, auf 3 oder 4 erweiterbar
- Gewicht 10,6 kg

Nr. 93112 529,—

Thule Excellent Erweiterungsset 3. Fahrrad. Bestehend aus 3. Schiene und Bike Holder Excellent.
Silber **Nr. 93113 112,—**
Schwarz **Nr. 93978 117,—**

Thule Excellent Erweiterungsset 4. Fahrrad. Bestehend aus 4. Schiene, Adapter und Bike Holder Excellent.
Silber **Nr. 93171 122,—**
Schwarz **Nr. 93979 127,—**

4. Thule Top Mounting Rail. Oberes Montageprofil verteilt die Lasten gleichmäßig über die Wand.
Nr. 93119 44,—

5. Thule Bottom Mounting Rail Blind. Unteres Montageprofil ohne Gegenplatte. **Nr. 93172 47,—**

Thule Elite G2
- Verschiebbare Schiene - sowohl in der Tiefe als auch in der Breite
- Einfach erweiterbar von 2 auf 3 oder 4 Fahrräder, dank optionaler 3. und 4. Schiene, sogar mit geladenen Fahrrädern
- Verstellbare Radbefestigungen
- Innovative Plattformverriegelung
- Maximale Belastbarkeit 60 kg
- Maximale Belastbarkeit pro Schiene 30 kg

6. Thule Elite G2 Standard. Empfohlen für eine vertikale Wand zwischen 80 - 150 cm.
- Für 2 Fahrräder, auf 3 oder 4 erweiterbar
- Gewicht 10,1 kg **Nr. 93162 419,—**

7. Thule Elite G2 Short. Empfohlen für eine vertikale Wand zwischen 50 - 80 cm.
- Für 2 Fahrräder, auf 3 oder 4 erweiterbar
- Gewicht 9,5 kg

Nr. 93163 419,—

Thule Elite G2 HH. Geeignet für die Montage an den werksseitig vorhandenen Halterungen von Dethleffs, LMC, Hobby, Hymer.
- Für 2 Fahrräder, auf 3 oder 4 erweiterbar
- Gewicht 9,0 kg

Nr. 93164 419,—

Thule Elite Erweiterungsset 3. Fahrrad.
bestehend aus 3. Schiene und Bike Holder Elite G2.
Nr. 93167 102,—

Thule Elite Erweiterungsset 4. Fahrrad.
Bestehend aus 4. Schiene, Adapter und Bike Holder Elite G2. **Nr. 93171 122,—**

8. Thule Elite G2 One Bike. Speziell für die Bedürfnisse der Caravan-Nutzer entwickelt.
- Gleichmäßige Beladung Ihres Wohnwagens mit zwei Fahrrädern: einem an der Rückwand des Fahrzeugs und einem Fahrrad auf der Deichsel (z. B. Thule Caravan Smart).
- Besonders kompakt
- Maximale Belastbarkeit 30 kg
- Für 1 Fahrrad, nicht erweiterbar
- Gewicht 6,7 kg

Nr. 67519 399,—

Fahrradträger - mehr Freiheit auf Reisen

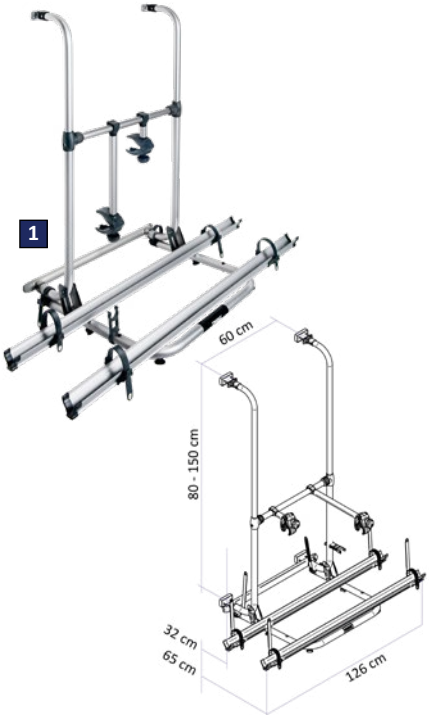

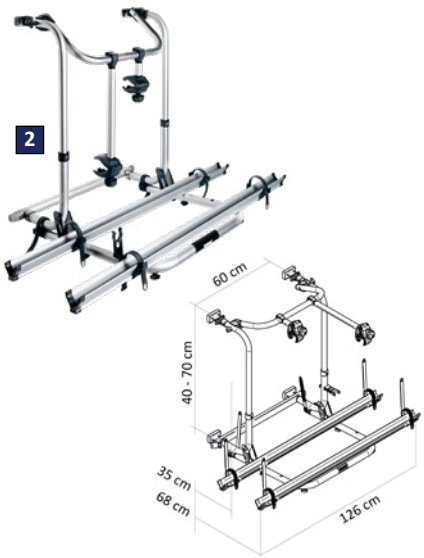

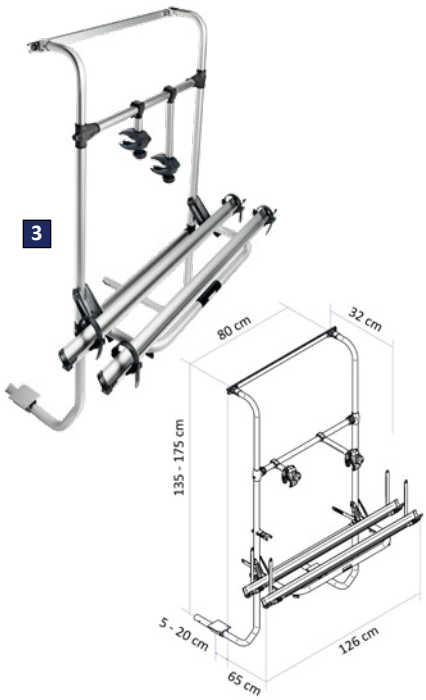

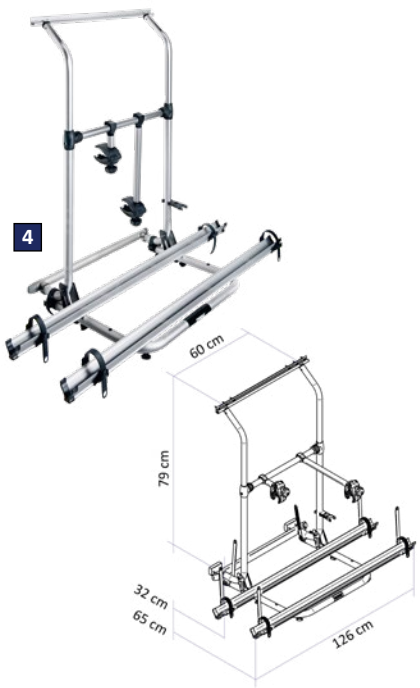

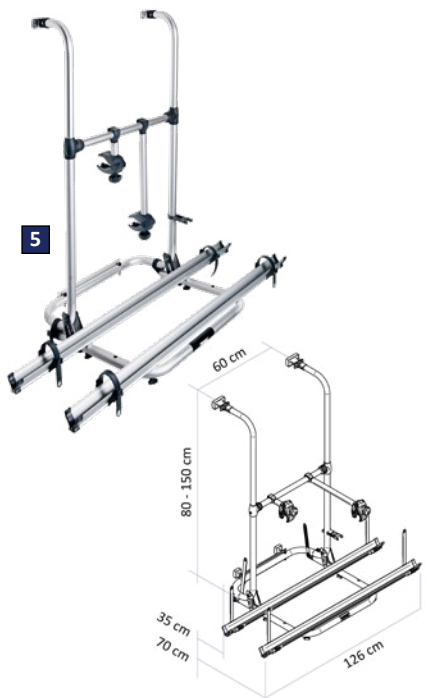

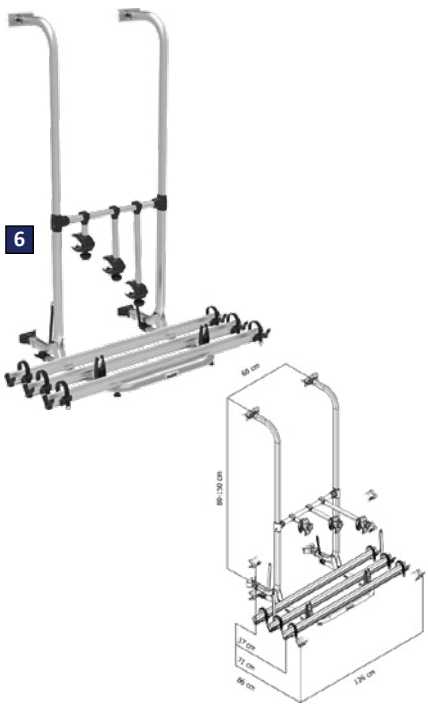

Thule Sport G2
- Aus hochwertigen, leichten Materialien gefertigt
- Große Schienen ermöglichen die Installation jeder Radgröße
- Verschiebbare Schiene - rechts und links
- Verstellbarer Aluminiumrahmen
- Verriegelbare Plattform
- Maximale Belastbarkeit pro Schiene 19 kg

1. Thule Sport G2 Standard. Bestens geeignet für das Heck von Wohnwagen und Reisemobil. Empfohlen für einen Befestigungsabstand zwischen 80 und 150 cm.
- Für 2 Fahrräder, auf 3 erweiterbar
- Maximale Belastbarkeit 50 kg
- Gewicht 7,6 kg **Nr. 93143 294,—**

2. Thule Sport G2 Short. Bestens geeignet für das Heck von Wohnwagen und Reisemobil. Empfohlen für eine vertikale Wand zwischen 40 und 70 cm.
- Für 2 Fahrräder, auf 3 erweiterbar
- Maximale Belastbarkeit 50 kg
- Gewicht 6,8 kg **Nr. 93144 294,—**

3. Thule Sport G2 Universal. Zur Montage an der hinteren Wohnwagenwand. Die tragende Befestigung erfolgt unter dem Wohnwagen. Empfohlen bei durch Fenster oder Stoßfänger begrenztem Platz.
- Für 2 Fahrräder, nicht erweiterbar
- Maximale Belastbarkeit 38 kg
- Gewicht 8 kg **Nr. 93231 354,—**

4. Thule Sport G2 Hobby. Kann an allen Hobby Caravans ab Modell 2004 montiert werden.
- Für 2 Fahrräder, auf 3 erweiterbar
- Maximale Belastbarkeit 50 kg
- Gewicht 6,8 kg **Nr. 93211 314,—**

5. Thule Sport G2 Tour. Kann an einer abgerundeten Heckwand angebracht werden.
- Für 2 Fahrräder, auf 3 erweiterbar
- Gewicht 6,8 kg **Nr. 93151 324,—**

Thule Sport Erweiterungsset 3. Fahrrad. Bestehend aus 3. Schiene und Bike Holder Sport G2.
Nr. 93158 82,—

6. Thule Esse4 CD. Dieser Fahrradträger wurde speziell für Carado, Dethleffs und Sunlight-Reisemobile entwickelt.
- Für 3 Fahrräder, auf 4 erweiterbar
- Maximale Belastbarkeit 60 kg
- Gewicht 10,2 kg **Nr. 97364 379,—**

Thule Esse4 CD Erweiterungsset 4. Fahrrad. Bestehend aus 4. Schiene und Bike Holder. **Nr. 97365 112,—**

Fahrradträger - mehr Freiheit auf Reisen



1



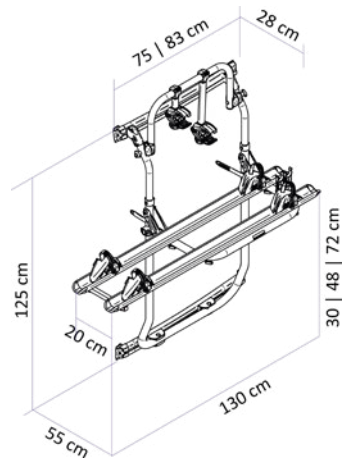



2













1. Thule Elite Van XT. Kein Bohren - höhenverstellbarer Stützrahmen - verriegelbarer Schienenbügel. Einfach handhabbarer Fahrradträger. Die Türen können mit geladenen Fahrrädern geöffnet werden. Einfaches und sicheres Laden der Räder. Schnelle Installation, bei Nichtgebrauch leicht abzunehmen.

- Für 2 Fahrräder
- Maximale Belastbarkeit 35 kg
- Maximales Beladungsgewicht pro Schiene 19 kg

Thule Elite Van XT Standard. Passend für Ducato, Jumper, Boxer ab Bj. 2006 (X250). Gewicht 9,5 kg.
Nr. 93208 589,—

Thule Elite Van XT Black. Passend für Ducato, Jumper, Boxer ab Bj. 2006 (X250). Gewicht 9,5 kg.
Nr. 90359 629,—

Thule Elite Van XT Black VW Crafter. Passend für VW Crafter ab Baujahr 2017. Gewicht 10,5 kg.
Nr. 93980 629,—

Thule Elite Van XT Black MB Sprinter. Passend für Mercedes Benz Sprinter ab 2006 und VW Crafter bis Baujahr 2017. **Nr. 97174 629,—**

Thule Elite Van XT Black Ford Transit H3. Passend für Ford Transit H3 ab Baujahr 2014.
Nr. 90961 629,—

2. Thule WanderWay Black. Thule WanderWay ist schnell und einfach zu montieren, dank der speziellen Anpassung an den VW T6 Minivan (nicht geeignet für VW T5). Er trägt zwei Fahrräder und kann auf bis zu vier Fahrräder erweitert werden. Alternativ können Sie durch die robuste Konstruktion zwei E-Bikes mit einem Gesamtgewicht von bis zu 60 kg transportieren. Positionieren Sie Ihre Fahrräder auf einfach zu verstellenden Schienen, die von links nach rechts gleiten, und befestigen Sie die Räder sicher mit einem Radhalter mit Ratschenfunktion. Durch die erhöhte Position des Trägers bleibt die Sicht auf die Rücklichter und das Kennzeichen erhalten. Es ist möglich, den Kofferraum ohne montierte Fahrräder zu öffnen.

- Für 2 Fahrräder, auf 3 oder 4 erweiterbar
- Maximale Belastbarkeit 60 kg
- Maximale Belastbarkeit pro Schiene 30 kg
- Max. Reifenbreite 2,75 Zoll
- Gewicht 12,4 kg

Nr. 98103 689,—

Thule WanderWay Erweiterungsset 3. Fahrrad Black. Bestehend aus 3. Schiene und Bike Holder mit AcuTight Drehgriff + Schloss. **Nr. 98104 161,—**

Thule WanderWay Erweiterungsset 4. Fahrrad Black. Bestehend aus 4. Schiene und Bike Holder mit AcuTight Drehgriff + Schloss. **Nr. 98105 161,—**

VeloSwing - mehr als nur eine E-Bike-Transportlösung

- Kompletter Zugang zu Ihrem Heck
- Beladen Sie jeden gewünschten Kupplungsträger
- Ziehen Sie schwerere Anhänger, Boote und mehr

Eigenschaften

- Thule VeloSwing ist eine zertifizierte Anhängerkupplung, mit der Sie Anhänger oder anderes Zubehör für die Anhängerkupplung mit bis zu 3.000 kg ziehen können. (Achtung: Prüfen Sie vorher die Anhängelast Ihres Fahrzeugs!)
- Schwenkt ganz einfach zur Seite, sodass Sie an das Heck Ihres Vans kommen, ohne Fahrräder oder anderes Zubehör entfernen zu müssen.
- Einfache Handhabung mit Farbindikator an der ständigen Sicherheitsverriegelung, die Ihnen anzeigt, wenn alles an seinem Platz eingerastet ist.
- Mit dieser Lösung für die Anhängerkupplung können Sie denselben Fahrradträger an Ihrem Freizeitfahrzeug und an Ihrem normalen Auto verwenden. Möchten Sie stattdessen eine Anhängerkupplungs-Ladebox anbringen? Mit dem Thule VeloSwing können Sie jeden beliebigen Anhängerkupplungsträger an Ihrem Fahrzeug befestigen.
- Eine vorgestanzte Stoßstange (separat erhältlich) sorgt dafür, dass sich alles in den Look Ihres Vans integriert.
- Speziell entwickelt für Fiat Ducato, Peugeot Boxer, Citroën Jumper ab 2006, Opel Movano ab 2022 und Toyota Proace Max ab 2024.

Spezifikationen

- Max. Anhängelast: 3 t, entsprechend der Fahrzeugkapazität (Bitte prüfen Sie die Anhängelast Ihres Fahrzeugs!)









- Max. Stützlast: 150 kg, entsprechend der Fahrzeugkapazität (Bitte prüfen Sie die Anhängelast Ihres Fahrzeugs!)
- Öffnungsbereich: 95°
- Gewicht: 53 kg
- Abmessungen (BxLxH): 157 x 26 x 27,5 cm

Thule VeloSwing	**Nr. 97692**	**1.999,—**
Thule VeloSwing Stoßstange	**Nr. 97693**	**299,—**
Thule VeloSwing Stoßstange (Parksensoren)	**Nr. 97694**	**299,—**
Thule VeloSwing Kabelsatz (13-polig)		
Bj. 06/2006 bis 12/2010	**Nr. 98159**	**249,—**
ab Bj. 01/2011	**Nr. 98098**	**249,—**

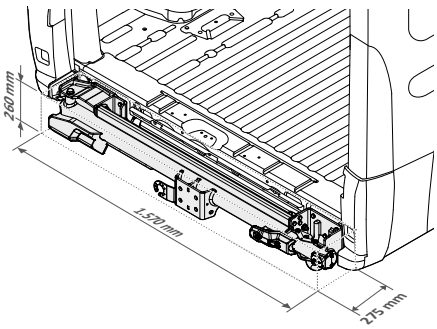

VeloTrack - Der E-Bike-Träger entwickelt für Ihren Kastenwagen

- Öffnen Sie die Hecktür, auch wenn E-Bikes geladen sind
- Leichteres Laden von Fahrrädern durch die niedrigere Position auf Ihrem Kastenwagen und die neu enwickelten Fahrradhaltearme
- Mehr Fahrräder laden, größere Fahrräder laden

Eigenschaften

- Sicherer Transport von 2 E-Bikes, oder mit Erweiterung 3 Fahrräder bis 60 kg (mit Adapter)
- Neue Fahrradarme bieten mehr Möglichkeiten, verschieden geformte Fahrräder am Fahrradträger zu befestigen
- Kein Bohren erforderlich: Der Fahrradträger ist verklebt, wird auf die Hecktür geklemmt und an den Scharnieren befestigt
- Die Plattform kann auf 3 Höhen montiert werden. Sehr praktisch, wenn Sie schwere Fahrräder auf einer niedrigeren Höhe laden müssen
- Die stärkeren, längeren Schienen mit 150 cm Länge und einem Abstand von 23 cm zwischen den Schienen erlauben den Transport größerer Fahrräder
- Mit dem optionalen Lightboard (separat erhältlich) können Sie den Thule VeloTrack an Ihrem Van auf der niedrigsten Position montieren, was das Laden von schweren Fahrrädern erleichtert
- Thule VeloTrack Rahmen, Montageschienen und Lightboard werden separat verkauft, so dass Besitzer des Thule Elite Van XT problemlos auf den Thule VeloTrack upgraden können
- Speziell entwickelt für Fiat Ducato, Peugeot Boxer, Citroën Jumper ab 2006, Opel Movano ab 2022 und Toyota Proace Max ab 2024



Spezifikationen

- Produktgewicht: 24 kg
- Zuladung Fahrräder: 2, erweiterbar bis 3
- Max. Tragkraft: 60 kg
- Max. Gewicht pro Fahrrad: 30 kg
- Max. Reifenbreite: 3 Zoll

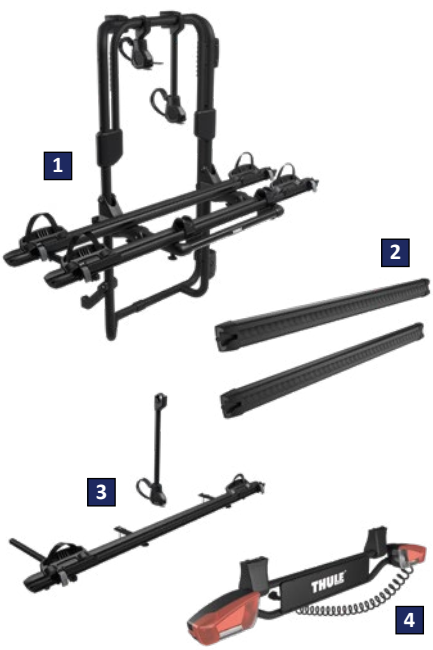

1. Thule VeloTrack Rahmen **Nr. 97695** **1.279,—**
2. Thule VeloTrack Montageschienen. Zur Montage zwingend erforderlich. **Nr. 97696** **197,—**
3. Thule VeloTrack Erweiterungsset 3. Fahrrad **Nr. 97697** **137,—**
4. Thule Lightboard Van. Beleuchtungsleiste mit Kennzeichenhalter. **Nr. 97698** **294,—**

Fahrradträger - mehr Freiheit auf Reisen



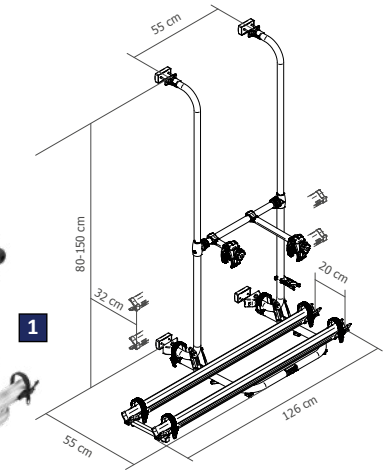

1



2

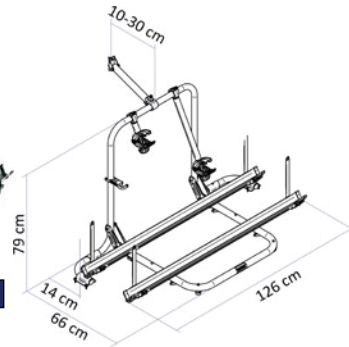



3

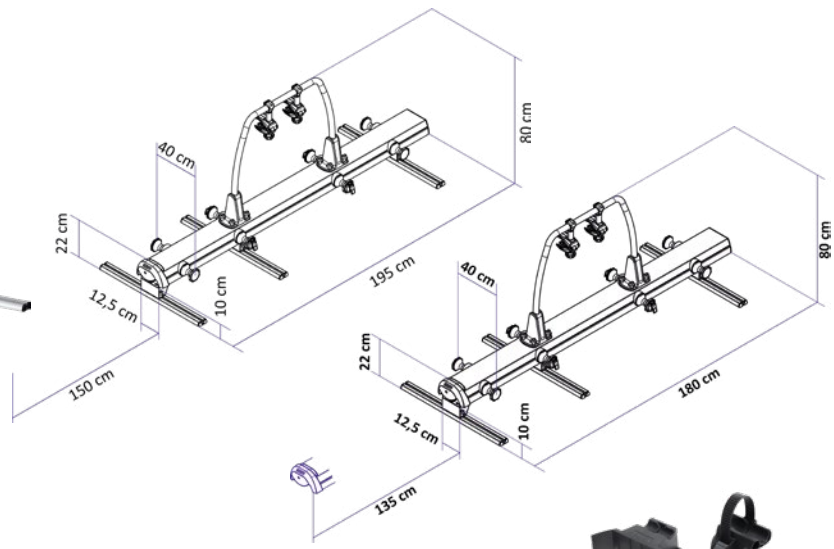

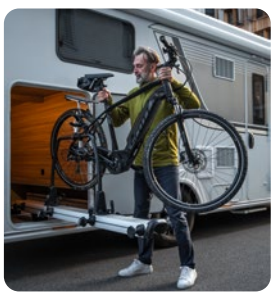



4



5



6



7

1. Thule Sport G2 Compact. Türen können mit befestigten Fahrrädern geöffnet werden - Montage entweder auf der rechten oder linken Hecktür.
- Für 2 Fahrräder, auf 3 erweiterbar
- Gewicht 7,3 kg
- Maximale Belastbarkeit 50 kg
- Maximales Beladungsgewicht pro Schiene 19 kg

Nr. 93209 324,—

2. Thule Sport G2 Garage. In Ihrer Garage angebracht - hochklappbar bei Nichtgebrauch.
- Für 2 Fahrräder, auf 3 oder 4 erweiterbar
- Gewicht 5,6 kg **Nr. 93212 264,—**

Thule Sport Erweiterungsset 3. Fahrrad. Bestehend aus 3. Schiene und Bike Holder Sport G2.
Nr. 93158 82,—

Thule Sport Erweiterungsset 4. Fahrrad. Bestehend aus 4. Schiene und Bike Holder Sport G2 Garage.
Nr. 93213 92,—

3. Thule VeloSlide. Fahrradträger für die Garage. Intelligent und benutzerfreundlich wie kein anderer - der Fahrradträger für bis zu zwei E-Bikes in Ihrer Reisemobil-Heckgarage.
- Für zwei Räder mit bis zu 70 kg Gesamtgewicht
- Mit einem intuitiven Handgriff - äußerst komfortabel und benutzerfreundlich
- Optimiert für begrenzten Platzbedarf
- Für 2 Fahrräder, nicht erweiterbar
- Maximale Zuladung 70 kg
- Maximale Beladung pro Seite 35 kg
- Bei Nichtbenutzung sehr platzsparend - der Träger kann zur Seite geschoben oder komplett herausgenommen werden, so dass nur die flachen Montageschienen auf dem Garagenboden verbleiben.

Thule VeloSlide Standard.
- Gleitet bis zu 150 cm heraus
- Abmessungen 195 x 80 x 40 cm (ohne Montageschienen)
- Gewicht 20,9 kg **Nr. 90286 1.029,—**

Thule VeloSlide Short.
- Gleitet bis zu 135 cm heraus
- Abmessungen 180 x 80 x 40 cm (ohne Montageschienen)
- Gewicht 19,9 kg **Nr. 97178 1.029,—**

4. Thule VeloSlide Montageschienen.
Zur Montage des VeloSlide zwingend erforderlich. Set mit je 3 Stück.
Länge 70 cm **Nr. 90383 74,—**
Länge 140 cm **Nr. 90384 148,—**

5. Thule Wheel Bag XL. Hochwertige Tasche mit Spezialpolsterung, um das Rad während des Transports und der Lagerung zu schützen. Robuster Tragegriff aus Nylon. Für Radgrößen bis zu 29" oder 74 cm Durchmesser. **Nr. 90962 46,—**

Thule VeloSlide Fork Mount Adapter.
- Senkt Fahrradlenker ab (-15 cm)
- Ersetzt Vorderrad durch Steckachse
- 2 verschiedene Kits je nach Achsaufnahme

6. Thule VeloSlide QR Adapter. Passend für 9 mm Schnellspannsysteme. **Nr. 90888 92,—**

7. Thule VeloSlide TA Adapter. Passend für Durchsteckachsen, mit zusätzlichen Adaptern (12 x 100/110, 15 x 100/110, 9 x 100). **Nr. 90889 92,—**

Fahrradträger - mehr Freiheit auf Reisen



























1. Thule Bike Frame Adapter 982. Rahmenadapter zur einfachen Befestigung von Fahrrädern mit spezieller Rahmengeometrie (z. B. Damenräder, BMX-Räder oder Downhill-Bikes). Wird zwischen Sattelstütze und Lenker montiert. Geeignet für empfindliche Carbonrahmen, die zusätzlichen Schutz benötigen. **Nr. 92359 38,—**

2. Bike Holder mit Schloss + AcuTight Drehgriff. Einfache Befestigung der Fahrräder durch abnehmbare Fahrradhaltearme mit abschließbaren Thule AcuTight Drehmomentbegrenzer-Knöpfen, die „klicken", wenn das optimale Drehmoment erreicht ist. Für Rohrdurchmesser 30 mm. Der Bike Holder 4 ist mit zwei Radkrallen versehen und verbindet das dritte mit dem vierten Fahrrad.

Bike Holder 1. Länge 12 cm. **Nr. 93131 44,—**
Bike Holder 2. Länge 26 cm. **Nr. 93132 56,—**
Bike Holder 3. Länge 41 cm. **Nr. 93133 64,—**
Bike Holder 4. Länge 15 cm. **Nr. 93134 48,—**

3. Bike Holder mit Schloss + AcuTight Drehgriff - Black. Die abschließbaren Fahrradhalter mit Schloss sind passend zur Serie in schwarz erhältlich.

Bike Holder 1. Länge 12 cm. **Nr. 90957 47,—**
Bike Holder 2. Länge 26 cm. **Nr. 90958 58,—**
Bike Holder 3. Länge 41 cm. **Nr. 90959 66,—**
Bike Holder 4. Länge 15 cm. **Nr. 90960 50,—**

4. Thule Brake Straps. Halteband für Fahrradträger, vermindert seitliche Bewegung des Fahrrades. 6er Set. **Nr. 92361 21,—**

5. Bike Holder Sport/Elite. Abstandshalter, die auch auf älteren Thule-Fahrradträgern (bis Bj. 2012) montiert werden können.

Bike Holder 1. Länge 14 cm. **Nr. 92494 34,—**
Bike Holder 2. Länge 28 cm. **Nr. 92495 37,—**
Bike Holder 3. Länge 42 cm. **Nr. 92496 42,—**
Bike Holder 4. Länge 56 cm. **Nr. 92497 46,—**

6. Thule Wheel Adapter. Schützt die Felge bei Mountainbikes und sichert die Reifen von Rennrädern. Für Höhen von 95 - 128 cm. Set mit 2 Stück. **Nr. 97180 21,—**

Thule Fatbike Rail. Austausch-Fahrradschiene, die den Transport von einem Fatbike ermöglicht. Schnelle und einfache Installation. Passend für 3-5 Zoll breite Reifen. Extra lange Gurte mit Ratschenfunktion. Max. Belastung von 30 kg.

7. Thule Fatbike Rail Curved Ano. Passend für Thule Lift / Excellent / Elite. Länge 1475 mm, Höhe 120 mm. Gewicht 1,70 kg. **Nr. 91256 112,—**

8. Thule Fatbike Rail Short Black. Passend für Thule Caravan Superb. Länge 2 x 575 mm, Höhe 90 mm. Gewicht 1,44 kg. **Nr. 91257 112,—**

9. Thule Fatbike Rail Straight Black. Passend für Thule Elite Van XT und WanderWay. Länge 1475 mm, Höhe 90 mm. Gewicht 1,74 kg. **Nr. 91264 112,—**

10. Thule E-Bike Rail Sport G2. Extra lange Schiene für den Transport von einem E-Bike auf einem Thule Sport G2 Fahrradträger. Max. Belastung von 30 kg. **Nr. 91258 87,—**

11. Thule Rahmenschutz Carbonrahmen. Adapter für den sicheren Transport von Fahrrädern mit Carbonrahmen. Druckverteilung auf eine große Fläche, um Rahmenbeschädigungen zu vermeiden. Für alle Rahmengeometrien, leicht einstellbar ohne lose Teile, weiche TPE-Gummiauflage. Zur Verwendung bei Thule Fahrradträgern mit Drehmomentbegrenzer-Knopf (z. B. EasyFold) und Fahrradträgern mit Thule AcuTight Drehknopf als Zubehör. **Nr. 90340 29,—**

Fahrradträger - mehr Freiheit auf Reisen



1

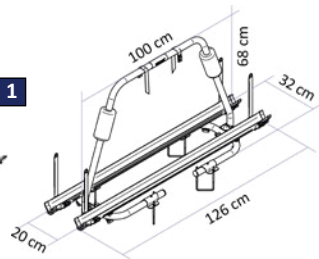



2

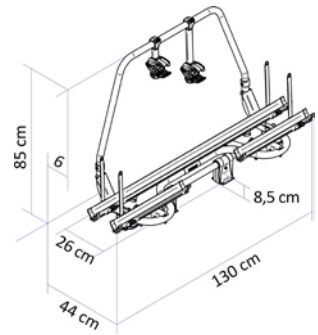



3



4



5



6

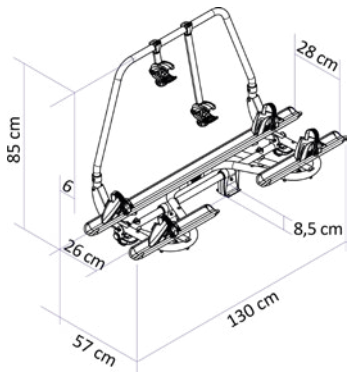



7

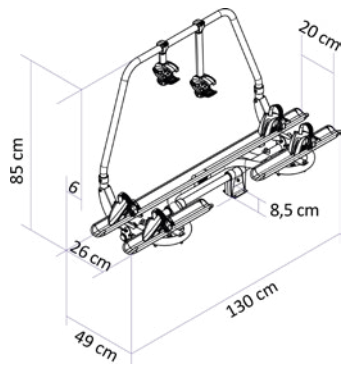

1. Thule Caravan Light. Deichsel-Fahrradträger mit Schaumstoff-Schutzpolster (verhindert, dass Fahrräder beim Transport beschädigt werden) und Fahrradschienengurten (einfachere Fahrradsicherung). Teilweise abklappbar, für den Zugriff auf den Laderaum müssen die Fahrräder abgenommen werden.

- Für 2 Fahrräder, nicht erweiterbar
- Gewicht 4,7 kg
- Maximale Belastbarkeit 40 kg
- Maximale Belastbarkeit pro Schiene 20 kg

Nr. 93214 **184,—**

2. Thule Caravan Smart. Mit innovativer Plattformverriegelung. Die kippbare Plattform kehrt automatisch in ihre Ausgangsposition und wird sicher und einfach ohne lose Teile auf dem Grundrahmen fixiert. Mit dem Thule Tilt-Stop-System kann der maximale Kipp-Winkel eingestellt werden, um den Kontakt zum Zugfahrzeug zu vermeiden.

- Für 2 Fahrräder, nicht erweiterbar
- Mit Fahrrädern komplett abklappbar
- Gewicht 8,9 kg
- Maximale Belastbarkeit 50 kg
- Maximale Belastbarkeit pro Schiene 20 kg

Nr. 93224 **404,—**

3. Thule Caravan Superb Standard. Der Fahrradträger ist kräftig genug, um 2 E-Bikes zu transportieren.

- Für 2 Fahrräder, auf 3 erweiterbar
- Mit Fahrrädern komplett abklappbar
- Thule Tilt-Stop-System
- Gewicht 9,7 kg
- Maximale Belastbarkeit 60 kg
- Maximale Belastbarkeit pro Schiene 30 kg

Nr. 93225 **414,—**

Thule Caravan Superb Standard Erweiterungsset. Erweiterungsset zum Transport eines 3. Fahrrads auf dem Thule Caravan Superb Standard.

Nr. 93226 **92,—**

4. Thule Caravan Superb XT Standard Black. Zum Transport von 2 E-Bikes oder 3 Fahrrädern auf einer normalen Caravandeichsel. Dieser neue Fahrradträger hat die gleichen Eigenschaften wie der Thule Caravan Superb Standard, aber die Schienen sind jetzt mit Radhaltern mit Ratschenschnalle ausgestattet.

- Neues und elegantes Design in schwarz
- Schienen für Mountainbikes geeignet
- Für 2 Fahrräder, auf 3 erweiterbar
- Mit Fahrrädern komplett abklappbar
- Thule Tilt-Stop-System
- Gewicht 9,7 kg
- Maximale Belastbarkeit 60 kg
- Maximale Belastbarkeit pro Schiene 30 kg

Nr. 93981 **459,—**

Thule Caravan Superb XT Standard Black Erweiterungsset. Erweiterungsset zum Transport eines 3. Fahrrads auf dem Thule Caravan Superb XT Standard.

Nr. 93983 **102,—**

5. Thule Caravan Superb Short. Für normale und kurze Deichseln (z. B. Fendt und Hobby) geeignet.

- Für 2 Fahrräder, nicht erweiterbar
- Gewicht 9,5 kg
- Maximale Belastbarkeit 60 kg
- Maximale Belastbarkeit pro Schiene 30 kg

Nr. 93228 **414,—**

6. Thule Caravan Superb XT Short. Wie Caravan Superb Short, aber die Schienen sind jetzt mit Radhaltern mit Ratschenschnalle ausgestattet.

- Schienen für Mountainbikes geeignet
- Für 2 Fahrräder, nicht erweiterbar
- Gewicht 9,5 kg
- Maximale Belastbarkeit 60 kg
- Maximale Belastbarkeit pro Schiene 30 kg

Eloxiert **Nr. 98165** **429,—**
Black **Nr. 93982** **459,—**

7. Thule U-Bügel AL-KO Vario X Chassis. Zur Montage eines Thule Deichsel-Fahrradträgers auf dem AL-KO Vario X Chassis. Adapterset mit 4 U-Bügeln.

Nr. 91250 **19,—**

THULE Lift

1. Thule Lift V16. Erhältlich mit Handkurbel oder 12 V-Motor, überbrückt eine Höhendistanz von 70 cm, ausgestattet mit abnehmbaren und leicht verstellbaren Fahrradrahmenhaltern. Montagehöhe 70 - 95 cm.

- Für 2 Fahrräder, auf 3 erweiterbar
- Maximale Belastbarkeit 50 kg
- Maximale Belastbarkeit pro Schiene 19 kg

Thule Lift manuell: mit Handkurbel
- Gewicht 17 kg **Nr. 92915 969,—**

Thule Lift 12 V: mit 12 V-Motor
- Gewicht 18,1 kg **Nr. 92916 1.159,—**

2. Thule Lift Erweiterungsset 3. Fahrrad. Bestehend aus 3. Schiene und Bike Holder. **Nr. 92917 105,—**

3. Thule Lift Montageverlängerung. Ermöglicht zum Beispiel die Montage über einem Fenster. Für Höhen von 95 - 128 cm. **Nr. 92935 105,—**

















FIAMMA CARRY-BIKE® Lift 77 / Motor Lift 77 Deep Black



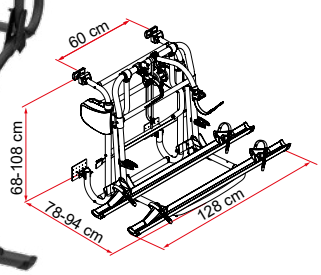

Beide Lift 77-Modelle sind auch in einer silbernen Alumium-Ausführung erhältlich (siehe Seite 578/579).



NEU!

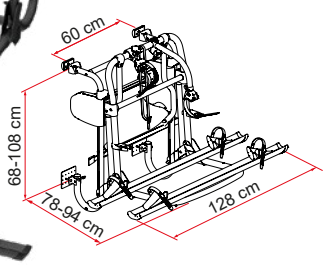

Eigenschaften:
- Der Schwingauflagebügel kann um bis zu 77 cm abgesenkt werden
- Flexible Höhenverstellung
- Obere Struktur mit doppelter Öffnung zur Verstellung des horizontalen Stützrohrs bei einer am Fahrzeug angebrachten Rückfahrkamera
- Für den Transport von bis zu 4 Standard- oder 2 E-Bikes
- Maximale Tragkraft 60 kg
- Mit Rail Premium Schienen und Bike Block Pro S 1/Pro S 3
- Vertikaler Radstand 68 - 108 cm
- Horizontaler Radstand 60 cm
- Schienenabstand 15 cm

CARRY-BIKE® Lift 77 Deep Black. Manuelle Version mit den bis zu 77 cm absenkbaren Fahrradschienen für müheloses Be- und Entladen. Mit verkürzbarer Manövrierstange und Magnetkupplung. Gewicht 15,6 kg. **Nr. 98411 1.031,—**

CARRY-BIKE® Motor Lift 77 Deep Black. Motorisierte Version mit 12 V-Stromversorgung. Zusätzlich mit Endabschaltung zur Feinabstimmung der Funktion des Carry-Bike beim Schließen. Gewicht 17,4 kg. **Nr. 98412 1.217,—**

Elektrischer BIKE LIFT





optionaler Fernbedienungssatz

BIKE LIFT STANDARD



BIKE LIFT SHORT



BIKE LIFT RAIL



BIKE LIFT SHORT RAIL



Abmessungen

VORDERSEITE

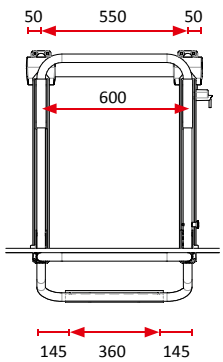

SEITE

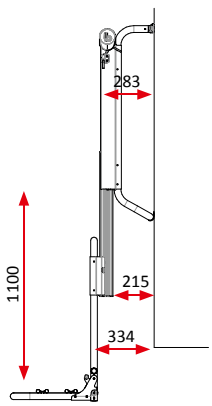

BIKE LIFT STANDARD
BIKE LIFT RAIL

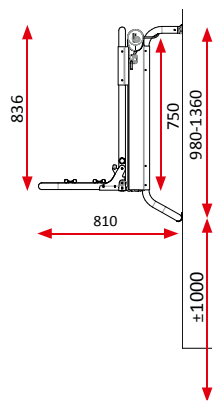

BIKE LIFT SHORT
BIKE LIFT SHORT RAIL

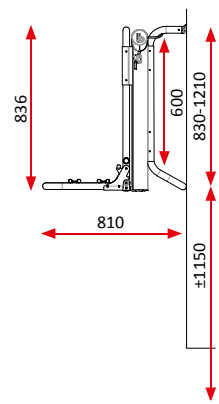



GENIESSEN SIE MAXIMALE MOBILITÄT UND FREIHEIT MIT DEM ELEKTRISCHEN BIKELIFT

Der patentierte Bike Lift ist der modernste und innovativste Fahrradträger auf dem Markt. Ideal, um Ihre Fahrräder auf Wohnmobilreisen mitzunehmen! Dank eines eingebauten 12 Volt-Motors mit Schalter kann die Plattform des Bike Lifts eine Höhe von 110 cm überbrücken. Bei der Montage an den meisten Fahrzeugen kann die Plattform bis zum Boden abgesenkt werden.

Das mühsame Heben schwerer Fahrräder ist vorbei! Der integrierte 12V-Motor mit Schalter oder optionaler Fernbedienung erledigt die Arbeit für Sie. Der Fahrradträger hat eine maximale Tragfähigkeit von 60 kg, was 3 Standard-Fahrrädern oder 2 E-Bikes entspricht.

- Endpositionen des 12 V-Motors einstellbar
- Doppelter Schutz vor unbeabsichtigtem Absenken während der Fahrt
- Bewegliche Fahrradrahmenhalter
- Bedienung im Notfall
- Zusätzliche Sicherheit während der Fahrt
- Stabile und einfache Plattformverriegelung
- Höhere Befestigung an der Fahrzeugwand möglich
- Maximale Belastbarkeit 60 kg
- Optionaler Fernbedienungssatz

BIKE LIFT STANDARD	**Nr. 95395**	**1.449,—**
BIKE LIFT SHORT	**Nr. 90972**	**1.449,—**
BIKE LIFT RAIL	**Nr. 97181**	**1.449,—**
BIKE LIFT SHORT RAIL	**Nr. 97182**	**1.449,—**
Montagesatz zusätzliches Fahrrad. Kit für ein drittes Fahrrad. Nicht kompatibel mit der Offroad Black Edition.	**Nr. 95396**	**105,—**
Fernbedienungssatz	**Nr. 93100**	**91,95**
Zusätzliches Sicherheitsschloss für Fahrradrahmenhalter	**Nr. 95397**	**24,95**
Haltewinkel-Set für existierende Montageschienen am Fahrzeug	**Nr. 95398**	**92,95**
BIKE LIFT Fahrradrahmenhalter		
Haltearm kurz	**Nr. 98071**	**52,95**
Haltearm medium	**Nr. 98072**	**58,95**
Haltearm lang	**Nr. 98073**	**64,50**

Elektrischer BIKE LIFT - Offroad Black Edition

BR-SYSTEMS















BIKE LIFT Offroad Black Edition. Schwarze (RAL 9005) Ausführung des BIKE LIFT RAIL. Variante kommt mit extra breiten und langen Fahrradschienen, die das stabile Verladen von Fatbikes, E-Mountainbikes usw. erleichtern.

STANDARD RAIL	**Nr. 98334**	**1.669,—**
SHORT RAIL	**Nr. 98593**	**1.669,—**

NEU!



BIKE LIFT Offroad-Fahrradschiene. Für das stabile Verladen von Fatbikes, E-Mountainbikes auf allen BIKE LIFT-Varianten. 8,7 cm breit (geeignet für die meisten Reifen), inklusive Riemen mit Ratschenmechanismus und Halterung. Farbe: Aluminium silber. **Nr. 98364 149,—**



BIKE LIFT Montageschiene schwarz. Montageschiene zur Befestigung von BIKE LIFT RAIL-Varianten an der Rückwand eines Wohnmobils. Farbe schwarz. **Nr. 98336 53,95**



BIKE LIFT Montageschiene Aluminium silber. Montageschiene zur Befestigung von BIKE LIFT RAIL-Varianten an der Rückwand eines Wohnmobils. Farbe Aluminium silber. **Nr. 98335 53,95**



CARRY-BIKE®

FIAMMA



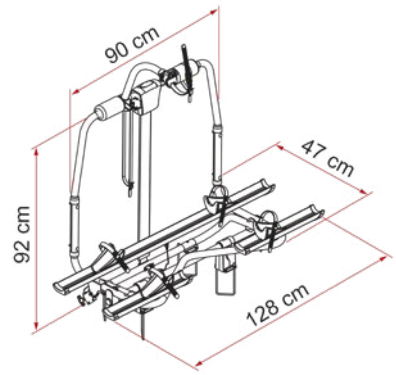





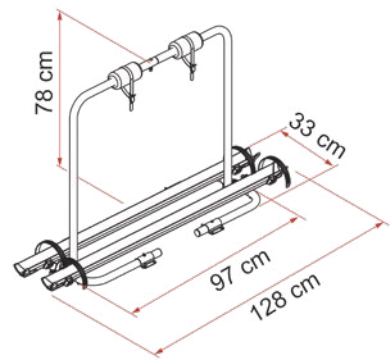



BULL SHOCK ABSORBER

Bull Shock Absorber
Eigens zum Abfangen von Schlägen und Erschütterungen während der Fahrt entworfene Vorrichtung.

EASY POSITION

Easy Position
System für das versetzte Montieren der Schienen, um immer die passendste Lösung für das Laden Ihrer Fahrräder zu finden.

QUICK LOCK

Quick Lock
Quick-Safe ist ein Sicherheitsriemen, mit welchem sich die Räder leicht und sicher fixieren lassen. Leichter Entriegelungs-druckknopf.

ZOOM 4 BIKES

Der Teleskopauflagebügel
Aus rundem oder ovalem, verstärktem Rohr. Für den Transport von bis zu vier Fahrrädern.

RACK HOLDER

Rack Holder
Sicherheitsklemmhalterung für das sichere Schließen des Auflagebügels.

Die Fahrradträger von FIAMMA ermöglichen es, Ihr Fahrrad sicher mitzunehmen. Die Carry-Bikes werden aus eloxierten Aluminiumrohren hergestellt. Die verstärkten Rohre bieten auf lange Sicht optimalen Schutz und Sicherheit. Schrauben aus hochwertigem Edelstahl sorgen für eine bessere Langlebigkeit des Trägers.
Alle CARRY-BIKE® sind serienmäßig zum Transport von 2 Fahrrädern ausgestattet. Je nach Modell können bis zu 4 Fahrräder oder 2 E-Bikes montiert werden.

1. CARRY-BIKE® Caravan Active. Dank des praktischen Spanngurtsystems ermöglicht der Kippmechanismus des Auflagebügels einen schnellen und einfachen Zugang zum Deichselkasten. Kann bis zu 3 Fahrräder oder 2 E-Bikes transportieren.
Nr. 91629 655,—

2. Kit AL-KO Vario X. Optionales Kit zur Anpassung der CARRY-BIKE® Wohnwagenfahrradträger an das AL-KO Vario X Fahrgestell. **Nr. 91295 28,40**

3. CARRY-BIKE® XL A. Preiswert und kompakt. Passt auf fast alle Deichseln (inklusive Hobby und AL-KO). Für 2 Räder oder 2 E-Bikes. **Nr. 90093 185,—**

4. CARRY-BIKE® XL A Pro 300. Ausgestattet mit einem Stahlauflagebügel und Verstärkungsstange. Durch den Schnellen Abklappmechanismus des Bügels kann der Deichselkasten auch mit montierten Fahrrädern geöffnet werden. Kann bis zu 3 Fahrräder oder 2 E-Bikes transportieren. **Nr. 67498 490,—**
CARRY-BIKE® XL A Pro 300 Deep Black
Nr. 90451 550,—

5. CARRY-BIKE® XL A Pro 200. Ausgestattet mit einer zweiteiligen Außenschiene. Zur Anbringung an kürzeren Deichseln. Durch den Schnellen Abklappmechanismus des Bügels kann der Deichselkasten auch mit montierten Fahrrädern geöffnet werden. Für max. 2 Räder oder 2 E-Bikes. **Nr. 91287 401,—**
CARRY-BIKE® XL A Pro 200 Deep Black
Nr. 91293 472,—

6. CARRY-BIKE® Caravan Hobby. Für die Montage an den Heckwänden des Hobby-Wohnwagens ab Baujahr 2003 unterhalb des Heckfenster-Profils.
Nr. 98166 299,—

7. CARRY-BIKE® Caravan Universal. Dieser Fahrradträger wurde entworfen, um ihn auf dem tragenden Rahmen des Wohnwagens (Bürstner, Chateau etc.) zu montieren. Die Anbringung oben und unten erfolgt mit selbstschneidenden Schrauben, erfordert jedoch keine Durchgangsbohrungen. Höhenverstellbar von 100 bis 180 cm. **Nr. 92650 416,—**

8. CARRY-BIKE® Simple Plus 200. Der Carry-Bike für Wohnwagen mit schräger Heckwand. Die Anbringung oben erfolgt direkt auf den Verstärkungspunkten des Fensterprofils. Die Struktur ist teleskopisch.
Nr. 92690 325,—



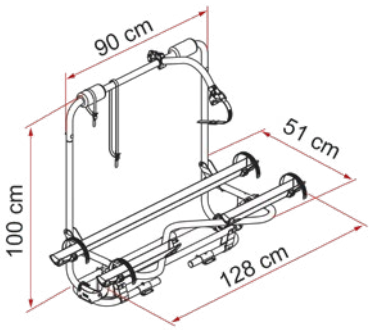





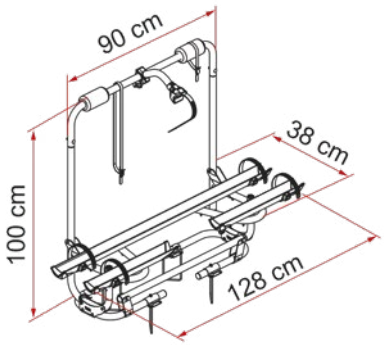



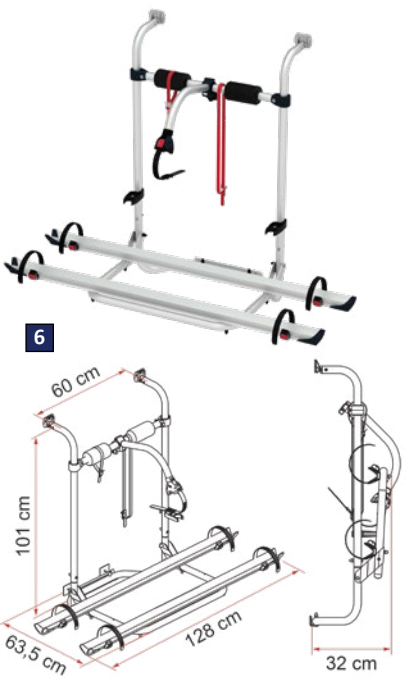

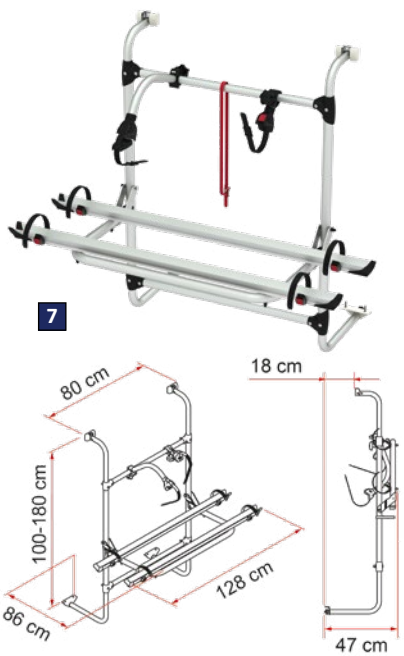

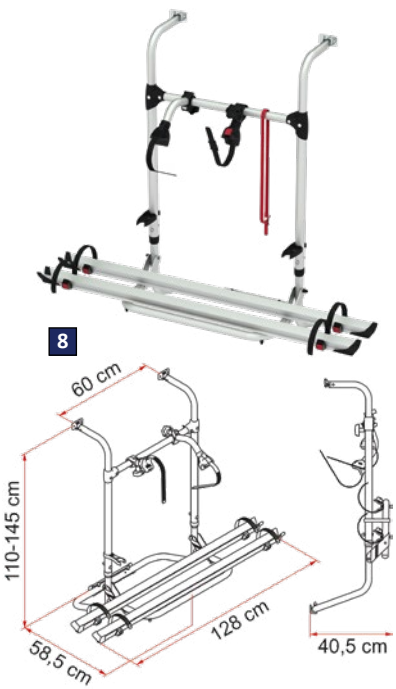

Pos.	Beschreibung	Gewicht	Max. Traglast	Standard Fahrradanzahl	E-Bike max. 2	Bike-Block	Schiene	Nr.	Preis
1	**Carry-Bike Caravan Active**	11,2 kg	50 kg	2 + 1	ja	Strip - Pro S 3	Premium	**91629**	**655,—**
2	**Kit AL-KO Vario X**	-	-	-	-	-	-	**91295**	**28,40**
3	**Carry-Bike Caravan XL A**	5,3 kg	50 kg	2	ja	-	Quick Pro	**90093**	**185,—**
4	**Carry-Bike Caravan XL A Pro 300**	10,0 kg	50 kg	2 + 1	ja	Pro S 3	Plus	**67498**	**490,—**
	Carry-Bike Caravan XL A Pro 300 Deep Black	10,0 kg	50 kg	2 + 1	ja	Pro S 3	Plus	**90451**	**550,—**
5	**Carry-Bike Caravan XL A Pro 200**	9,4 kg	50 kg	2	ja	Pro S 2	Plus	**91287**	**401,—**
	Carry-Bike Caravan XL A Pro 200 Deep Black	9,4 kg	50 kg	2	ja	Pro S 2	Plus	**91293**	**472,—**
6	**Carry-Bike Caravan Hobby**	5,6 kg	50 kg	2 + 1	-	Pro S 3	Quick Pro	**98166**	**299,—**
7	**Carry-Bike Caravan Universal**	7,5 kg	35 kg	2	-	Pro S 1 - Pro S 3	Quick Pro	**92650**	**416,—**
8	**Carry-Bike Simple Plus 200**	6,4 kg	35 kg	2	-	Pro S 1 - Pro S 2	Quick Pro	**92690**	**325,—**





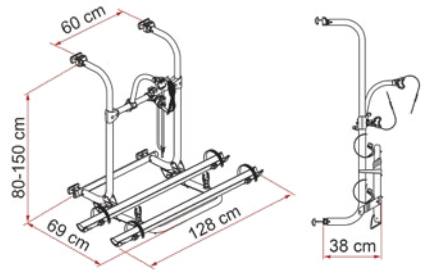



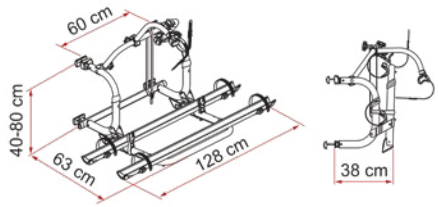



FIAMMA

CARRY-BIKE®

Serie Pro. Die Serie Pro ermöglicht dank der Einführung von Ovalrohren und der Rail Plus-Schiene, die beide strukturell leistungsfähiger sind, die Vereinheitlichung von Standard- und E-Bike-Modellen. Höhenverstellbarer Rahmen. Für den Transport von bis zu 4 Standard-Fahrrädern oder 2 E-Bikes.

1. CARRY-BIKE® Pro. Passend für fast alle Reisemobile. Befestigungspunkte in der Höhe von 80 bis 150 cm verstellbar. **Nr. 91341 406,—**
CARRY-BIKE® Pro N. Wie zuvor, jedoch für Fahrzeuge mit bereits vorinstallierten Original-Fiammahalterungen. **Nr. 97999 368,—**

2. CARRY-BIKE® Pro C. Kompakte höhenverstellbare Aluminiumstruktur von 40 bis 80 cm für Fahrzeuge mit hinterem Fenster. **Nr. 91342 406,—**
CARRY-BIKE® Pro C N. Wie zuvor, jedoch für Fahrzeuge mit bereits vorinstallierten Original-Fiammahalterungen. **Nr. 97997 368,—**

3. CARRY-BIKE® Pro C Deep Black. Kompakte höhenverstellbare Aluminiumstruktur von 40 bis 80 cm für Fahrzeuge mit hinterem Fenster. **Nr. 97699 448,—**
CARRY-BIKE® Pro C N Deep Black. Wie zuvor, jedoch für Fahrzeuge mit bereits vorinstallierten Original-Fiammahalterungen. **Nr. 97710 408,—**

Serie L. Der leichte, preiswerte aber dennoch extrem zuverlässige Fahrradträger, der sich ganz einfach an fast alle Reisemobilmodelle montieren lässt und den Transport von bis zu drei Fahrrädern ermöglicht.

4. CARRY-BIKE® UL. Universeller Fahrradträger. Befestigungspunkte in der Höhe von 80 bis 150 cm verstellbar. **Nr. 90207 288,—**

5. CARRY-BIKE® CL. Der kompakte Fahrradträger. Befestigungspunkte in der Höhe von 40 bis 50 cm verstellbar. **Nr. 90202 288,—**

6. CARRY-BIKE® Lift 77. Manuelle Version mit den bis zu 77 cm absenkbaren Fahrradschienen für müheloses Be- und Entladen. Flexible Höhenverstellung. Mit verkürzbarer Manövrierstange und Magnetkupplung. Für den Transport von bis zu 4 Standard- oder 2 E-Bikes.
Nr. 97701 936,90
Lift 77 Deep Black Nr. 98411 1.031,—

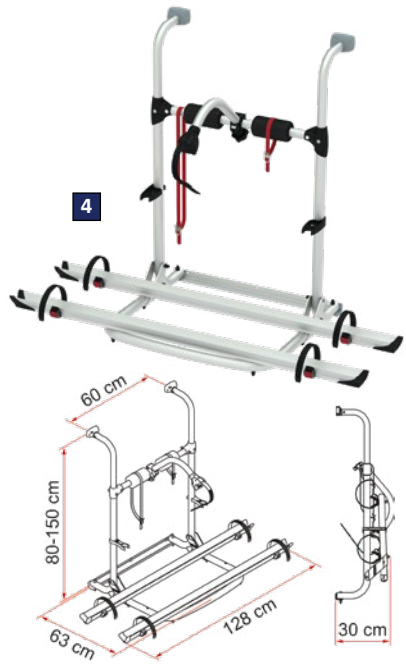

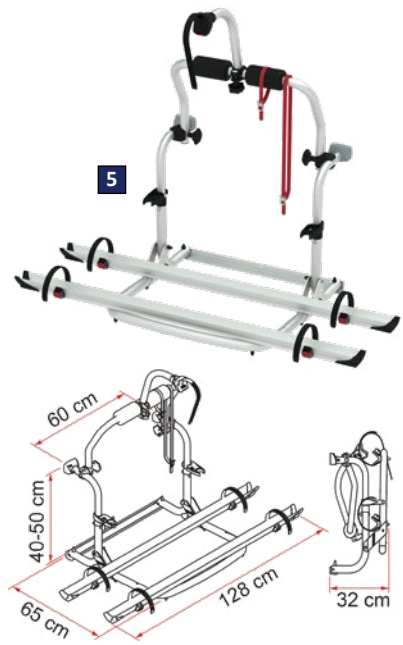

7. CARRY-BIKE® Motor Lift 77. Motorisierte Version mit 12 V-Stromversorgung. Zusätzlich mit Endabschaltung zur Feinabstimmung der Funktion des Carry-Bike beim Schließen. Für den Transport von bis zu 4 Standard- oder 2 E-Bikes. **Nr. 97700 1.117,—**
Motor Lift 77 Deep Black Nr. 98412 1.217,—

8. Kit Adapter Carry-Bike Lift 77. Adapterkit für die Montage an Fahrzeugen, die bereits mit dem Kit Support Bar ausgestattet sind. Gewicht 0,15 kg. **Nr. 92589 22,70**

9. CARRY-BIKE® Pro Hymer - Dethleffs. Sonderausführung für Hymer-Wohnmobile. Für Dethleffs-Wohnmobile wird der Kit Dethleffs (Nr. 92873/92050/92578) benötigt. **Nr. 97702 390,—**

CARRY-BIKE® Kit Dethleffs. Kit obere Halterungen für vorstehenden Träger.
Kit Dethleffs ab 2010 Nr. 92050 39,90
Kit Dethleffs ab 2016 Nr. 92578 50,—

10. CARRY-BIKE® Pro Autotrail. Sonderausführung für Autotrail Wohnmobile ab 2011. Nur geeignet für Fahrzeuge mit abgerundeten Hinterradkästen und nicht für die späteren sechseckigen. **Nr. 97279 410,—**

11. CARRY-BIKE® Pro C L80. Spezialversion mit einem Achsenabstand von 80 cm passend für Laika-Reisemobile. **Nr. 97280 390,—**

12. CARRY-BIKE® Trigano - CI - Roller Team. Sonderausführung für Roller Team und CI-Reisemobile mit serienmäßig vorhandenen Befestigungspunkten. **Nr. 92632 279,—**

13. Kit Upgrade E-Bike. Wenn Sie bereits einen Fiamma-Fahrradträger der Serie Pro besitzen, können Sie diesen mithilfe des Kit Upgrade in einen Fahrradträger für Ihr E-Bike verwandeln. **Nr. 97124 240,—**



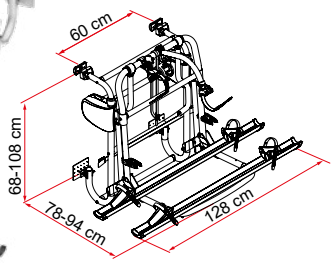



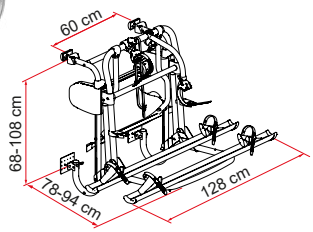





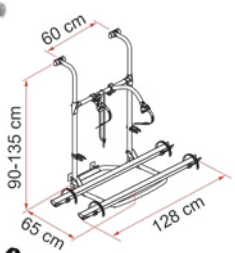

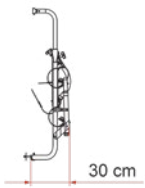







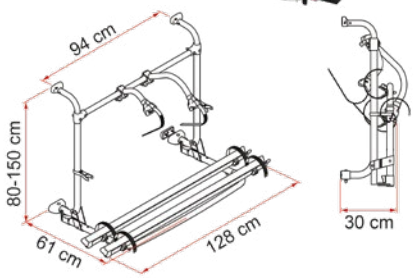

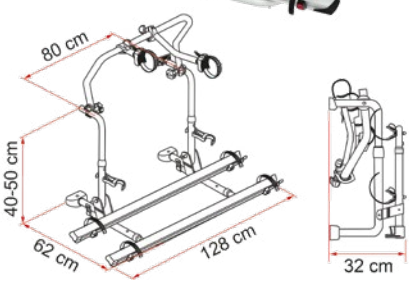

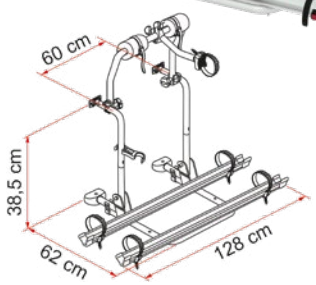

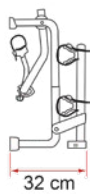



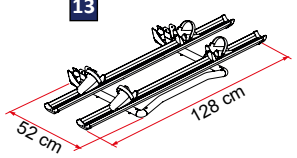

Pos.	Beschreibung	Gewicht	Max. Traglast	Standard Fahrradanzahl	Max. Fahrradanzahl	Strip	Bike-Block	Schiene	Nr.	Preis
1	**Carry-Bike PRO**	10,2 kg	60 kg	2	4 / 2 E-Bikes	-	Pro S 1 - Pro S 3	Plus	**91341**	**406,—**
	Carry-Bike PRO N	10,2 kg	60 kg	2	4 / 2 E-Bikes	-	Pro S 1 - Pro S 3	Plus	**97999**	**368,—**
2	**Carry-Bike PRO C**	9,0 kg	60 kg	2	4 / 2 E-Bikes	-	Pro S 1 - Pro S 3	Plus	**91342**	**406,—**
	Carry-Bike PRO C N	9,0 kg	60 kg	2	4 / 2 E-Bikes	-	Pro S 1 - Pro S 3	Plus	**97997**	**368,—**
3	**Carry-Bike PRO C Deep Black**	9,0 kg	60 kg	2	4 / 2 E-Bikes	-	Pro S 1 - Pro S 3	Plus	**97699**	**448,—**
	Carry-Bike PRO C N Deep Black	9,0 kg	60 kg	2	4 / 2 E-Bikes	-	Pro S 1 - Pro S 3	Plus	**97710**	**408,—**
4	**Carry-Bike UL**	5,6 kg	50 kg	2	3	1	Pro S 3	Quick Pro	**90207**	**288,—**
5	**Carry-Bike CL**	5,6 kg	50 kg	2	3	1	Pro S 3	Quick Pro	**90202**	**288,—**
6	**Carry-Bike Lift 77**	15,6 kg	60 kg	2	4 / 2 E-Bikes	-	Pro S 1 - Pro S 3	Premium	**97701**	**936,90**
	Carry-Bike Lift 77 Deep Black	15,6 kg	60 kg	2	4 / 2 E-Bikes	-	Pro S 1 - Pro S 3	Premium	**98411**	**1.031,—**
7	**Carry-Bike Motor Lift 77**	17,4 kg	60 kg	2	4 / 2 E-Bikes	-	Pro S 1 - Pro S 3	Premium	**97700**	**1.117,—**
	Carry-Bike Motor Lift 77 Deep Black	17,4 kg	60 kg	2	4 / 2 E-Bikes	-	Pro S 1 - Pro S 3	Premium	**98412**	**1.217,—**
8	**Kit Adapter Carry-Bike Lift 77**	0,15 kg	-	-	-	-	-	-	**92589**	**22,70**
9	**Carry-Bike Pro Hymer-Dethleffs**	8,2 kg	60 kg	2	4	-	Pro S 1 - Pro S 3	Quick Pro	**97702**	**390,—**
10	**Carry-Bike Pro Autotrail**	12,0 kg	40 kg	2	2	-	Pro S 2 - Pro S 3	Quick Pro	**97279**	**410,—**
11	**Carry-Bike Pro C L80**	7,9 kg	60 kg	2	4	-	Pro S 1 - Pro S 3	Quick Pro	**97280**	**390,—**
12	**Carry-Bike Trigano - CI - Roller Team**	5,2 kg	50 kg	2	3	1	Pro S 3	Quick Pro	**92632**	**279,—**
13	**Kit Upgrade E-Bike**	5,5 kg	-	2	2	-		Premium Quick	**97124**	**240,—**

CARRY-BIKE®
VW Campingbusse

FIAMMA







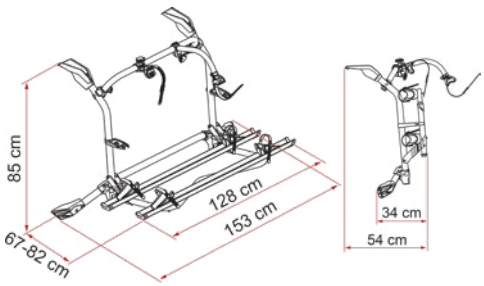

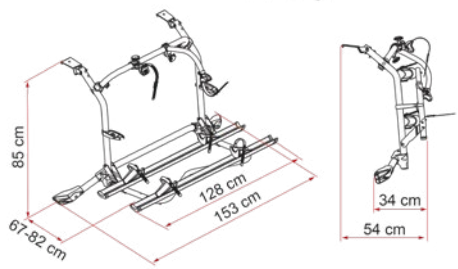

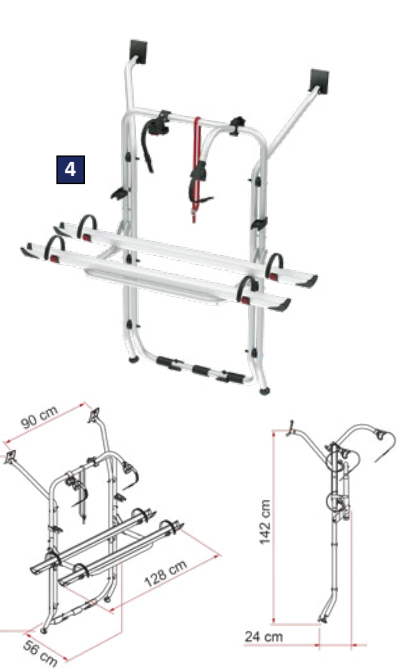

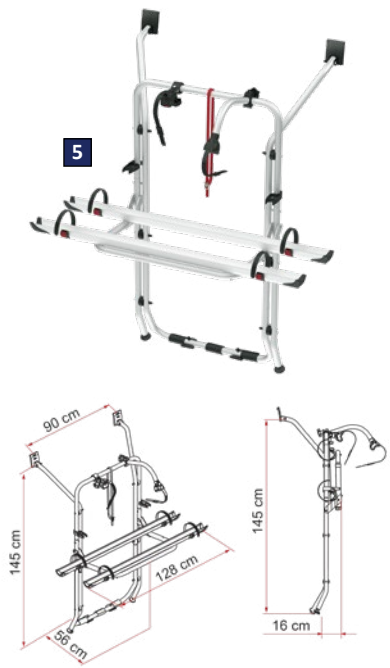

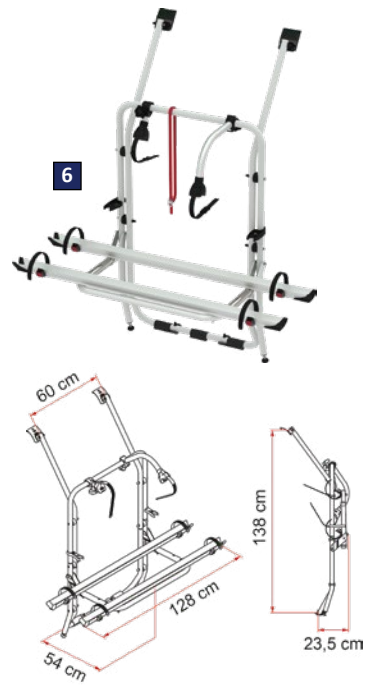

1. CARRY-BIKE® VW T6 Pro Deep Black montiert. Für VW T6/T6.1 Transporter, Caravelle, Multivan und California ab Bj. 2014. Ermöglicht dank Rail Premium-Schiene den Transport von max. 4 Standard-Fahrrädern oder 2 E-Bikes. Komplett vormontiert.
Nr. 98170 655,—

2. CARRY-BIKE® VW T5 Pro Deep Black montiert. Für VW T5 Transporter, Caravelle, Multivan und California Bj. 2003 bis 2014. Restyling des CARRY-BIKE® T5 Pro, optisch verbessert und technisch verstärkt. Das neue Modell ermöglicht dank Rail Premium-Schiene den Transport von max. 4 Standard-Fahrrädern oder 2 E-Bikes. Komplett vormontiert.
Nr. 98169 655,—

3. Kit Adapter T5 auf T6. Adapter zur preiswerten Anbringung des Carry-Bike VW T5 am VW T6. Gewicht 0,7 kg. **Nr. 90074 147,—**

4. CARRY-BIKE® VW T6. Passend für VW T6/T6.1 mit Heckklappe ab Bj. 2014. Version mit vereinfachtem Design im Vergleich zum Carry-Bike VW T6 Pro. Ermöglicht dank Rail Plus-Schiene den Transport von max. 4 Standard-Fahrrädern oder 2 E-Bikes.
Nr. 91547 439,—

5. CARRY-BIKE® VW T5. Passend für VW T5 mit Heckklappe Bj. 2003 bis 2014. Version mit vereinfachtem Design im Vergleich zum Carry-Bike VW T5 Pro. Ermöglicht dank Rail Plus-Schiene den Transport von max. 4 Standard-Fahrrädern oder 2 E-Bikes.
Nr. 91554 418,—

6. CARRY-BIKE® VW T4. Passend für VW T4 ab Bj. 1991 mit Heckklappe. Auch für die folgenden Modelle: VW California, VW Coach, VW Caravelle und VW Multivan.
Für den Transport von max. 4 Standard-Fahrrädern.
Nr. 92605 431,—

7. CARRY-BIKE® VW T5 D/T6 D (geteilte Tür). Für VW T5 und T6 mit doppelter Hecktür. Einfache Montage mit Halteplatten, ohne Bohrung. Für den Transport von max. 2 Standard-Fahrrädern.
Nr. 91567 512,—
CARRY-BIKE® VW T5 D/T6 D Deep Black
Nr. 91623 609,—

8. CARRY-BIKE® VW T4 D (geteilte Tür). Für VW T4 mit doppelter Hecktür. Einfache Montage mit Halteplatten, ohne Bohrung. **Nr. 91626 458,—**

9. CARRY-BIKE® VW T3 (T25). Passend für VW T3 ab Bj. 1980 mit Heckklappe. **Nr. 92615 376,—**

10. CARRY-BIKE® VW T2. Passend für VW T2 bis Bj. 1980 mit Heckklappe. **Nr. 92603 356,—**

11. CARRY-BIKE® VW CADDY. Für VW Caddy / Caddy Maxi von Bj. 2016 bis 2020. Ermöglicht dank Rail Plus-Schiene den Transport von max. 4 Standard-Fahrrädern oder 2 E-Bikes. **Nr. 98413 565,—**



7



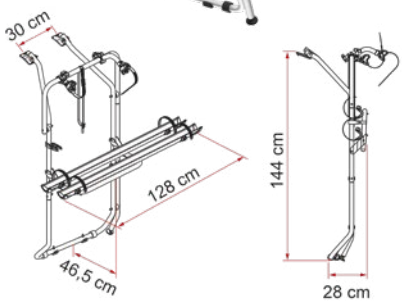

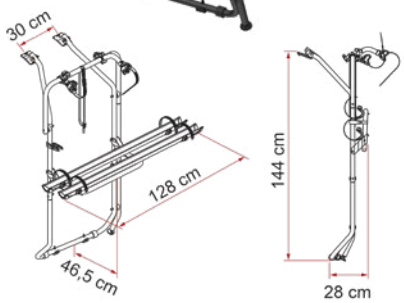

8



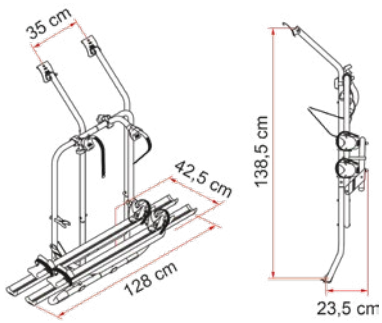

FIAMMA

9



10



NEU!

11



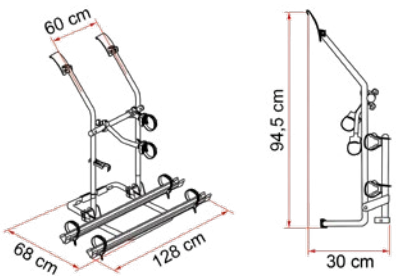

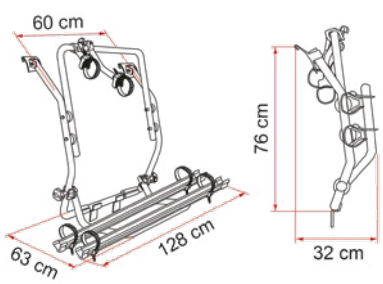

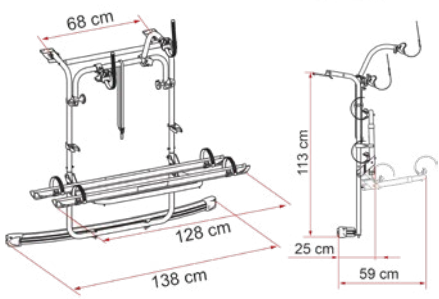

Pos.	Beschreibung	Gewicht	Max. Traglast	Standard Fahrradanzahl	E-Bike max. 2	Bike-Block	Schiene	Nr.	Preis
1	Carry-Bike VW T6 Pro - Deep Black montiert	13 kg	60 kg	2+2	ja	Pro S 1 - Pro S 3	Premium	98170	655,—
2	Carry-Bike VW T5 Pro - Deep Black montiert	13 kg	60 kg	2+2	ja	Pro S 1 - Pro S 3	Premium	98169	655,—
3	Kit Adapter T5 auf T6 *	0,7 kg	-	-	-	-	-	90074	147,—
4	Carry-Bike VW T6	9,2 kg	60 kg	2+2	ja	Pro S 1 - Pro S 3	Plus	91547	439,—
5	Carry-Bike VW T5	9,1 kg	60 kg	2+2	ja	Pro S 1 - Pro S 3	Plus	91554	418,—
6	Carry-Bike VW T4	8,3 kg	60 kg	2+2	-	Pro 1 - Pro 3	Quick Pro	92605	431,—
7	Carry-Bike VW T5 D / T6 D	7,1 kg	35 kg	2	-	Pro S 1 - Pro S 2	Plus	91567	512,—
	Carry-Bike VW T5 D / T6 D Deep Black	7,1 kg	35 kg	2	-	Pro S 1 - Pro S 2	Plus	91623	609,—
8	Carry-Bike VW T4 D	7,9 kg	35 kg	2	-	Pro S 1 - Pro S 2	Plus	91626	458,—
9	Carry-Bike VW T3 (T25)	6,5 kg	50 kg	2+1	-	Pro S 1 - Pro S 3	Quick Pro	92615	376,—
10	Carry-Bike VW T2	7,0 kg	35 kg	2	-	Pro S 1 - Pro S 2	Quick Pro	92603	356,—
11	Carry-Bike VW Caddy	11,7 kg	60 kg	2+2	ja	Pro S 1 - Pro S 3	Plus	98413	565,—

* Nur solange Vorrat reicht!

CARRY-BIKE®

FIAMMA

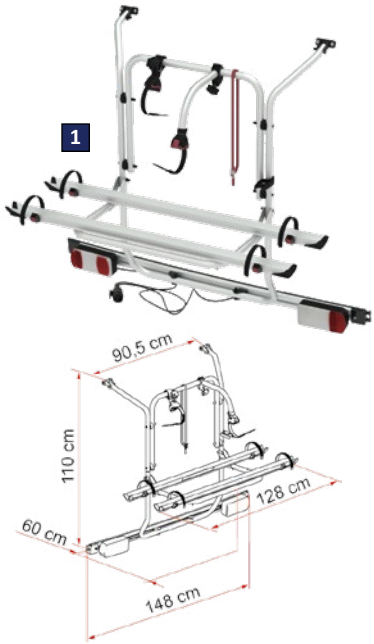

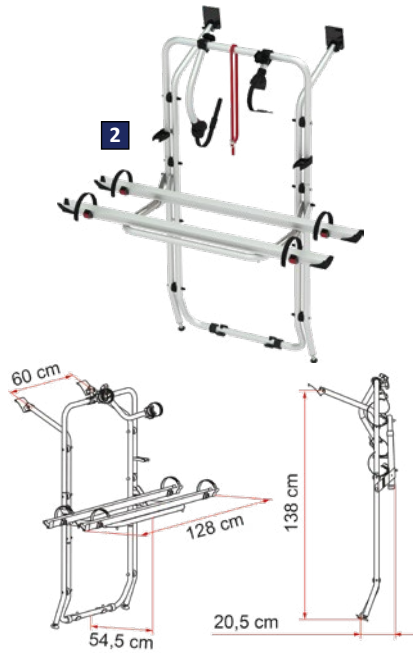

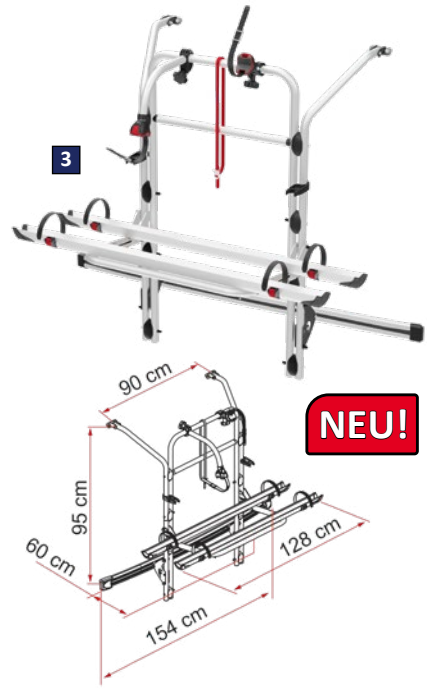

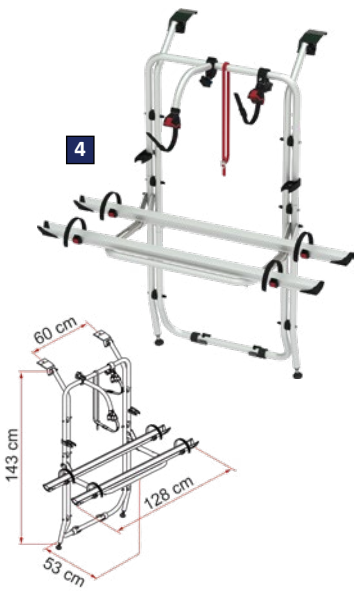

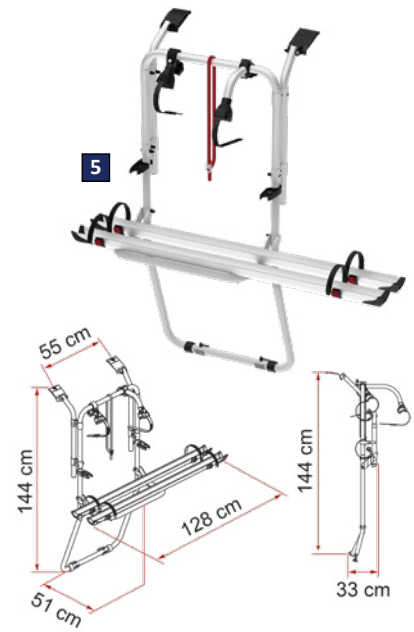

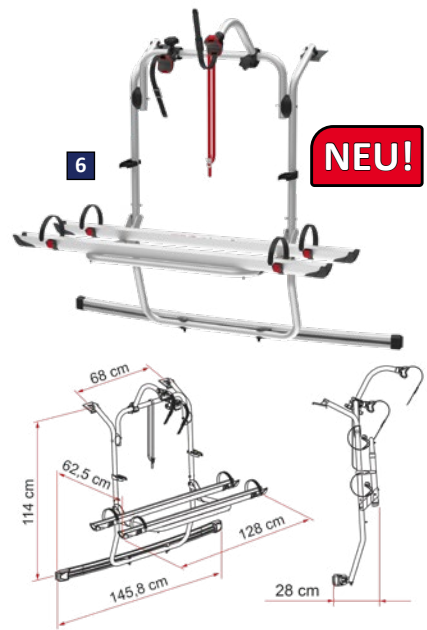

1. CARRY-BIKE® Mercedes Viano. Passend für Mercedes Viano und Mercedes Vito mit Heckklappe ab Bj. 2004 bis 2014. Inklusive Nummernschildhalter mit zugelassener Beleuchtung und 13-poligem Stecker.
Nr. 92649 647,—

2. CARRY-BIKE® Mercedes Vito. Passend für Mercedes Vito mit Heckklappe bis Bj. 2004. Ab Bj. 2004 wird das Modell Viano montiert. Ermöglicht dank Rail Plus-Schiene den Transport von max. 4 Standard-Fahrrädern oder 2 E-Bikes. **Nr. 91630 493,—**

3. CARRY-BIKE® Mercedes V-Class Premium. Passend für Mercedes V-Klasse, Vito und Marco Polo ab Bj. 2014. Der Auflagebügel kann entweder in der Standard-Position oder tiefergesetzt montiert werden. Für die tiefergesetzte Position ist der Gebrauch einer Kennzeichenleiste mit Beleuchtung (Nr. 92574) erforderlich. Ermöglicht den Transport von bis zu 4 Standard-Fahrrädern oder 2 E-Bikes. **Nr. 98414 786,—**

4. CARRY-BIKE® Vivaro - Trafic - Talento. Für Opel Vivaro Bj. 2001-2018, Renault Trafic ab Bj. 2001, Nissan NV300 und Fiat Talento ab Bj. 2014 mit Heckklappe. Nummernschildleuchte (Nr. 92574) erforderlich. Ermöglicht den Transport von max. 4 Standard-Fahrrädern oder 2 E-Bikes. **Nr. 91656 503,—**

5. CARRY-BIKE® Vivaro - Trafic - Talento D. Für Opel Vivaro Bj. 2001-2018, Renault Trafic ab Bj. 2001, Nissan NV300 und Fiat Talento ab Bj. 2014 mit doppelter Hecktüre. Ermöglicht den Transport von max. 2 Standard-Fahrrädern. **Nr. 91691 545,—**

6. CARRY-BIKE® PSA. Speziell für die Campingbusse PSA (Citroën Spacetourer/Jumpy ab 2016, Opel Vivaro ab 2016, Opel Zafira Life ab 2019, Peugeot Traveller/Expert ab 2016, Toyota Proace/Proace Verso ab 2016). Wird ohne zu bohren an die Verstärkungspunkte des Fahrzeuges eingehängt. Ermöglicht den Transport von bis zu 4 Standard-Fahrrädern oder 2 E-Bikes.
Nr. 98415 591,—
CARRY-BIKE® PSA Deep Black Nr. 98416 654,—

7. CARRY-BIKE® Ford Custom V710. Für Ford Custom V710 ab Bj. 2023. Ermöglicht die Montage der Auflagebügel in 3 Positionen: Standard, mittig* und unten* (*Nummernschildleuchte Nr. 90458 erforderlich). Ermöglicht den Transport von bis zu 4 Standard-Fahrrädern oder 2 E-Bikes. **Nr. 98173 589,—**

8. CARRY-BIKE® Ford Custom Deep Black. Für Ford Transit/Tourneo Custom mit Heckklappe und auch für Modelle mit Aufstelldach Bj. 2012 bis 2023. Ermöglicht den Transport von bis zu 4 Standard-Fahrrädern oder 2 E-Bikes. **Nr. 98417 589,—**

9. CARRY-BIKE® Ford Custom Nugget Plus Deep Black. Für Ford Transit Custom Nugget/Nugget Plus mit Hochdach (Highroof) Bj. 2012 bis 2023. Ermöglicht den Transport von bis zu 4 Standard-Fahrrädern oder 2 E-Bikes. **Nr. 98418 588,—**

10. CARRY-BIKE® Transit. Für Ford Transit H1 mit Heckklappe Bj. 2000 bis 2011. Ermöglicht den Transport von bis zu 3 Fahrrädern. **Nr. 92617 428,—**

11. Licence Plate Carrier. Nummernschildleuchte aus Aluminium, wird einfach und sicher am Carry-Bike montiert, wenn die Fahrräder die Rückleuchten oder das Kennzeichen verdecken. Montage mit mitgelieferten Halterungen am Auflagebügel. Komplett mit 13-poligem Stecker. **Nr. 92574 214,—**
Licence Plate Carrier Deep Black Nr. 90458 228,—

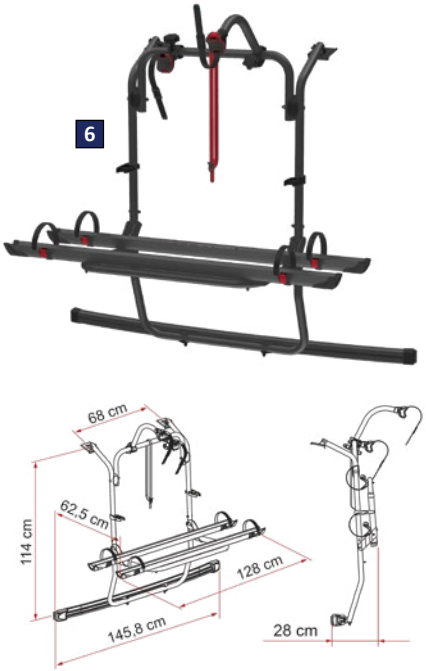

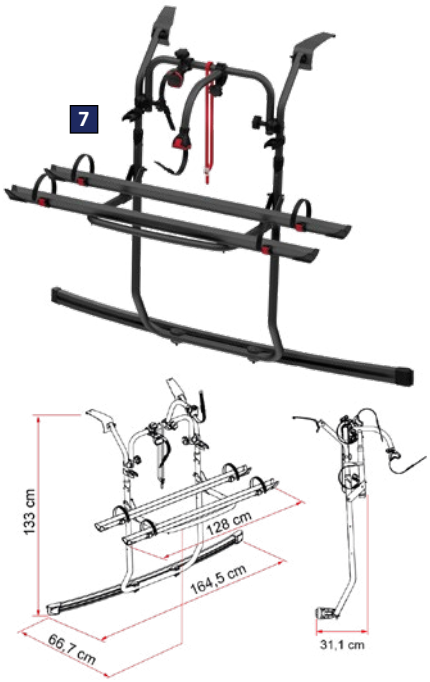

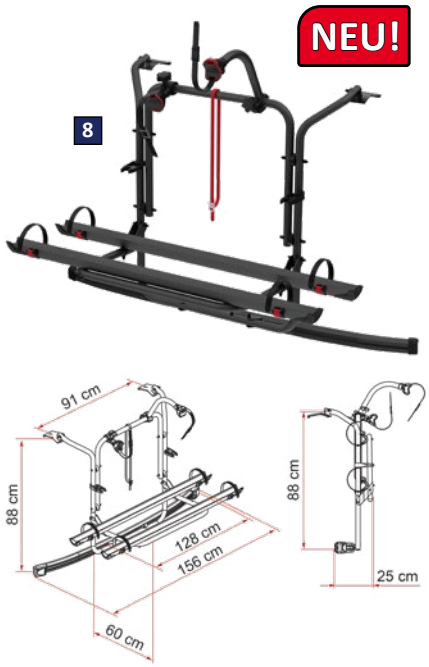

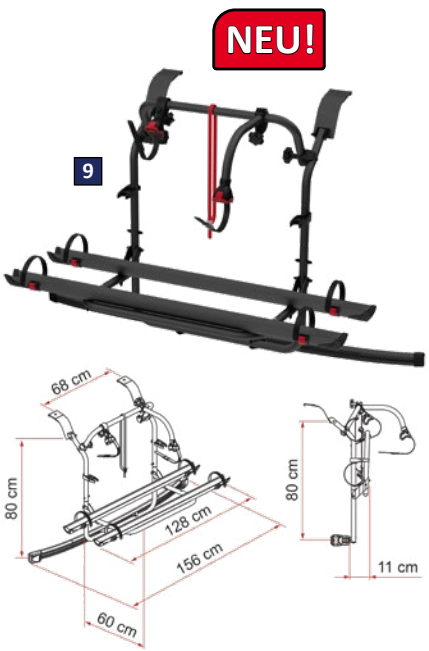

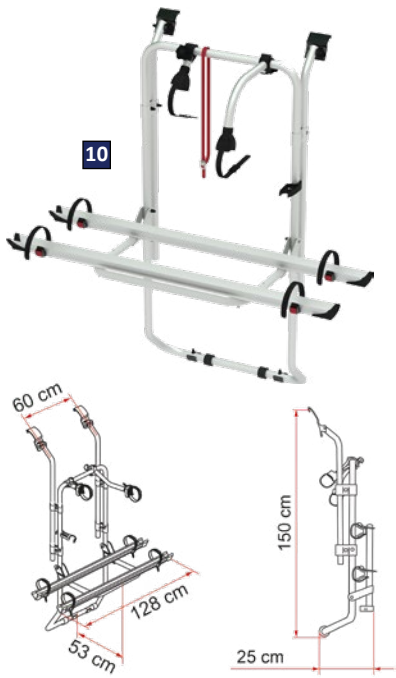

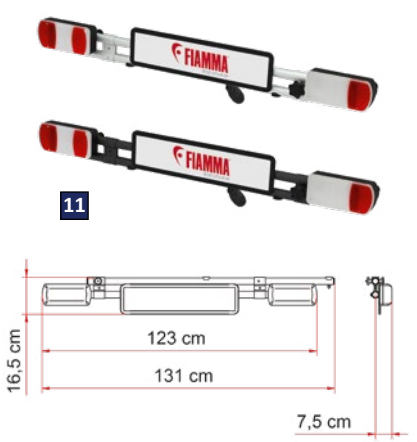

Pos.	Beschreibung	Gewicht	Max. Traglast	Standard Fahrradanzahl	E-Bike max. 2	Bike-Block	Schiene	Nr.	Preis
1	Carry-Bike Viano	10 kg	50 kg	2	-	Pro S 1 - Pro S 3	Quick Pro	92649	647,—
2	Carry-Bike Vito	9,2 kg	60 kg	2+2	ja	Pro S 1 - Pro S 3	Plus	91630	493,—
3	Carry-Bike V-Class Premium	18,3 kg	60 kg	2+2	ja	Pro S 1 - Pro S 3	Plus	98414	786,—
4	Carry-Bike Vivaro - Trafic - Talento	9,1 kg	60 kg	2+2	ja	Pro S 1 - Pro S 3	Plus	91656	503,—
5	Carry-Bike Vivaro - Trafic - Talento D	7,3 kg	50 kg	2	ja	Pro S 1 - Pro S 3	Plus	91691	545,—
6	Carry-Bike PSA	11,3 kg	60 kg	2+2	ja	Pro S 1 - Pro S 3	Plus	98415	591,—
	Carry-Bike PSA Deep Black	11,3 kg	60 kg	2+2	ja	Pro S 1 - Pro S 3	Plus	98416	654,—
7	Carry-Bike Ford Custom V710 Deep Black	11 kg	60 kg	2+2	ja	Pro S 1 - Pro S 3	Plus	98173	589,—
8	Carry-Bike Ford Custom Deep Black	8,6 kg	50 kg	2+1	ja	Pro S 1 - Pro S 3	Plus	98417	589,—
9	Carry-Bike Ford Custom Nugget Deep Black	8,4 kg	50 kg	2+1	ja	Pro S 1 - Pro S 3	Plus	98418	588,—
10	Carry-Bike Ford Transit	7,1 kg	50 kg	2+1	-	Pro S 1 - Pro S 3	Quick Pro	92617	428,—
11	Licence Plate Carrier	2,4 kg	-	-	-	-	-	92574	214,—
	Licence Plate Carrier Deep Black	2,4 kg	-	-	-	-	-	90458	228,—

CARRY-BIKE®

FIAMMA

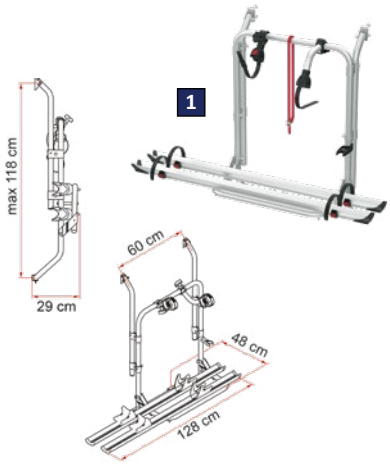

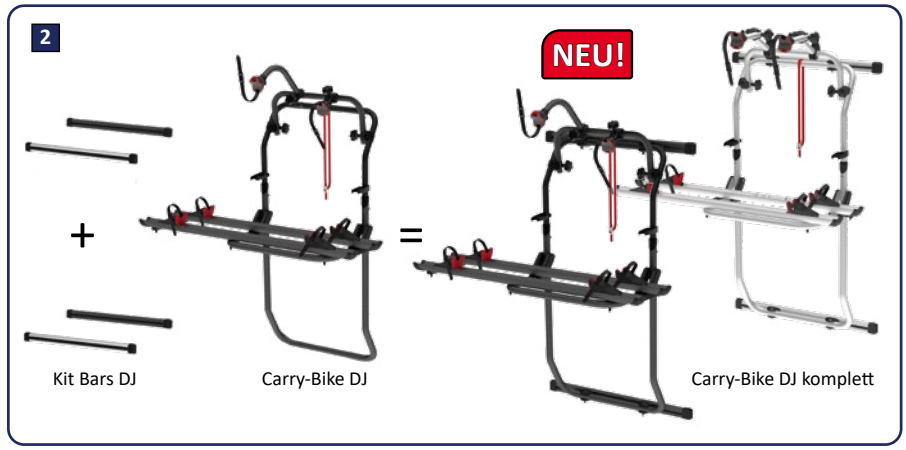



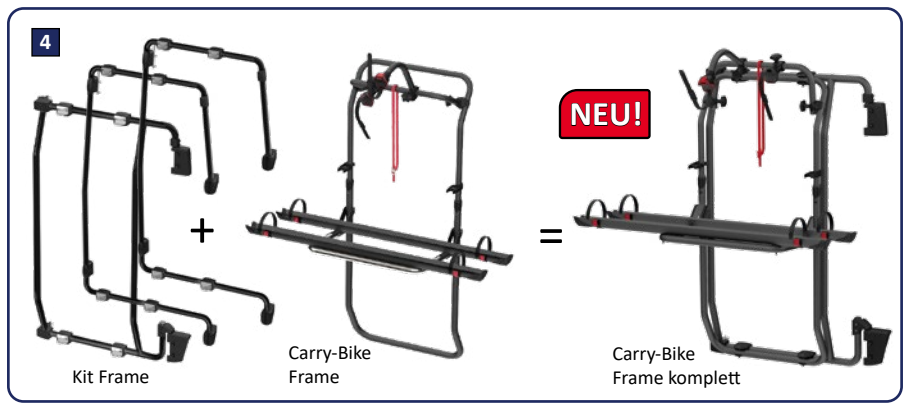

1. CARRY-BIKE® 200 D. Fiat Ducato, Peugeot Boxer und Citroën Jumper bis Bj. 2000, Peugeot J5, Citroën C 25, Ford Transit (H1, H2, H3) bis Bj. 2014, Ford Transit (H3) auch ab Bj. 2014. Für Kastenwagen mit doppelter Hecktür, lässt sich dank der verstellbaren horizontalen Achsbreite von 58 cm bis 62 cm an unterschiedliche Türen anpassen. Vertikale Achsbreite von 90 cm bis 118 cm. **Nr. 91904 325,—**

2. CARRY-BIKE® DJ. Ein Fahrradträger und 3 verschiedene spezielle Rahmen für jeden Fahrzeugtyp, die separat erworben werden müssen. Diese Version ermöglicht die Montage des Auflagebügels in drei Positionen: Standard, Mittel und Tiefergesetzt. Trägt bis zu 2 Fahrräder mit einer maximalen Tragkraft von 40 kg.

CARRY-BIKE® DJ Aluminium Nr. 98428 407,—
CARRY-BIKE® DJ Deep Black Nr. 98429 428,—

Kit Bars DJ. Befestigungsprofile, zu kombinieren, je nach Fahrzeugtyp, mit dem CARRY-BIKE® DJ.

Ducato ab 2006 Aluminium Nr. 98430 181,—
Ducato ab 2006 Deep Black Nr. 98431 198,—
Sprinter ab 2006 Aluminium Nr. 98432 183,—
Sprinter ab 2006 Deep Black Nr. 98433 208,—
Crafter ab 2017 Aluminium Nr. 98434 183,—
Crafter ab 2017 Deep Black Nr. 98435 208,—
Transit ab 2014 Aluminium Nr. 98436 183,—
Transit ab 2014 Deep Black Nr. 98437 208,—

3. CARRY-BIKE® DJ Ducato Deep Black. Als komplette Einheit (Kit Bars + Carry-Bike DJ). Passend für Fiat Ducato ab Bj. 2006. Trägt bis zu 2 Fahrräder mit einer maximalen Tragkraft von 40 kg. **Nr. 98438 597,—**

4. CARRY-BIKE® Frame. Neue Handhabung für die Carry-Bike Frame Serie: Ducato, Sprinter und Crafter. Auflagebügel aus Edelstahl. Zur Aufnahme von bis zu 3 Standard-Fahrrädern oder 2 E-Bikes. Die geometrische Ausrichtung des Carry-Bike ermöglicht die Öffnung der Fahrzeughecktür auch mit beladenen Fahrrädern. Die Montage des Auflagebügels kann in 3 Positionen erfolgen: Standard, in der Mitte und unten. Bei den letzten beiden Positionen ist die Nummernschildleuchte Licence Plate Carrier (Nr. 92574/90458) erforderlich. Verschiedene spezielle Rahmen für jeden Fahrzeugtyp müssen separat erworben werden.

CARRY-BIKE® Frame Deep Black Nr. 98419 555,—

Kit Frame Deep Black. Gestell aus rostfreiem Stahl, zu kombinieren, je nach Fahrzeugtyp, mit CARRY-BIKE® Frame.

Ducato ab 2006 **Nr. 98425 762,—**
Sprinter ab 2018 **Nr. 98426 762,—**
Crafter ab 2017 **Nr. 98427 762,—**

5. Licence Plate Carrier. Nummernschildleuchte aus Aluminium, wird einfach und sicher am Carry-Bike montiert, wenn die Fahrräder die Rückleuchten oder das Kennzeichen verdecken. Komplett mit 13-poligem Stecker.

Licence Plate Carrier Aluminium Nr. 92574 214,—
Licence Plate Carrier Deep Black Nr. 90458 228,—

Pos.	Beschreibung	Gewicht	Max. Traglast	Standard Fahrradanzahl	E-Bike max. 2	Bike-Block	Schiene	Nr.	Preis
1	**Carry-Bike 200 D**	6,9 kg	35 kg	2	-	Pro S 1 - Pro S 2	Quick Pro	91904	325,—
2	**Carry-Bike DJ**	7,8 kg	40 kg	2	-	Pro S 1 - Pro S 3	Premium	98428	407,—
	Carry-Bike DJ Deep Black	7,8 kg	40 kg	2	-	Pro S 1 - Pro S 3	Premium	98429	428,—
	Kit Bars DJ Ducato	2,8 kg	-	-	-	-	-	98430	181,—
	Kit Bars DJ Ducato Deep Black	2,8 kg	-	-	-	-	-	98431	198,—
	Kit Bars DJ Sprinter	2,6 kg	-	-	-	-	-	98432	183,—
	Kit Bars DJ Sprinter Deep Black	2,6 kg	-	-	-	-	-	98433	208,—
	Kit Bars DJ Crafter	2,6 kg	-	-	-	-	-	98434	183,—
	Kit Bars DJ Crafter Deep Black	2,6 kg	-	-	-	-	-	98435	208,—
	Kit Bars DJ Transit	2,6 kg	-	-	-	-	-	98436	183,—
	Kit Bars DJ Transit Deep Black	2,6 kg	-	-	-	-	-	98437	208,—
3	**Carry-Bike DJ Ducato Deep Black**	10,6 kg	40 kg	2	-	Pro S 1 - Pro S 3	Premium	98438	597,—
4	**Carry-Bike Frame Deep Black**	9,4 kg	50 kg	2+1	ja	Pro S 1 - Pro S 3	Plus	98419	555,—
	Kit Frame Ducato	10,8 kg	-	-	-	-	-	98425	762,—
	Kit Frame Sprinter	9,5 kg	-	-	-	-	-	98426	762,—
	Kit Frame Crafter	9,5 kg	-	-	-	-	-	98427	762,—
5	**Licence Plate Carrier**	2,4 kg	-	-	-	-	-	92574	214,—
	Licence Plate Carrier Deep Black	2,4 kg	-	-	-	-	-	90458	228,—



5

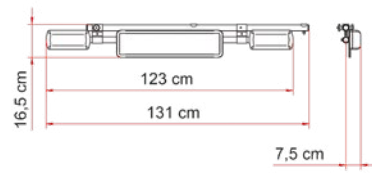

CARRY-BIKE®

FIAMMA

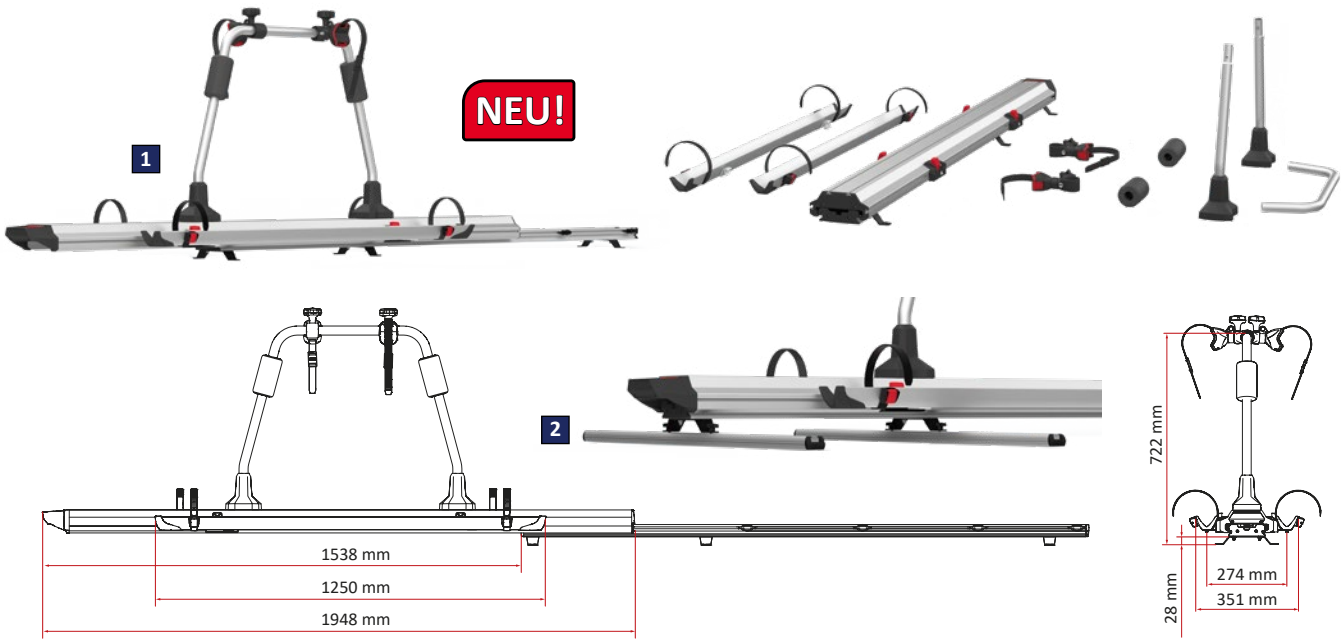

1. CARRY-BIKE® Garage Slide Deluxe. Praktischer herausziehbarer Fahrradträger aus eloxiertem Aluminium für die Garage des Reisemobils. Das Schiebeteil kann herausgezogen und in umgekehrter Richtung wieder eingesetzt werden, sodass der Auszug auf der gegenüberliegenden Seite als Standardrichtung erfolgen kann. Auszug bis zu 154 cm - für ein bequemes und einfaches Beladen. Der Träger ist vollständig zerlegbar, das schafft Platz im Stauraum, wenn mal keine Fahrräder transportiert werden sollen. Für den Transport von 2 E-Bikes oder 2 normalen Fahrrädern. **Nr. 98439 873,—**

2. Kit Garage Bars Deluxe. 3 Alu-Profile, mit denen der Carry Bike Garage Slide Deluxe horizontal und vertikal verstellt werden kann. **Nr. 98440 77,75**

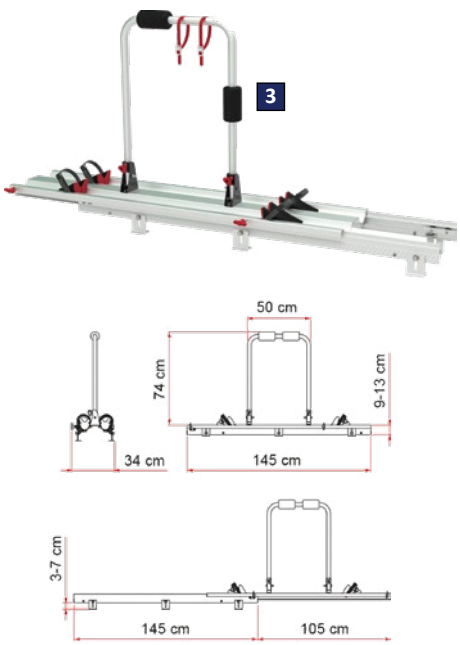

3. CARRY-BIKE® Garage Slide Pro Bike*. Praktischer herausziehbarer Fahrradträger aus eloxiertem Aluminium für die Garage des Reisemobils. Höhenverstellbar. Für den Transport von 2 E-Bikes oder 2 normalen Fahrrädern. **Nr. 92504 545,—**

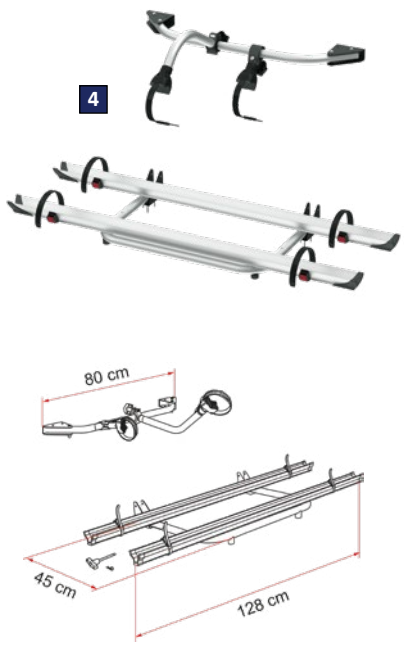

4. CARRY-BIKE® Garage Standard. Fahrradträger mit Auflagebügel zur Befestigung am Boden und Bike Block Halterungen an der Wand oder Decke. Trägt max. 3 Fahrräder. Im geschlossenen Zustand nimmt der Träger wenig Platz ein. **Nr. 92668 227,—**

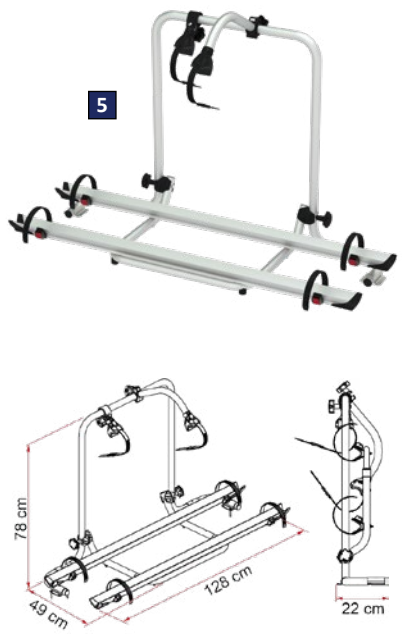

5. CARRY-BIKE® Garage Plus. Fahrradträger für die Heckgarage mit Auflagebügel zur Befestigung am Boden. Im geschlossenen Zustand nimmt der Träger nur 22 cm ein. Kann mit optionalem Zubehör bis zu 4 Fahrräder tragen. **Nr. 92656 265,—**

Pos.	Beschreibung	Gewicht	Max. Traglast	Standard Fahrradanzahl	Max. Fahrradanzahl	Strip	Bike-Block	Schiene	Nr.	Preis
1	**Carry-Bike Garage Slide Deluxe**	19,0 kg	70 kg	2	2 / 2 E-Bikes	-	Pro S 1	Plus	**98439**	**873,—**
2	**Kit Garage Bars Deluxe**	2,0 kg	-	-	-	-	-	-	**98440**	**77,75**
3	**Carry-Bike Garage Slide Pro Bike***	9,9 kg	50 kg	2	2 / 2 E-Bikes	2	-	-	**92504**	**545,—**
4	**Carry-Bike Garage Standard**	4,8 kg	50 kg	2	3	-	Pro S 1 - Pro S 3	Quick Pro	**92668**	**227,—**
5	**Carry-Bike Garage Plus**	5,6 kg	60 kg	2	4	1	Pro S 1 - Pro S 3	Quick Pro	**92656**	**265,—**

***Nur solange Vorrat reicht**

Zubehör für Fahrradträger CARRY-BIKE®

FIAMMA



















1. Rail Plus. Die neue Fahrradschiene, die durch ihre Geometrie eine besondere Torsions- und Steifigkeit aufweist und somit technisch noch leistungsfähiger ist. Größerer Querschnitt, um nicht nur normale Fahrräder, sondern auch E-Bikes transportieren zu können. Geeignet für Reifenstärken bis zu 3,2".
Rail Plus. Länge 128 cm. Gewicht 1,0 kg.
Nr. 92092 **56,60**
Rail Plus XL. Länge 139 cm. Gewicht 1,1 kg.
Nr. 92094 **64,70**

2. Rail Plus Deep Black. Länge 128 cm. Gewicht 1,0 kg. **Nr. 92093** **56,60**
Rail Plus XL Deep Black. Länge 139 cm. Gewicht 1,1 kg. **Nr. 92112** **64,70**

3. Rail Quick Pro. Robuste und verstärkte Schiene mit doppeltem Boden mit zwei Quick-Safe-Riemen. Vorgebohrt für die einfache Montage an Fahrradträgern aller Marken. Länge 128 cm. Gewicht 1,0 kg.
Nr. 90075 **53,90**

4. Rail Quick Pro Deep Black. Länge 128 cm. Gewicht 1,0 kg. **Nr. 97276** **53,90**

5. Rail Quick C. Verstellbare Teleskopschiene mit zwei Quick-Safe-Riemen. Ideal zur Begrenzung des Überstands der Schiene. Länge 89 - 150 cm. Gewicht 1,2 kg. **Nr. 92823** **55,80**

6. Rail Premium. Robuste und solide Fahrradschiene mit verstärkter Struktur. Durch die Überarbeitung des Produkts ist die Handhabung noch einfacher und benutzerfreundlicher geworden.
Rail Premium. Länge 128 cm. Gewicht 1,3 kg.
Nr. 92598 **70,30**
Rail Premium XL. Für lange E-Bikes, Mountainbikes und große Fahrräder (Achsabstand > 125 cm). Länge 139 cm. Gewicht 1,9 kg. **Nr. 92566** **87,70**

7. Rail Premium Deep Black. Länge 128 cm. Gewicht 1,3 kg. **Nr. 92354** **76,30**

Rail Premium XL Deep Black. Länge 139 cm. Gewicht 1,9 kg. **Nr. 90434** **87,70**

8. Rail Premium S. Schiene mit verstärkter Struktur. Kann zur Regulierung des Abstands zwischen den Rädern verschoben sowie seitlich versetzt werden und ermöglicht so eine einfache Positionierung der Fahrräder. Länge 128 cm. Gewicht 1,7 kg.
Nr. 92567 **106,—**
Rail Premium S Deep Black. Länge 128 cm. Gewicht 1,7 kg. **Nr. 92356** **111,—**

9. Rail Premium S Fat Bike. Das Modell auf Basis der Rail Premium S ermöglicht den Transport moderner Fat Bikes mit Reifenstärken von bis zu 4,8". Praktischer, um 40 cm verlängerter Riemen mit schnellem und sicherem Ratschenverschluss. Länge 128 cm. Gewicht 2,0 kg. **Nr. 90437** **115,—**
Rail Premium S Fat Bike Deep Black. Länge 128 cm. Gewicht 2,0 kg. **Nr. 90441** **126,—**

Bike-Block Pro S



Bike-Block Pro S D Deep Black

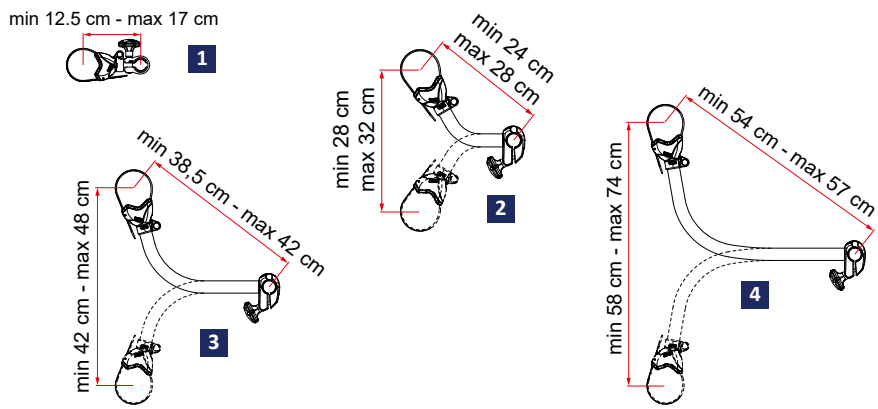

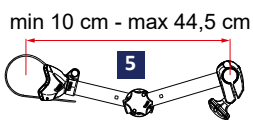

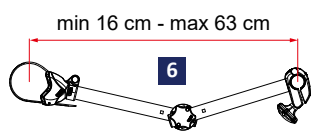

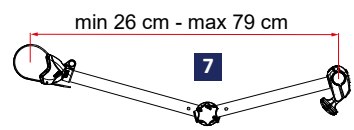

Bike-Block Pro S. Fixiert und blockiert problemlos runde und ovale Rahmenrohre mit ø 25 - 100 mm. Durch die Positionsänderung der Rändelschraube ist ein Drehen des Kunststoffendstücks möglich.
Eigenschaften:
- Vorne positionierte Befestigungsschraube für bessere Ergonomie
- Integrierte Gummibeschichtung für die sichere Befestigung der Fahrräder
- Bei den D-Versionen sorgt das praktische zentrale Gelenk dafür, dass die Befestigung der Fahrräder noch einfacher ist

- Gebogenes Aluminiumrohr zur vereinfachten Befestigung
- Die Klemme und die Befestigung des Fahrrads können um 360° gedreht werden

1. Pro S 1 für Rohr mit ø 30 mm **Nr. 92242** **23,—**
Pro S 1 Deep Black für Rohr mit ø 30 mm **Nr. 97580** **23,—**
Pro S 1 für Rohr mit ø 35 mm **Nr. 98174** **23,40**
Pro S 1 Deep Black für Rohr mit ø 35 mm **Nr. 98175** **23,40**
2. Pro S 2 **Nr. 92243** **31,30**
Pro S 2 Deep Black **Nr. 97581** **31,30**
3. Pro S 3 **Nr. 92244** **32,70**
Pro S 3 Deep Black **Nr. 97582** **32,70**
4. Pro S 4 **Nr. 92269** **35,20**
Pro S 4 Deep Black **Nr. 97583** **35,20**
5. Pro S D1 **Nr. 92274** **51,90**
Pro S D1 Deep Black **Nr. 90837** **51,90**
6. Pro S D2 **Nr. 92334** **54,10**
Pro S D2 Deep Black **Nr. 90838** **54,10**
7. Pro S D3 **Nr. 97281** **56,—**
Pro S D3 Deep Black **Nr. 97282** **56,—**

Zubehör für Fahrradträger CARRY-BIKE®

FIAMMA


1


2


3


4


5


6

NEU!

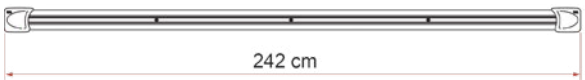


7


8

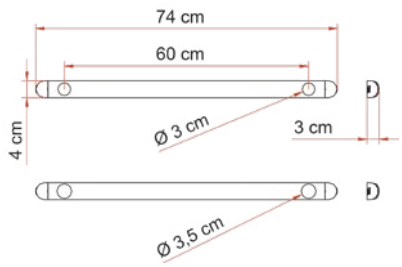


9

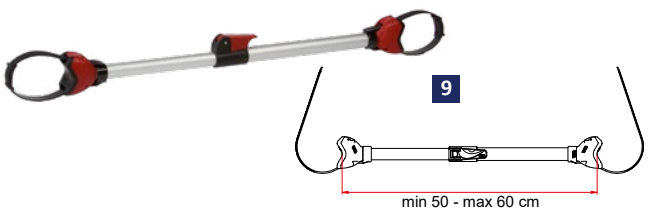


10


11

1. Kit Premium S. Kit zum Aufrüsten der Schienen Rail Quick und Premium in Premium S.
Nr. 92546 **38,70**

2. Kit Rail Premium 48. Zusätzliche vierte Schiene (zweiteilig) für die Fahrradträgermodelle Carry-Bike VW T5 Pro und T6 Pro. **Nr. 90442** **66,80**
Kit Rail Premium 48 Deep Black
Nr. 90449 **74,70**

3. Quick-Safe. Gleitet in die Fahrradschiene aller Carry-Bike, ermöglicht ein schnelles Aushaken und stufenloses Verschieben. **Nr. 98113** **6,80**

4. Strip. Kit bestehend aus 2 Strip-Riemen.
Farbe Rot **Nr. 92721** **12,—**
Farbe Schwarz **Nr. 92722** **12,—**

5. Security Strip. Spanngurt mit Schnalle aus Edelstahl. Passend für alle Fahrradträger.
Länge 200 cm, Breite 1,3 cm. **Nr. 92824** **11,30**

6. Fixing-Bar Carry-Bike. Zwei Verstärkungsprofile, ideal für Rückwände von Fahrzeugen ohne innere Verstärkung und um eine bessere Druckverteilung zu ermöglichen. Dust Guard serienmäßig. Länge 242 cm. Gewicht 4,9 kg. **Nr. 98441** **185,—**

7. Dust Guard. Dichtung passend für Fixing-Bar Carry-Bike, Carry-Bikes DJ und Leitern Deluxe. Die Ansammlung von Schmutz wird verhindert und es passt sich optisch noch besser an. Länge 240 cm. Gewicht ca. 0,3 kg. **Nr. 90292** **40,—**

8. Kit Support Bar. Zwei vorgebohrte Leisten aus eloxiertem Aluminium, geeignet für die Montage des Carry-Bike an der Fahrzeugwand. Komplett mit durchgehenden Schrauben, innere Befestigungshalterungen und Endkappen für mehr Spielraum bei der Montage. Die Schrauben lassen sich in der Leiste leicht verschieben und passen sich so den verschiedenen Abständen genau an. Maße 74 x 4 x 3 cm. Gewicht 1,2 kg.
Nr. 92548 **88,20**

9. Bike Frame Adapter. Zusatzstrebe aus Aluminium, um z. B. Damenräder oder BMX mit einem Bike-Block schnell und sicher zu befestigen. Min. 50 - max. 60 cm. Gewicht 0,5 kg. **Nr. 92056** **38,70**

10. Kit Rail Support Base Block. Bügelsicherungssatz für Carry-Bike Pro/N und Pro C/N ab Bj. 2023. Verhindert Stöße durch Schlaglöcher, Straßen sowie anderen Unebenheiten und minimiert die Belastung. Kit bestehend aus 2 Stück. Serienmäßig bei Carry-Bike Pro Pro/N und Pro C/N ab Bj. 2025.
Gewicht 0,1 kg. **Nr. 98176** **13,70**

11. Cable Lock. Praktische Diebstahlsicherung, bestehend aus einem schwarzen, PVC-beschichteten Stahlkabel mit Schloss und zwei Schlüsseln. Länge 250 cm. Gewicht ca. 0,3 kg. **Nr. 92717** **29,40**

FIAMMA







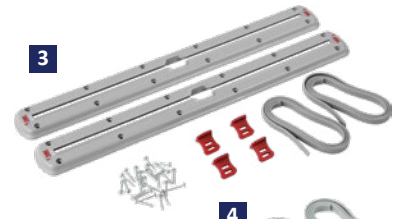







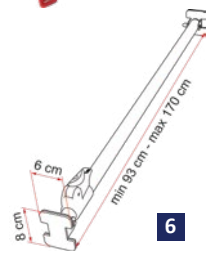

1. Moto Wheel Chock Front. Reifenblockiersystem für Motorroller/Motorrad. Aus schwarz lackiertem Stahl. Lieferumfang: 2 Bänder mit Sperrklinke zur Fixierung des Motorrads bzw. Rollers. Max. Reifenbreite 18 cm. Gewicht 2,4 kg. **Nr. 92859 95,30**

2. Moto Wheel Chock Rear. Wie zuvor, jedoch für den hinteren Reifen. Leicht abzunehmen, wird mit Schienen am Boden befestigt. Max. Reifenbreite 15 cm. Gewicht 2,8 kg. **Nr. 92897 137,—**

3. Cargo Strap. Robustes System zum Blockieren von Zubehör in Staukästen oder Heckgaragen Ihres Reisemobils. Tragkraft 20 kg. Bestehend aus 2 ABS-Schienen, 4 Haken, 2 Spannbändern und 24 Schrauben. Gewicht 0,5 kg. **Nr. 92833 36,90**

4. Cargo Zubehör-Set. Zusätzliches Set für schwerere oder sperrigere Gegenstände. Bestehend aus 4 zusätzlichen Haken und 2 Spannbändern. Gewicht 0,1 kg. **Nr. 92834 18,20**

5. Garage Carry-Rail. Kleiderstange für Ihre Heckgarage aus eloxiertem Alurohr mit formschönen Endstücken aus Edelstahl. Wird durch zwei solide Haken an der Decke befestigt. Die Tragkraft ist abhängig von der Stabilität der Garagendecke. Nur für Kleidung und leichtes Zubehör geeignet. Tragkraft 10 kg. Länge 112,5 cm. Gewicht 0,5 kg. **Nr. 92861 68,50**

6. Luggage Bar. Solide Teleskopstange aus eloxiertem Aluminium, ideal um Gegenstände während der Fahrt im Inneren des Fahrzeugs oder der Heckgarage zu schützen. Durch den neuartigen, flexiblen Schließmechanismus kann die Breite stufenlos eingestellt werden. Mit gummibeschichteten Endstücken für noch mehr Schutz. Abmessungen 93 - 170 x 8 x 6 cm. Gewicht 0,7 kg. **Nr. 91943 55,80**







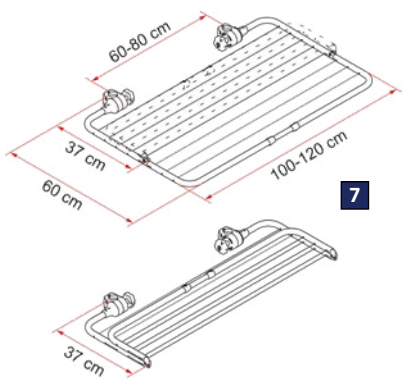





7. Easy Dry. Wäscheständer, der sich am Auflagebügel der Fahrradträger mit ø 35 mm Rohre anbringen lässt. Wird ohne Bohren an die Carry-Bike mit einem Achsenabstand von 60 cm auf 80 cm angebracht. Die Endstücke haken sich an den Rohren des Auflagebügels ein und der Ständer lässt sich durch Einrasten ohne Mühe montieren. Das Reisen mit dem Ständer ist dank der klappbaren, innovativen Struktur im geschlossenen Zustand möglich. Ausgeliefert mit Kunststoffseilen für die aufzuhängenden Textilien und mit Feststellschraube zum Fixieren.

8. Cargo Back. Praktische Gepäckbox aus robustem, wasserabweisendem und reißfestem Polyester (100 % Polyester 168/210D). Ideal für den Transport von Campingstühlen und sonstigem leichtem Zubehör. Ein Nylonband überdeckt die hochwertigen Reißverschlüsse. Mit Befestigungsgurten und eingenähter Tasche für das optionale Warnschild. Das zulässige Gesamtgewicht des Fahrradträgers darf nicht überschritten werden. Durch das neue Aus widerstandsfähigem eloxierten Aluminium-Rohr ø 22 mm. Verstellbare Breite 100 - 120 cm. Auszug offen 60 cm, geschlossen 37 cm. Gewicht 1,2 kg. **Nr. 92515 107,—**

9. Kit Frame Cargo Back. Mit dem Kit Frame Cargo Back können Sie die Struktur des Cargo Backs versteifen, um eine erhöhte Flexibilität beim Beladen zu erreichen. Die zusammensteckbaren Alurohre und die Kunststoffendstücke sind sehr leicht und nehmen nach dem Gebrauch wenig Platz ein. Befestigungssystem passt es auch auf die Carry-Bike Serie Frame und DJ. Volumen 285 l. Abmessungen offen 120 x 70 x 35 cm, geschlossen 38 x 28 x 10 cm. Gewicht 1,4 kg. **Nr. 97704 116,—**

Abmessungen offen 119 x 69 x 32 cm, geschlossen 69 x 17 x 7 cm. Gewicht 1,2 kg. **Nr. 92544 72,20**







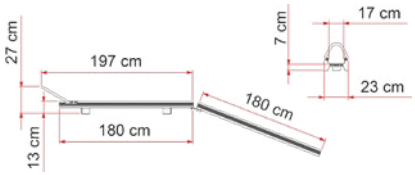



FIAMMA



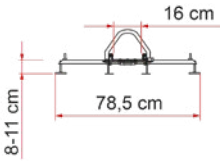



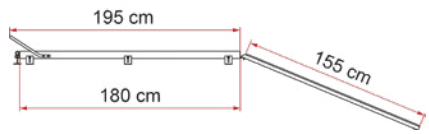

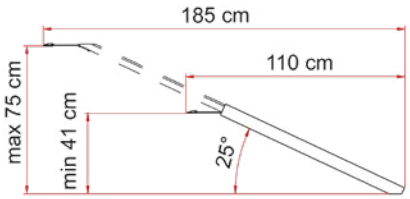





1. Carry-Moto. Motorradträgersystem für die Heckgarage. Besteht aus einer Motorradschiene und einer Auffahrschiene, die beim Beladen miteinander verbunden werden, um das Auffahren des Motorrads zu erleichtern. Aus stabilem und eloxiertem Aluminium. Mit beweglichem Haltebügel und zwei stabilen Riemen.
Tragkraft bis zu 200 kg.
Max. Reifenbreite 14 cm. Gewicht 12,2 kg.
Nr. 92470 409,—

2. Carry-Moto Pro. Motorradschiene aus Aluminium für die Heckgarage. Bestehend aus zwei ausziehbaren, eloxierten Aluminiumschienen mit Haftbeschichtung. Höhenverstellbar von 8 bis 11 cm. Mit zwei soliden Gurten, um Roller oder Motorrad während der Fahrt sichern zu können.
Tragkraft bis zu 200 kg. Max. Reifenbreite 16 cm.
Gewicht 15,4 kg. **Nr. 92828 630,—**

3. Carry-Ramp. Auffahrschiene aus eloxiertem Aluminium mit Haftbeschichtung für Fahrzeuge mit Heckgarage. Nach der Montage der Halterung im Fahrzeug wird die Auffahrschiene problemlos ein- und ausgehängt. Ausziehbar bis zu 175 cm. Serienmäßig mit seitlichem Trageriemen für den Transport. Durch das Verbinden der beiden Teile des Carry-Ramp kann man einfach ein Rampensystem schaffen, um zum Beispiel Quads oder Rollstühle einzuladen.
Tragkraft bis zu 130 kg. Max. Reifenbreite 15 cm.
Gewicht 7 kg. **Nr. 92829 279,—**







4. BIKE COVER SUPER. Verschluss auf der Unterseite mit Gummiband und Metallhaken, Polyestergewebe mit Polyurethanbeschichtung 300D (100 % Polyester), blickdicht und witterungsbeständig. Mit einer transparenten Tasche für Warnschilder und einer Tasche zur bequemen Aufbewahrung.
Für bis zu 4 Fahrräder. Gewicht 1,4 kg.
Nr. 97706 92,—

5. BIKE COVER. Fahrradabdeckung für Räder bis 29", aus 210D-Polyestergewebe (100 % Polyester) mit erhöhter Witterungsbeständigkeit. Verschluss mit Gummiband und Haken. Mit eingenähter Tasche für das optionale Warnschild.
BIKE COVER 2/3. Für bis zu 3 Fahrräder.
Gewicht 0,9 kg. **Nr. 98442 56,50**
BIKE COVER 4. Für bis zu 4 Fahrräder.
Gewicht 1,0 kg. **Nr. 98443 64,60**

6. BIKE COVER PREMIUM. Fahrradabdeckung für Räder bis 29", aus reißfestem und witterungsbeständigem 300D-Polyestergewebe (100 % Polyester). Aufwendig genäht und mit selbstschmierenden Reißverschlüssen an den Seiten. Rückseite mit Klettbandverschluss. Mit eingenähter Tasche für das optionale Warnschild.
Für bis zu 4 Fahrräder geeignet. Gewicht 0,9 kg.
Nr. 98444 83,40

7. BIKE COVER CARAVAN. Für auf Wohnwagendeichseln montierte Fahrradträger. Wird über bereits auf den Auflagebügel geladene Fahrrädern positioniert. Kordelzugverschluss mit Klemme. Standardmäßig mit Tasche zur bequemen Aufbewahrung ausgestattet. Aus verstärktem, harzbeschichtetem, wasserabweisendem und leichtem Polyester (100 % Polyester).
Gewicht 0,8 kg. **Nr. 92743 52,20**





1



2



3



4



5

HINDERMANN



6



7

1. Fahrradschutzhülle CITY. Für die Anwendung an Kastenwagen. Hochwertige Schutzhülle, die von der Rückfront zum Fahrzeug hin aufgezogen wird und somit auch die Unterseite des Fahrradträgers vor Verschmutzungen schützt. Rückseitig mit zwei bereits eingezogenen Gummispannern. Serienmäßig mit aufgenähter Glasklartasche für eine Warntafel (nicht im Lieferumfang enthalten), die auch zur Anbringung der Hindermann Zusatzgurte (siehe Pos. 6 und 7) dient. Material: Polyester 210D (100 % Polyester), rückseitig mit hochwertiger PU-Beschichtung. Farbe Graphitgrau. Für bis zu 3 Fahrräder.

Nr. 90047 68,95

2. Fahrrad-Schutzhülle UNIVERSAL ZWOO. Für Deichsel- und Kupplungsträger. Die Schutzhülle ist in erster Linie für auf Deichseln montierte Fahrradträger konzipiert, aber durch die Kastenform ist sie universell einsetzbar, z. B. für Motorroller auf der Bühne. Sie wird von oben über die Fahrräder gezogen. Entlang der Unterkante ist ein Hohlsaum für den lose beigelegten Gummizug eingearbeitet. Inklusive Klarsichttasche für eine Warntafel. Aus Polyester 300D (90 % Polyester/10 % Acryl) mit rückseitig hochwertiger PU-Beschichtung gefertigt. Warntafel und Gurte gehören nicht zum Lieferumfang.

Für 2 Fahrräder / E-Bikes, 200 cm lang **Nr. 92358 84,95**

Für 2 E-Bikes, 214 cm lang **Nr. 92573 88,95**

Für 3 Fahrräder/ E-Bikes, 200 cm lang **Nr. 93984 94,95**

3. Fahrrad-Schutzhülle PROFESSIONAL. Die Schutzhülle PROFESSIONAL wurde speziell zum Schutz von bis zu 2 Fahrrädern entwickelt, die auf einem Heckbühnenträger am Reisemobil transportiert werden. Die kastenförmige Schutzhülle wird von oben über die Fahrräder gezogen und ist ringsum geschlossen. Um die Fahrräder bei montierter Schutzhülle leicht entnehmen und erneut aufstellen zu können, verfügt die Hülle über eine großzügig bemessene Frontklappe, die sich mittels der (reflektierenden) Reißverschlüsse öffnen lässt. Somit muss die Hülle nicht jedes Mal abgenommen werden. Im Bodenbereich befindet sich rechts und links jeweils ein Gummizug. An den Außenseiten befinden sich jeweils zwei Gurte sowie auf der Oberseite ein Gurt, um die Hülle abzuspannen. Somit ist ein zusätzliches Gurtsystem nicht erforderlich. Material: Polyester 300D (90 % Polyester/10 % Acryl), rückseitig mit hochwertiger PU-Beschichtung.

Nr. 90459 149,—

4. Fahrrad-Schutzhülle BASIC ZWOO. Eine dreidimensional geformte Hülle, die von der Rückfront zum Fahrzeug hin gerichtet aufgezogen wird und somit auch die Unterseite des Fahrradträgers schützt. Ein größerer Bereich an der Rückseite zum Fahrzeug hin ist ebenfalls geschützt, aber nicht komplett geschlossen. Inklusive zwei Gummispannern mit Haken, die in die Hohlsäume eingezogen werden. Mit großer Klarsichttasche für Warnschilder. Material: Polyester 300D (90 % Polyester/10 % Acryl), rückseitig mit hochwertiger PU-Beschichtung. Warnschild und Gurte gehören nicht zum Lieferumfang.

Für bis zu 3 Fahrräder **Nr. 93235 84,95**

Für bis zu 4 Fahrräder **Nr. 93236 88,95**

5. Fahrrad-Schutzhülle CONCEPT ZWOO. Die CONCEPT ZWOO ist eine ringsum geschlossene Hülle, zum Schutz von Fahrradträger und Fahrrädern. An der Rückwand befinden sich für die Haltebügel zwei Reißverschlüsse in unterschiedlichen Höhen, durch welche die Halterungen geführt werden. Somit ist eine dichte Anpassung an unterschiedliche Träger möglich. Zusätzlich kann die Hülle außen durch diverse Spanngurte gesichert werden.
Mit großer Glasklartasche für Warntafel. Aus Polyester 300D mit rückseitig hochwertiger PU-Beschichtung (90 % Polyester/10 % Acryl) gefertigt. Empfehlenswert ist eine zusätzliche Sicherung mit den Hindermann Zusatzgurten.
Warntafel und Gurte nicht im Lieferumfang enthalten.

CONCEPT ZWOO 3R. Für bis zu 3 Fahrräder. **Nr. 93237 94,95**

CONCEPT ZWOO 4R. Für bis zu 4 Fahrräder. **Nr. 93238 109,—**

CONCEPT ZWOO E. Übergröße für z. B. 2 E-Bikes sowie Räder mit niedrigem Einstieg. **Nr. 93239 105,—**

Gurte-Set für Fahrrad-Schutzhüllen.

6. Gurte mit beidseitigen Haken. Zum Einhängen in die Ösen der Glasklartasche für die Warntafel, Länge verstellbar, 1 Gurt für die horizontale und 1 Gurt für die vertikale Befestigung. Set = 2 Gurte. **Nr. 92058 12,50**

7. Gurte mit Schnapphaken für eine umlaufende Anbringung. Länge verstellbar, keine Anbindung an die Glasklartasche, daher universal und vielseitig verwendbar. Set = 2 Gurte. **Nr. 92059 12,50**

Travellife


1

TOP HIT


2



3

Fahrradschutzhüllen Travellife. Die Fahrradschutzhüllen von Travellife decken die Fahrräder vollständig ab und sind wasserdicht (100 % Polyester). An der Unterseite der Abdeckung befindet sich ein Gummiband zur Verbindung mit dem Fahrradträger. Geeignet für 2 bis 3 Fahrräder bzw. für 2 Elektrofahrräder. Inklusive Aufbewahrungstasche. Farbe Schwarz.

1. Fahrradschutzhülle Signal. Mit aufgenähter Tasche für eine optionale Warntafel.
Maße (BxH) 180 x 90 cm. **Nr. 92223** **29,95**

2. Fahrraddschutzhülle Deichsel XL.
Maße (BxH) 230 x 150 cm. **Nr. 92228** **27,95**

3. Bike Cover TOP-HIT 3/4. Aus verstärktem, wasserabweisendem Gewebe (100 % Polyester). Durch Ösen einfach an die gewünschte Größe anpassbar. Mit aufgenähter Tasche für eine optionale Warntafel. Farbe Schwarz. Für bis zu 4 Fahrräder. Gewicht ca. 1,35 kg. **Nr. 90285** **33,95**

Thule Bike Cover. Hochwertige Fahrradschutzhülle.
- Schützt Ihre Fahrräder beim Transport auf heckmontierten Fahrradträgern für Freizeitmobile
- Nicht für auf der Deichsel von Wohnwagen, auf der Anhängekupplung oder auf Dachträgern montierten Fahrradträgern
- Integrierte Transporthülle für Warnschild (50 x 50 cm)
- Einfache Montage und perfekter Sitz mit elastischen Schnüren und Stahlhaken
- Material: extrastarkes Ripstop-Polyester 210D mit PU-Beschichtung (3000 mm WS)
- Inklusive Tragetasche zur sauberen Aufbewahrung

Thule Bike Cover 2/3. Für 2-3 Fahrräder.
Nr. 93884 **105,—**

Thule Bike Cover 4. Für 4 Fahrräder.
Nr. 97339 **114,—**





1



2


3


4



5

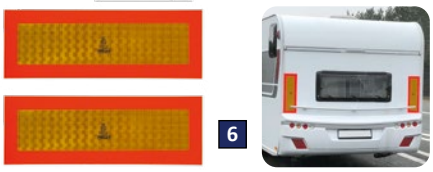
6



7

Nachtpark- und Sonderlasten-Warntafel. Aus Aluminium. Zur Kennzeichnung überhängender Lasten. Mit Spezial-Reflektions-Folie. Vorschrift in Italien und Spanien! Größe 50 x 50 cm.
1. Ausführung Italien **Nr. 92785** **34,95**
2. Ausführung Spanien **Nr. 92786** **37,50**

3. Warnschild PLASTIC SIGNAL. In der leichten Kunststoffversion, mit vier runden Rückstrahlern, nicht reflektierend. Keine Zulassung für Italien und Spanien. Größe 50 x 50 cm. **Nr. 92781** **12,95**

4. Alu-Warntafel Italien/Spanien 2in1. Nachtpark- und Sonderlasten-Warntafel aus Aluminium. Aluminiumausführung mit reflektierender Folie für Italien mit Zulassung durch das MINISTERO INFRASTRUTTURE TRASPORTI sowie Spanien.
Größe 50 x 50 cm. **Nr. 93992** **40,95**

5. Geschwindigkeitsaufkleber 100 km/h. Aus Vinyl, UV-beständig, wetterfest, hohe Klebekraft.
Nr. 90462 **6,10**

6. Warntafel „ECE 70". E8-geprüft nach ECE R70. 2er Set. Größe je 56,5 x 19,6 cm. Geeignet für den Einsatz in Spanien für Fahrzeuge oder Gespanne mit mehr als 12 m Länge (z. B. Auto + Wohnwagen).
Aufkleber **Nr. 90460** **22,50**
Aluminiumplatte **Nr. 90461** **22,95**

7. Aufkleber „Toter Winkel" Frankreich. Zur Anwendung von Artikel R. 313-32-1 des Straßenverkehrsgesetzbuchs in Bezug auf die Kennzeichnung zum Hinweis auf tote Winkel bei Schwerfahrzeugen.
Hinweis:
Die Kennzeichnung zum Hinweis auf tote Winkel bei Fahrzeugen mit einem zulässigen Gesamtgewicht von mehr als 3,5 t ist seit dem 01.01.2021 verpflichtend. Zu kennzeichnen ist das betroffene Fahrzeug jeweils auf der linken und rechten Fahrzeugseite sowie am Heck. **Nur solange Vorrat reicht.**
Aufkleber "Toter Winkel" Bus (3er Set)
Nr. 97381 **9,95**
Aufkleber „Toter Winkel" LKW (3er Set)
Nr. 97377 **9,95**

Lastenträger PORTO





Über die Schnellverschlüsse lässt sich der komplette Träger in wenigen Minuten werkzeuglos abnehmen, wenn er nicht gebraucht wird.

Alleskönner zum attraktiven Preis. Wer für sein Fahrzeug einen preiswerten Träger sucht und nicht auf jedes Kilogramm bei der Zuladung achten muss, findet beim Porto garantiert den passenden Begleiter. Durch die Kombination von beschichtetem Stahlgrundträger und Aluminium-Anbauteilen wiegt der Träger mit ca. 41 kg zwar etwas mehr als die Leichtgewichte aus Aluminium, hat aber alles was ein Motorradträger braucht. Alle tragenden Teile sind aus Stahl und damit extrem belastbar. Alle beweglichen Teile sind aus Aluminium gefertigt und damit im Alltag leicht zu handhaben. Natürlich ist der Porto wie alle Linnepe-Trägersysteme mit dem Chassis und nicht mit dem Aufbau verbunden. Über die Schnellverschlüsse lässt sich der komplette Träger in wenigen Minuten werkzeuglos abnehmen, wenn er nicht gebraucht wird. Erhältlich ist der Porto für alle gängigen Reisemobile mit tragfähiger Rahmenverlängerung und/oder AL-KO-Chassis. Inklusive EG-Typengenehmigung. Dadurch ist der Träger eintragungsfrei.
Für den Transport eines Motorrollers komplett mit 2 Keilen, 3 Spanngurten, Scheuerschutz und Auffahrschiene. Nutzlast 150 kg. Gewicht ca. 41 kg. Abmessungen (BxT) ca. 200 x 65 cm. **Nr. 95254** **959,—**

Lastenträger SLIDEPORT



Dieses formschöne, überwiegend aus Aluminium gefertigte Lastenträgersystem hat eine Nutzlast bis zu 170 kg. Es lässt sich dank eines rollengelagerten Schiebemechanismus auch im beladenen Zustand leicht nach links verschieben und gibt so den Zugang zu den Hecktüren frei. Durch die Befestigung mit Lenkerspanngurt und Zusatzgurten steht das Zweirad sicher auf der Plattform. Diese ist mit dem bewährten Linnepe-Nutensystem ausgestattet, das ein problemloses Befestigen ermöglicht. Die Auffahrschiene verschwindet in einer Schublade unter dem Träger, der sich werkzeuglos abnehmen lässt. Gewicht ca. 41 kg. Nutzlast 170 kg. Abmessungen (BxT) ca. 200 x 65 cm.
Mitgeliefertes Zubehör: 4 Zurrösen, Lenkerspanngurt, 2 Spanngurte 2 m, 2 Spanngurte für Radfixierung und 1 Auffahrschiene.
Geeignet für Kastenwagen Fiat Ducato, Peugeot Boxer, Citroen Jumper, MB Sprinter, VW Crafter und Ford Transit

mit kurzem Überhang	**Nr. 95342**	**2.199,—**
mit langem Überhang	**Nr. 95343**	**2.199,—**

Lastenträger FINDUS



Der perfekte Begleiter für die reisemobile Besatzung. Eloxiertes Aluminium verleiht diesem Träger ein wertiges Aussehen und langlebige Funktionalität. Die komfortable Beladehöhe des Findus macht das Beladen eines Motorrollers zum Kinderspiel. Die Lieferung des ganz einfach abnehmbaren Lastenträgersystems erfolgt als komplette Montageeinheit mit Haltebügel, Befestigungsmaterial, Leuchtenträger und EG-Typengenehmigung. Dadurch ist der Träger eintragungsfrei.

- Müheloses Be- und Entladen auf Kniehöhe
- Erhältlich für alle gängigen Wohnmobile mit tragfähiger Rahmenverlängerung und/oder AL-KO Chassis!

Leichter Aluminiumlastenträger für den Transport eines Motorrollers, komplett mit Auffahrschiene. Nutzlast max. 150 kg. Gewicht ca. 28 kg.
Nr. 95709 **1.249,—**

Garageneinzug SMARTRAIL





Mit dem elektrischen Garageneinzug SMARTRAIL lässt sich ein Roller einfach in der Garage verstauen. Über eine Auffahrschiene wird der Roller mit dem Vorderrad in die Radaufnahme des SMARTRAIL eingeschoben und über den mitgelieferten Lenkerspanngurt fixiert. Und jetzt kommt, was richtig Spaß macht: Mit einem Druck auf den Knopf der Fernbedienung fährt der Roller selbständig in die Heckgarage. Der Halter für Vorderräder von 8" bis 16" ist auf einem Schlitten montiert. Er wird durch einen Motor über einen Zahnriemen bewegt und lässt den Roller wie von Zauberhand in die Garage gleiten. Das Vorderrad steht auf dem Schlitten ca. 1 cm über dem Garagenboden. Ist der Roller mit dem Lenkerspanngurt verspannt, gewinnt man durch das SMARTRAIL bis zu 4 cm Höhe. Vielleicht die entscheidenden Zentimeter, damit ein Roller in die Garage passt.

SMARTRAIL elektrisch. Garageneinzug mit elektrischer Betätigung (12 V), Lenkerspanngurt, Auffahrschiene, Befestigungsmaterial, Montage- und Bedienungsanleitung. Gewicht ohne Zubehör ca. 12 kg. Nutzlast max. 150 kg. Abmessungen (LxHxB) ca. 190 x 6 x 28 cm. Stromaufnahme: 12 V, 7,5 A.
Nr. 95341 **1.635,—**

SMARTRAIL manuell. Den Garageneinzug SMART-RAIL bieten wir auch als preiswerte, manuelle Version an. Über die geführte Schiene läuft der außerhalb des Fahrzeuges verzurrte Roller gerade in die Garage, ohne den Lenker zu verkanten. Einfach eine smarte Lösung! Garageneinzug, Lenkerspanngurt, Auffahrschiene, Befestigungsmaterial, Montage- und Bedienungsanleitung. Gewicht ohne Zubehör ca. 10 kg. Nutzlast max. 150 kg. Abmessungen (LxHxB) ca. 190 x 6 x 28 cm.
Nr. 90463 **1.049,—**



VELO - Leichtigkeit kombiniert mit Stabilität

Trotz seiner leichten Bauweise ist der VELO sehr stabil. Direkt am Rahmen des Reisemobils befestigt, ist er stabil montiert und ermöglicht so eine hohe Nutzlast von max. 80 kg* die ausreicht um bis zu 3 Fahrräder oder E-Bikes sicher zu transportieren. Die Transportplattform des VELO lässt sich mühelos hochklappen. Das spart bei Nichtgebrauch Platz. Dank des neuen Einhebel-Klappmechanismus klappt der Leuchtenträger automatisch an. Erleben Sie maximalen Komfort, Leichtigkeit, Qualität und modernes Design mit dem VELO Fahrradträger.



VELO	Nr.	Preis
VELO für 2 E-Bikes oder Fahrräder	98224	1.089,—
VELO für 3 Fahrräder	98225	1.179,—
VELO für 2 E-Bikes oder Fahrräder mit LED-Beleuchtung	98226	1.209,—
VELO für 3 Fahrräder mit LED-Beleuchtung	98227	1.299,—
Auffahrrampe für Fahrradschiene 1.750 mm, inkl. 3 x Adapter und Transportbefestigung	98228	98,95
Verstärkungsteile/Rahmenverlängerungen bei Fahrzeugen ohne tragfähigem Chassis oder Rahmenverlängerung	auf Anfrage	
Elektrokabelsatz (eine Version muss immer dazu bestellt werden) siehe Seite 596	-	-

Um Ihre Bestellung schnell und ohne Rückfragen bearbeiten zu können, sind folgende Angaben zwingend erforderlich: Basisfahrzeughersteller Ihres Reisemobils (z. B. Ducato 244/X250/X290), genauer Aufbautyp (z. B. Hymer Tramp 654 CL oder Dethleffs Fortero T 6405), das exakte Baujahr - nicht den Tag der Erstzulassung.

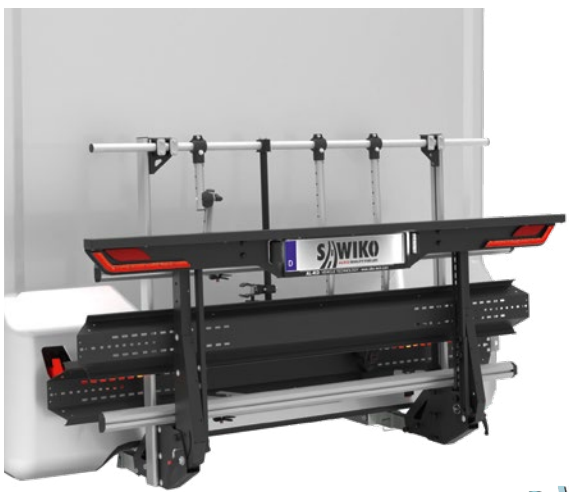

VARIO - flexibel und funktional

Die perfekte Kombination aus modernem Design, einfacher Bedienung und höchster Flexibilität. Er besticht durch seine variable Beladetiefe, die von 620 mm auf bis zu 800 mm verlängert werden kann, und bietet somit noch mehr Möglichkeiten. Neben den bewährten Rüstsätzen für Fahrräder und Roller sind auch spezielle Rüstsätze für Fat Bikes und Tricycles erhältlich. Dank hochwertiger Materialien zeichnet er sich durch ein geringes Eigengewicht und eine hohe Nutzlast von bis zu 150 kg* aus. Mit der hochklappbaren Transportplattform und dem automatisch anklappenden Leuchtenträger bietet der VARIO eine mühelose Handhabung. Jetzt auch mit LED-Beleuchtung erhältlich (LED-Adapter ggf. erforderlich – je nach Fahrzeugmodell).



VARIO	Standard-Beleuchtung	Preis	LED-Beleuchtung	Preis
VARIO für 2 Fahrräder	98229	1.409,—	98505	1.529,—
VARIO für 3 Fahrräder	98230	1.499,—	98506	1.619,—
VARIO für 4 Fahrräder	98231	1.589,—	98507	1.709,—
VARIO für 1 Roller	98232	1.409,—	98508	1.529,—
VARIO für 1 Roller + 1 Fahrrad	98233	1.499,—	98509	1.619,—
VARIO für 1 Roller + 2 Fahrräder	98234	1.589,—	98510	1.709,—
VARIO für 1 Fat Bike + 1 Fahrrad	98235	1.479,—	98511	1.629,—
VARIO für 2 Fat Bikes	98236	1.549,—	98512	1.669,—
VARIO für 2 Fat Bikes + 1 Fahrrad	98237	1.639,—	98513	1.759,—
Auffahrrampe für Fahrradschiene 1.750 mm, inkl. 4 x Adapter und Transportbefestigung			98239	98,95
Auffahrrampe für Fat Bikes, inkl. Transporthalter			98240	129,—
Zurrbandset Universal			96947	153,—
12 V LED Adapter für 13-pol. Elektrokabelsatz (je nach Fahrzeugmodell erforderlich)			98514	165,—
Verstärkungsteile/Rahmenverlängerungen bei Fahrzeugen ohne tragfähigem Chassis oder Rahmenverlängerung			auf Anfrage	
Elektrokabelsatz (eine Version muss immer dazu bestellt werden) siehe Seite 596			-	-

*** Die Nutzlast**

Die max. Nutzlast am Fahrzeug ist abhängig vom Fahrzeughersteller-/Modell. Um Beschädigungen am Fahrzeug zu vermeiden, ist unbedingt die max. zulässige Nutzlast in Verbindung mit Ihrem Fahrzeug zu beachten!
In einigen Fällen sind Lastenträger an den Fahrzeugen vom Aufbauhersteller nicht zugelassen!



LIGERO - vielseitiges Leichtgewicht mit hoher Nutzlast

Die neueste Generation des LIGERO ersetzt den bewährten LIGERO III. Er kombiniert ein um ca. 5 kg geringeres Eigengewicht mit einer beeindruckenden Nutzlast von bis zu 150 kg und vielseitigen Rüstmöglichkeiten. Noch mehr Flexibilität bietet die serienmäßig von 600 auf 930 mm teleskopierbare Transportplattform. Neue, schwarz beschichtete Elemente verleihen ihm ein modernes und ansprechendes Aussehen. Der LIGERO ist die ideale Wahl für alle, die Wert auf Funktionalität, Design, Flexibilität und Qualität legen. Jetzt auch mit LED-Beleuchtung erhältlich (LED-Adapter ggf. erforderlich – je nach Fahrzeugmodell).



SAWIKO AL-KO QUALITY FOR LIFE

Um Ihre Bestellung schnell und ohne Rückfragen bearbeiten zu können, sind folgende Angaben zwingend erforderlich: Basisfahrzeughersteller Ihres Reisemobils (z. B. Ducato 244/X250/X290), genauer Aufbautyp (z. B. Hymer Tramp 654 CL oder Dethleffs Fortero T 6405), das exakte Baujahr - nicht den Tag der Erstzulassung.

LIGERO	Standard-Beleuchtung	Preis	LED-Beleuchtung	Preis
LIGERO für 2 Fahrräder	98241	1.159,—	98515	1.279,—
LIGERO für 3 Fahrräder	98242	1.249,—	98516	1.369,—
LIGERO für 4 Fahrräder	98243	1.339,—	98517	1.459,—
LIGERO für 1 Roller	98244	1.159,—	98518	1.279,—
LIGERO für 1 Roller + 1 Fahrrad	98245	1.249,—	98519	1.369,—
LIGERO für 1 Roller + 2 Fahrräder	98246	1.339,—	98520	1.459,—
LIGERO für 1 Fat Bike + 1 Fahrrad	98247	1.229,—	98521	1.349,—
LIGERO für 2 Fat Bikes	98248	1.299,—	98522	1.419,—
LIGERO für 2 Fat Bikes + 1 Fahrrad	98249	1.389,—	98523	1.509,—
LIGERO für 2 Fat Bikes + 2 Fahrräder	98253	1.479,—	98524	1.599,—
Auffahrrampe für Fahrradschiene 1.750 mm, inkl. 4 x Halter			98239	98,95
Auffahrrampe für Fat Bikes, inkl. Transporthalter			98240	129,—
Zurrbandset Universal			96947	153,—
12 V LED Adapter für 13-pol. Elektrokabelsatz (je nach Fahrzeugmodell erforderlich)			98514	165,—
Verstärkungsteile/Rahmenverlängerungen bei Fahrzeugen ohne tragfähigem Chassis oder Rahmenverlängerung			auf Anfrage	
Elektrokabelsatz (eine Version muss immer dazu bestellt werden) siehe Seite 596			-	-

Standard-Motorradwanne

Nachrüstbar auf fast allen SAWIKO Trägersystemen. Inklusive Auffahrschiene, Rampe und Transportbefestigung.

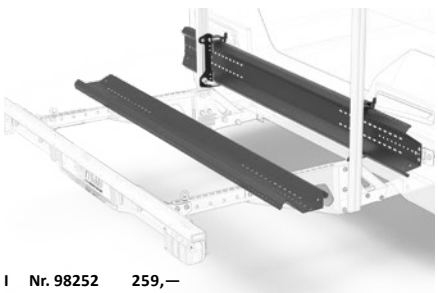

I **Nr. 98252 259,—**



I Zurrbandset Universal
Nr. 96947 153,—

Auffahrrampe für Fahrradschiene

Für einfaches Verladen von schweren E-Bikes. Inklusive 4 x Adapter zum fixieren an der Fahrradschiene, Auffahrrampe 1.750 mm Länge und Transportbefestigung.



SAWIKO AL-KO QUALITY FOR LIFE

I Die Rampe wird an dem fest an der Fahrradschiene montierten Adapter fixiert.



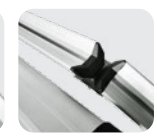

I Die Rampe wird einfach mit den fest am Holm montierteAufnahmeelementen verstaut.

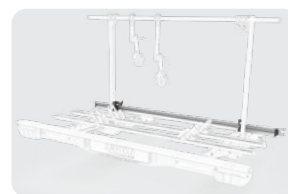

	Nr.	Preis
Auffahrrampe für Fahrradschiene 1750 mm, inkl. 4 x Adapter und Transportbefestigung	98239	98,95
Auffahrrampe für Fahrradschiene 1750 mm VELO, inkl. 3 x Adapter und Transportbefestigung	98228	98,95
Rampe für Fahrradschiene 1.750 mm	98251	41,95
Rampe für Fahrradschiene 1.250 mm	97754	34,95

AGITO-Top mit Klappfunktion

Zum kompletten Öffnen der Hecktüren oder Heckklappen lässt sich der Kastenwagenträger mühelos komplett zur Seite schwenken. Selbst im beladenen Zustand. Ideal, um bei Bedarf Stühle zu entladen oder die Toilettenentsorgung vorzunehmen. Der AGITO-TOP kann bei Nichtbenutzung platzsparend hochgeklappt werden. Er ist für fast jeden Kastenwagen geeignet.

Die stabile Konstruktion ist gewichtsoptimiert und auf Ihre Anforderungen abgestimmt. Seine Nutzlast beträgt 80 kg. Wie bei jedem anderen SAWIKO-Trägersystem ist der AGITO-Top komplett abnehmbar. Lediglich die Aufnahmeelemente bleiben am Fahrzeug.







AGITO-Top	Nr.	Preis
AGITO-Top für 2 E-Bikes	96191	1.985,—
AGITO-Top für 3 Fahrräder	95267	2.055,—
Elektrokabelsatz (eine Version muss immer dazu bestellt werden) siehe Seite 596	-	-

TRIGO-VAN

Der benutzerfreundliche Fahrradträger für Kastenwagen

Die Freiheit, jederzeit an jeden Ort kommen zu können: für einen Kastenwagen so selbstverständlich wie ein Schlafplatz. Dank TRIGO-VAN genießen Sie diese Freiheit jetzt umso mehr, wenn Sie Fahrräder dabeihaben. Anstatt den Zugang zum Innenraum zeitraubend zu blockieren, sind sie mit TRIGO-VAN im Handumdrehen aus dem Weg. Selbst mit drei schweren E-Bikes beladen, gibt TRIGO-VAN den Weg zum Innenraum frei. Wohin es Sie das nächste Mal auch ziehen mag – die Räder mitzunehmen war noch nie komfortabler. Jetzt auch mit LED-Beleuchtung erhältlich (LED-Adapter ggf. erforderlich – je nach Fahrzeugmodell).







- Ergonomisches Design
- Müheloses Schwenken des beladenen Trägers
- Leuchtenträger mit automatischer Klappfunktion
- Rastet automatisch ein: Dafür sorgt die ganz neu entwickelte Verriegelung
- Schwenkfunktion mit Anschlagschutz für die rechte Tür
- Jederzeit freier Zugang zu den Hecktüren auch im beladenen Zustand - dank 100°-Öffnungswinkel
- Träger klappbar inklusive Fixiermöglichkeit
- Produziert in Deutschland
- Gefertigt aus hochwertigen Materialien
- 80 kg Zuladung für bis zu 3 E-Bikes/Fahrräder oder 2 Fat Bikes
- Eigengewicht ca. 50 kg
- Geeignet für Kastenwagen von Fiat, Peugeot und Citroën
- Optionale bzw. vorhandene Anhängerkupplung bei hochgeklapptem Träger nutzbar

TRIGO-VAN	Standard-Beleuchtung	Preis	LED-Beleuchtung	Preis
TRIGO-VAN für 2 Fahrräder/E-Bikes	97748	1.899,—	98525	1.999,—
TRIGO-VAN für 3 Fahrräder/E-Bikes	97749	1.999,—	98526	2.099,—
TRIGO-VAN für 1 Fahrrad + 1 Fat Bike	97750	1.899,—	98527	1.999,—
TRIGO-VAN für 2 Fat Bikes	97751	1.999,—	98528	2.099,—
Rüstsatz für verschiebbare Fahrradschiene (notwendig, um die Anhängekupplung uneingeschränkt zu nutzen)			97752	84,95
Set Begrenzungsleuchten (notwendig bei Fahrzeugen mit Überlänge)			97753	135,—
Rampe für Fahrradschiene mit 1.250 mm Länge			97754	34,95
Elektrokabelsatz (eine Version muss immer dazu bestellt werden) siehe Seite 596			-	-

Sawiko Anhängekupplungen für Reisemobile





Reisemobil-Kupplungen sind Anhängekupplungen für „Sonderfahrzeuge". Besonders zu diesem Thema erleben wir täglich die größten Überraschungen. Machen Sie sich keine Gedanken!

Um Ihre Bestellung schnell und ohne Rückfragen bearbeiten zu können, sind folgende Angaben zwingend erforderlich: Basisfahrzeughersteller Ihres Reisemobils (z. B. Ducato 244/X250/X290), genauer Aufbautyp (z. B. Hymer Tramp 654 CL oder Dethleffs Fortero T 6405), das exakte Baujahr - nicht den Tag der Erstzulassung.

Beachten Sie, dass ein Elektrokabelsatz gesondert bestellt werden muss.

Anhängekupplung für Fahrzeuge mit tragfähigem AL-KO Chassis/Rahmenverlängerung ohne Verstärkungsteile. **Nr. 95950 695,—**

Standard Anhängekupplung für Fahrzeuge mit Überhängen, bei denen keine bzw. eine nicht tragfähige Rahmenverlängerung montiert ist. **Nr. 95865 1.049,—**

Schwerlast-Anhängekupplung A für Serienfahrgestelle mit geprüfter Rahmenverlängerung, bei denen Anhängelasten von mehr als 2000 kg realisiert werden müssen. **Nr. 95815 1.009,—**

Schwerlast-Anhängekupplung B für Serienfahrgestelle mit Überhängen, bei denen keine bzw. eine nicht tragfähige Rahmenverlängerung montiert ist und eine Anhängelast von mehr als 2000 kg realisiert werden muss. **Nr. 95816 1.185,—**

Anhängekupplung für Kastenwagen Fiat Ducato X250/290
starr **Nr. 96117 429,—**
abnehmbar **Nr. 95266 545,—**

Ablaufrollen. Schützen vor Aufsetzen des Fahrzeugs am Rahmenheck, Auspuff oder Stoßstange. Voraussetzung zur Montage der Ablaufrollen ist eine tragfähige Unterkonstruktion.
Ablaufrollen universal hohe Ausführung **Nr. 96102 209,—**
Ablaufrollen universal flache Ausführung **Nr. 96116 189,—**

Elektrokabelsätze für alle SAWIKO-Produkte:

Elektrokabelsatz 13-polig für Fahrzeuge mit elektronischer Blinksteuerung
(z. B. Fiat Ducato 244, Iveco 2006 bis 2008, Renault Master) **Nr. 95957 145,—**

Elektrokabelsatz 13-polig für Fahrzeuge mit Daten Can-Bus
Fiat Ducato ab Modell 2006 **Nr. 97514 235,—**
Ford Transit ab 2006, Mercedes Sprinter ab 2006 **Nr. 96103 218,—**

Linnepe Anhängekupplungen für Reisemobile






Wer Urlaub mit dem Reisemobil macht, kann alles mitnehmen, was zum Hobby dazugehört. Passt die Ausrüstung nicht in die Staufächer, kann sie auch an den Haken genommen werden. So reisen Boot, Segelflugzeug, Jetski oder auch das Zweitauto einfach mit an den Urlaubsort.

Aufrüsten für schwere Lasten
An den meisten Reisemobilen lässt sich ohne Probleme eine Anhängekupplung nachrüsten. Wichtig sind neben einer ausreichenden Motorisierung die Anbringungsmöglichkeiten am Fahrgestell. Bei allen Reisemobilen ist der erste Schritt also ein Blick unter das Fahrzeug. Reisemobile bestehen in der Regel aus dem Fahrzeugchassis und einem aufgesetzten Aufbau. Reisemobilaufbauten sind fast immer über die Länge des Fahrgestells hinaus gebaut. Aus diesem Grund muss der Zwischenraum vom Chassisende zum Aufbauende mit einer Rahmenverlängerung überbrückt werden. An dieser Rahmenverlängerung wird dann eine AHK oder die Aufnahme für einen Lastenträger montiert. Ist bereits ab Werk eine nutzbare, aufrüstbare Rahmenverlängerung eingebaut, wird nur die passende Anhängekupplung benötigt. Unsere Spezialisten haben Zugriff auf eine umfangreiche Datenbank, in der wir fast alle Reisemobile aus europäischer Produktion aufgelistet haben. Damit lässt sich neben der passenden Anhängekupplung auch die passende Rahmenverlängerung ermitteln, falls noch keine montiert ist. Da Reisemobile aber individuell ausgestattet sind, kann es vorkommen, dass z. B. der Abwassertank versetzt, Stützen umgebaut oder Anbauteile umgerüstet werden müssen. Alle Linnepe-Anhängekupplungen werden aus Stahl hergestellt und KTL-beschichtet, sind somit dauerhaft vor Rost geschützt. Die KTL-Beschichtung (kathodische Tauchlackierung) ist ein wirksamer und langanhaltender Korrosionsschutz aus dem Automotivbereich, der kratzfest und beständig gegen Steinschlag und Salzwasser ist. Linnepe-Anhängekupplungen haben immer eine EG-Typengenehmigung und sind somit eintragungsfrei.

AHK richtig bestellen:
Modelljahr:
Chassishersteller:
Chassistyp:
Aufbauhersteller:
Aufbaumodell:
Typenschild der Rahmenverlängerung (wenn vorhanden):

Für AL-KO Chassis und alle tragfähigen Rahmenverlängerungen **Nr. 96597 579,—**

Für alle Standardchassis ohne tragfähige Rahmenverlängerung **Nr. 96599 910,—**

Aufpreis abnehmbares Kugelsystem **Nr. 96601 179,—**
Anhängekupplung für Kastenwagen starr **Nr. 95691 365,—**
Anhängekupplung für Kastenwagen abnehmbar **Nr. 95693 499,—**

Linnepe Elektrokabelsätze:
E-Satz 13 Pol AFC universal Typ 230/244/280/290 **Nr. 95615 189,—**
E-Satz CAN Bus Typ X250/X290 (Eurochassis) **Nr. 95623 219,—**
E-Satz MB Sprinter **Nr. 96607 259,—**
E-Satz Kastenwagen **Nr. 96217 219,—**





1







2



3



4



5



6



7



8



1. Leiter für Kastenwagen 9 Stufen. Die Teleskopleiter bietet Ihnen einfachen und sicheren Zugang zu Ihrem Fahrzeugdach oder Dachträgersystem. Die Leiter kann mit dem Magnetbefestigungs-Set an der Fahrzeugseitenwand gesichert werden und an allen Seiten des Vans genutzt werden. Sicher und stabil auf allen Untergründen, Luftdrucksystem zum sicheren Einschieben der Leiter als Einklemmschutz, kompakte Größe zum einfachen Transport.
Lieferumfang: Teleskop-Leiter, Magnetbefestigungs-Set, vier Lackschutz-Sticker, Packtasche für Leiter und Magnetbefestigungs-Set. Maximale Tragkraft 150 kg. Abmessungen (BxHxT) geschlossen 49 x 75 x 7 cm, geöffnet 49 x 264 x 7 cm. Gewicht 8,1 kg.
Nr. 95448 329,—

2. Magnetbefestigungs-Set. Einfache Befestigung auf allen magnetischen Flächen. Befestigungsmöglichkeiten für den Thule Windscreen und Thule Organizer. Max. Beladung 10 kg. Abmessungen (BxHxT) 66 x 10 x 8 cm. Gewicht 1,2 kg. **Nr. 96653 129,—**

THULE Leitern. Verfügen über einen rutschfesten, geriffelten Auftritt (24 x 5 cm) und lassen sich leicht montieren. Eloxiertes oder pulverbeschichtetes Aluminium, Befestigungselemente aus Edelstahl.

3. Leiter Single 6 Stufen. Für Rückwandmontage. Länge 145 cm. Breite 30,5 cm. Abstand vom Heck des Fahrzeugs 14,5 cm. **Nr. 95565 219,—**

4. Leiter Van 4 Stufen. Für Rückwandmontage am Van. Länge 126 cm. Breite 31 cm. Abstand vom Heck des Fahrzeugs 14/29 cm. **Nr. 95566 204,—**

5. Leiter Single 5 Stufen. Zum Gebrauch im Fahrzeug. Länge 175 cm. Breite 30 cm. Stufenabstand 23 cm.
Nr. 95567 194,—

6. Leiter Double 10 Stufen. Einklappbare Doppelleiter für die Rückwandmontage. Länge geklappt 125 cm, ausgeklappt 245 cm. Breite 36 cm. Abstand vom Heck des Fahrzeugs 29 cm. **Nr. 95568 324,—**

Thule Leitern DELUXE. Praktische Leitern mit ovalen Holmen und 6 bzw. 11 Stufen. Die Doppelleiter ist klappbar. Dank des mitgelieferten Montagezubehörs sind sie sehr leicht anzubringen.

7. Leiter Deluxe 6 Stufen. Für Rückwandmontage. Länge 158 cm. Breite 30 cm. **Nr. 95436 254,—**

8. Leiter Deluxe 11 Stufen. Einklappbare Doppelleiter für die Rückwandmontage. Länge geklappt 158 cm, ausgeklappt 270 cm. Breite 30 cm.
Nr. 90728 399,—

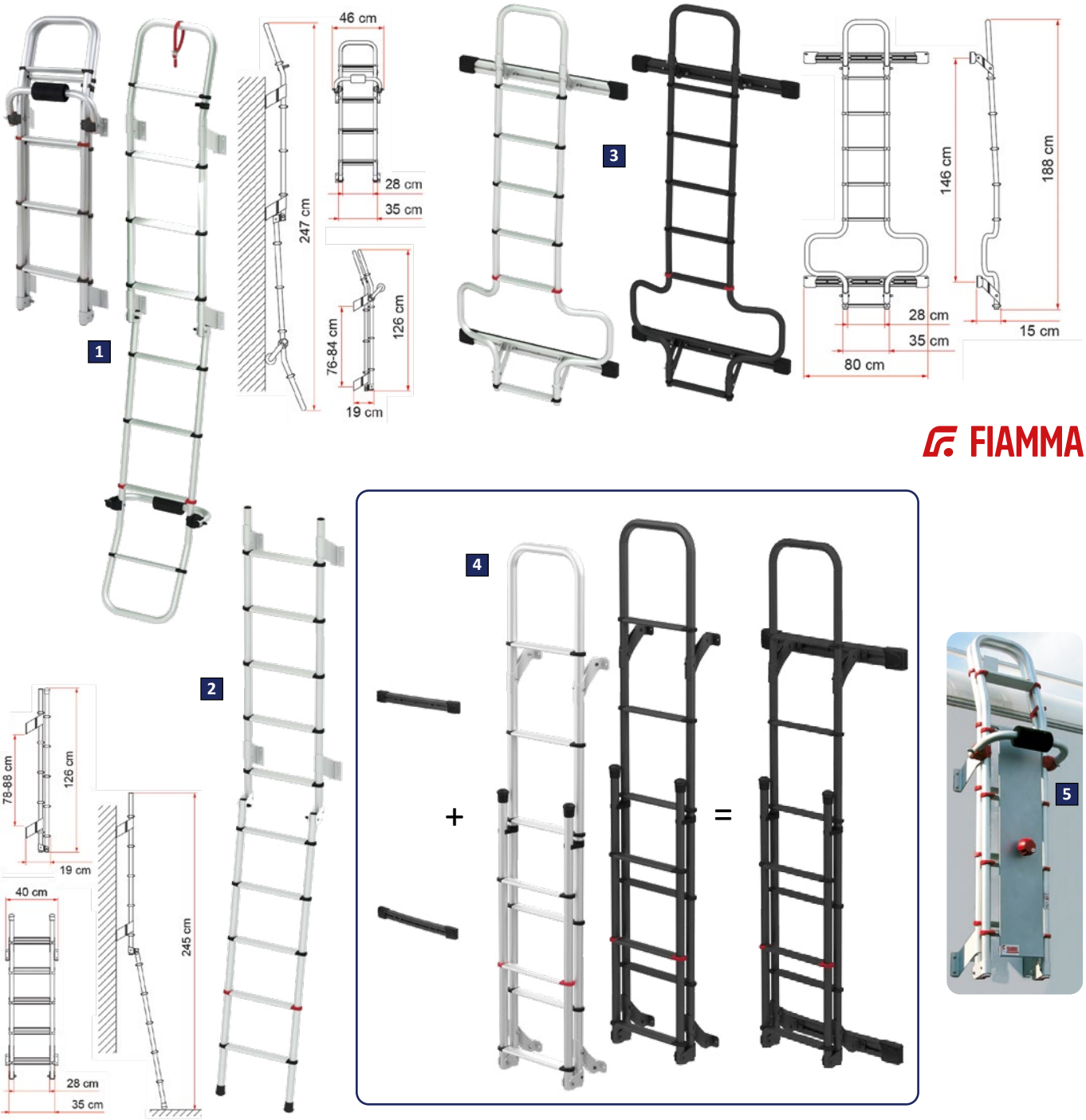

Heckleitern DELUXE. Robuste und leichte Außenleitern für Wohnmobile. Rohre aus eloxiertem Aluminium mit ø 30 mm, 2 mm Dicke. Trittbreite 28 cm, Außenmaße 35 cm, gemäß der UNI EN 131 Norm. Rutschfeste Stufen.

1. DELUXE 8. Mit 8 Stufen. Wird während der Fahrt zusammengeklappt. Gesamtlänge 247 cm, zusammengeklappt 126 cm. Gesamtbreite 46 cm. Tiefe 19 cm. Gewicht 5,5 kg. **Nr. 95579 336,—**

2. DELUXE 5D. Mit 10 Stufen. Wird während der Fahrt zusammengeklappt. Gesamtlänge 245 cm, zusammengeklappt 126 cm. Gesamtbreite 40 cm. Tiefe 19 cm. Gewicht 4,9 kg. **Nr. 95574 318,—**

3. DELUXE DJ DUCATO. Wird komplett mit dem Fixing-Bar Profil für eine sichere Befestigung an der Seite der Hecktüre verschraubt. Geeignet für Fiat Ducato, Citroën Jumper, Peugeot Boxer ab 2006 und Ford Transit mit doppelter Hecktür ab 2006 bis 2011. Kombinierbar mit Carry-Bike 200 DJ. Mit 6 Stufen. Länge 188 cm. Gesamtbreite 80 cm. Tiefe 15 cm. Gewicht 6,5 kg.

Aluminium eloxiert	**Nr. 92592**	**476,—**
Deep Black	**Nr. 97194**	**548,—**

DELUXE DJ H3. Geeignet für den Fiat Ducato H3. Mit 7 Stufen. Länge 202 cm. Gesamtbreite 80 cm. Tiefe 15 cm. Gewicht 6,9 kg.

Aluminium eloxiert	**Nr. 92479**	**488,—**
Deep Black	**Nr. 97195**	**572,—**

4. DELUXE DJ. Leiter-Plattform für Sprinter, Crafter und Transit. Spezielle Befestigungsstangen für jeden Fahrzeugtyp müssen separat erworben werden. 8 Stufen. Länge 272 cm, zusammengeklappt 166 cm. Gesamtbreite 70 cm. Tiefe 22 cm. Gewicht 5,5 kg.

Aluminium eloxiert	**Nr. 97641**	**319,—**
Deep Black	**Nr. 92233**	**449,—**

Kit Bars DELUXE DJ SPRINTER. Befestigungsstange Sprinter ab 2006 / Crafter 2006-2016. Gewicht 2,2 kg.

Aluminium eloxiert	**Nr. 97623**	**199,—**
Deep Black	**Nr. 92234**	**221,—**

Kit Bars DELUXE DJ CRAFTER. Befestigungsstange VW Crafter ab 2017. Gewicht 2,1 kg.

Aluminium eloxiert	**Nr. 97624**	**199,—**
Deep Black	**Nr. 92239**	**221,—**

Kit Bars DELUXE DJ TRANSIT. Befestigungsstange Transit ab 2014. Gewicht 2,0 kg.

Aluminium eloxiert	**Nr. 97625**	**199,—**
Deep Black	**Nr. 92287**	**221,—**

5. SAFE LADDER. Robuster, sicherer und abschließbarer Diebstahlschutz für die Heckleiter. Geeignet für doppelte und einzelne Stufen. Maße 23 x 78 cm. Gewicht 1,3 kg. **Nr. 95558 130,—**

LIPPERT FIAMMA









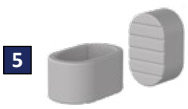

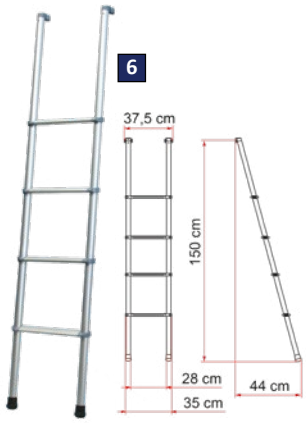

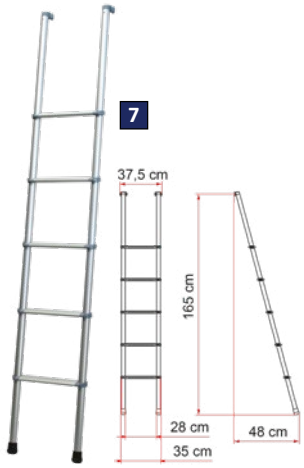

BRUNER



alu-line





1. Alu-Alkovenleiter TITTA. Abgerundete Sprossen für bequemen Halt und sicheren Stand. Befestigungshaken sorgen für eine sichere, robuste Verbindung mit dem Bettrahmen. Max. Traglast 100 kg. Breite 29 cm.
Länge 130 cm. Gewicht 1,60 kg.
Nr. 97773 109,—
Länge 150 cm. Gewicht 1,74 kg.
Nr. 91270 115,—
Länge 170 cm. Gewicht 2,00 kg.
Nr. 91271 129,—

2. Alu-Alkovenleiter TITTA LARGE-STEP. Extra breite, stufenförmige Sprossen für maximalen Komfort. Befestigungshaken sorgen für eine sichere, robuste Verbindung mit dem Bettrahmen. Max. Traglast 100 kg. Breite 29 cm.
Länge 130 cm. Gewicht 1,97 kg.
Nr. 97774 115,—
Länge 150 cm. Gewicht 2,37 kg.
Nr. 97775 119,—
Länge 170 cm. Gewicht 2,75 kg.
Nr. 97776 139,—

Ersatzteile für Alkovenleitern TITTA.
3. Wandhalterung Nr. 92498 4,25
4. Haken Nr. 92499 3,90
5. Fußkappe gerade Nr. 92508 3,90

Aluminiumleiter DELUXE. Aluminiumleitern von höchster Qualität für Hochbetten. Mit 15° Neigung, für den bequemen Einstieg ins Hochdach bzw. Alkovenbett. Serienmäßig mit oberen Einhängehaken, schnell und sicher einzuhängen. Innenmaße 28 cm. Außenmaße 35 cm. Erhältlich in zwei Ausführungen.
6. DELUXE 4B. Mit 4 Stufen. Länge 150 cm. Gewicht 2,4 kg. **Nr. 95608 155,—**
7. DELUXE 5B. Mit 5 Stufen. Länge 165 cm. Gewicht 2,6 kg. **Nr. 95609 171,—**

8. Alu-Teleskopleiter LADDY AIR. Teleskopierbare Aluminiumleiter mit luftunterstützter Soft Close-Technologie, die das Risiko von Fingerverletzungen ausschließt. Leicht zu transportieren und höhenverstellbar. Ausgestattet mit rutschfesten Gummischonern für mehr Sicherheit. Max. Traglast 150 kg. Abmessungen ausgezogen 293 x 47 x 8,4 cm, geschlossen 75 x 47 x 8,4 cm. Gewicht 7,5 kg.
Nr. 90725 169,—

9. Alu-Teleskopleiter LADDY ALCOVE AIR. Diese Aluminiumleiter wurde mit größter Sorgfalt hergestellt und verfügt über einzigartige, an die Neigung angepasste Stufen, die sich nahtlos an die Konturen Ihrer Füße anpassen und ein sicheres und schmerzfreies Steigen ermöglichen, selbst wenn Sie barfuß sind. Sie ermöglicht den mühelosen Zugang zu Dachzelten oder Etagenbetten und erleichtert wichtige Wartungs- und Reparaturarbeiten am Fahrzeug. Max. Traglast 150 kg. Abmessungen ausgezogen 210 x 36 x 6 cm, geschlossen 67 x 36 x 6 cm. Gewicht 4,5 kg. **Nr. 97777 129,—**

10. EuroCarry Leiter für Ducato-Jumper-Boxer ab Modelljahr 2006. 7-sprossige Leiter aus eloxiertem Aluminium, komplett vormontiert, vorgeformte Kennzeichenaussparung, Anbringung an der linken Hecktüre. Die lichte Weite der Sprossen beträgt 22 cm. Abmessungen (BxHxT) 83 x 210 x 20 cm. Gewicht 7 kg. Max. Zuladung 100 kg. **Nr. 95502 519,—**

alu·line

EuroCarry


1

1. EuroCarry Reling Adventure Roof. Einfache Montage an den am Fahrzeug vorhandenen Aufnahmepunkten, dadurch keine Bohrarbeiten am Dach notwendig. Ohne Planken, Markisenadapter und Querträger für Radstand 345 cm (Adventure Roof 300) oder 403,5 cm (Adventure Roof 360). Bei Anbau einer Markise der Thule Omnistor Serie 6 muss die Breite der Reling gekürzt werden.
Passend für Fiat Ducato, Citroën Jumper und Peugeot Boxer ab Baujahr 2006.
Breite 167 cm (Innenmaß ca. 160 cm). Farbe Schwarz.
Reling Adventure Roof 300. Länge 300 cm (Innenmaß 293 cm).
Nr. 91033 **1.069,—**
Reling Adventure Roof 360. Länge 360 cm (Innenmaß 353 cm).
Nr. 91037 **1.219,—**

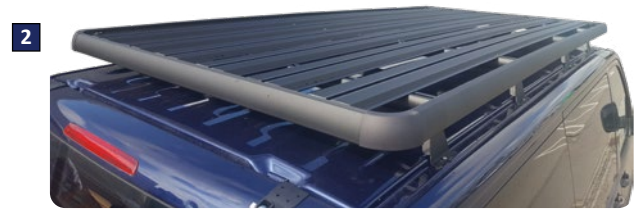
2

Reling Adventure Roof 342. Ohne Planken, Markisenadapter und Querträger für Radstand 403,5 cm. Nur zu montieren bei bereits werksseitig montierten C-Profilschienen. Abmessungen 342 x 162 cm. Innenmaß 335 x 155 cm.
Passend für VW Crafter und MAN TGE. **Nr. 91194** **1.219,—**


3

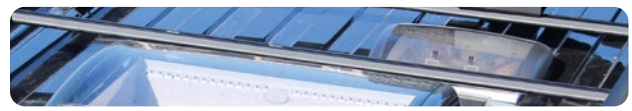

2. EuroCarry Reling Adventure Roof 280. Inklusive vier Querträger, ohne Planken. Abmessungen ca. 280 x 145 cm. Innenmaß 273 x 138 cm. Farbe Schwarz.
Passend für VW T5 und VW T6. **Nr. 91182** **1.449,—**

3. EuroCarry Querträger. 2er Pack.
Querträger für Adventure Roof 300 und 360. Länge 160 cm.
Nr. 91052 **249,—**
Querträger für Adventure Roof 342. Länge 155 cm. **Nr. 91237** **249,—**
Querträger für Adventure Roof 280. Länge 127 cm. **Nr. 91185** **249,—**


4

4. Begehplanke für EuroCarry Adventure Roof. Pulverbeschichtet. Farbe Schwarz.
Planke für Adventure Roof 300. Länge 293 cm. **Nr. 97634** **135,—**
Planke für Adventure Roof 360. Länge 353 cm. **Nr. 91050** **145,—**
Planke für Adventure Roof 342. Länge 335 cm. **Nr. 91197** **135,—**
Planke für Adventure Roof 280. Länge 273 cm. **Nr. 91044** **135,—**


5

5. Eurocarry Reserveradhalter. Für Reserveräder mit Lochkreis 118 - 130 mm, passend für Fahrradträger Adventure Rack und Reling Adventure Roof Reserveradhalter. (Querstreben erforderlich). Abmessungen (BxHxT) 75 x 38 x 20 cm.
Gewicht 4 kg. **Nr. 90991** **499,—**


6

6. Eurocarry Surf-Kit. Surfbrettträger aus gehärtetem, gummiummanteltem Stahl. Der Mastaufnehmer besteht aus eloxierten Aluminium- und schwarzen Gummi-Komponenten. Passend für Fahrradträger Adventure Rack, Reling Adventure Roof und Eurocarry Reling. Lieferumfang: Surfbretthalter, 2 Spanngurte, 2 Mastaufnehmer (bis ø 45 mm) mit Spannriemen, Montagematerial. Gewicht 3 kg. (Ausleger und Querstreben erforderlich) **Nr. 91005** **239,—**


7

7. Eurocarry Gepäckbox. Solide Ausführung aus Aluminium-Riffelblech, pulverbeschichtet, abschließbar durch 2 Schlösser, schwarz. Mit Montagematerial.
Abmessungen 105 x 32,5 x 24 cm. Gewicht 7,8 kg. **Nr. 91025** **909,—**

8. EuroCarry Reling für Ducato-Jumper-Boxer ab Modelljahr 2006. Einfache Montage, keine Bohrarbeiten am Dach. Die Reling wird an die serienmäßig vorhandenen Aufnahmepunkte des Fahrzeugdaches angebracht. Die Stützfüße der Dachreling in Fahrtrichtung rechts sind zugleich Aufnahmepunkte für eine THULE OMNISTOR Markise Serie 6. Hochwertige eloxierte Aluminiumreling, 2 x 3 Stützfüße und 4 Querträger. Abmessungen (LxBxH) 370 x 143,5 x 12 cm.
Gewicht 16 kg. Verteilte Tragkraft 100 kg. **Nr. 95501** **1.039,—**


8

EuroCarry Querträger. Der Querträger wird stufenlos in die durchgehende Nut der EuroCarry Reling eingeschoben. Mehrere EuroCarry Querträger schaffen ein komplettes Traversensystem auf dem Dach. 2 Stück eloxierte Aluminiumprofile mit Montagematerial, Länge 138,5 cm. **Nr. 95491** **209,—**

EuroCarry Relingverlängerung. Von Fahrzeuglänge 599 cm auf 636 cm (Ducato Maxi). Lieferumfang: 2 Stück eloxierte Aluminium-Relingholme, 2 Stück Inlets, 8 Stück selbstschneidende Blechschrauben. **Nr. 95149** **44,95**

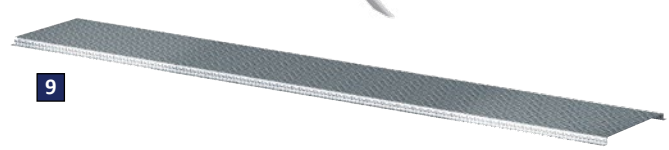
9

9. EuroCarry Begehplanke. Kann an der EuroCarry Reling mit Querträgersystem angebracht werden. Lieferumfang: 1 Begehplanke 250 cm lang, 25 cm breit aus Aluminium-Riffelblech, rutschhemmend, 8 Nutensteine M 6 mit Schraube M 6.
Abmessungen 250 x 25 x 1,8 cm. **Nr. 95489** **269,—**







FIAMMA

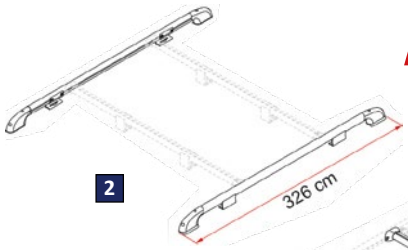

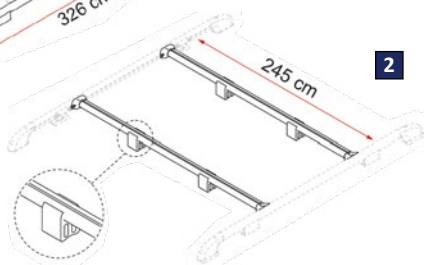

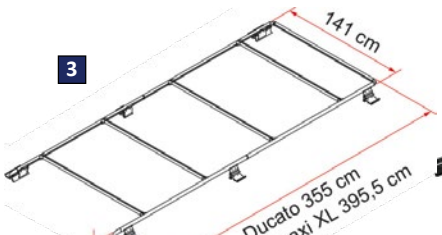



Roof Rail Ducato Deep Black



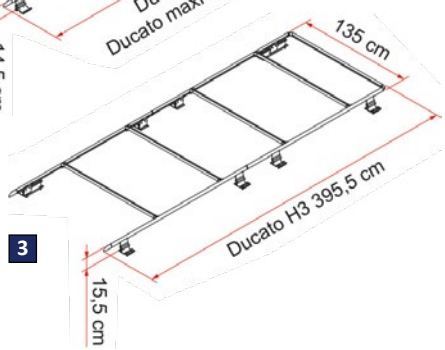

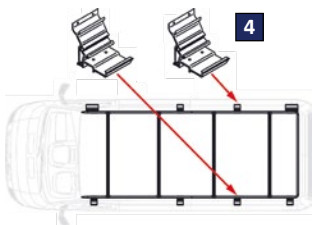

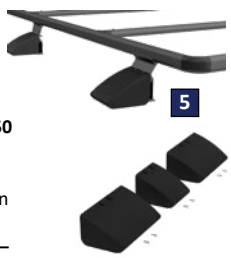



1. Fixing-Bar Pro L. 240 cm lange Tragestange aus extrudiertem Aluminium, auf Wunsch kürzbar. Lieferumfang: Profil mit 2 Befestigungselementen, weiß lackiert. Gewicht 1,5 kg. **Nr. 95524 78,50**

2. Roof Rail. Dachreling, leicht anzubringen. Endstücke aus Druckgussaluminium. Rohre aus eloxiertem Aluminium, an welche die Fixing-Bar Rail angebracht werden können. Länge 300 cm, leicht auf die gewünschte Länge kürzbar. Komplett mit Stützhalterungen. Gewicht 4,7 kg. **Nr. 95503 292,—**

Fixing-Bar Rail. Tragestangen aus eloxiertem Aluminium. In Verbindung mit dem ROOF-RAIL schaffen Sie sich eine formschöne Dachreling, ohne am Fahrzeug bohren zu müssen. Leicht kürzbar. 2 Tragestangen (245 cm lang) mit je 2 Befestigungsblöcken. Gewicht 3,4 kg. **Nr. 92854 212,—**

3. Roof Rail Ducato. Spezielles Dachträgersystem für den Fiat Ducato ab Bj. 2006. Montage auf den Originalpunkten ohne Bohrung. Inklusive vier Fixing-Bar Rail. Mit den mitgelieferten Adaptern (F65S) wird die Markise auf der rechten Seite, in Fahrtrichtung gesehen, auf den Montagepunkten des serienmäßigen Hochdaches montiert.
Geeignet für Ducato mit Hochdach H2 in den Längen L1, L2 und L3. Gewicht 12 kg.
Roof Rail Ducato Aluminium **Nr. 95516 802,—**
Roof Rail Ducato Deep Black **Nr. 90466 957,—**
Roof Rail Ducato Maxi XL Aluminium. Geeignet für Ducato mit Hochdach H2 in der Länge L4. Gewicht 13,5 kg. **Nr. 95553 948,—**
Roof Rail Ducato H3 Aluminium. Geeignet für Ducato mit Hochdach H3 in den Längen L3 und L4. Gewicht 14,2 kg. **Nr. 95482 979,—**

4. Kit Roof Rail Ducato Extra. Zusätzliche Halterungen für Roof Rail Ducato Maxi XL. Gewicht 1 kg. **Nr. 95483 139,—**

5. Kit Roof Rail Ducato Cover. Optionales Zubehör-Kit für die Abdeckung der Montagehalterungen (3 St.). Für linke Seite, rechte Seite und kombinierbar mit dem Roof Rail Ducato Extra. Farbe schwarz. Gewicht je 0,1 kg.
Kit Roof Rail Ducato Cover Left **Nr. 90468 9,40**
Kit Roof Rail Ducato Cover Right **Nr. 90470 9,40**
Kit Roof Rail Ducato Extra Cover. Abdeckungen für Halterungsbügel, die mit dem Kit Roof Rail Ducato Extra (1 St.) kombiniert werden. Gewicht 0,1 kg.
Nr. 90471 9,40

6. Roller Roof Rail. Rolle zum einfachen Beladen. Erleichert das Aufladen von Kanu, Kajak oder anderen Gegenständen von hinten auf das Fahrzeug. Einfach zu kombinieren mit Roof Rail Ducato, Roof Rail Ducato Maxi XL und allen im Handel erhältlichen Dachgepäckträgern, ausgenommen die mit runden Profilen. Nicht für Fahrzeuge mit Rückfahrkamera geeignet. Gewicht 1,5 kg. **Nr. 95659 175,—**

Dachträgersystem Thule SmartClamp System











Einfach anzubringende Dachträger-Basisschienen für Fiat Ducato, Peugeot Boxer und Citroën Jumper ab Baujahr 2006.
Die Flexibilität des Dachträgersystems wird durch eine Reihe von wertvollen Zubehörartikeln erreicht. Es ist mit Funktionen ausgestattet, die es möglich machen Ihr Dach ganzjährig für verschiedene Aktivitäten sinnvoll und optimiert zu nutzen.
Thule SmartClamp System
Einfache Montage, ohne zusätzliche Bohrungen, durch Befestigung der Smart Clamps an den bestehenden Befestigungspunkten des Vans. Die beiden Basisschienen werden auf dem Fahrzeugdach verklebt und mit den Smart Clamps gesichert, um sich perfekt mit dem Fahrzeugdach zu verbinden.
Thule ProBar Flex
Auf den beiden Basisschienen aus stabilem Aluminium können zwei (oder mehr) Lastenträger flexibel positioniert werden, die die Montage von Thule ProBar Dachzubehör ermöglichen. Man kann die Beladung optimal an die Position von Dachaufbauten anpassen. Das Lastenträger-Set ist mit einem Schlüssel abschließbar um Diebstahl zu verhindern. Erhältlich in 2 verschiedenen Höhen.
Markisenadapter
Mit oder ohne Dachträger, der Thule Markisenadapter kann einfach ohne bohren auf dem Dach montiert werden. Die Adapterabdeckungen auf beiden Seiten bieten eine vollständige Integration mit der Fahrzeugkontur.

1. Thule SmartClamp System. Einfach anzubringende Dachträger-Basisschienen für Vans. Geeignet für Ducato-, Jumper- und Boxer-Vans ab Baujahr 2006. Einfache Montage ohne Bohren durch Befestigung der SmartClamps an den Befestigungspunkten des Vans. Die Basisschienen werden auf dem Fahrzeugdach verklebt und mit den SmartClamps verbunden.
Set bestehend aus 2 Basisschienen und SmartClamps.
Thule SmartClamp System L2H2. Geeignet für Fahrzeuggröße L2H2 (Länge 5,4 m). Max. Zuladung 150 kg. Gewicht 9 kg. Schienenlänge 2,83 m. SmartClamps 6.
Nr. 90472 469,—
Thule SmartClamp System L3H2. Geeignet für Fahrzeuggröße L3H2 (Länge 6 m). Max. Zuladung 200 kg. Gewicht 11 kg. Schienenlänge 3,44 m. SmartClamps 8.
Nr. 97130 539,—
Thule SmartClamp System L4H2. Geeignet für Fahrzeuggröße L3H2 (Länge 6,4 m). Max. Zuladung 200 kg. Gewicht 12 kg. Schienenlänge 3,78 m. SmartClamps 8.
Nr. 90474 549,—
2. Thule SmartClamp System Markisen-Set. Set bestehend aus Dachträger-Basisschienen und Adaptern für die Montage einer Thule Omnistor 6300. Geeignet für Ducato-, Jumper- und Boxer-Vans ab Baujahr 2006.
Thule SmartClamp System L2H2 TO 6300. Markisenlänge 3,25 m. **Nr. 97262 429,—**
Thule SmartClamp System L3H2 TO 6300. Markisenlänge 3,75 m. **Nr. 93945 469,—**
Thule SmartClamp System L4H2 TO 6300. Markisenlänge 4 m. **Nr. 97310 479,—**

3. Thule SmartClamp System Short. Geeignet für H2 Ducato | Jumper | Boxer | Movano ab Baujahr 2022. Set bestehend aus 2 Basisschienen (Länge 1,64 m) und 4 SmartClamps. Max. Zuladung 100 kg.
Nr. 97553 399,—

Thule ProBar Flex. Lastenträger-Set für Vans, das die Montage von Thule Dachzubehör ermöglicht. Flexible Position der Lastenträger auf den Basisschienen, um Hindernissen auf dem Dach auszuweichen. Set mit zwei Lastenträgern zur Befestigung an den Basisschienen. Kompatibel mit dem Thule SmartClamp-System auf dem Fahrzeugdach. Abschließbar zum Schutz vor Diebstahl. In zwei verschiedenen Höhen erhältlich. Maximale Belastbarkeit von 75 kg pro Lastenträger-Set. Länge 1,50 m.
4. Thule ProBar Flex Hoch.
Höhe (zwischen Lastenträger und Dach) 13 cm.
Gewicht 8,3 kg. **Nr. 93946 409,—**
5. Thule ProBar Flex Niedrig.
Höhe (zwischen Lastenträger und Dach) 10 cm.
Gewicht 7,9 kg. **Nr. 90475 409,—**

6. Dachreling Roof Rail Deluxe. Dachreling mit Ovalprofil. Standardlänge 3 m, leicht auf die gewünschte Länge zu kürzen. Max. Tragkraft 70 kg. Die Abschlüsse und Stützen sind mit Kunststoffkappen versehen.
Weiß lackiert **Nr. 95462 204,—**
Aluminium eloxiert **Nr. 95463 204,—**

Querträger für Dachreling Roof Rail Deluxe. 2 Stück. Aus eloxiertem Aluminium in einer Standardlänge von 2,5 m. Leicht zu kürzen. **Nr. 95464 204,—**



Dachträgersystem

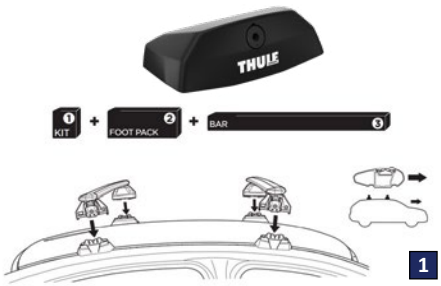

















1. Thule Fixpoint Evo. Einfach zu (de-)installierendes Dachträger-Set. Erhältlich in 2 Höhen + optionales Erhöhungsset. Ergonomischer Drehmomentbegrenzer zeigt an, wenn der Träger sicher ist. Wird mit Thule One-Key-Schlössern an Ihrem Fahrzeug befestigt. ProBar und Dachträgerfüße können einfach abgenommen werden. Set enthält 2 Thule ProBar 1,5 m, 4 x Fixpoint Evo Foot, 4 x Fixpoint Evo Kit, 4 x Fixpoint Evo Kit Cover, 1 Drehmomentschlüssel, 1 x One-Key Schloss-Set (4 Stück).
Fixpoint Evo Low. Für VW California.
Nr. 97602 **414,—**
Fixpoint Evo Ford Transit H3. **Nr. 97603** **414,—**

Thule Kit Cover. Ermöglicht es, das fahrzeugspezifische Kit auf dem Auto installiert zu lassen.
Nr. 97605 **19,—**

2. Thule Hullavator Pro. Dieser Kajakträger mit Lift-Assistenz-Funktion kann einfach auf dem Lastenträger-Set Thule ProBar Flex - Hoch montiert werden. Gasdruckfedern reduzieren das Gewicht beim Anheben und Absenken um bis zu 18 kg. Doppelt ausklappbare Arme senken das Kajak um bis zu 1 m. Aufbau aus Aluminium und doppelt beschichtetem Stahl bietet Korrosionsbeständigkeit und längere Produktlebensdauer. Inklusive Thule QuickDraw Spanngurte für den Transport von 1 Kajak. Maximale Zuladung 35 kg. Maße 89,7 x 15,2 x 42,3 cm. Gewicht 17,5 kg. **Nr. 92314** **904,—**

3. Thule Hull-a-Port Aero. Innovativer Kajakhalter, der Sicherheit, Stil und Benutzerfreundlichkeit bietet, sowie sich nahtlos in die Thule Dachträgersysteme integrieren lässt. Schnelles Auf- und Zusammenklappen durch praktischen Griff vorne. Die widerstandsfähige und weiche Gummipolsterung schützt das Kajak beim Transport. Einfache Handhabung der Spanngurte beim Befestigen des Kajaks durch StrapCatch. Diebstahlsicheres Design befestigt Träger sicher an Laststreben (Schlösser inklusive). Maximale Zuladung 34 kg. Maße 46 x 20 x 44 cm. Gewicht 6,9 kg. **Nr. 92321** **364,—**

4. Thule DockGrip. Ein vielseitiger Träger für den horizontalen Kajaktransport mit großen, gepolsterten und flexiblen Auflagen. Einfache Sicherung durch Spanngurte mit Schnallenschutz. Inklusive T-Nut-Befestigung. Zur Aufnahme von Kajaks und SUP-Boards bis 90 cm Breite und einem Gewicht von bis zu 40 kg. Maße 20 x 10 x 20 cm. Gewicht 3,1 kg.
Nr. 92329 **227,—**

5. Thule Portage. Leicht zu beladender, sicherer Träger für Kanus mit abgerundeten Seiten. Weiche, wetterfeste Basispolsterung schützt Ihr Kanu während der Fahrt. Starke, widerstandsfähige Spanngurte mit Schnallenschutz schützen Fahrzeug und Kanu vor Kratzern. Einfache Sicherung des Kanus während des Transports durch Quick Draw Spanngurte mit Karabiner und Ratschenfunktion. Maximale Zuladung 45 kg. Maße 8,8 x 15,2 x 5,8 cm. Gewicht 19 kg.
Nr. 92349 **157,—**

6. Thule SUP Taxi XT. Dieser herausragende SUP-Träger sorgt für maximale Sicherheit und lässt sich dank Teleskop-Design dabei individuell anpassen sowie einfach montieren. Geeignet für Boards mit einer Breite von 70 bis 86 cm. Stahlverstärkte Sicherheitsgurte, ein doppelter Schließmechanismus und eine weiche, wetterfeste Polsterung sorgen für beste Sicherheit Ihrer Boards. Maximale Zuladung 25 kg. Maße 86/120 x 17 x 16 cm. Gewicht 7,6 kg.
Nr. 92398 **399,—**

7. Thule SnowPack. Schlanker, aerodynamischer Skiträger für alle Arten von Skiern und Snowboards. Der Träger lässt sich auch mit Handschuhen leicht öffnen und schließen. Inklusive Erhöhungsfüßen, mit denen sich der Halter höher setzen lässt. Lässt sich direkt in den T-Nuten der Grundträger montieren.
Für 4 Skier/1 Snowboard. Maße 37 x 7 x 10 cm. Breite Auflagefläche 25 cm. **Nr. 92399** **202,—**
Für 8 Skier/2 Snowboards. Maße 62 x 7 x 10 cm. Breite Auflagefläche 50 cm. **Nr. 92455** **222,—**
Für 12 Skier/4 Snowboards. Maße 87 x 7 x 10 cm. Breite Auflagefläche 75 cm. **Nr. 92457** **271,—**

8. Thule SkiClick. Praktischer und platzsparender Träger für Langlaufskier. Innovative 3-in-1-Lösung: ein Skiträger mit Skihalter und Wandmontagefunktion. Minimaler Luftwiderstand für geringeren Kraftstoffverbrauch. Mit Sicherheitsschloss. Kann an einer Wand oder einem Dachträger befestigt werden. Passt an allen Thule Lastenträgertraversen. Das dünne Material lässt sich bei Nichtgebrauch flach zusammenlegen. Für 1 Paar Ski. Maximale Zuladung 7 kg. Maße 11 x 9 x 9 cm. Gewicht 0,4 kg.
Nr. 92500 **74,—**

Ultra-Box Dach- und Heckboxen

FIAMMA





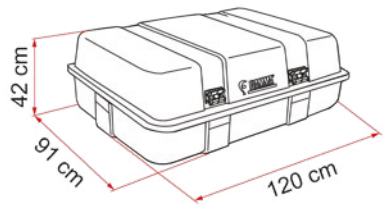

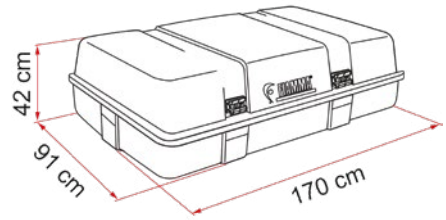

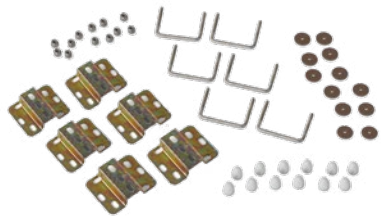

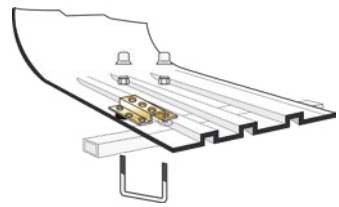

Ultra-Box Dachboxen
Die geräumigen Dachboxen für Reisemobile – mit Aluminiumrahmen und wasserfesten Dichtungen Die klassischen Boxen für Reisemobile aus ABS-Plus-Kunststoff. Stoß- und wetterfest, mit dickschichtigem UV-Schutz und somit sehr alterungsbeständig. Befestigungsstangen und Scharniere sind aus rostfreiem Edelstahl. Komplett mit Befestigungskit.

Beschreibung	Volumen	Abmessungen außen	Abmessungen innen	Gewicht	Nr.	Preis
Ultra-Box 2	400 l	120 x 91 x 42 cm	107,5 x 77,5 x 37,5 cm	13 kg	**93180**	**808,—**
Ultra-Box 3	520 l	170 x 91 x 42 cm	155 x 77,5 x 37,5 cm	17 kg	**93186**	**1.050,—**





NEU!

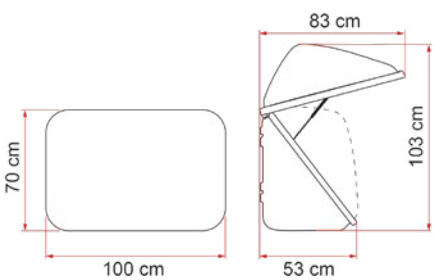

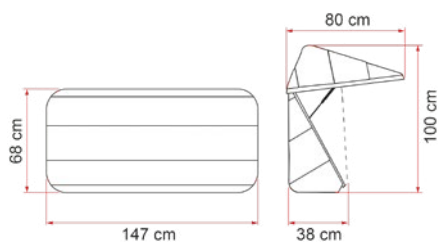

FIAMMA

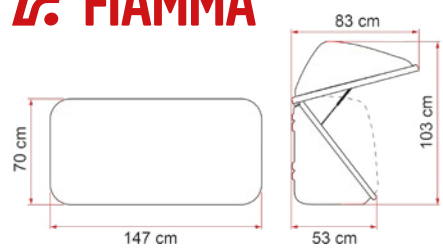

Ultra-Box Heckboxen
Die ideale Stauraumlösung - Gepäckboxen aus hochwertigem ABS-PLUS-Material. Stoßfest und witterungsbeständig, mit spezieller UV-Beschichtung. Serienmäßig mit Scharnieren aus Edelstahl und leichten Profilen aus Aluminium. Montage auf Carry-Bike mit beiliegendem Montagekit. Mit elastischem Netz im Inneren zum Festhalten des Gepäcks. Das zulässige Gesamtgewicht des Fahrradträgers darf nicht überschritten werden.

Modell	Volumen	Abmessungen außen	Abmessungen innen	Gewicht	Farbe	Nr.	Preis
Ultra-Box 320	320 l	100 x 53 x 70 cm	88,5 x 46 x 62 cm	12 kg	weiß deep black	**93188** **98404**	**683,—**
Ultra-Box 360	360 l	147 x 38 x 68 cm	133,5 x 30 x 58 cm	14 kg	weiß deep black	**93181** **98405**	**771,—**
Ultra-Box 500	500 l	147 x 53 x 70 cm	133,5 x 46 x 62 cm	17 kg	weiß deep black	**93184** **98406**	**809,—**

Deichselbox



Hochwertige Aufbewahrungsbox für Werkzeuge, Spanngurte, Netze und andere Kleinteile.

- Hervorragende mechanische Beständigkeit und Schlagfestigkeit auch bei extremen Temperaturen
- Geeignet für fast alle Anhänger mit V-Deichsel, sowie Vierkant-Rohr-Deichsel
- Inklusive Befestigungssatz
- Abschließbar
- Volumen ca. 23 l
- Außenmaße (LxBxH) 56 x 25 x 27 cm
- Innenmaße (LxBxH) 48 x 18 x 24 cm
- Max. Belastung 30 kg
- Gewicht 3,75 kg

Nr. 97216 **84,95**

LAS auto- und camping zubehör









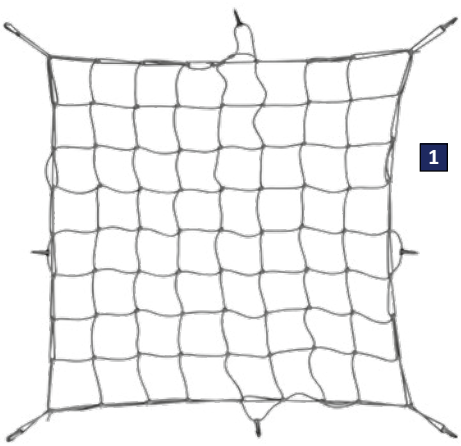

1

THULE SWEDEN

1. THULE Load Net. Zur Sicherung der Last in Thule Gepäckkörben. Zehn bewegliche Haken für die einfache Befestigung an Thule Gepäckkörben.
Größe 80 x 80 cm **Nr. 90893** **49,—**
Größe 130 x 90 cm **Nr. 90894** **59,—**

2. Tritthilfe zum Einhängen in Fahrzeugtüren. Geeignet für jede Art von Fahrzeugen zum Beladen von Dachboxen oder Fahrraddachträgern. Die Tritthilfe wird einfach an der Innenseite der offenen Türe eingehängt. So gewinnen Sie eine weitere Tritthöhe von ca. 50 cm. Mit Anti-Rutsch-Profil für sicheren Halt. Die Tritthilfe kann aufgrund der Stahlspitze an der Vorderseite auch als Sicherheitshammer verwendet werden. Aus Aluminium. Max. Traglast 200 kg. Abmessungen (LxBxH) 15 x 7,5 x 8,5 cm. Gewicht 0,9 kg. **Nr. 93118** **13,95**

HTD



2







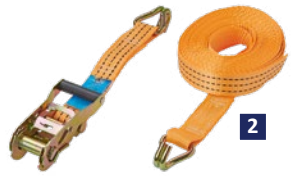



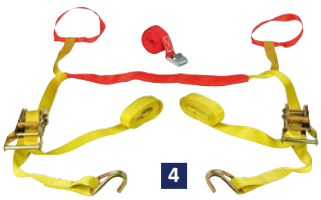





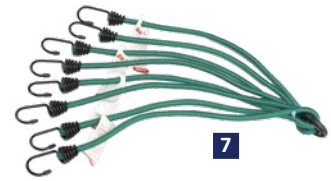













Ratschen-Spanngurte. Zur Ladungssicherung, mit Ratsche und J-Haken.

1. Spanngurt 1.000 kg. Zurrkraft (LC) 500 kg. Größe ca. 6 m x 38 mm. **Nr. 95081** **11,95**

2. Spanngurt 3.000 kg. Zurrkraft (LC) 1.500 kg. Größe ca. 8 m x 38 mm. **Nr. 90715** **15,95**

3. Spanngurt 5.000 kg. Zurrkraft (LC) 2.500 kg. Größe ca. 8 m x 50 mm. **Nr. 95083** **24,95**

4. Motorrad-Verzurrsystem. Set zur Fixierung von Motorrädern auf Anhängern. Bestehend aus: 2 x Spanngurte mit Ratsche und J-Haken (integrierte Lenkerschlaufen, Lenker-/Tankschoner, verstellbar), max. Zugkraft 1.300 kg, ca. 3,5 m x 25 mm, 1 x Spanngurt mit Klemmverschluss, max. Zugkraft 250 kg, ca. 2,5 m x 25 mm. In praktischer Aufbewahrungstasche. **Nr. 95084** **19,95**

5. Gepäckspanner Extra Stark. Länge 80 cm. 2er Set. **Nr. 95262** **4,15**

6. Gepäckspanner. Länge 150 cm, ø 10 mm. 2er Set. **Nr. 90697** **6,30**

7. Gepäckspinne 80 cm. Länge 80 cm, 8-armig. **Nr. 95263** **4,95**

8. Expanderkabel. Mit bunter Poly-Umflechtung, beidseitig mit Stahlhaken, farblich sortiert. 2er Set.
Länge 40 cm **Nr. 18846** **5,10**
Länge 80 cm **Nr. 18847** **6,80**
Länge 120 cm **Nr. 18848** **8,50**

9. Expanderkabel 100 cm. Beidseitig mit Stahlhaken. Länge 100 cm. 2er Set. **Nr. 97554** **4,60**

10. Schnellverriegelungszurrgurt-Set. 5-teiliges Set bestehend aus 2 Expanderkabeln 60 cm, 1 Abspanngurt 500 cm und 2 Abspanngurten 250 cm.Inklusive praktischer Kunststoffbox**.** **Nr. 97555** **11,50**

11. Verzurrgurt. Schnellverschluss für schnelles, sicheres Spannen. Länge 300 cm, 25 mm breit. **Nr. 18886** **5,95**

12. Verzurrgurt. Zurrkraft (LC) 200 kg. Länge 500 cm, 25 mm breit. Farbe Blau. Material Polyester. **Nr. 18887** **7,80**

13. Verzurrgurt mit Ratsche. Zurrkraft (LC) 500 kg. Länge 500 cm, 25 mm breit. Farbe Blau. **Nr. 90727** **9,95**

FIAMMA



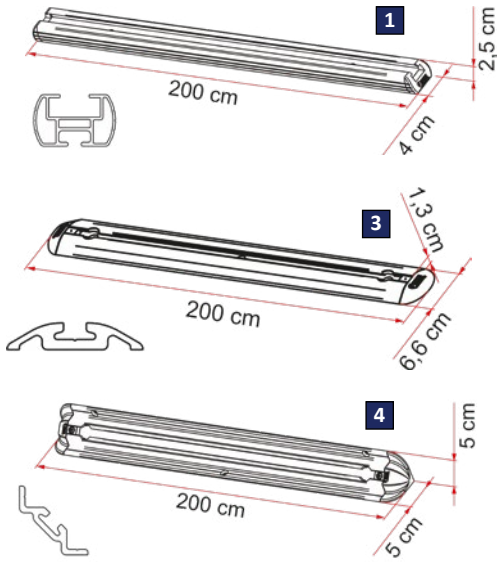





Garage-Bars. Die Garage Bars sind zwei Multifunktionsleisten aus eloxiertem Aluminium, die an den Garagenwänden oder am Boden angebracht werden. Alle Ausführungen werden paarweise und mit Abdeckkappen geliefert.

1. Garage-Bars. Zwei eloxierte Alu-Schienen, die an der Wand oder am Boden befestigt werden. Mit 10 verschiebbaren Ösen Kit Eye, 2 roten Endkappen und Befestigungsschrauben. Abmessungen 200 x 4 x 2,5 cm. Gewicht 3,1 kg.
Nr. 92474 **136,—**

2. Kit Eye. 2er-Set. **Nr. 92475** **11,50**

3. Garage-Bars Premium 200. Zwei eloxierte Aluminiumprofile. Inklusive 8 Ösen Eye Premium/Corner, Schrauben und Abdeckkappen. Abmessungen 200 x 6,6 x 1,3 cm. Gewicht 4,8 kg.
Nr. 92899 **211,—**

4. Garage-Bars Corner. Zwei eloxierte Aluminium-Eckprofile. Inklusive 8 Ösen Eye Premium/Corner, Schrauben und Abdeckkappen. Abmessungen 200 x 5 x 5 cm. Gewicht 4,8 kg.
Nr. 92054 **211,—**

5. Kit Eye Premium/Corner. 2er Set.
Nr. 92055 **11,70**

6. Kit Square Plates. Haken aus Edelstahl zur Befestigung am Boden oder an der Wand. Abmessungen 3,5 x 2 x 2 cm. 4er Set.
Nr. 92476 **21,80**















1. Krampe. Für Gurte, Riemen, Haken usw. Stahl, verzinkt, Steglänge 25 - 30 mm. Abmessungen (HxBxT) 10 x 48/70 x 20 mm. **Nr. 95127** **2,35**

2. Riemenkrampen. Zur Befestigung von Planen, Netzen, etc. an einem KFZ-Anhänger. Metall mit Zinküberzug. Gesamtlänge 70 mm, Gesamthöhe 15 mm, Materialstärke 5 mm. 4er Set.
Nr. 96942 **5,20**

3. SAWIKO-Zurrschienen-Set. Alu-Zurrschienen (200 x 5 x 1,15 cm) um Ladung bzw. Fahrräder in der Heckgarage sicher zu befestigen. Durch die universell verstellbaren Zurrösen (durch Druckbetätigung) lassen sich so ziemlich alle sperrigen Gegenstände in der Heckgarage befestigen. Set bestehend aus: 2 x Zurrschienen, 4 x Endstücke, 4 x Zurrösen und 2 x Spanngurt. **Nr. 94824** **169,—**

4. Druckverstellbare Zugöse. Durch ein leichtes Herunterdrücken lässt sich die Zurröse spielend in die gewünschte Position bringen. **Nr. 95087** **13,50**

5. Zurrschiene. Zurrschienen um Ladung in der Heckgarage sicher zu befestigen. Zum Aufsetzen an die Fahrzeugwand oder den Fahrzeugboden.
Länge 60 cm **Nr. 90733** **8,95**
Länge 100 cm **Nr. 90736** **14,95**

6. Zurrschienen-Set. 6-teiliges Set bestehend aus 2 x Alu-Zurrschienen (60 x 3 x 1,5 cm) und 4 x Zurrösen. **Nr. 97266** **24,95**

7. Zurrösen. Passend für vorstehende Zurrschienen (Nr. 90733, 90736 und 97266). 2er Set.
Nr. 92534 **3,95**

GOLDSCHMITT . . . Fahrwerkstechnik vom Feinsten

GOLDSCHMITT Alufelgen

Tragfähig & Elegant.
Aluminiumfelgen von Goldschmitt vereinen hohe Traglasten mit schickem Design und bester Qualität.

Es sind nicht nur die optischen Aspekte, sondern vor allem die technischen Finessen, auf die es bei einer hochwertigen Aluminiumfelge ankommt. Denn im Vergleich zur herkömmlichen Pkw-Variante müssen Felgen für Reisemobile, Transporter und Nutzfahrzeuge eine wesentlich höhere Tragkraft aufweisen. Diese anspruchsvolle Aufgabe erfüllen unsere Aluminiumfelgen mit Bravour. Die Felgen der GSM- und GSH-Serie überzeugen durch ihre Qualität, ihr Design und nicht zuletzt durch ihre enorme Tragfähigkeit, die sie auch für die Auflastung vieler Fahrzeuge prädestinieren. Darüber hinaus werden alle Goldschmitt-Felgen mit einer salzresistenten Spezialbeschichtung behandelt, die einen uneingeschränkten Winterbetrieb dauerhaft ermöglicht. Diese innovative Lackier- und Beschichtungstechnik, die auch von Automobilherstellern der Oberklasse verwendet wird, sorgt für einen sorgenfreien Langzeitbetrieb – ganz gleich in welcher Jahreszeit.

1. Alufelge GSM4 - 6,5 x 16".
Passend für Fiat Ducato Typ X250/290 (35-40 Heavy), Felgengröße 6,5 x 16", Lochkreis 5 x 130 mm, Einpresstiefe 68 mm, Tragfähigkeit 1.350 kg.
Pro Stück. Nur solange Vorrat reicht.

Anthracite Polished Matt	**Nr. 96796**	**235,—**
Dark Chrome	**Nr. 96797**	**235,—**

2. Alufelge GSM6 Anthracite Polished Glossy 6,5 x 16".
Passend für Fiat Ducato Typ X250/290 (35-40 Heavy), Felgengröße 6,5 x 16", Lochkreis 5 x 130 mm, Einpresstiefe 52 mm, Tragfähigkeit 1.450 kg.
Pro Stück. Nur solange Vorrat reicht.

	Nr. 90737	**235,—**

3. Alufelge GSM8 Anthracite Polished Glossy 6 x 16".
Passend für Fiat Ducato Typ X250/290 (30-35 Light), Felgengröße 6,0 x 16", Lochkreis 5 x 118 mm, Einpresstiefe 68 mm, Tragfähigkeit 1.200 kg.

Pro Stück.	**Nr. 96798**	**235,—**

Passend für Fiat Ducato Typ X250/290 (35-40 Heavy), Felgengröße 6,0 x 16", Lochkreis 5 x 130 mm, Einpresstiefe 68 mm, Tragfähigkeit 1.350 kg.

Pro Stück.	**Nr. 96799**	**235,—**

4. Alufelge GSM10. Passend für Fiat Ducato, Citroën Jumper, Peugeot Boxer ab 2006 und Opel Movano ab 2021.
Felgengröße 6,0 x 16", Lochkreis 5 x 118 mm, Einpresstiefe 68 mm, Tragfähigkeit 1.250 kg. Pro Stück.

Black Glossy	**Nr. 98455**	**259,—**
Black Matt	**Nr. 98459**	**259,—**

Felgengröße 6,0 x 16", Lochkreis 5 x 130 mm, Einpresstiefe 68 mm, Tragfähigkeit 1.350 kg. Pro Stück.

Black Glossy	**Nr. 98456**	**259,—**
Black Matt	**Nr. 98460**	**259,—**

Felgengröße 8,0 x 18", Lochkreis 5 x 118 mm, Einpresstiefe 53 mm, Tragfähigkeit 1.250 kg. Pro Stück.

Black Glossy	**Nr. 98457**	**305,—**
Black Matt	**Nr. 98461**	**305,—**

Felgengröße 8,0 x 18", Lochkreis 5 x 130 mm, Einpresstiefe 53 mm, Tragfähigkeit 1.350 kg. Pro Stück.

Black Glossy	**Nr. 98458**	**305,—**
Black Matt	**Nr. 98462**	**305,—**

Felgen-Schraubensatz Fiat Ducato 230/244.
Für alle GSH/GSM-Felgen für Fiat Ducato 230/244 muss pro Felge ein Spezial-Schraubensatz bestellt werden. **Nr. 95627** **17,50**



1 Alufelge GSM4
Anthracite Polished Matt



1 Alufelge GSM4
Dark Chrome



2 Alufelge GSM6
Anthracite Polished Glossy



3 Alufelge GSM8
Anthracite Polished Glossy



4 Alufelge GSM10
Black Glossy

NEU!



4 Alufelge GSM10
Black Matt



5 Alufelge GSM10
Anthracite Polished Glossy



6 Alufelge GSH11
Black Glossy

NEU!

5. Alufelge GSM10 Anthracite Polished Glossy 6,5 x 16"
Passend für MB Sprinter W907 ab Bj. 2006 (nur in Verbindung mit Radschrauben Nr. 98289), Felgengröße 6,5 x 16", Lochkreis 6 x 130 mm, Einpresstiefe 62 mm, Tragfähigkeit 1.350 kg.

Pro Stück.	**Nr. 98178**	**259,—**

Radschraube MB Sprinter W907. Zur Montage der GSM10 an MB Sprinter W907 ab 2006 erforderlich.

Pro Stück.	**Nr. 98289**	**3,95**

6. Alufelge GSH11 - 6,5 x 16".
Passend für Ford Transit ab 2014 und Ford Transit Custom 2012 - 2023.
Felgengröße 6,5 x 16", Lochkreis 5 x 160 mm, Einpresstiefe 60 mm, Tragfähigkeit 1.275 kg.
Pro Stück.

Black Glossy	**Nr. 98463**	**259,—**
Black Matt	**Nr. 98464**	**279,—**



6 Alufelge GSH11
Black Matt

GOLDSCHMITT . . . Fahrwerkstechnik vom Feinsten







SoftTouch-Bedienteil für Fiat Ducato X250/X290



1. Zusatzluftfedern für die Hinterachse. Zusatzluftfedern von GOLDSCHMITT werden zwischen Fahrzeugrahmen und Achse montiert, verstärken und ergänzen die serienmäßige Stahlfeder. Die qualitativ hochwertigen Luftbälge gleichen Beladungsdifferenzen aus, verbessern die Fahreigenschaften und sorgen, wenn notwendig, für eine Anhebung des Fahrzeughecks.
Exklusiv für den Fiat Ducato ab Modelljahr 2006 gibt es ein sowohl optisch als auch technisch überarbeitetes Bedienelement. Vorstehende Schalter werden durch eine homogene Soft-Touch-Folie ersetzt, deren Druckpunkte sich jetzt noch komfortabler und zuverlässiger betätigen lassen. Durch die moderne Optik und die passgenaue Integration im Armaturenbereich fügt sich das SoftTouch-Bedienteil noch besser in das Gesamtbild hochwertiger Reisemobile und Transporter ein. Das SoftTouch-Bedienteil beinhaltet zwei Manometer mit LED-Beleuchtung und integriertem Druckschalter.

Lieferumfang: Faltenbälge, Halterkonsolen, 12 Volt-Kompressor (Medium), Montagematerial, technische Dokumentation.

Euro-Chassis X250/X290/Serie 8, Modell ab 2006, für Fahrzeuge ohne elektrischer Parkbremse geeignet. Inklusive Kompressorhalteblech mit Silent-Lagern.
2-Kreis-Zusatzluftfedersystem für die Hinterachse, 6", fahrzeugspezifisches Bedienteil ohne LED-Beleuchtung. **Nr. 95473 1.055,—**
2-Kreis-Zusatzluftfedersystem für die Hinterachse, 8", fahrzeugspezifisches Bedienteil ohne LED-Beleuchtung. **Nr. 95484 1.155,—**
2-Kreis-Zusatzluftfedersystem für die Hinterachse, 8", fahrzeugspezifisches Folienbedienteil „SoftTouch". **Nr. 90845 1.235,—**

Euro-Chassis X250/X290/Serie 8, Modell ab 2006, für Fahrzeuge mit elektrischer Parkbremse geeignet.
2-Kreis-Zusatzluftfedersystem für die Hinterachse, 6", fahrzeugspezifisches Bedienteil ohne LED-Beleuchtung. **Nr. 96260 1.055,—**
2-Kreis-Zusatzluftfedersystem für die Hinterachse, 8", fahrzeugspezifisches Bedienteil ohne LED-Beleuchtung. **Nr. 96270 1.155,—**

Ford Transit Bj. 2014-2019, mit Frontantrieb und Einzelbereifung, 2-Kreis-Zusatzluftfedersystem für die Hinterachse, 8", fahrzeugspezifisches Bedienteil ohne LED-Beleuchtung. **Nr. 98286 1.265,—**

Ford Transit ab Bj. 2019, mit Frontantrieb und Einzelbereifung, 2-Kreis-Zusatzluftfedersystem für die Hinterachse, 8", fahrzeugspezifisches Bedienteil ohne LED-Beleuchtung. **Nr. 98287 1.265,—**

Ford Transit mit Facelift ab Bj. 2019, mit Frontantrieb und Einzelbereifung, 2-Kreis-Zusatzluftfedersystem für die Hinterachse, 8", inklusive fahrzeugspezifischem Bedienteil mit LED-Beleuchtung. Nicht für Fahrzeuge mit elektr. Parkbremse geeignet. **Nr. 98288 1.155,—**

Auflastgutachten (soweit vorhanden). Sollte die serienmäßige Zuladung nicht ausreichen, ist für viele gängige Modelle eine Nutzlasterhöhung möglich. Nur auf Anfrage erhältlich. **Nr. 97122 249,—**

2. Distanzscheiben zur Spurverbreiterung. Reisemobile werden in der Regel auf Nutzfahrzeugfahrgestellen aufgebaut. Für diese Fahrzeuge gelten andere Prioritäten als für ein Reisemobil. Oftmals lassen die überbreiten Reisemobilaufbauten das Reisemobil schmalspurig erscheinen. Ein hoher Schwerpunkt wirkt sich zudem negativ auf die Spurtreue und somit auf das Fahrgefühl aus. Mit den Distanzscheiben von Goldschmitt wird die Spurweite dem breiten Aufbau angepasst. Das Reisemobil vermittelt dem Fahrer damit einen besseren Geradeauslauf, besonders bei Spurrinnen und Seitenwind. Auch die Federung wird durch den verbreiterten Hebelarm etwas komfortabler. Durch die Befestigung an der Bremstrommel entsteht für den Benutzer kein Nachteil bei Radwechseln. Alle Distanzscheiben von Goldschmitt werden aus hochwertigsten Materialien gefertigt und nach europäischem Standard geprüft.
Lieferumfang: 2 Distanzscheiben (Aluminium), Radschrauben, technische Dokumentation.

Euro-Chassis X250/X290 (15"-Originalbereifung). Distanzscheiben (30 mm, Lochkreis 5 x 118 mm) für Vorder- bzw. Hinterachse. Spurverbreiterung pro Achse 60 mm. **Nr. 96131 235,—**

Euro-Chassis X250/X290 (16"-Originalbereifung). Distanzscheiben (30 mm, Lochkreis 5 x 130 mm) für Vorder- bzw. Hinterachse. Spurverbreiterung pro Achse 60 mm. **Nr. 96134 235,—**

MB Sprinter ab Bj. 2006/VW Crafter Bj. 2006-2016. Distanzscheiben (30 mm, Lochkreis 6 x 130 mm) für Vorder- bzw. Hinterachse. Spurverbreiterung pro Achse 60 mm. Nicht für zwillingsbereifte Fahrzeuge. **Nr. 95804 285,—**

Ford Transit Bj. 2006-2014.
Distanzscheiben (30 mm, Lochkreis 5 x 160 mm) für Vorder- bzw. Hinterachse. Spurverbreiterung pro Achse 60 mm. Nur in Verbindung mit Stahlfelgen. Nicht für zwillingsbereifte Fahrzeuge. **Nr. 95626 285,—**

Zusatzschraubenfedern & Zusatzluftfedern für die Hinterachse



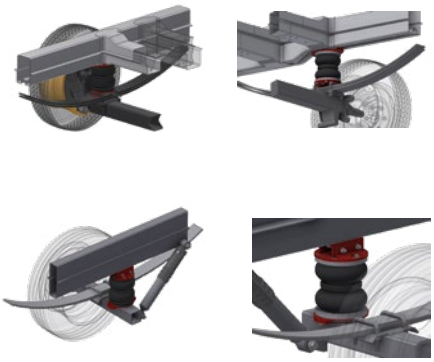

1. Zusatzschraubenfedern für die Hinterachse. Bei den Zusatzfedern werden die Originalfedern durch zusätzliche Stahlfedern unterstützt. Diese helfen der Original-Federung die Last zu tragen. Das Gewicht des Aufbaus plus Ladung verteilt sich somit auf die Originalfedern und die Zusatzstahlfedern.

- Der Aufbau schlägt nicht mehr hart auf die Endanschläge der Achse auf.
- Die Karosserie inklusive der wertvollen Einrichtung und/oder Ladung bleibt somit vor Schäden geschützt, der Federweg wird deutlich erweitert und die Bodenfreiheit bleibt erhalten.
- Die Traktion an der Vorderachse und die Fahrsicherheit werden erhöht, der Reifenverschleiß wird verringert.
- Es kann auch bei schwerer Beladung ein Anhänger oder Lasten-/Motorradträger zusätzlich mitgeführt werden. Zulässige Achslasten und zulässiges Gesamtgewicht beachten!
- Die Stoßdämpfer brauchen nicht mehr im Endbereich zu arbeiten.

Der Bausatz besteht aus: Stahl-Spiralfedern, Federtellern oben, Federtellern unten, Aluscheiben, Metalltöpfe, Kleinmaterial, Montageanleitung.
Passend für

Fiat Ducato X250/X290	**Nr. 96481**	**299,—**
Ford Transit FWD ab Bj. 2014	**Nr. 97791**	**345,—**

2. Zusatzluftfeder für die Hinterachse. Neben den Originalfedern werden kräftige Zusatzluftfedern montiert. Es gelten die gleichen Eigenschaften wie bei den Zusatzschraubenfedern beschrieben. Zusätzliche Eigenschaften: Die Federung bleibt angenehm weich und komfortabel. Die Gummigewebe-Wandungen der Bälge und der Kompressor werden dank des geringen Luftdrucks geschont. Sicherheits-Schlauchdrossel-Rückschlagventile in 6 mm dicken Schläuchen, 2 Druckmanometer und 2 Füll-/Ablassventile. Durch Druckerhöhung zu Rangierzwecken kann das Heck weit angehoben werden, insbesondere während der Fährenbenutzung. Eine Seitenneigung wegen asymmetrischer Gewichtsaufteilung kann ausgeglichen werden und das Fahrzeug kann in geparktem Zustand auf unebenem Boden geradegestellt werden. Regelungs-Technik im Zweikammer-System, alle Zusatz-Luftfedern inklusive Zweifaltenbälgen, 12 Volt-Hochleistungs-Kompressor und Fahrerhausbedienteil.
Passend für

Fiat Ducato X250/X290, ab Bj. 2006. Balg 6". **Nr. 97787 699,—**
Fiat Ducato X250/X290, ab Bj. 2006. Balg 8". **Nr. 97788 779,—**
Ford Transit, FWD ab Bj. 2014. Balg 6". **Nr. 97789 729,—**
Ford Transit, FWD ab Bj. 2014. Balg 8". **Nr. 97790 859,—**

Zusatzluftfeder AirLift Maxi

Ein Linnepe Zusatzluftfedersystem sorgt für mehr Fahrkomfort und höhere Sicherheit. Der unkomplizierte Einbau an der Hinterachse erfolgt unter Beibehaltung der vorhandenen Blattfedern.

AirLift Maxi. Das Zusatzluftfedersystem ist für die gängigsten Fahrzeugchassis erhältlich. Fahrverhalten und Bodenfreiheit am Heck können über das Bedienteil einfach vom Fahrersitz aus beeinflusst werden. Bei einigen Systemen ist ein Auflastungsgutachten im Lieferumfang enthalten (siehe Tabelle).

- Zusatzluftfederung für blattgefederte Hinterachsen
- Zweikreissystem - getrennte Befüllung der Bälge
- Steigerung des Fahrkomforts und der Sicherheit
- Zugewinn an Bodenfreiheit am Fahrzeugheck
- Verringerung der Windempfindlichkeit



- Inklusive Kompressor und Fahrerhausbedienteil

Technische Daten: TÜV-Teilegutachten, Firestone Doppelfaltenbälge 6" oder 8", 12-Volt-Kompressor, serienmäßig Zweikreissysteme, Gewicht 12 kg.

Information: Für Ducato/Boxer/Jumper ab Bj. 2006 mit Light-Chassis besteht, in Kombination mit einer AirLift Maxi Zusatzluftfederung, die Auflastungsmöglichkeit auf bis zu 4.150 kg (passende Rad-/Reifenkombination erforderlich).

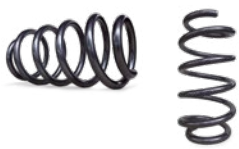

Verstärkte Schraubenfeder CoilSpring ICS 4.0. Verstärkte Schraubenfeder für die Vorderachse von Ducato/Boxer/Jumper 250/290 ab Bj. 2006. Für Vorderachslast ab 1.850 kg. **Nr. 98065 489,—**

Fahrzeugtyp	Modelljahr	Ausführung	Nr.	Preis
Fiat Ducato X250/290 ohne elektr. Parkbremse [A]	ab 07/2006	8"	**95348**	**969,—**
Fiat Ducato X250/290 mit elektr. Parkbremse [A]	ab 07/2006	8"	**98146**	**969,—**
Mercedes Sprinter NCV3 906, RWD (einzelbereift)	04/2006 – 05/2018	6"	**98066**	**959,—**
MB Sprinter 910 FWD (einzelbereift) [A]	ab 06/2018	6"	**98075**	**1.009,—**
Ford Transit FWD (einzelbereift)	04/2004 – 03/2014	6"	**98076**	**1.009,—**
Ford Transit FWD (einzelbereift) [A]	05/2014 – 04/2019	6"	**98077**	**1.009,—**
Ford Transit FWD (einzelbereift) [A]	ab 05/2019	6"	**98078**	**1.009,—**
VW Crafter, MAN TGE FWD/RWD/4-WD (einzelbereift) [A]	ab 04/2017	8"	**98079**	**1.249,—**

[A] Inklusive Auflastungsgutachten

AutoLift







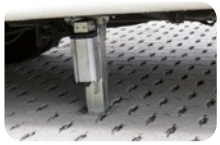

Linnepe-AutoLift. Elektrisch in eine stabile, waagerechte Position. Beim Linnepe-AutoLift übernehmen vier kraftvolle Motoren auf Knopfdruck die Stabilisierung des Fahrzeugs.
Das System gibt es mit zwei Stützen zum Stabilisieren des Reisemobilhecks oder, für noch mehr Komfort, als 4-Stützen-System für die automatische Ausrichtung des Fahrzeuges.
Im Lieferumfang enthalten sind die Stützen, die vorverkabelte Zentraleinheit, das Bedienteil, die Fernbedienung sowie alle Kabel. Durch die mitgelieferten Verlängerungen kann die Stützenlänge von 300 mm bis maximal 420 mm in kleinen Schritten verändert werden. Die Hublänge bleibt dagegen mit 180 mm konstant.

Die AutoLift Hubstützen lassen sich durch Universaladapter ganz einfach an jedem gängigen Reisemobil nachrüsten.

Bei Bestellungen bitte immer den Basisfahrzeughersteller Ihres Reisemobils, sowie den genauen Aufbautyp (Typenbezeichnung) und das exakte Baujahr angeben.

- Kraftvolles 12-V-System mit 2 oder 4 Stützen einsetzbar
- Hubkraft pro Stütze 2.000 kg
- Für Fahrzeuge bis 5.500 kg Gesamtgewicht
- Maximale Hubhöhe 180 mm
- Stromaufnahme max. 12 A
- Gewicht komplett ca. 49 kg
- Temperaturbereich -20 °C bis +50 °C

AutoLift 2er-Anlage. Zur Heckstabilisierung mit zwei Stützen. **Nr. 95537 2.399,—**

AutoLift 4er-Anlage. Automatische Niveauregulierung mit vier Stützen. **Nr. 95534 3.499,—**

Adaptersatz Universal Nr. 95538 319,—
Adaptersatz X250 Nr. 95541 319,—
Weitere Adapter auf Anfrage erhältlich.







Ausrichten in der Längsachse







Ausrichten in der Querachse

QickLift Hydraulik

Linnepe Quicklift HydrauliK (LQH)
Vollautomatisches hydraulisches Stützensystem für alle gängigen Reisemobile.
- Waagerecht und stabil in weniger als 2 Minuten
- Einfach zu bedienen über Bedienpanel im Fahrzeug oder Fernbedienung per App
- Auch halb automatische und manuelle Bedienung möglich
- Montage ohne Schweißarbeiten mit speziell für den jeweiligen Fahrzeug- und Aufbautypen konstruierten Adaptern
- Aufbauschonendes Anheben durch kontrolliertes Ausfahren der Stützen
- Öltank platzsparend direkt an der Pumpe
- Stützen beschichtet und dauerhaft geschützt
- Edelstahlfußplatte als Standard, Handpumpe serienmäßig
- Sicherheitsschaltung – Zündung an – Stützen fahren ein

Einbau nur über zertifizierte Linnepe Partner

Lieferumfang: 4-Stützen Anlage, zentrales Hydraulikaggregat mit zusätzlicher Handpumpe, Hydraulikschläuche, Steuergerät mit Kabel, Bedienteil und „Bluetooth on Board“ für Smartphone-Steuerung.

Information: Alle Stützen und Adapter werden fahrzeugspezifisch ausgewählt. Bitte bei Bestellung genaue Fahrzeug- und Aufbaudaten (exaktes Fahrzeugmodell, Chassis, Baujahr) angeben, Aufpreise für Zubehör möglich.

Option: Unterflur Staubox zu QuickLift Hydraulik (o. Abb.).
Mit der Unterflurbox kann die Pumpeneinheit vor Wasser und Schmutz geschützt unter dem Fahrzeug montiert werden. **Nr. 98086 309,—**

Fahrzeugtyp	Hubkraft pro Stütze	Länge/Hubweg VA	Länge/Hubweg HA	Gewicht	Nr.	Preis
Fiat/Citroen/Peugeot ab Bj. 2006/07 blattgefedert	1.880 kg	366 mm/360 mm	366 mm/360 mm	ca. 65 kg	**98080**	**5.459,—**
Fiat/Citroen/Peugeot ab Bj. 2006/07 ALKO-Chassis	1.880 kg	366 mm/360 mm	343 mm/315 mm	ca. 58 kg	**98081**	**5.259,—**
Fiat/Citroen/Peugeot ab Bj. 2006/07 SLC-Chassis	1.880 kg	366 mm/360 mm	366 mm/360 mm	ca. 71 kg	**98082**	**5.529,—**
Eurochassis Kastenwagen	1.880 kg	366 mm/360 mm	366 mm/360 mm	ca. 68 kg	**98083**	**5.459,—**
MB Sprinter VS30 Typ 910 ALKO-Chassis	1.880 kg	366 mm/360 mm	343 mm/315 mm	ca. 61 kg	**98084**	**5.179,—**
MB Sprinter VS30 Typ 910 SLC-Chassis	1.880 kg	366 mm/360 mm	366 mm/360 mm	ca. 75 kg	**98085**	**5.449,—**
QuickLift Hydraulik-Systeme für weitere Fahrzeuge auf Anfrage!						

Arex Light II - Das Leichtgewicht aus Kunststoff

Arex Light II Stützen. Das teleskopierbare Stützenset hat ein extrem niedriges Eigengewicht von unter 4 kg pro Paar (einfach teleskopierbare Version). Somit gibt es eine Gewichtsersparnis von bis zu 50 % gegenüber Stahlstützen. Natürlich bietet die Kunststoffstütze AREX Light II einen absolut sicheren Stand und ist somit die bequemste Art Ihr Fahrzeug sicher abzustützen. Dieses wird nicht zuletzt durch eine Fahrzeuganbindung aus Aluminium und einer gehärteten und verzinkten Stahlspindel gewährleistet.

1. Arex Light II zweifach teleskopierbar:
von 310 - 510 mm, Gewicht 2,2 kg pro Stütze, Arbeitshub 220 mm, Tragfähigkeit 500 kg.
Nr. 90742 309,—

2. Arex Light II einfach teleskopierbar:
von 310 - 430 mm, Gewicht 1,9 kg pro Stütze, Arbeitshub 155 mm, Tragfähigkeit 500 kg.
Nr. 90741 279,—

3. Stützenhalter:
zur Überbrückung von z. B. Abkantungen im Längsträger, inklusive Montagematerial.
Nr. 90743 57,95



Außenliegende Umlenkung



Arex Light II Stützen Lieferumfang:
2 Stützen, Kurbel, 880 mm Länge, Montagematerial.



Montagebeispiel

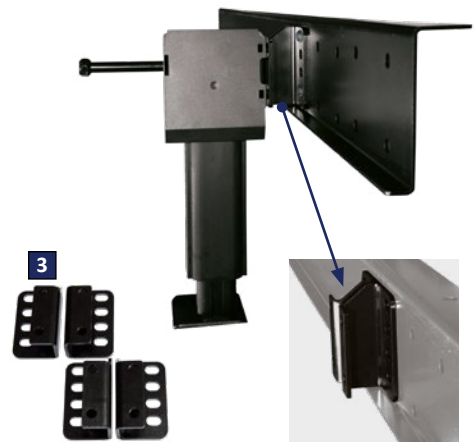

StandFix - Manuelle Hubstützen für Reisemobile



- Maximale Hebekraft pro Stütze 500 kg
- Schmutzgeschützter Schwenkmechanismus
- Kurbellänge 850 mm





NEU!





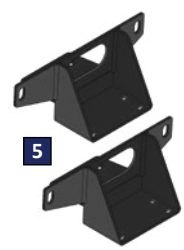



StandFix-Stützen für die Hinterachse:
1. universell 290 - 490 mm **Nr. 98359 189,—**
2. universell 330 - 530 mm **Nr. 98360 199,—**

3. StandFix-Stützen für die Vorderachse:
für Fiat Ducato X250/X290 universell 290 - 490 mm
Nr. 98361 299,—

Stützenhalter-Satz:
4. Zur Montage am Längsträger außen offen
Nr. 90739 44,50
5. Zur Montage am Fiat Chassis
Nr. 90740 57,95

StandFix Sets	Nr.	Preis
Set für hinten kurz: Inkl. 2 x Kurbelstützen universell 290 - 490 mm, 1 x Kurbel, 2 x universal Stützenhalter, Montagematerial, Bedienungsanleitung	98359	189,—
Set für hinten lang: Inkl. 2 x Kurbelstützen universell 330 - 530 mm, 1 x Kurbel, 2 x universal Stützenhalter, Montagematerial, Bedienungsanleitung	98360	199,—
Set für Fiat Ducato X250 vorne: Inkl. 2 x Kurbelstützen universell 290 - 490 mm, 1 x Kurbel, 2 x Stützenhalter, Montagematerial, Bedienungsanleitung	98361	299,—
Stützenhalter-Satz zur Montage am Längsträger außen offen	90739	44,50
Stützenhalter-Satz zur Montage am Fiat Chassis	90740	57,95

ClickFix Hubstützen, mechanisch

AL-KO QUALITY FOR LIFE

Ihr Plus
Die schönsten Stellplätze sind oft da, wo der Boden uneben oder abfallend ist. Lösen Sie das Problem mit AL-KO Hubstützen! Auf Rasen, Kies oder Asphalt – absolut standfest!

Die mechanischen Hubstützen AL-KO ClickFix können problemlos an Fahrzeugen mit AL-KO Rahmen bzw. Rahmenverlängerung montiert werden.

Mit einer Ausdrehkurbel wird die Hubstütze einfach hoch- oder heruntergekurbelt. Und das besonders komfortabel und schnell, denn bereits eine **halbe Umdrehung** der Drehkurbel genügt und die Hubstütze ist in der senkrechten Stützposition und kann zum Abstützen des Fahrzeuges verwendet werden. Ebenso gelingt die Abfahrt so besonders schnell und problemlos - Stütze hochkurbeln und mit der letzten Umdrehung wird die Stütze automatisch hochgeschwenkt und rastet sicher ein.

Sicherheit
Freischwenkmechanismus: Wird das Reisemobil trotz ausgefahrener Stütze bewegt, klappt diese selbsttätig nach vorne oder hinten, um mögliche Beschädigungen von Stütze oder Fahrzeug zu vermeiden.

System
Robuste Hubstütze für festen und sicheren Stand. Bedienung mit Ausdrehkurbel auf der Welle, selbstständiges Spannen der Hubstütze beim Hochdrehen.

Technische Daten
Tragfähigkeit statisch: 1000 kg
Tragfähigkeit dynamisch: 500 kg

Oberfläche
Innenrohr: feuerverzinkt
Außenrohr: Aluminium

Lieferumfang
2 Hubstützen, Montagematerial, Montage-/Bedienungsanleitung.





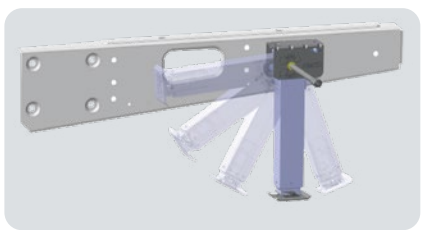

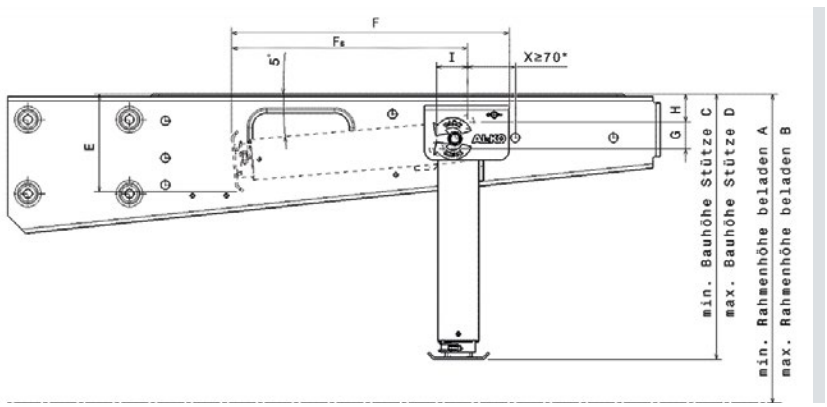

Auswahl der geeigneten mechanischen AL-KO Hubstütze:
1. Bitte hierzu Rahmenhöhe „A“ im beladenen Zustand ermitteln.
2. Mit diesen Daten können Sie über die Bestellübersicht die entsprechende Stütze auswählen.
3. Die ausgewählte Stütze hat einen bestimmten Arbeitsbereich „F“, der an Ihrem Fahrzeug frei sein muss.

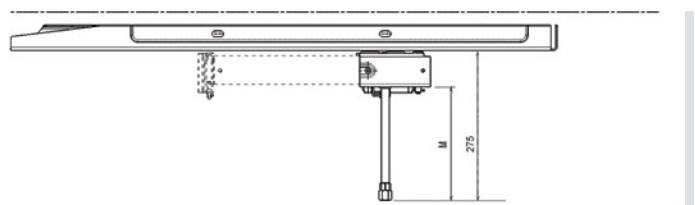

Erforderliche Rahmenhöhe		Stützenmaße					Anbaumaße			Antriebswellenlänge	Eigengewicht	Nr.	Preis
		Bauhöhe Stütze											
min. A	max. B	min. C	max. D	E	FB	F	G	H	I	M	pro Satz		
Stützensatz hinten													
310 mm	424 mm	281 mm	445 mm	140 mm	302 mm	364 mm	40 mm	41,5 mm	45 mm	200 mm	7,2 kg	**95339**	**519,—**
320 mm	440 mm	297 mm	464 mm	142 mm	320 mm	382 mm	40 mm	41,5 mm	45 mm	200 mm	7,3 kg	**95326***	**519,—**
420 mm	624 mm	397 mm	654 mm	150 mm	419 mm	481 mm	40 mm	41,5 mm	45 mm	200 mm	8,4 kg	**95324***	**519,—**
460 mm	710 mm	446 mm	744 mm	155 mm	469 mm	531 mm	40 mm	41,5 mm	45 mm	200 mm	8,9 kg	**95325***	**519,—**
Zubehör													
Ausdrehkurbel verzinkt 665 mm lang											0,6 kg	**93585**	**14,95**
Ausdrehkurbel verzinkt 865 mm lang											0,8 kg	**93588**	**20,95**



* Diese Stützen können manuell über einen Federstecker in der Länge verändert werden.

Steckstützen und Zubehör
Abstützfuß big foot™ und Adapter 45 mm

AL-KO QUALITY FOR LIFE

Steckstützen PREMIUM, PLUS und COMPACT

Ihr Plus

- **Montagefreundlich**
  Am Fahrgestell vorgesehene Aufnahmelaschen erlauben eine schnelle und einfache Montage der AL-KO Steckstützen. Eine Seite wird gesteckt, die andere Seite wird mit zwei Schrauben am Caravanboden befestigt.
- **Stabil**
  AL-KO Steckstützen sind besonders stabil durch Pressprofile, gesickte Seitenstreben und starke, gerollte Trapezgewindespindeln.
- **Hochwertiger Korrosionsschutz**
  Durch die Feuerverzinkung in hoher Schichtdicke bis zu 70 µm sind Steckstützen nahezu unverwüstlich.

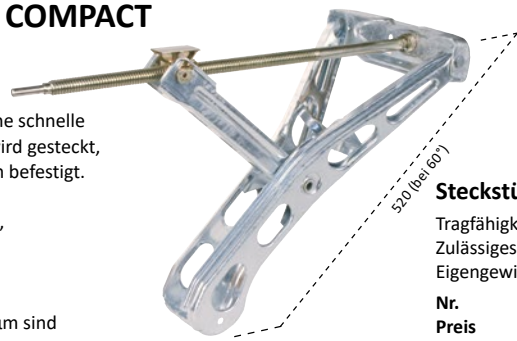

Für mehr Stabilität auf jedem Untergrund

Steckstütze PREMIUM 1.250 kg lang

Tragfähigkeit statisch	max. 1.250 kg
Zulässiges Gesamtgewicht	max. 2.500 kg
Eigengewicht	4,95 kg
Nr.	**93783**
Preis	**175,—**



Steckstütze COMPACT 800 kg kurz

Tragfähigkeit statisch	max. 800 kg
Zulässiges Gesamtgewicht	max. 1.600 kg
Eigengewicht	3,40 kg
Nr.	**93580**
Preis	**80,95**



Steckstütze COMPACT 800 kg lang

Tragfähigkeit statisch	max. 800 kg
Zulässiges Gesamtgewicht	max. 1.600 kg
Eigengewicht	3,60 kg
Nr.	**93777**
Preis	**93,95**

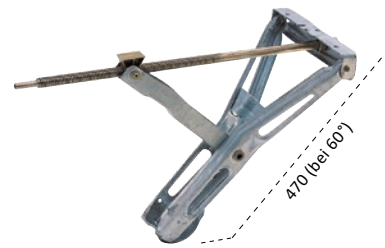

Steckstütze PLUS 1.000 kg kurz

Tragfähigkeit statisch	max. 1.000 kg
Zulässiges Gesamtgewicht	max. 2.000 kg
Eigengewicht	4,20 kg
Nr.	**93776**
Preis	**149,—**

Abstützfuß big foot™

Verhindert Einsinken oder Abrutschen der Stützen


Ausdrehen


Aufsetzen


Zurückgleiten



Ihr Plus

- Nachrüstbar bei Wohnwagen mit AL-KO Chassis und Stabilformstütze.
- **Sicherer Stand**
  Mit der großen Standfläche (200 x 180 mm) und den Querrippen verhindert der AL-KO big foot™ ein Wegrutschen oder Einsinken der Stützen und sorgt für absolut sicheren Stand des Wohnwagens. Der Abstützfuß besitzt eine Tragfähigkeit von statisch maximal 1.250 kg.
- **Funktionell**
  Durch die Langlochbohrung gleitet die Stütze bei Bodenkontakt direkt auf dem AL-KO big foot™, d. h. die Stütze muss den Abstützfuß nicht mitschieben.
- **Geringer Platzbedarf**
  Im Fahrbetrieb liegt der AL-KO big foot™ federunterstützt formschlüssig an der Stütze an.

Anbau
Der big foot™ wird an AL-KO Steckstützen Stabilform und Premium angebaut. Ab Baujahr 2001 sind an den Stabilformstützen bereits die entsprechenden Aufnahmebohrungen vorhanden. Bis Baujahr 2000 können die Aufnahmelöcher gemäß Bedienungsanweisung gebohrt werden.

Lieferumfang
4 AL-KO big foot™ inklusive Montagematerial und Montageanleitung. Gewicht 2,5 kg.

Nr. 93320 159,—



Ausdrehkurbel verzinkt

SW 19

Länge 67 cm	**Nr. 92505**	**9,95**
Länge 78 cm	**Nr. 92510**	**12,95**



Haltelasche

zum Anschrauben an andere Chassis (nicht AL-KO System). Gewicht 0,05 kg.

Nr. 93778 14,50



Ausdrehstütze verzinkt. Ausdrehlänge 450 mm. Bohrungsabstand 160/200 mm. Schlüsselweite SW19. Belastung unter Verwendung von 4 Stück 1.800 kg. Gewicht 4,57 kg. **Nr. 93581 57,50**

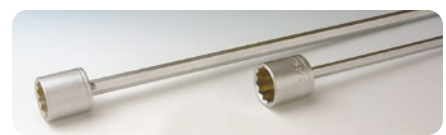

Adapter für Ausdrehstützen. Für schnelles Absenken der Stützen mittels Akkuschrauber oder Bohrmaschine. Schlüsselweite SW 19 mm. Erhältlich in zwei Längen.

Länge 30 cm	**Nr. 93327**	**10,95**
Länge 55 cm	**Nr. 93404**	**14,95**

Elektronisches Stützensystem UP4



Eine Evolutionsstufe voraus

Bequem und sicher mit UP4
Einst ging der Mensch vor seinem Wohnwagen in die Knie, legte Hand an, kurbelte und schwitzte. Heute müssen Sie sich nicht einmal mehr die Finger schmutzig machen.

IHR PLUS
Perfekte und geprüfte AL-KO Qualität. Bequem und sicher mit UP4. Ideal in Kombination mit dem AL-KO RANGER.





Mit UP4 von AL-KO fahren Sie die Stützen Ihres Caravans per Fernbedienung hoch und justieren Sie auf den Punkt. So schnell, sicher und bequem wie nie zuvor. UP4 ist mehr als ein weiteres technisches Zubehörteil. Es wertet Ihren Urlaub auf. Denn Sie schonen Ihren Rücken, Ihre Nerven und erholen sich schon mit der Ankunft auf dem Campingplatz. Ihre Nachbarn werden Sie beneiden!



- **Eine Stufe schneller**
  Egal, wie schnell Sie kurbeln können: Das elektrische Stützensystem UP4 schafft es schneller und entspannter.
- **Eine Stufe bequemer**
  Stützen einfach per Fernbedienung ausfahren und justieren. Schont die Bandscheiben und die Nerven.
- **Eine Stufe stabiler**
  Mit UP4 gleichen Sie Unebenheiten elektrisch aus und auch der BIG FOOT ist bereits inklusive. Für sicheren Stand und mehr Stabilität im Gelände
- **Eine Stufe intelligenter**
  Kombinieren Sie das UP4 Stützensystem mit dem AL-KO RANGER: So parken und rangieren Sie künftig elegant mit einer einzigen Fernbedienung.
- **Eine Stufe sicherer**
  Durch Knopfdruck einfach ausgefahren und somit ideal gegen Diebstahl gesichert. Ein spezieller Adapter sichert gegen unberechtigte manuelle Rückstellung.



Technische Daten UP4	
Stromversorgung	12 Volt DC
Durchschnittliche Stromaufnahme	6 Ampere
Maximale Stromaufnahme	24 Ampere
Sende-Frequenz Fernbedienung	868 MHz
Mehrgewicht Systemgewicht ca. 40 kg (ohne Batterie)	ca. 17,5 kg
Min. zulässiges Gesamtgewicht des Wohnwagens	800 kg
Max. zulässiges Gesamtgewicht des Wohnwagens	2.500 kg
Stromquelle Stützen (Batterie)	12 V/20 Ah (min.)
Stromquelle Fernbedienung (Batterie)	PP3 9 V
Nr.	**93928**
Preis	**1.699,—**

UP4, das elektrische Stützensystem für Caravans bis 2,5 t ist durchdacht bis ins kleinste Detail. Und das Beste: UP4 kann jederzeit an Ihrem AL-KO CHASSIS nachgerüstet werden.

www.alko-tech.com/stuetzensysteme



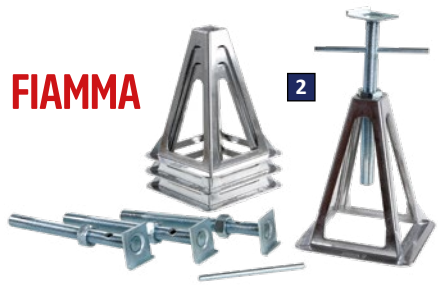









1. Stützbock-Satz PLASTIC JACKS. Robuste Stützböcke aus grauem Kunststoff, UV-beständig. Platzsparend stapelbar. Verstellbar von 31 - 46 cm. Tragkraft/Stütze 750 kg. Gewicht pro Satz 3,2 kg. 4er Set. **Nr. 93430 60,70**

2. Stützbock-Satz ALU JACKS. Die stärkste Variante von FIAMMA. Robuste und elegante Stützböcke aus poliertem Aluminium. Verstellbar von 28 - 43 cm. Tragkraft/Stütze 1.000 kg. Gewicht pro Satz 3,6 kg. 4er Set. **Nr. 90900 109,—**

3. Stützbock-Satz Aluminium. Zur zusätzlichen und sicheren Stabilisierung des Wohnwagens oder Anhängers. Aus hochwertigem Aluminium. Höhenverstellbar von 28 - 43 cm. Maximale Tragkraft pro Stützbock 900 kg. Gewicht pro Satz 3,2 kg. 4er Set. **Nr. 93448 69,95**

4. Stützbock-Satz HTD. Zur zusätzlichen und sicheren Stabilisierung des Wohnwagens oder Anhängers. Aus hochwertigem Aluminium. Höhenverstellbar von 28,5 - 42 cm. Maximale Tragkraft pro Stützbock 1.000 kg. Gewicht pro Stück 0,75 kg. 2er Set. **Nr. 97600 27,95**

5. Stützplatten-Set JACK PADS. Unterlegplatten für Stützböcke. Verhindern das Einsinken oder Wegrutschen bei weichem oder glattem Untergrund. Sehr stabil, aus unverwüstlichem, UV-beständigem Polypropylen mit integriertem Haltegriff. Gewicht 1,1 kg. 4er-Set. **Nr. 93476 13,95**

6. Fahrzeugstützen. Schaffen einen sicheren Stand auf jedem Untergrund durch stufenlose Höhenverstellung. Die Stützen können an die Rahmen- oder Chassiskonstruktion angeschraubt werden. Rechts oder links montierbar. Stabilisierter Mechanismus aus verzinktem Stahl.
Höhenverstellbar von 39 - 55 cm. Stützkraft 450 kg pro Stück. Gewicht 4 kg. Preis pro Paar. **Nr. 93493 145,—**

EMUK Air-Lift Ausgleichskissen



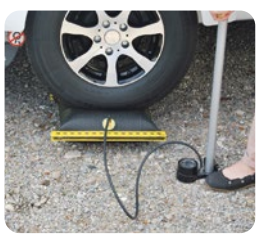





Der **EMUK Air-Lift** ist ein hochbelastbares, verschleißfestes, benzin-, öl- und säurefestes Druckluft-Hebekissen, welches speziell für Wohnmobile und Wohnwagen entwickelt wurde. Alle **Bodenunebenheiten** und Höhenunterschiede des Untergrundes können stufenlos von 1,5 cm bis 20 cm ausgeglichen werden. Die **Tragkraft** des **EMUK Air-Lift's** beträgt 11 t und schlägt dabei alle bisherigen Bestwerte im Vergleich mit herkömmlichen Ausgleichskeilen.

Die **Handhabung** ist dabei äußerst mühelos und komfortabel. Das Kissen wird einfach unter dem jeweiligen, anzuhebenden Rad platziert. Mit einer Hand-/Fußpumpe oder einem 12 V Minikompressor kann das Gefährt innerhalb von ca. 4 Minuten auf engstem Rangierraum ausnivelliert werden.

Die Herstellung des **EMUK Air-Lift's** erfolgt in Manufaktur **„Made in Germany"** mit hochwertigsten Materialien in sauberster handwerklicher Qualität. V2A-Edelstahlleisten stabilisieren dabei den mit hochfesten Aramidfasern verstärkten Gummi-Druckkörper. Eine zweite Gummihaut (Sandwichbauweise) verleiht dem Druckluftkissen ausreichenden Schutz gegen äußere Einwirkung durch Steine, Geröll oder Scherben. Das Riffelprofil bietet den anzuhebenden Rädern rutschfesten Halt. In unaufgeblasenem Zustand ist das Druckluft-Hebekissen auch als Traktionshilfe-Matte einsetzbar.

Technische Daten:
- Abmessungen: 45 x 46 x 2 cm
- Gewicht: 3,6 kg
- Tragkraft: 11 t bei 6 bar
- Max. Höhe: 20 cm, min. Höhe unaufgeblasen: 1,5 cm
- Volumen unaufgeblasen: 3,6 l
- Befüllen & Entlüften: 1 Autoventil
- Temperatureinsatz: -20 °C bis +60 °C
- Drucktest geprüft: 48 h bei 5 bar

Air-Lift Ausgleichskissen **Nr. 93808 285,—**
Air-Lift Ausgleichskissen 2er Set **Nr. 93827 529,—**
Air-Lift Twin Ausgleichskissen. Abmessungen 70 x 43 x 2 cm. Gewicht 5,3 kg. **Nr. 97386 319,—**



1. Unterlegkeil. Verhindern Unfallgefahren durch Wegrollen des Anhängers. Aus stabilem Kunststoff. TÜV-geprüft, zugelassen bis 2.000 kg Achslast (Radlast max. 800 kg). Größe ca. 224 x 90 x 100 mm. Gewicht ca. 260 g.

Farbe Weiß	**Nr. 93300**	**2,95**
Farbe Schwarz	**Nr. 97291**	**2,95**



2. Halter für Unterlegkeil. Aus stabilem Kunststoff. TÜV-geprüft. Größe ca. 167 x 95 x 20 mm. Gewicht ca. 40 g.

Farbe Weiß	**Nr. 93302**	**1,65**
Farbe Schwarz	**Nr. 93308**	**1,65**



3. Unterlegkeil mit Griff. Verhindern das Wegrollen des Anhängers. Aus stabilem Kunststoff. Größe ca. 165 x 90 x 100 mm. Gewicht ca. 210 g. Farbe Schwarz.

Nr. 90570 **4,70**



4. Stützplatten-Set. Verhindert das Einsinken der Drehstützen Ihres Anhängers. Ideal geeignet auch für Zeltstangen und Gartenmöbel. Aus stabilem Kunststoff. Größe je Platte ca. 134 x 134 x 14 mm. Gewicht ca. 530 g. Farbe Weiß. 4 Stück in Kunststofftasche. **Nr. 93330** **14,50**



5. Jack Pads. Verhindert zuverlässig das Einsinken der Drehstützen und sorgt für einwandfreie Abstützung des Caravans. Aus UV-beständigem, stabilem Kunststoff. Größe je Platte 183 x 142 x 44 mm. Satz mit 4 Stützplatten.

Nr. 93333 **10,95**





FIAMMA





6. FIAMMA-Plates. Kit aus vier stark verstärkten Unterlegplatten zum Schutz gegen Einsinken. Sie eignen sich idealerweise auch für Kurbelstützen oder Deichselräder von Wohnwagen.
Größe je Platte ø 200 mm. Gewicht je Platte 200 g. Farbe Grau. 4er-Set.

Nr. 93368 **21,30**

7. FIAMMA-Plates Pro. Unterlegplatten für die Kurbelstützen von Wohnwagen. Kit aus vier Unterlagen zum Schutz gegen Einsinken, mit Stoppern zur Befestigung an den Stützböcken. Besonders praktisch: Sie können während der Fahrt montiert bleiben. Größe je Platte ca. 190 x 145 mm. Gewicht je Platte ca. 200 g. Farbe Grau. 4er-Set. **Nr. 93362** **21,40**









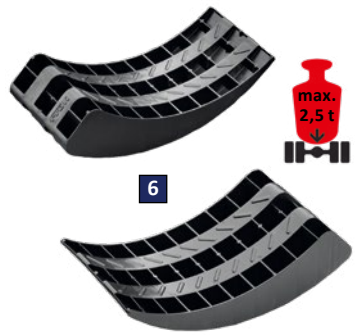







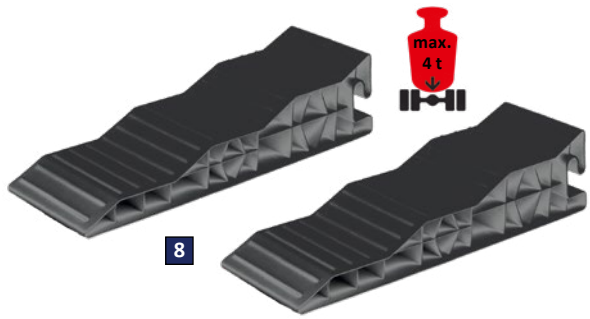



1. FROLI® Standardkeil. Auch als wirkungsvoller Bremskeil verwendbar. Gesamtgröße 450 x 160 mm, Höhe 80 mm. Stützlast 2.000 kg pro Rad. Gewicht 1.090 g pro Keil. 2er Set. **Nr. 93341** **19,95**

2. FROLI® Parkstopper. Wird hinter das aufgefahrene Rad auf den FROLI® Standard- oder Ausgleichskeil gesetzt. 2er Set. **Nr. 93337** **9,95**

3. FROLI® Auffahrhilfe. Passend zu Standard-, Maxi-, Stufen- und Ausgleichskeil. In die Aufnahmelöcher dieser Keile zu stecken. 2er Set. **Nr. 93336** **5,95**

4. FROLI® Maxi-Keil inklusive Transporttasche. Stufenloses Auffahren bis 120 mm Gesamthöhe. Gesamtgröße 500 x 212 mm, Höhe 120 mm. Geprüfte Stützlast 5.000 kg pro Rad. Für Zwillingsreifen geeignet. 2er Set FROLI Maxi-Keil schwarz, inklusive Transporttasche. **Nr. 93372** **39,95**

5. FROLI® Rundkeil Pro. Innovativer Rundkeil: Stufenloser Höhenausgleich und reifenschonendes Parken. Einfaches stufenloses Auffahren (bis max. 10 cm), optimale Schonung der Reifen und sicherer, stabiler Stand. Perfekte Lastverteilung (Lasteinwirkung immer von oben), so kann der Rundkeil nicht wegrutschen. Keine Auffahrhilfe erforderlich. Zugelassen bis zu einem Reifendurchmesser von max. 70 cm. Achtung: Bei einigen Automatikgetrieben kann es zu Auffahrproblemen kommen. Abmessungen 474 x 230 x 100 mm. Gewicht ca. 1.700 g. Achtung: Schürzenhöhe mindestens 28 cm! 2er Set, inklusive Transporttasche. **Nr. 93402** **51,50**

6. FROLI® Rundkeil Mini. Innovativer Rundkeil, der mehr kann als alle anderen: Stufenloser Höhenausgleich und reifenschonender Stand! In seiner Form ist der Froli Rundkeil perfekt abgestimmt auf die Rundung des Fahrzeugreifens. Einfaches stufenloses Auffahren (bis max. 8 cm) und optimale Schonung der Reifen. Perfekte Lastverteilung (Lasteinwirkung immer von oben), so kann der Rundkeil nicht wegrutschen. Zugelassen bis zu einem Reifendurchmesser von ca. 70 cm. Abmessungen 385 x 200 x 80 mm. Geprüfte Stützlast 1.250 kg pro Rad. Gewicht ca. 1.100 g. Achtung: Schürzenhöhe mindestens 21 cm! 2er Set, inklusive Transporttasche. **Nr. 93046** **44,50**

7. FROLI® Transporttasche. Für die Aufbewahrung und den sicheren Transport der Auffahrkeile. Mit Tragegriemen und Klettverschluss. Material 100 % Polyester. Traglast 25 kg. Farbe Schwarz.
Größe S. Abmessungen (BxTxH) 190 x 120 x 520 mm. **Nr. 97597** **10,95**
Größe M. Abmessungen (BxTxH) 225 x 160 x 520 mm. **Nr. 97598** **11,95**
Größe L. Abmessungen (BxTxH) 250 x 200 x 630 mm. **Nr. 97599** **12,95**

8. FROLI® Stufenkeil inklusive Transporttasche. Auffahren in 3 Höhen: 45, 75 und 105 mm. Gesamtgröße pro Keil 530 x 173 mm, Höhe 130 mm. Geprüfte Stützlast 2.000 kg pro Rad. Gewicht ca. 1.800 g. 2er-Set, inklusive Transporttasche. **Nr. 93332** **51,50**

9. FROLI® Stufenkeil XL. Auffahren in 2 Höhen: 65 mm und 115 mm. Auffahrfläche 535 x 235 mm, Höhe 150 mm. Der Stufenkeil XL vereinfacht sicheres Auffahren und stabilen Stand auf einer großen Fläche. Optional lässt sich der Stufenkeil XL mit Auffahrmatte XL, Nr. 93985 (siehe Seite 649) verbinden. Geprüfte Stützlast 5.000 kg pro Rad. Gewicht ca. 2.500 g. 2er Set. **Nr. 93334** **59,95**

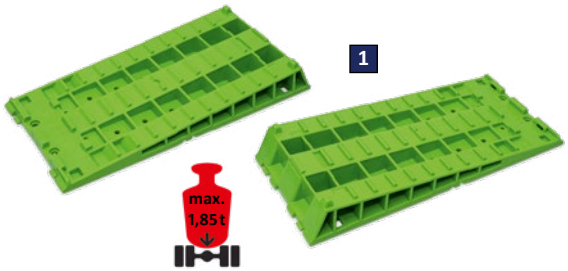

1



2



3





4

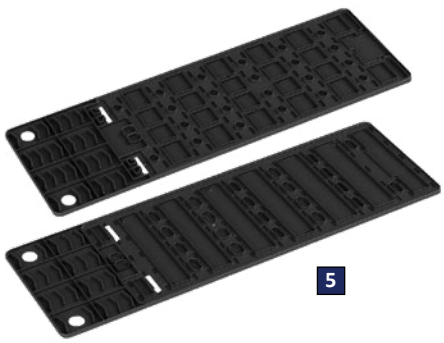

5

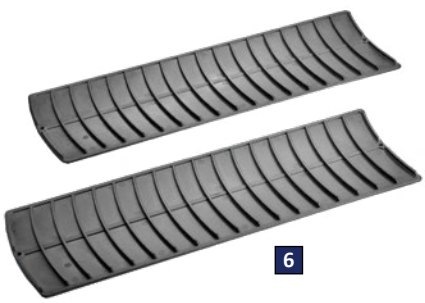

6



7

1. FROLI® Kompaktkeil Green Edition. Für Campervans und Kompaktfahrzeuge. Gleichmäßiges, einfaches Auffahren für optimalen Höhenausgleich. Es können bis zu 3 Stück übereinander gestapelt befahren werden. Extrem kompakt und platzsparend verstaubar. Aus 95 % biobasiertem Kunststoff (grünes Polyethylen, 100 % recyclebar). Abmessungen 430 x 200 x 50 mm. Zulässiges Fahrzeug-Gesamtgewicht 3.700 kg. Gewicht ca. 850 g je Keil. 2er Set, inklusive Transporttasche.

Nr. 97260 **39,95**

2. FROLI® Auffahrkeil kompakt. Stapelbarer Kompaktkeil für Campervans und Kompaktfahrzeuge.

- Einfaches, stufenloses Auffahren
- Stapelfähigkeit: Es können bis zu 3 Kompaktkeile übereinander gestapelt befahren werden
- Extrem kompakt und platzsparend verstaubar
- Perfekter Höhenausgleich
- Überfahren möglich
- Abmessungen 430 x 200 x 50 mm
- Zulässiges Fahrzeug-Gesamtgewicht 3.700 kg
- 2er Set, inklusive Transporttasche

Nr. 90591 **36,95**

3. FROLI® Wohnwagen-Set 4-teilig. 4-teiliges Set, schwarz, bestehend aus 1 Ausgleichskeil 2-teilig, 1 Auffahrhilfe und 1 Parkstopper.

- 3 Auffahrhöhen:
  Basiskeil: 55 mm, Höhe I
  Aufsatzkeil: 40 mm, Höhe II
  Gesamthöhe: 95 mm, Höhe III
- Geprüfte Stützlast 2.000 kg pro Rad
- Gewicht ca. 1.840 g
- Ideal für Fahrzeuge bis 8,0 t zulässigem Gesamtgewicht

Nr. 93339 **32,50**

4. FROLI® Wohnwagen-Set 3-teilig. 3-teiliges Set, schwarz, bestehend aus 1 Ausgleichskeil, 1 Auffahrhilfe und 1 Parkstopper.

- Geprüfte Stützlast 2.000 kg pro Rad
- Stufenloses Auffahren bis zu einer Gesamthöhe von ca. 80 mm
- Auffahrfläche ca. 160 x 450 mm
- Optimaler Höhenausgleich bei Steigungen und unebenen Flächen
- Für Fahrzeuge bis 8,0 t zulässigem Gesamtgewicht

Nr. 93391 **15,95**

5. FROLI® Auffahrmatte XL. Praktische, flexible Auffahr- und Anti-Einsinkmatte für Froli-Stufenkeil XL und Multi. Schützt vor Einsinken und Wegrutschen beim Auffahren auf weichem Grund. Zusätzlicher Verschmutzungsschutz. Leicht zu befestigen mittels beiliegender Schrauben.
Besonders pfiffig: Mit Befestigungsösen für die Sicherung von Fahrradschloss, Hundeleine etc. Abmessungen 700 x 250 mm, Höhe ca. 14 mm. Gewicht ca. 920 g. 2er Set. **Nr. 93985** **41,50**

6. FROLI® Gripmatte. Die Gripmatte wird vor die Antriebsräder gelegt, um ein Rutschen oder Festfahren auf sandiger oder unebener Fläche zu vermeiden. Antirutschprofile gewähren eine hohe Radhaftung. Befestigungslöcher, um:

a) 2 Gripmatten durch Zusammenbinden zu verlängern.
b) Gripmatte mit Schnur am Fahrzeug befestigen, um die Auffahrhilfe nicht zu vergessen.

- 2er Set, schwarz
- 2 cm hohe Stege
- Abmessungen je Gripmatte 750 x 245 mm
- Gewicht ca. 800 g

Nr. 90693 **27,50**

7. FROLI® Freizeittasche. Schwarze Freizeit- und Sporttasche mit aufgedrucktem Froli Logo. Mit zwei Griffen und Reißverschluss. Abmessungen (LxBxH) 650 x 200 x 260 mm. Material 100 % Polyester.

Nr. 93347 **11,95**



1

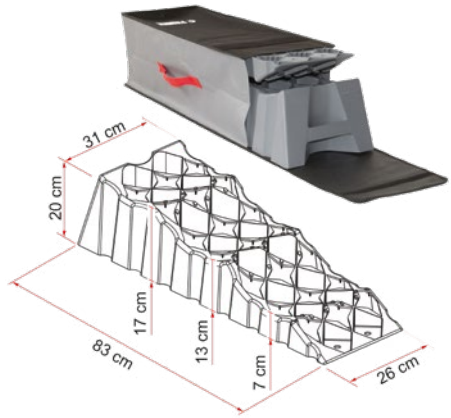



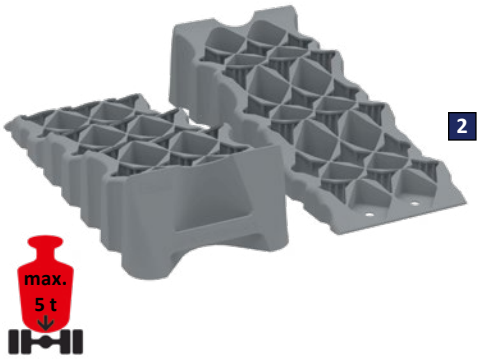

2

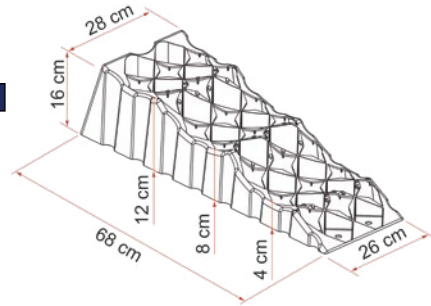

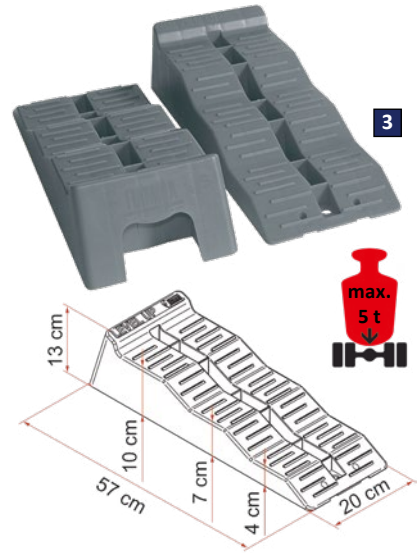

FIAMMA



4



5

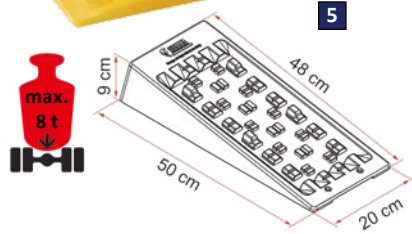



6

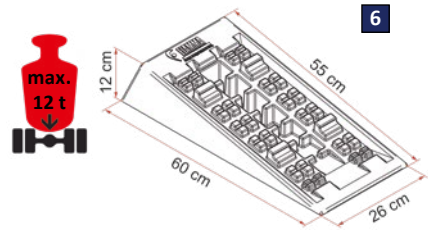

Auffahrkeile LEVEL.
Leicht, widerstandsfähig und rutschfest. Verhindern zuverlässig die Nachteile einer Schräglage. Rutschfeste, an den Reifen haftende Oberfläche. Korrosionsfrei und schnell zu reinigen. Aus stabilem Polyethylen HD, UV-beständig. Die Reifenbreite darf die Keilbreite nicht überschreiten.

1. Kit LEVEL UP PREMIUM. Der Stufenkeil mit drei Nivellierungsstufen (7, 13 und 17 cm) ist mit praktischem Handgriff zur einfachen und sicheren Positionierung unter dem Fahrzeug versehen. Serienmäßig mit praktischer Level Bag Premium Tasche (100 % Polyester). Ideal für Reisemobile.
Abmessungen 83 x 31 x 20 cm. Max. Tragkraft 5 t pro Achse. Gewicht 3,7 kg je Keil. Farbe Grau. 2er Set.
Nr. 93987 106,—

2. Kit LEVEL UP PREMIUM S. Ideal für Reisemobile und Kastenwagen. Gleiche Eigenschaften wie Kit Level Up Premium, aber mit geringeren Abmessungen und einem geringeren Gewicht. Serienmäßig mit praktischer Level Bag Tasche.
Abmessungen 68 x 28 x 16 cm.
Max. Tragkraft 5 t pro Achse.
Gewicht 2,3 kg je Keil. Farbe Grau. 2er Set.
Nr. 98102 77,40

3. LEVEL UP. Der meistverkaufte Keil auf dem Markt, seit Jahren bewährt in der Qualität, um optimal jede Schräglage auszugleichen. Leicht und einfach zu reinigen, hergestellt aus qualitativ hochwertigem Kunststoff. Optional auch als Kit mit dem Level Bag erhältlich.
Auffahren in 3 Höhen: 4 cm, 7 cm und 10 cm.
Abmessungen 57 x 20 x 13 cm.
Max. Tragkraft 5 t pro Achse. Gewicht 1,45 kg je Keil.
Farbe Grau. 2er Set. **Nr. 93386 34,90**

KIT LEVEL UP. Kit bestehend aus 2 Stück LEVEL UP und einer Tasche LEVEL BAG (100 % Polyester).
Nr. 93377 48,40

4. LEVEL PLATE. Ein Satz Antirutschmatten, die mit den im Lieferumfang enthaltenen Schrauben einfach unten an den Fiamma Level Up angebracht werden, um den Zug beim Auffahren zu erhöhen. Sie verhindern auch das Abrutschen auf glattem Untergrund und das Einsinken auf weichem Untergrund wie Sand oder Matsch. Aus widerstandsfähigem PVC.
Abmessungen (LxB) 69 x 21 cm. Gewicht 0,3 kg.
2er-Set. **Nr. 93373 23,—**

5. LEVEL SYSTEM MAGNUM. Praktisches und bewährtes Nivellierungssystem von Fiamma. Ideal für Reisemobile. Abmessungen 50 x 20 x 9 cm. Gewicht 1,3 kg je Keil. Max. Tragkraft 8 t pro Achse. 2er Set.
Farbe Gelb. **Nr. 93375 37,20**

6. LEVEL SYSTEM JUMBO. Kann aufgestapelt werden, um noch höher aufzufahren. Abmessungen 60 x 26 x 12 cm. Gewicht 2,9 kg je Keil. Max. Tragkraft 12 t pro Achse. 2er Set. Farbe Gelb.
Nr. 93392 77,80



1



2



3



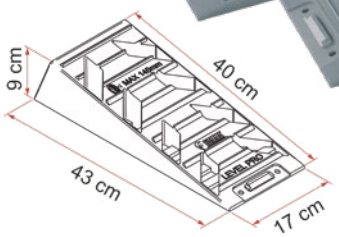

4

LEVEL PRO
mit Anti Slip Plate





5





6

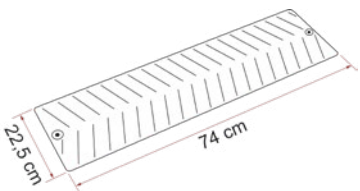

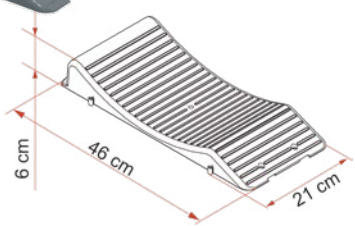

1. LEVEL BAG. Tragetasche für alle Fiamma-Auffahrkeile in zwei Versionen. Ideal, um die Auffahrkeile im Fahrzeug sauber aufzubewahren. Hoher Komfort dank der praktischen Trageschlaufe. Der LEVEL BAG ist aus 100 % Polyester und leicht zu reinigen. Abmessungen 65 x 24,5 x 18,5 cm. Farbe Schwarz/Rot.
LEVEL BAG. Für Level Up und Level Jumbo.
Nr. 93354 11,80
LEVEL BAG S. Für Level Pro, Level System Magnum und Wheel Saver. **Nr. 93374 11,50**

2. CHOCK LEVEL. Zwei graue Keile für ein sicheres Blockieren der Reifen bei längerem Halt.
Kompatibel mit Level Up (Kit), Level Pro und Level System Magnum. Aus UV-beständigem, stabilem Polyethylen-HD-Kunststoff.
Gewicht 0,1 kg. Farbe Grau. 2er Set.
Nr. 93388 10,80

3. ANTI SLIP PLATE. Wegrutschschutz, ideal für eine sichere Auffahrt auf die Fiamma-Keile bei rutschigem Boden.
Passend für: Level Up (Kit), Level Pro, Level System Magnum und Wheel Saver. Abmessungen 10 x 16 cm. Gewicht 0,1 kg. 2er Set.
Nr. 93381 6,—

4. LEVEL PRO. Der kompakte Auffahrkeil, leicht, widerstandsfähig und günstig im Preis. Innovatives Design, ideal für Wohnwagen und Vans. Stapelsystem mit selbstblockierender Einrastung. Eine Sicherung gegen Wegrutschen (ANTI SLIP PLATE, Nr. 93381, siehe vorstehende Position) ist optional erhältlich.
Abmessungen 43 x 17 x 9 cm. Gewicht 0,8 kg je Keil. Max. Tragkraft 5 t pro Achse. Farbe Grau. 2er Set.
Nr. 93379 22,60

5. GRIP SYSTEM. Zwei Riffelplatten, die für erhöhte Zugkraft sorgen. Sie sind unter den Antriebsrädern der Fahrzeuge zu legen. Sie können auch hintereinander angeordnet werden, um die Fläche zu vergrößern. Aus verstärktem und UV-beständigem Polyethylen. Einfach zu reinigen. Auch in Verbindung mit dem Level Up verwendbar.
Abmessungen 74 x 22,5 cm. Gewicht je 0,4 kg.
Farbe Grau. 2er Set. **Nr. 93389 22,60**

6. WHEEL SAVER. Der Keil gegen das Verformen der Räder bei längerer Standzeit, zum Beispiel beim Überwintern. Geeignet für Räder mit ø bis 70 cm. Der Wheel Saver ist mit Fixierpunkten für eine feste Montage in der Garage vorgesehen. Aus beständigem HD-Polyethylen.
Abmessungen 46 x 21 x 6 cm. Gewicht 0,6 kg je Keil.
Farbe Grau. 2er Set. **Nr. 93357 21,10**

THULE LEVELLERS in Tasche.
Die sichere Art zu parken: Perfekte Stabilität. Set mit zwei Auffahrkeilen in einer praktischen stabilen Tragetasche.

- Drei unterschiedliche Höhenstufen für eine einfache Nivellierung Ihres Wohnmobils: 44 mm, 78 mm und 112 mm
- Große Auffahrfläche für breite Reifen
- Maximale Tragfähigkeit 5 t
- UV-beständiges und robustes HDPE-Material
- Robuste Trage- und Aufbewahrungstasche (100 % Polyester)
- Gewicht (Set mit 2 Keilen) ca. 3,7 kg
- Abmessungen (LxBxH) 560 x 200 x 150 mm

Nr. 93314 **44,—**



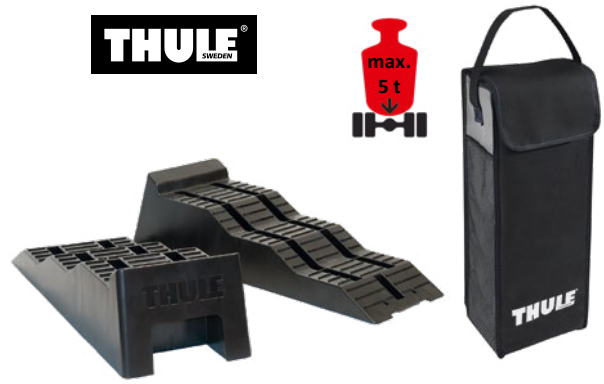

Ausgleichskeil 75 mm. Für den Höhenausgleich von Wohnwagen oder Wohnmobilen

- Profilgeformte Oberfläche für besseren Grip
- Hergestellt aus hochwertigem Leichtkunststoff mit UV-Schutz
- Geeignet für jeden Untergrund
- Maximale Achslast 3 t
- Abmessungen 418 x 93 x 75 mm
- Gewicht ca. 0,6 kg je Keil
- Set mit 2 Stück

Nr. 93316 **24,50**



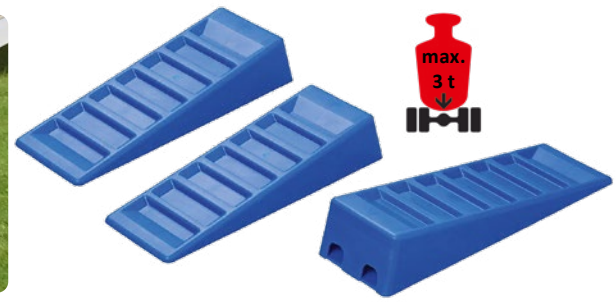

EQUALIZER XL BLACK.
Hochwertiger Ausgleichs-Stufenkeil mit 3 Höhenstufen. Inklusive einer praktischen Trage- und Aufbewahrungstasche.

- Drei unterschiedliche Höhenstufen für eine einfache Nivellierung Ihres Wohnmobils
- Große Auffahrfläche für breite Reifen
- Maximale Achslast 5 t
- UV-beständiges und robustes Material
- Robuste Trage- und Aufbewahrungstasche (100 % Polyester)
- Gewicht (Set mit 2 Keilen) 3,7 kg
- Abmessungen (LxBxH) 562 x 202 x 150 mm
- 2er Set

Nr. 98179 **41,95**



LEVEL 9.
Intuitives Nivelliersystem für Camper und Vans.

- Ausgeglichen war nie einfacher.
- Der LEVEL9 wurde von KYLE Camping in Zusammenarbeit mit Lippert entwickelt und ermöglicht dem Camper sein Fahrzeug einfach, individuell und präzise auszugleichen.
- Der Auffahrkeil LEVEL9 besteht aus einem Basiskeil und einem in 9 Stufen einstellbaren, überfahrbaren Gegenkeil.
- Die intuitive App misst die Neigung des Campers über die Sensoren des Smartphones und führt dich Schritt für Schritt durch den gesamten Nivellierprozess.
- Dank der verstellbaren Stufe kann LEVEL9 präzise an jede Situation angepasst werden - bis zu 18 cm Höhe.
- Der LEVEL9 wurde mit dem European Innovations Award ausgezeichnet.
- Maximale Belastung 5 t
- Robuste Trage- und Aufbewahrungstasche (100 % Polyester)
- Gewicht 2,1 kg je Stück
- Abmessungen (LxBxH) 550 x 230 x 200 mm
- 2er Set

Nr. 98403 **145,—**





NEU!



Rangierhilfe GO2

GO2, die kleine Rangierhilfe mit dem Charme einer Großen

Bewegen Sie Ihren Wohnwagen mühelos an die gewünschte Stelle: Die Rangierhilfe GO2 ermöglicht exaktes Rangieren und präzises Ankuppeln. Den GO2 können Sie einfach von einer Seite an- und abschwenken. Die Fernbedienung ist ergonomisch und lässt sich intuitiv bedienen.

- Sanft anfahren, präzise rangieren und exakt stoppen
- Steuerung mit ergonomischer und intuitiver Fernbedienung
- Unkomplizierte Montage mit bewährtem Schnell-Befestigungssystem
- Mit 33 kg ein Leichtgewicht

Fernbedienung

Die neue Fernbedienung liegt angenehm in der Hand und lässt sich intuitiv bedienen. Fahrten geradeaus, um die Kurve oder Drehen auf der Stelle sind mühelos möglich. Zudem werden während der Geradeausfahrt Richtungskorrekturen ohne zu stoppen ermöglicht. Das Symbol eines Wohnwagens erleichtert das Rangieren.

An- und Abschwenken

Die Rangierhilfe GO2 kann einfach und bequem von einer Seite per Anschwenkhebel an- und abschwenken. Dank der ausgeklügelten Mechanik ist dies ohne großen Kraftaufwand möglich.

Einbau

Mit dem Befestigungssatz, der im Lieferumfang enthalten ist, wird die Rangierhilfe GO2 an allen gängigen Rahmen mit L- oder U-Profil montiert.

Weiteres Zubehör ist in den meisten Fällen nicht erforderlich. Für alle anderen Chassis (z. B. für AL-KO, BPW, Knott und Eriba Touring Chassis) ist umfangreiches Montage Zubehör erhältlich (siehe Seite 630).



Technische Daten	
Für einachsige Caravans mit einem zulässigen Gesamtgewicht von	1.800 kg
Max. Steigfähigkeit	13 %
Spannungsversorgung	12 V
Max. Stromaufnahme	100 A
Stromaufnahme durchschnittlich (in der Ebene bei einem zulässigen Gesamtgewicht von 1800 kg)	28 A
Maximale Geschwindigkeit	9 m/min
Gewicht	33 kg

Lieferumfang: Fernbedienung, Steuerung, Antriebseinheiten inkl. vormontiertem Befestigungssatz, Verbindungsrohr, Einseitenbedienung und Anschwenkhebel.

Rangierhilfe GO2 **Nr. 93578** **1.349,—**

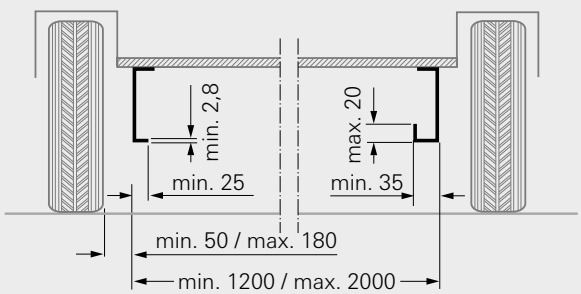

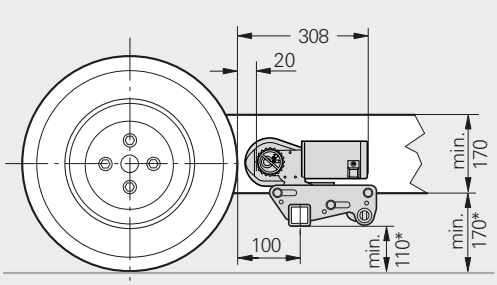

Mestic Lithium-Mover-Batterie





NEU!

TOP HIT

- Ideal für Rangierhilfen
- Abnehmbares Gehäuse mit Schrauben
- Integriertes Befestigungssystem für die Installation an der Unterseite des Wohnwagens
- Integriertes Ladegerät (10 A)
- App-Steuerung – Mestic APP
- M8-Anschluss mit Einsätzen
- Verpolungsschutz
- Schutzkappe an den Batteriepolen
- LED-Anzeige & EIN/AUS-Taste
- 2.000 - 4.000 Ladezyklen
- Abmessungen (LxBxH) 300 x 160 x 130 mm

Mestic Lithium-Mover-Batterie MMB-20.
12 V/20 Ah. Gewicht ca. 5 kg. **Nr. 82123** **399,—**

Mestic Lithium-Mover-Batterie MMB-30.
12 V/30 Ah. Gewicht ca. 6 kg. **Nr. 82124** **499,—**

Truma Mover smart M / smart A

Einfache Montage, leichte Bedienung, präzise Fahreigenschaften



- Universell: Passen an alle gängigen Rahmen
- Kontrolliert: Sanft anfahren, exakt anhalten
- Intuitiv: Mit der handlichen Fernbedienung spielend leicht rangieren
- Leistungsstark: Meistern Steigungen von bis zu 13 %

Der Mover smart ist das Mittelklassemodell unter den Rangierhilfen. Er punktet durch sein überzeugendes Preis-/Leistungsverhältnis – bei bewährter Truma Qualität.

Truma Mover smart M und Truma Mover smart A.
M wie manuell, **A** wie automatisch: Schon ist der wesentliche Unterschied zwischen den beiden Rangiersystemen erklärt.
Während Sie den Mover smart M von Hand per Hebelbewegung an- und abschwenken, geht das beim Mover smart A bequem per Knopfdruck.

truma Vertragshändler

5 Jahre Teilegarantie auf Mover von Ihrem Truma Vertragshändler / Partner

Der neue überarbeitete Mover smart M jetzt mit noch mehr Kraft im Rangierbetrieb.

Mover smart M

- mehr Kraft: bis 2.000 kg rangieren
- Einfach: Manuell an- und abschwenken per Hebelbewegung von einer Seite - ganz ohne zu kurbeln

Für einachsige Caravans bis 2.000 kg Gesamtgewicht

Technische Daten:
- Maximale Steigfähigkeit (bei maximalem Gewicht): 13 %
- Spannungsversorgung: 12 V
- Maximale Stromaufnahme: 125 A
- Durchschnittliche Stromaufnahme: 35 A
- Max. Geschwindigkeit: 0,15 m/s = 9 m/s
- Gewicht: 33 kg

Lieferumfang:
2 Antriebseinheiten Mover smart M (links, rechts), Fernbedienung, Mover Steuerung, Anschlusskabel, Befestigungsteile, Anschwenkhebel

Nr. 97680 **1.449,—**



Mover smart A

- Bequem: Auf Knopfdruck automatisch an- und abschwenken

Für einachsige Caravans bis 2.000 kg Gesamtgewicht

Technische Daten:
- Maximale Steigfähigkeit (bei maximalem Gewicht): 13 %
- Spannungsversorgung: 12 V
- Maximale Stromaufnahme: 125 A
- Durchschnittliche Stromaufnahme: 35 A
- Max. Geschwindigkeit: 0,15 m/s = 9 m/s
- Gewicht: 32 kg

Lieferumfang:
2 Antriebseinheiten Mover smart A (links, rechts), Fernbedienung, Mover Steuerung, Anschlusskabel, Befestigungsteile

Nr. 97204 **1.989,—**



Produktübersicht Truma Mover

	Mover smart M	Mover smart A	Mover smart A4[1]	Mover XT	Mover XT2[1]	Mover XT4[1]	Mover XT L[2]
Max. zulässiges Gesamtgewicht	2.000 kg	2.000 kg	2.800 kg	2.300 kg	2.400 kg	3.100 kg	1.500 kg
Max. Steigfähigkeit*	13 %	13 %	10 %	13 %	10 %	10 %	20 %
Spannungsversorgung	12 V	12 V	12 V	12 V	12 V	12 V	12 V
Stromaufnahme* durchschnittlich / max.	35 / 125 A	35 A / 125 A	60 A / 150 A	25 A / 150 A	25 A / 150 A	37 A / 150 A	28 A / 150 A
Maximale Geschwindigkeit	9 m/min	9 m/min	9 m/min	11,5 m/min	11,5 m/min	11,5 m/min	11,5 m/min
Gewicht	33 kg	32 kg	64 kg	28 kg	28 kg	60 kg	28 kg
Nr.	**97680**	**97204**	**97681**	**93830**	**93832**	**93834**	**93831**
Preis	**1.449,—**	**1.989,—**	**3.899,—**	**2.779,—**	**2.949,—**	**4.799,—**	**2.949,—**

*bezogen auf das zulässige Gesamtgewicht

[1] für Doppelachsige Wohnwagen

[2] nur für AL-KO Leichtbau Chassis

Mit Truma stets auf der sicheren Seite

- Bewährte Qualität „Made in Germany“
- Schneller und unkomplizierter Service
- Vorreiter der Caravaning-Digitalisierung
- 5 Jahre Teilegarantie (Klimasysteme + Mover)

Ihren Vertragshändler finden Sie schnell und einfach über www.truma.com



5 Jahre Teilegarantie auf Mover von Ihrem Truma Vertragshändler / Partner

truma Vertragshändler

Mover smart A4

- Überlegen: Beim Tandemachser bis 2.800 kg souverän rangieren und auf Knopfdruck automatisch an- und abschwenken.

Für doppelachsige Caravans bis 2.800 kg Gesamtgewicht

Technische Daten:
- Maximale Steigfähigkeit (bei maximalem Gewicht): 10 %
- Spannungsversorgung: 12 V
- Maximale Stromaufnahme: 150 A
- Durchschnittliche Stromaufnahme: 60 A
- Max. Geschwindigkeit: 0,15 m/s = 9 m/s
- Gewicht: 64 kg

Lieferumfang:
4 Antriebseinheiten Mover smart A (links, rechts, vorn, hinten), Fernbedienung, Mover Steuerung, Anschlusskabel, Befestigungsteile

Nr. 97681 **3.899,—**

Das umfangreiche Truma Montagezubehör (siehe Seite 656) ist auch für die Truma Mover smart M und A kompatibel.

Truma Mover XT / XT2 / XT4

Extrem überlegen: Mit dem Mover XT lassen sich Caravans souverän, sicher und präzise manövrieren – auch um Ecken und Kurven. Selbst in schmale Stellplätze auf engstem Raum wird mühelos eingeparkt. Die kraftvollen Motoren meistern je nach Modell Steigungen bis 13 Prozent.

- **Leicht:** Bis zu 20 kg Gewichtsersparnis.
- **Exakt:** Millimetergenau am Zugwagen ankuppeln. Auf engstem Raum einparken.
- **Präzise:** 100% Geradeauslauf wie auf Schienen.
- **Kraftvoll:** Stufenlos beschleunigen dank der Truma Dynamic Move Technology.

Truma Mover XT

- Manövriert einachsige Caravans mit einem zulässigen Gesamtgewicht von 2.300 kg zuverlässig über 13 % Steigungen.
- Mit unschlagbaren 28 kg das leichteste Rangiersystem seiner Art

Nr. 93830 **2.779,—**

Truma Mover XT2

- Bewegt doppelachsige Caravans bis 2.400 kg souverän über 10 % Steigungen.
- Mit unschlagbaren 28 kg das leichteste Rangiersystem seiner Art

Nr. 93832 **2.949,—**

Truma Mover XT4

- Für doppelachsige Caravans, 4-motorig bis 3.100 kg
- Mit unschlagbaren 60 kg das leichteste Rangiersystem seiner Art
- Seine vier bärenstarken Motoren bewegen Ihren Premium-Caravan ruckfrei und sicher um jede Ecke, einfach bequem per Fernbedienung

Nr. 93834 **4.799,—**



5 Jahre Teilegarantie auf Mover von Ihrem Truma Vertragshändler / Partner

truma Vertragshändler

Mehr zum Mover XT und zu den Truma Movern erfahren Sie unter: www.truma.de/mover

Montagezubehör für Truma Mover

Flachrahmensatz BPW zum Ausgleich einer Rahmenhöhe unter 80 mm (Mover XT, XT2, XT4) bzw. 110 mm bei Mover SX, smart. Bestehend aus Montageplatten (je 240 mm hoch) inkl. Schrauben und Muttern. **Nr. 93558 152,—**



Flachrahmensatz kurz zum Ausgleich einer Rahmenhöhe unter 80 mm (Mover XT, XT2, XT4) bzw. 110 mm bei Mover SX, smart. Bestehend aus Montageplatten (je 170 mm hoch) inklusive Schrauben und Muttern*. **Nr. 93812 152,—**



Adaptersatz AL-KO Vario III / AV. Bei Caravans mit Rahmenstärken kleiner als 2,8 mm zur Rahmenverstärkung zwingend erforderlich! Für Mover XT, SX. **Nr. 93676 115,—**



Adaptersatz AL-KO M kurz bis 1800 kg für AL-KO Rahmen mit Achsverschiebung bis 1800 kg zulässiges Gesamtgewicht. Zum Ausgleich von Rahmenkanten, bei maximal zusammengeschobenem Rahmen. Für Mover XT, SX, smart. **Nr. 97206 109,—**



Adaptersatz M für AL-KO-Rahmen mit Achsenverschiebung bis 1800 kg zulässiges Gesamtgewicht. Zum Ausgleich von Rahmenkanten. Für Mover XT, SX, smart. **Nr. 93813 106,—**



Adaptersatz M für AL-KO mit durchgehendem Rahmen und 1900-2000 kg zulässiges Gesamtgewicht. Zum Ausgleich von Rahmenkanten. Für Mover XT, SX, smart. **Nr. 93541 109,—**



Anbausatz Eriba Touring. Einbaukit zur Ergänzung an ein Chassis mit Rechteckprofil. Für Mover XT, SX, smart. **Nr. 93559 229,—**



Anbausatz Eriba Troll. Einbaukit zur Ergänzung des Rechteckprofils. Zur Montage hinter der Achse. Für Mover XT, SX, smart. **Nr. 93542 255,—**



Adaptersatz Knaus Tabbert Dyonic 1500 kg. Verstärkung der Rahmen bei Wohnwagen mit Knaus Tabbert/Dyonic Chassis AB3 bis 1500 kg. Zusätzlich kann der Distanzsatz 30 mm oder 60 mm verwendet werden. Für Mover XT, SX, smart. **Nr. 97850 94,95**

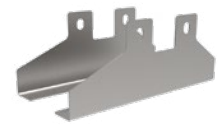

Adaptersatz Knaus Tabbert Dyonic 2000 kg. Verstärkung der Rahmen bei Wohnwagen mit Knaus Tabbert/Dyonic Chassis AB3 bis 2000 kg und AB4 bis 2000 kg. Zusätzlich kann der Distanzsatz 30 mm oder 60 mm verwendet werden. Für Mover XT, SX, smart. **Nr. 97852 94,95**

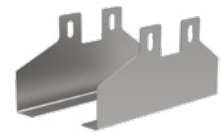

Distanzsatz 30 mm*. Zum Ausgleich der Höhe von 30 mm bei einer Mover XT Rahmenhöhe von < 140 mm bis 110 mm Mover SX, smart Rahmenhöhe von < 170 mm bis 140 mm. **Nr. 93814 126,—**



Distanzsatz 60 mm*. Zum Ausgleich der Höhe von 60 mm bei einer Mover XT Rahmenhöhe von < 110 bis 80 mm und Mover SX, smart Rahmenhöhe von < 140 bis 110 mm. **Nr. 93821 126,—**



*Distanzsätze für Befestigungssystem ab Bj. 05/2012.

Am Fahrzeugrahmen darf weder gebohrt noch geschweißt werden!

Mover PowerSets

Das Ladegerät BC 10: Klein, leicht, flexibel! Kompakte Abmessungen, ganze 800 g leicht und einfach zu entnehmen: Das Ladegerät BC 10 von Truma mit 10 A Ladeleistung bietet für alle Einsatzzwecke die perfekte Lösung. Sie können zwischen drei Batterietypen (Nass/Gel, AGM oder Optima®) wählen. Die entsprechende Ladekurve wird dann automatisch entsprechend Ihrer Auswahl eingestellt. Eine ganz speziell für die Optima® Batterien entwickelte Ladekurve sorgt für eine perfekte Ladung und damit für die maximale Verfügbarkeit Ihrer Batterie. Stellen Sie dafür einfach die Auswahl „Optima®“ ein und Sie haben ein ideal aufeinander abgestimmtes System. Das neue Truma Ladegerät lässt sich dank eines „Plug-and-Play“-Anschlusses ganz einfach entnehmen, zum Beispiel, um Ihre Batterie im Winter nachzuladen. Zudem ist das BC 10 vollständig gegen Staub und Spritzwasser geschützt.
Gemeinsam mit den Optima® Batterien bietet Truma ein überzeugendes PowerSet, das bei Gewicht, Preis und Leistung punktet.

Mover PowerSet light für Mover XT und XT2

Bestehend aus:
- Optima® YT S 2.7 (12 V/41 Ah)
- Ladegerät BC 10 (10 A)
- Trennschalter
- Polklemmen (Festeinbau)
- Zweites Ladekabel zum flexiblen Laden
- Temperaturfühler
- Gewicht 11,6 kg (Batterie)

Nr. 93840 559,—



Mover PowerSet für Mover SX, smart & XT4

Bestehend aus:
- Optima® YT S 4.2 (12 V/55 Ah)
- Ladegerät BC 10 (10 A)
- Trennschalter
- Polklemmen (Festeinbau)
- Zweites Ladekabel zum flexiblen Laden
- Temperaturfühler
- Gewicht 19,5 kg (Batterie)

Nr. 93528 615,—



Mover PowerSet plus für mehr Autarkie

Bestehend aus:
- Optima® YT S 5.5 (12 V/75 Ah)
- Ladegerät BC 10 (10 A)
- Trennschalter
- Polklemmen (Festeinbau)
- Zweites Ladekabel zum flexiblen Laden
- Temperaturfühler
- Gewicht 26,5 kg (Batterie)

Nr. 93529 675,—



Zur Vorgehensweise bei der Rücknahme von Altbatterien beachten Sie bitte unseren Hinweis auf Seite 451.

Elektronisches Umbauset für Caravan-Stützen



Die ENDURO® autoSteady AS101 stabilisieren den Caravan vollautomatisch in 90 Sekunden. Nach Austausch der Spindeln der AL-KO Stützfüße „Stabil“ oder „Premium“ durch die gelieferten Spindeln steuert das mitgelieferte Steuergerät die automatischen Stützfüße einzeln an, sodass der Caravan nicht mehr kippt und abgestützt wird.

Merkmale und technische Details:

- Bei allen ENDURO® Rangierhilfen einsetzbar
- Bodenfreiheit unverändert
- Inklusive 4 x Kunststoff Stützplatten für die permanente Befestigung an den Stützen
- Die Stützplatten verhindern das Einsinken und sorgen für einen festen Stand
- Inklusive Multilevel Wasserwaage
- Vier 12 V Motoren im Set, mit Fernbedienung und 12 V Steuergerät
- LED-Anzeige bei Überlastung und Fehlfunktion auf dem Steuergerät und LED-Anzeige mit Tonmeldung auf der Fernbedienung
- Zwei Bedienfunktionen:
  AUTO – alle Stützfüße zeitgleich automatisch bedienen;
  EINZELFUNKTION – die Stützfüße individuell bedienen
- Leichter Einbau von autoSteady in die vorhandenen Stützfüße
- Stromversorgung: 12 V
- Zusätzliches Caravangewicht ca. 9 kg
- Gesamtgewicht ca. 13,5 kg
- Mittlere / max. Stromaufnahme: 6 A/24 A
- Stromversorgung (Blei-Akku): 12 V/min. 50 Ah
- Fernbedienung: Inklusive 1 x PP3 9 V Batterie

Nr. 90564 **1.099,—**

Rangierhilfen

ENDURO® Rangierhilfe EM515FL
Rangierhilfe mit Vollautomatik

Die Enduro EM515FL ist eine vollautomatische Rangierhilfe, die über eine mitgelieferte Fernbedienung gesteuert werden kann. Über sie kann der Wohnwagen ohne großen Aufwand bewegt und mit der Finding Level Taste automatisch auf der Achse nivelliert werden. Wenn der Wohnwagen mit dem Enduro AutoSteady ausgestattet ist, kann dieser auch in Längsrichtung nivelliert werden.

Die Antriebsrollen werden elektrisch an- und zurückgefahren. Das stabile Zahnradgetriebe, in Verbindung mit den griffigen Antriebswalzen, sorgt für eine sichere Kraftübertragung auf die Räder. Durch die Softstart und Softstopp Technologie können Sie punktgenau und nahezu ruckfrei Ihren Wohnwagen oder Anhänger steuern.

Rangieren via My Enduro App - Erweiterbar durch Bluetooth-Adapter (siehe Seite 633, Nr. 90712).

Merkmale und technische Daten:

- Zulässiges Gesamtgewicht: 2.300 kg (Einachser), 2.300 kg bei 18 % Steigung
- Zulässiges Gesamtgewicht bei 2 Motoren: 2.300 kg (Doppelachser), 2.300 kg bei 18 % Steigung
- Zulässiges Gesamtgewicht bei 4 Motoren: 3.500 kg (Doppelachser), 3.500 kg bei 18 % Steigung
- Stromversorgung: 12 V/20 Ah, LiFePO4, 12 V/80-100 Ah, Blei
- Mittlere/max. Stromaufnahme: 40 A/140 A
- Geschwindigkeit: ca. 16 cm / sek.
- Für Achsbreite von: 1.800 - max. 2.500 mm
- Gewicht: ca. 33 kg (ohne Akku)
- Garantie: 5 Jahre

Nr. 98182 **1.749,—**



Vollautomatisches, paralleles An- und Zurückfahren der Antriebsrollen mit Hilfe des Elektroantriebes



Unser Preis
1.749,—

LCD Display



Mit der neuen Funktion „Finding Level“ FL wird der Caravan mit dem Auto-Steady vollautomatisch ausgerichtet.

ENDURO® Rangierhilfen

ENDURO® Rangierhilfe EM315
Rangierhilfe mit Vollautomatik

Kraft, Geschwindigkeit und mehr Grip! Das sind Begriffe, die zum EM315 gehören. Alles in einem modernen Design. Der EM315 ist der Nachfolger des EM305+. Das gleiche Aussehen, aber mit aktualisierten Spezifikationen. Beim EM315 werden die Antriebsrollen einfach über die mitgelieferte Fernbedienung mit dem Rad verbunden bzw. von ihm getrennt. Dank der massiven Aluminium-Antriebsrollen und dem Soft-Start-Stopp-System wird der Caravan präzise und ruckfrei für Caravans bis 2.100 kg manövriert. Eventuelle Fehlermeldungen werden sofort über LEDs an der Steuereinheit und an der Fernbedienung angezeigt. Die robuste Fernbedienung verfügt über einen Softgrip und übersichtliche, leicht zu bedienende Tasten. Rangieren via My Enduro App - Erweiterbar durch Bluetooth-Adapter (Nr. 90712).

Merkmale und technische Daten:
- Zulässiges Gesamtgewicht: 2.100 kg (Einachser) 2.100 kg bei 18 % Steigung
- Zulässiges Gesamtgewicht bei 2 Motoren: 2.100 kg (Doppelachser), 2.100 kg bei 18 % Steigung
- Zulässiges Gesamtgewicht bei 4 Motoren: 3.000 kg (Doppelachser), 3.000 kg bei 18 % Steigung
- Stromversorgung: 12 V/20 Ah (LiFePO4), 12 V/80 - 100 Ah (Blei)
- Mittlere/max. Stromaufnahme: 30 A/120 A
- Geschwindigkeit: ca. 14 cm/sek.
- Für Achsbreite von 1.800 bis max. 2.500 mm
- Gewicht: ca. 33 kg (ohne Akku)
- Garantie: 5 Jahre

Nr. 97709 **1.599,—**



Vollautomatisches, paralleles An- und Zurückfahren der Antriebsrollen mit Hilfe des Elektroantriebes

LCD Display





Unser Preis
1.599,—





ENDURO® Rangierhilfe EM313A
Rangierhilfe mit Vollautomatik

Die vollautomatische Rangierhilfe EM313A für ein- und doppelachsige Wohnwagen und Anhänger mit bis 1.900 kg zulässigem Gesamtgewicht. Die Antriebsrollen werden elektrisch an- und zurückgefahren. Das stabile Zahnradgetriebe sorgt in Verbindung mit den griffigen Aluminiumwalzen für eine sichere Kraftübertragung auf die Räder. Durch die Softstart und Softstopp Technologie können Sie punktgenau und nahezu ruckfrei Ihren Caravan oder Anhänger steuern. 360° Drehungen um die eigene Achse sind ohne Probleme für einachsige Anhänger möglich. Tandemachsen Caravans oder Anhänger fahren eine minimale Kurve. Rangieren via My Enduro App - Erweiterbar durch Bluetooth-Adapter (Nr. 90712).

Merkmale und technische Daten:
- Zulässiges Gesamtgewicht: 1.900 kg (Einachser), 1.900 kg bei 18 % Steigung
- Zulässiges Gesamtgewicht bei 2 Motoren: 1.900 kg (Doppelachser), 1.900 kg bei 18 % Steigung
- Zulässiges Gesamtgewicht bei 4 Motoren: 2.500 kg (Doppelachser), 2.500 kg bei 18 % Steigung
- Stromversorgung: 12 V/20 Ah (LiFePO4), 12 V/80 - 100 Ah (Blei)
- Mittlere/max. Stromaufnahme: 20 A/100 A
- Geschwindigkeit: ca. 12 cm/sek.
- Für Achsbreite von 1.800 bis max. 2.500 mm
- Gewicht: ca. 34 kg (ohne Akku)
- Garantie: 5 Jahre

Nr. 97708 **1.449,—**



Vollautomatisches, paralleles An- und Zurückfahren der Antriebsrollen mit Hilfe des Elektroantriebes

LCD Display





Unser Preis
1.449,—

ENDURO TECHNOLOGY® Rangierhilfen



Halbautomatisches, paralleles An- und Zurückfahren der Antriebsrollen mit der Handkurbel



LCD Display



Unser Preis
1.149,—

ENDURO® Rangierhilfe EM313
Rangierhilfe mit Halbautomatik

Die halbautomatische Rangierhilfe EM313 für ein- und doppelachsige Wohnwagen und Anhänger mit bis 1.900 kg zulässigem Gesamtgewicht. Die Antriebsrollen werden manuell mit der Handkurbel an- und zurückgefahren. Das stabile Zahnradgetriebe sorgt in Verbindung mit den griffigen Aluminiumwalzen für eine sichere Kraftübertragung auf die Räder. Durch die Softstart und Softstopp Technologie können Sie punktgenau und nahezu ruckfrei Ihren Caravan oder Anhänger steuern. 360° Drehungen um die eigene Achse sind ohne Probleme für einachsige Anhänger möglich. Tandemachsen Caravans oder Anhänger fahren eine minimale Kurve. Rangieren via My Enduro App - Erweiterbar durch Bluetooth-Adapter (Nr. 90712, siehe unten).

Merkmale und technische Daten:
- Zulässiges Gesamtgewicht: 1.900 kg (Einachser), 1900 kg bei 18 % Steigung
- Zulässiges Gesamtgewicht bei 2 Motoren: 1.900 kg (Doppelachser), 1.900 kg bei 18 % Steigung
- Zulässiges Gesamtgewicht bei 4 Motoren: 2.500 kg (Doppelachser), 2.500 kg bei 18 % Steigung
- Stromversorgung: 12 V/20 Ah (LiFePO4), 12 V/80 - 100 Ah (Blei)
- Mittlere/max. Stromaufnahme: 20 A/100 A
- Geschwindigkeit: ca. 12 cm/sek.
- Für Achsbreite von 1.800 bis max. 2.500 mm
- Gewicht: ca. 37 kg (ohne Akku)
- Garantie: 5 Jahre

Nr. 98181 **1.149,—**







ENDURO® App mit Bluetooth-Adapter BC101

Der ENDURO® Bluetooth-Adapter ist erweiterbar für alle Rangierhilfen ab dem Baujahr 2016 und arbeitet gemeinsam mit der My Enduro App.
(Android System 4.3 oder höher, Apple iOS 7.0 oder höher).
Merkmale und technische Daten:
- Passend als Erweiterung für die Steuereinheiten, die mit einem Bluetooth-Anschluss versehen sind
- Exklusives Design und kleine Bauform
- Einfache Installation und wasserdicht

Nr. 90712 **74,95**





NEU!



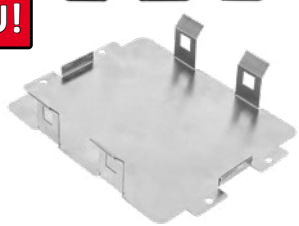

ENDURO® Lithiumbatterien
Mit integriertem Ladegerät

Die ENDURO® Lithiumbatterien sind mit modernster Lithium-Eisenphosphat-Technologie (LiFePO4) ausgestattet und bieten eine beeindruckende Lebensdauer von bis zu 2.000 Lade- und Entladezyklen bei vollständiger Entladung. Diese Batterien bieten hohe Leistung und werden mit einem integrierten Ladegerät geliefert. Sie verfügen außerdem über ein Bluetooth-Modul, mit dem die ENDURO® Battery App den Batteriestatus, einschließlich Zustand, Temperatur und Ladezustand, überwachen kann. Zusätzlich sind die Batterien geerdet, was für zusätzliche Sicherheit sorgt. Dank ihres geringen Gewichts eignen sich die ENDURO® Lithiumbatterien ideal für den Einbau in Wohnwagen, Wohnmobil oder Booten. Besonders für Wohnwagen mit Rangiersystem ist diese 12-V-Stromversorgung die perfekte Lösung.

- Lange Lebensdauer: Bis zu 2.000 Lade- und Entladezyklen
- Wartungsfrei: Bei sachgemäßer Verwendung kein Auslaufrisiko
- Hohe Kapazität und Leistung: Zuverlässige Energiequelle
- Integriertes BMS: Zum Schutz und gleichmäßigen Laden der Zellen
- Integriertes Ladegerät in der Batterie
- Hauptschalter mit Kabelfernbedienung in Batterie integriert
- LED-Anzeige

	LI1220BT	LI1230BT
Spannung	12 V	12 V
Kapazität	20 Ah	30 Ah
Max. Ausgangsstrom	150 A	150 A
Ladegerät Eingang	100-240 V AC 50/60 Hz	100-240 V AC 50/60 Hz
Internes Ladegerät	14,6 V / 4 A	14,6 V / 5 A
Abmessungen (LxBxH)	20,8 x 17,5 x 11,2 cm	20,8 x 17,5 x 11,2 cm
Gewicht	3,8 kg	4,8 kg
Nr.	**82516**	**81751**
Preis	**469,—**	**519,—**

ENDURO® Batteriepole

Batteriepole zum Schrauben mit hoher Leitfähigkeit. Konische Ausführung mit Markierungen für + und -. Batteriepole passend für die ENDURO® Lithiumbatterien LI1220BT und LI1230BT.
Technische Daten:
- Gewinde M8
- Abmessungen ca. 2,1 x 2,3 x 3,8 cm
- Gewicht ca. 115 g



Nr. 82519 **8,95**

Rangiersystem MAMMUT

AL-KO QUALITY FOR LIFE

DAS CLEVERE RANGIERSYSTEM

Starke Präzision



5 Jahre Garantie
gemäß AL-KO Garantiebedingungen
years warranty
according to AL-KO warranty conditions





Starke Präzision bei maximaler Bodenfreiheit
Das bewährte mammutstarke Rangiersystem vom weltweit führenden Fahrwerkspezialisten für Caravans. Inklusive Fernbedienung mit Joystick für perfekte und präzise **Einhandbedienung**.

Ihre Vorteile
- Drehen auf der Stelle bis 360°
- Maximale Steigfähigkeit bis 28 % (Einachser)
- Vollautomatische Anstellung an Reifen
- Ergonomische Fernbedienung mit Joystick
- Stufenlose Geschwindigkeitsregulierung und Richtungsänderung
- Softstart und Softstop
- Maximale Bodenfreiheit
- M-Anbindung / Untenanbindung
- Passt an fast jeden Caravan
- Robustes Aluminiumgehäuse (Spritzwassergeschützt IP65)
- Doppelt gelagerte und sandgestrahlte Walzen
- Für Ein- und Tandemachser geeignet
- 5 Jahre Garantie gemäß AL-KO-Garantiebedingungen



AL-KO-Chassis mit der „M"-Prägung am Längsrahmen (Einachser ab Modelljahr 2010 / Tandemachser ab Modelljahr 2015) verfügen serienmäßig über Aufnahmebohrungen für das MAMMUT-System.

Ihr PLUS:
- Maximale Bodenfreiheit
- Maximale Gewichtsersparnis
- Maximaler Preisvorteil
- Minimaler Montageaufwand

360°-Drehungen | Softstart Softstop | Hindernisse bis 4 cm | Steigungen bis 28 % (Einachser) | Stufenlose Steuerung

Rangiersystem MAMMUT

Typ*	Gewicht	Nr.	Preis		M-Prägung
M20	32 kg	**93256**	**3.269,—**	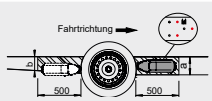	☑
S21	42 kg	**93257**	**3.379,—**	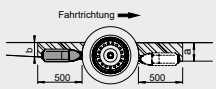	☒
S22	42 kg	**93258**	**3.379,—**		

*Mammut: max. zul. Ges.-Gewicht Caravan 2,25 t,
max. Steigfähigkeit (Ges.-Gewicht): 15 % (2,0 t) / 17 % (1,8 t) / 28 % (1,2 t)

Rangiersystem MAMMUT TANDEM

Typ*	Gewicht	Nr.	Preis	M-Prägung
TM400	67 kg	**93259**	**5.959,—**	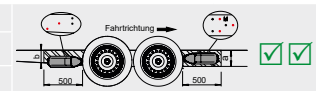 ☑ ☑
TM410	77 kg	**93049**	**6.089,—**	
TM420	77 kg	**93264**	**6.089,—**	
TM401	74 kg	**93301**	**6.089,—**	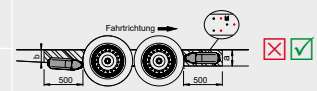 ☒ ☑
TM402	74 kg	**93835**	**6.089,—**	
TS411	84 kg	**93309**	**6.249,—**	
TS412/ TS421	84 kg	**93265**	**6.249,—**	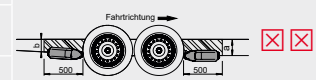 ☒ ☒
TS422	84 kg	**93836**	**6.249,—**	

*Mammut Tandem: max. zul. Ges.-Gewicht Caravan 3,0 t,
max. Steigfähigkeit (Ges.-Gewicht): 15 % (3,0 t)

	Montage vor Achse		Montage hinter Achse		
	„M" vor Achse ab Mj. 2010		„M" hinter Achse		
	Ja	Nein		Nein	
Höhe a > 184 mm	M20	S21		S21	Höhe b > 184 mm
Höhe a = 125-184 mm	S22	S22		S22	Höhe b = 125-184 mm
Höhe a < 125 mm	**S23**	**S23**		**S23**	Höhe b < 125 mm

Höhe a / b: Rahmenunterkante bis Störkontur (Eintrittsstufe, Wasserrohr o. ä.)
Kursive Versionen = Bodenfreiheit beachten, Beratung und Montage durch AL-KO + Fachhandel

Rangiersystem RANGER

DAS CLEVERE RANGIERSYSTEM

Ihr Einstieg in die AL-KO Rangierwelt

5 Jahre Garantie
gemäß AL-KO Garantiebedingungen
years warranty
according to AL-KO warranty conditions







AL-KO Qualität und Design zum günstigen Preis

Das starke Einsteigermodell für einachsige Caravans bis 1,8 Tonnen und Tandem-Caravans bis 2,5 Tonnen. Millimetergenaues Rangieren ohne fremde Hilfe. Selbst in unebenem Gelände.

- AL-KO Qualität und Design
- Steigfähigkeit bis 18 % (lange Steigung) / über 18 % (kurze Steigung, z. B. Auffahrkeile)
- Perfekte und geprüfte AL-KO CHASSIS Anbindung vom europäischen Chassis Marktführer
- Softstart und Softstop
- Ergonomische Fernbedienung mit Lanyard
- Für Ein- und Tandemachser geeignet
- 5 Jahre Garantie gemäß AL-KO-Garantiebedingungen



360°-Drehungen

Softstart Softstopp

Hindernisse bis 2 cm

Steigungen bis 18 % (EA)

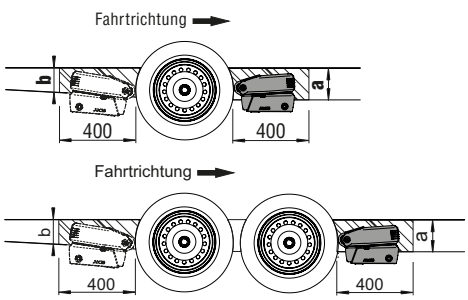

Rangiersystem RANGER

Typ*	Achsen	Gewicht	Nr.	Preis
S21	1	37 kg	**93429**	**1.559,—**
TS411	2	74 kg	**93431**	**3.119,—**

*RANGER max. zul. Ges.-Gewicht Caravan: 1,8 t (S21) / 2,5 t (TS411)
max. Steigfähigkeit 18 % bei 1,5 t (S21) bzw. 1,8 t (TS411)

Zusatzkit für Variante S2*	Inhalt	empfohlen für MAMMUT	empfohlen für RANGER	Nr.	Preis
Zusatzkit AL-KO Vario III AV / IV AV (Montage hinter Achse, Verstärkung vom Rahmenprofil 2 mm)**	2 Verstärkungsbleche mit Schraubmaterial	•	•	**93748**	**51,95**
Zusatzkit AL-KO Vario III AV / IV AV (Montage vor Achse, Adapter Überlappung)***	2 Adapterbleche mit Schraubmaterial	–	•	**93433**	**145,—**
Zusatzkit AL-KO Vario II (Montage vor Achse, Adapter Überlappung)***	2 Adapterbleche mit Schraubmaterial	–	•	**93434**	**135,—**
Zusatzkit für Rahmenhöhe (X) kleiner 185 mm und größer 150 mm	3 x 2 Distanzplatten à 10 mm mit Schraubmaterial	•	–	**93751**	**125,—**
Zusatzkit für Rahmenhöhe (X) kleiner 193 mm und größer 147 mm****	2 Distanzplatten à 15 mm mit Schraubmaterial	–	•	**93439**	**45,95**

* Mit den Zusatzkits kann der Einsatzbereich der Varianten S / TS erweitert werden.
** ggf. mit Distanzplatten Nr. 93751 bzw. Nr. 93439
*** ggf. mit Distanzplatten Nr. 93439
**** max. 3 kombinierbar

easydriver



KÖNIG KUNDE AWARD 2022
1. PLATZ
IN DER ZUBEHÖR-KATEGORIE
RANGIERSYSTEME
CAMPING CAR & caravans
Europas kompetente Fachzeitschrift

Freie Zeit voraus

Urlaub nur mit easydriver

Einfach stark:

Rangieren mit Antrieben von easydriver

- einfacher rangieren, auch wenn's eng wird
- mit einzigartiger und mehrfach patentierter Technik
- optimale und sichere Kraftübertragung von der Antriebsrolle auf den Reifen durch großen Anschwenkweg und innovative Rollenoberfläche
- der besondere Materialmix macht den easydriver leichter und bewahrt vor Korrosion
- langlebig dank spielfreiem Anschwenkmechanismus mit Hochleistungsgleitlagern
- einfachstes Ankuppeln
- keinen bis minimalen Verlust an Bodenfreiheit (je nach Chassis-Typ)

easydriver pro

Ausgezeichnet fürs Camping.



Artikelnr. siehe Tabelle rechts

GERMAN DESIGN AWARD SPECIAL 2017

PLUS X AWARD BESTES PRODUKT 2015/2016

reddot design award winner 2015

- **automatisches An- und Abschwenken** auf Knopfdruck
- für jede Fahrzeuggröße
- inklusive Funk-Fernbedienung für alle Funktionen mit Rückmeldung des Gerätestatus
- **preisgekrönt** mit dem Red Dot Award: Product Design, dem Plus X Award sowie dem German Design Award Special Mention 2017
- prämierte **intuitiv-einfache** easydriver-Bedienung

easydriver infinity

Schneller, stärker, smarter: Unser Wegbegleiter für die Zukunft

- die klare **Weiterentwicklung** des bereits **prämierten Designs**
- deutlich besserer **Wirkungsgrad** dank 30 % effizienterem Getriebe und optimiertem Motor
- die gesamte Technik ist **optimal abgedichtet** und somit vor Wasser geschützt
- **maximale Traktion und Montageflexibilität** durch das **Tyrefree-Konzept** (freie Positionierung der Rolle am Reifen) in Verbindung mit dem bisher **größten Anschwenkweg** von 70 mm
- standardmäßig inklusive App-Controller
- liefert wichtige **Betriebsdaten in Echtzeit** (z. B. Steigung, Batteriestatus, etc.)

reddot winner 2021

reddot winner 2021
smart product



Artikelnr. siehe Tabelle rechts

5 JAHRE GARANTIE

EUROPAMEISTER SERVICE

MADE IN GERMANY

Mit der guten Idee für **Einfachheit, Sorgfalt, Qualität** und aus **Leidenschaft fürs Camping**- entwickelt, konstruiert und gefertigt in der Ideen-Manufaktur von REICH.



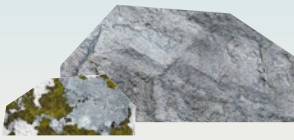

easydriver active

Im Handumdrehen an- und abschwenkbar:
Unser manuelles Kraftpaket.



Artikelnr. siehe Tabelle unten

- **mühelos an- und abschwenkbar** mit Handkurbel oder Akkuschrauber
- für jede Fahrzeuggröße
- kompaktes und korrosionsbeständiges Designgehäuse
- inklusive Funk-Fernbedienung für alle Funktionen
- mit Rückmeldung des Gerätestatus
- prämierte **intuitiv-einfache** easydriver-Bedienung

easydriver basic

Manueller Wegbegleiter zum Einstiegspreis.



Artikelnr. siehe Tabelle unten

- manuell an- und abschwenkbar per Handkurbel oder Akkuschrauber
- günstiger Einstieg in die Welt der easydriver Rangierantriebe
- **inklusive Funk-Fernbedienung**
- **optional: smarte Steuerung per easydriver App** (siehe Seite 729)

Technische Feinheiten:	Einachser					Doppelachser (Vierradantrieb)		
easydriver	**infinity 2.5**	**pro 2.0**	**active 2.3**	**active 2.0**	**basic 1.6**	**infinity² 3.5**	**pro 2.8**	**active 2.8**
Gewicht	ca. 29 kg	ca. 30 kg	ca. 35 kg	ca. 33 kg	ca. 32 kg	ca. 58 kg	ca. 60 kg	ca. 66 kg
Steigfähigkeit*	15 % bei 2.500 kg 33 % bei 1.200 kg	15 % bei 2.000 kg 28 % bei 1.200 kg	15 % bei 2.300 kg 30 % bei 1.200 kg	15 % bei 2.000 kg 28 % bei 1.200 kg	15 % bei 1.600 kg 25 % bei 1.200 kg	12 % bei 3.500 kg 27 % bei 1.800 kg	12 % bei 2.800 kg 20 % bei 1.800 kg	12 % bei 2.800 kg 20 % bei 1.800 kg
Anschwenkart	automatisch	automatisch	manuell	manuell	manuell	automatisch	automatisch	manuell
Stromaufnahme in der Ebene	ca. 18 A	ca. 20 A	ca. 25 A	ca. 20 A	ca. 20 A	ca. 30 A	ca. 35 A	ca. 35 A
Serienmäßig mit Fernbedienung | App-Steuerung	✓ | ✓	✓ | x **	✓ | x **	✓ | x **	✓ | x **	✓ | ✓	✓ | x **	✓ | x **
Garantie***	5 Jahre	5 Jahre	5 Jahre	5 Jahre	5 Jahre	5 Jahre	5 Jahre	5 Jahre
Nr.	**97213**	**90905**	**93872**	**90902**	**90901**	**97214**	**93254**	**93873**
Preis	**2.499,—**	**1.799,—**	**1.749,—**	**1.449,—**	**1.249,—**	**4.547,—**	**3.494,—**	**2.779,—**
easydriver Hobby****								
Nr.	**93001**	**93000**	-	-	-	**93002**	**93863**	-
Preis	**2.482,—**	**1.776,—**	-	-	-	**4.558,—**	**3.449,—**	-

* Bei Kurzzeitbelastungen können problemlos größere Steigungen (Auffahrkeile bis 25 % oder Bordsteine) erreicht werden.
** App-Controller optional erhältlich (siehe Seite 729).
*** Gemäß REICH Garantiebedingungen.
**** Sonderversion für Hobby-Wohnwagen ab Bj. 2017.

easydriver





REICH
THE QUALITY EXPERIENCE

Charger U4 Ladegerät

- Ladestrom einstellbar 0,8 A oder 3,8 A
- Ladespannung einstellbar 14,4 V oder 14,7 V
- Ladung nach IUoU-Kennlinie
- verpolungs- und kurzschlusssicher
- staubdicht und strahlwassergeschützt (IP65)
- Memoryfunktion: letzte Einstellungen bleiben erhalten
- Maße: 61 x 170 x 40 mm (BxTxH)
- geringes Gewicht: ca. 0,6 kg



Nr. 80804 **58,95**

c-Go Ladegeräte

- vollautomatisch für AGM- und GEL-Batterien - auch ohne Batterie zur Spannungsversorgung einsetzbar
- lüfterlos, TÜV, GS-Zeichen
- Ladung nach IUoU-Kennlinie (max. Ladestrom 10 A, max. Ladespannung 14,4 V und 14,7 V)
- Maße: 210 x 175 x 60 mm (LxBxH)
- geringes Gewicht: ca. 1,3 kg



Ladegerät c-Go 10 A
Nr. 93503 **189,—**

Ladegerät c-Go 20 A
Nr. 93504 **209,—**

Energie-Paket M

für Einachser, bestehend aus:
- Batterie REICH AGM 50 Ah (Maße: 195 x 170 x 165 mm, Gewicht: ca. 14,3 kg)
- Ladegerät c-Go 10 A



Nr. 93498 **465,—**

Doppelstützrad Easy Wheel Set



Doppelstützrad-Umbausatz für leichtes und sicheres Manövrieren auf allen Untergründen. Schützt dadurch den Rangierantrieb vor Verschleiß. Set beinhaltet zusätzliches Montagematerial.

Set bestehend aus
- 2 Laufrädern
- 1 Universalachse
- 2 Schnellverschluss-Sicherungssplinte
- Kleinmaterial



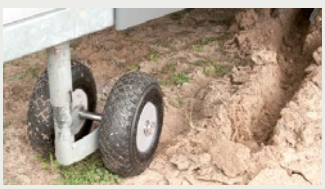

Nr. 93270 **84,95**

Energie-Paket L

für schwere Ein- und Doppelachser, bestehend aus:
- Batterie REICH AGM 75 Ah (Maße: 260 x 200 x 170 mm, Gewicht: ca. 24,6 kg)
- Ladegerät c-Go 10 A



Nr. 93414 **596,—**

REICH
THE QUALITY EXPERIENCE

Jetzt nachrüsten

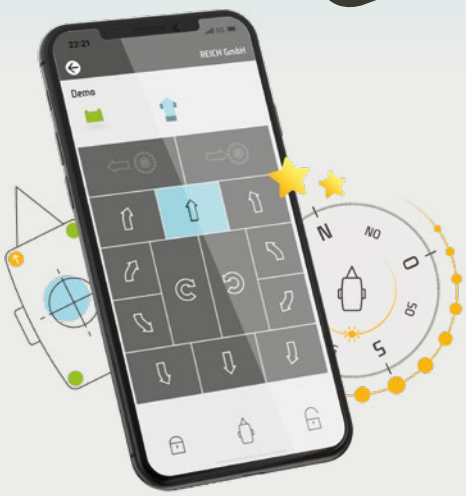

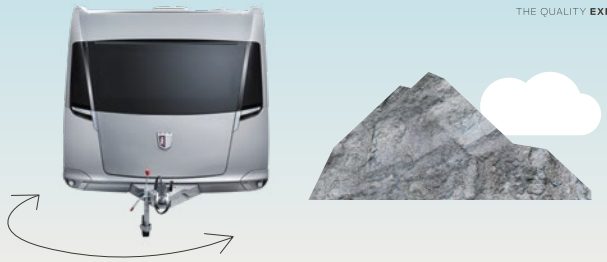

easydriver **safetyre**

Reifendruckkontrolle für alle Caravans, Reisemobile und Anhänger



- einfach die Sensoren anstelle der normalen Kappen auf das Ventil aufsetzen
- max. Reifendruck 6,3 bar
- Packungsinhalt 2 Sensoren (bei Bedarf können 2 oder 3 Sets gleichzeitig genutzt werden)
- Anzeige über die kostenlose easydriver App
- austauschbare Batterie (Batterie CR 1632)
- Bluetooth 2,4 GHz
- Betriebsspannung 3 V
- Einsatztemperaturen -20 °C bis 85 °C
- Gewicht ca. 9,5 g je Sensor
- Diebstahlsicherung

Zum safetyre-Video:

Safetyre **Nr. 93988** **139,—**

easydriver App-Controller
Einfach smart rangieren.

Ein Griff in die Hosentasche, Smartphone gezückt und bequem losrangiert: Mit der kostenlosen easydriver App myCaravaning auf dem Smartphone und dem **App-Controller vom Fachhändler** lassen sich unsere Rangierantriebe easydriver infinity, easydriver pro, easydriver active und easydriver basic einfach und sicher steuern. Ob millimetergenaues Rangieren und Wenden oder auf der Stelle drehen: Das alles gelingt mit dem App-Controller wie von Zauberhand. **Per Fingertipp setzt sich der Caravan über die App sanft und kraftvoll in Bewegung** und ist so innerhalb kürzester Zeit in der gewünschten Position.

App-Controller **Bluetooth Dongle**

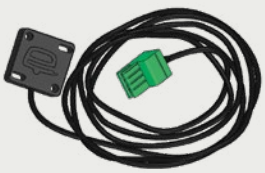

- **Weitergabe der Steuerbefehle via Bluetooth** – vom Smartphone-Display direkt an den easydriver Rangierantrieb
- App-Controller beim Fachhändler erwerb- und **nachrüstbar** (serienmäßig enthalten bei easydriver infinity)
- zusätzliches Software-Update bei easydriver Rangierantrieben bis 2015 erforderlich
- unbeabsichtigtes Bedienen der easydriver App ausgeschlossen

Clever mitgedacht!
Um deinen Caravan nicht versehentlich ins Rollen zu bringen, verfügt die easydriver App über einen ebenso simplen wie effektiven Sicherheitsmechanismus. Und so funktioniert's: Sowohl in der linken als auch in der rechten unteren Ecke ist in der App das easydriver Logo platziert. Erst beim aktiven Berühren eines dieser Logos mit der einen Hand, lassen sich mit der anderen Hand die Richtungsfelder auf dem Display steuern. So rangieren Caravan-Fans smart und sicher los.

Nr. 93411 **209,—**



„Komfortabelste Lösung" laut „Caravaning"-Test, Ausgabe 12/2018



easydriver

Download on the App Store

GET IT ON Google Play

easydriver
MADE BY REICH . MADE IN GERMANY

E-TRAILER

SICHER UND KOMFORTABEL IN DEN CAMPINGURLAUB! E-TRAILER APP FÜR WOHNWAGEN UND WOHNMOBIL!

Mit einer App alles im Blick.

Mit der E-Trailer-App und den eigens dafür entwickelten Sensoren zur Nachrüstung bei jedem Freizeitfahrzeug haben die Besitzer von Wohnwagen und Wohnmobilen den Zustand ihrer rollenden Feriendomizile mit dem Smartphone immer im Blick. Die **E-Trailer-App** gibt es gratis im **Google Play Store** oder im **Apple App Store**.



Jetzt herunterladen!

Probieren Sie den frei zugänglichen Demomodus!

Scannen Sie den QR-Code und laden Sie die App gratis auf Ihr Smartphone!

1. Wählen Sie E-Trailer Starterpaket Basic oder Starterpaket Plus



Starterpaket Basic. Mit diesem Starterpaket haben die Besitzer von Wohnwagen und Wohnmobilen den Ladezustand ihrer Wohnraumbatterie und die Neigung ihres Fahrzeugs mit dem Smartphone im Blick. Zudem eröffnet das Starterpaket die Möglichkeit zur Ergänzung zahlreicher weiterer E-Trailer Module oder Vorteilspakete.

Nr. 90942 219,—

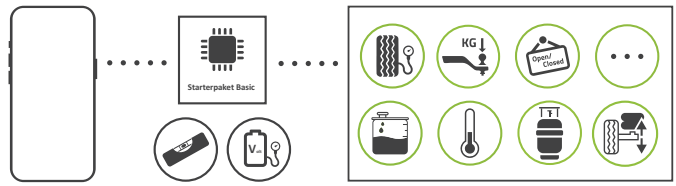



Starterpaket Plus arbeitet mit Bluetooth und Internet-Übertragung und ermöglicht die Fernabfrage von Informationen. Es besteht aus der im Fahrzeug zu montierenden **Basisstation**, den Modulen **E-Volt** (Batteriespannung), **E-Level** (Wasserwaage) und **E-Track&Trace*** (GPS-Ortung) sowie der E-Trailer-App. Außerdem können weitere E-Trailer-Module mit Bluetooth- und Internet-Verbindung ergänzt werden.

Nr. 98090 349,—

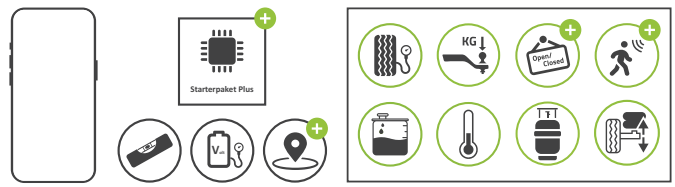

*Für **E-Track&Trace** sowie weitere Sensor-Module mit Fernabfrage ist ein Internet-Abonnement ab 70,- Euro pro Jahr nötig, das direkt in der E-Trailer-App gebucht werden kann.

2. Erweitern Sie das System mit den Modulen Ihrer Wahl



Reifendrucksensor E-Pressure.
Zur Überprüfung des richtigen Reifendrucks.

Nr. 90939 109,—



Tür-/Fenstersensor E-Switch.
Einbruchsensor meldet, wenn Türen, Fenster oder Dachhauben geöffnet werden.

Nr. 90944 75,95



Stützlastsensor E-Load.
Neues Stützrad mit integriertem Stützlastsensor zur zuverlässigen Ermittlung der Stützlast.

Nr. 90938 289,—



Temperatursensor E-Temperature.
Für Temperatur- und Luftfeuchtigkeitsanzeige für innen + außen.

Nr. 90937 41,95



Wasserlevelsensor E-Waterlevel.
Zur Bestimmung des Wasserfüllstandes. Sensorlänge 40 cm.

Nr. 90948 119,—



Gaslevelsensor E-Gaslevel.
Zur Bestimmung des Gasfüllstandes von Stahlflaschen.

Nr. 90936 119,—



Bewegungsmelder E-Movement.
Bewegunssensor zur Überwachung des Innenraums.

Nr. 98275 99,—



Waserlevelsensor E-Waterlevel XL.
Zur Bestimmung des Wasserfüllstandes. Sensorlänge 80 cm.

Nr. 98091 129,—



Gaslevel Adapter.
Für die Befestigung des Gaslevelsensors an Alugasflaschen ist ein Adapter erhältlich.

Nr. 90949 47,50

Vorteilspakete



Sicherheitspaket Reisemobil.
Messung des Reifendrucks für vier Reifen und zwei Einbruchsensoren.

Nr. 90967 275,—



Sicherheitspaket Caravan.
Messung des Reifendrucks für zwei Reifen und Stützlast sowie zwei Einbbruchsensoren.

Nr. 90964 439,—



Komfortpaket.
Inhalt von Gasflasche und Wassertank und drahtlose Temperaturmessung.

Nr. 90968 269,—













1. Kastensicherung mit Rundbügel-Vorhangschloss. Verhindert das Ankuppeln Ihres Wohnwagens oder Anhängers. Aus verzinktem, äußerst robustem Spezialstahl. **Nr. 95585 22,95**

2. Kupplungsschloss. Der Bügel an der Oberseite kann an verschiedene Höhen angepasst werden, wodurch dieses Kupplungsschloss für nahezu jede Kugelkupplung (mit ø 50 mm) geeignet ist. Ausgestattet mit einem Zylinderschloss inklusive zwei Schlüsseln. Einfach zu installieren und zu demontieren. Gewicht 810 g. **Nr. 93701 27,95**

3. Diebstahlsicherung. Für KS 25/30/35, mit zwei Schlüsseln inklusive Kupplungskugel Safetyball KSB50. Gewicht 350 g. **Nr. 97329 32,95**
Safetyball KSB50. Kunststoff Kupplungskugel. ø 50 mm. Gewicht 48 g. **Nr. 97020 4,50**

4. Anhänger-Diebstahlsicherung. Für alle Kupplungsklauen mit ø 50 mm. Durch Aufspreizen befestigt und mit Steckschloss gesichert. So kann der Anhänger nicht mehr auf Kupplung aufgesetzt werden. Höhe ca. 6,1 cm. Inklusive Steckschloss mit 2 Schlüsseln und Inbusschlüssel. **Nr. 95600 15,95**

5. Radkralle mit Sicherheitsschloss. Passend für 13-16" Räder. Max. Reifenbreite 215 mm. Spezialstahl. Mit Sicherheitsschloss und 2 Schlüsseln. Für Alu- und Stahlfelgen. **Nr. 95588 61,50**

6. AL-KO PROSAFE. Der Diebstahlschutz für Caravan und Anhänger. Sicher gegen schnelle Aufbruchversuche, einzigartiger und massiver Mehrlagenaufbau, Spezialschloss mit Aufbohrschutz. Passend für gängige Alu- und Stahlfelgen, geeignet für 13-17" Räder. Inklusive Sperrstange ø 20 mm, Verstellbolzen, Winkelschraubendreher SW4 und SW8, Radschraube M12 Kegelbund und M12 Kugelbund, Bit-Einsatz, Griffstopfen, 2 Schlüssel, Hinweisschild AL-KO PROSAFE und Aufbewahrungskoffer. **Nr. 98276 245,—**

WS 3000 - Sicherheitskupplung mit Spurstabilisierung und konkurrenzlosem Einhebel-System

WINTERHOFF
QUALITY TRAILER PARTS

Die WS 3000 besitzt die bewährte, ausgezeichnete Technik, bei der Reibelemente unter hohem Federdruck axial, d. h. von hinten nach vorne, an die Kugel des Fahrzeuges gepresst werden, denn nur so werden neben den gefährlichen Schlingerbewegungen auch die Nickbewegungen des Anhängers schon im Ansatz unterdrückt. Ihr Sicherheitsplus! Alle WS 3000 erfüllen die Norm ISO 11555-1 und sind somit zugelassene Stabilisierungseinrichtungen für die 100 km/h-Regelung.




Ankuppel-Anzeige




Verschleiß-Anzeige

- bis 3.000 kg Anhängelast und bis 150 kg Stützlast
- EG-Zulassung Nr. 00-0065 e1
- kein Eintrag erforderlich
- Einhebel-System für alle Funktionen
- Ankuppel- und Verschleißanzeige
- großer Freiraum zum Fahrzeugheck
- nachrüstbar für alle Anhänger mit Deichselanschluss von ø 35 - 50 mm, Kreuz- oder Parallelverschraubung
- ermöglicht problemloses Ankuppeln auch bei Fahrzeugen mit Heck-Reserverad und geringem Abstand zwischen Stoßstange und Kugel **(A)**
- Maxi-Soft-Puffer schützt Beine und Stoßfänger **(B)**
- größerer Freiraum zwischen Griff und Deichsel **(C)**
- alle Reibbeläge leicht austauschbar durch Clip-System **(D)**
- extrem schlanke Bauweise ermöglicht uneingeschränkten Kugelhals-Freiraum **(E)**














Safety Ball


ROBSTOP WS

WINTERHOFF WS 3000-D. Für Kugel-ø 50 mm. D/Dc-Wert 27,0 kN. Gewicht 5,8 kg. **Nr. 93660 519,—**

Diebstahlsicherung ROBSTOP WS 3000. Bietet Schutz vor unbefugtem An- und Abkuppeln sowie vor einer Demontage. Inklusive Safety Ball. **Nr. 93661 125,—**

Diebstahlsicherung ROBSTOP WS 3000 plus. Verstärkte, gehärtete Ausführung mit Spezialschließzylinder und Zertifikaten (SoldSecure Gold GB, SCM NL). **Nr. 93664 219,—**

Safety Ball für WS 3000 **Nr. 93678 12,95**
Ball Cap. Hochwertige Kugelabdeckung aus flexiblem Kunststoff. **Nr. 93887 6,90**
Clip-Belag-Set WS 3000 **Nr. 93679 55,50**
Reibbelag WS 3000 (nur bis Bj. 07/02) **Nr. 93665 56,50**

Safety Pack WINTERHOFF WS 3000 D. Bestehend aus WS 3000-D, ROBSTOP WS 3000, Safety Ball und Ball Cap. **Nr. 93668 599,—**

Safety-Pack
WS 3000-D



Sicherheitskupplung AKS™ 3004 / Zubehör

AL-KO QUALITY FOR LIFE

VIER REIBEBELÄGE FÜR MEHR SPURTREUE

Schlinger- und Nickbewegungen des Caravans werden schon im Ansatz wirksam unterdrückt. Als einzige Anti-Schlingerkupplung auf dem Markt verfügt die AKS™ 3004 über vier Reibbeläge. Darum wird sie von den meisten Caravanherstellern bereits ab Werk eingesetzt. Kupplungs- und Stabilisierungsgriff sind voneinander getrennt. So kann bei Rangiervorgängen die Stabilisierungsfunktion mit einem einfachen Handgriff deaktiviert werden. Der Caravan bleibt trotzdem sicher angekuppelt.

DIE NUMMER 1 IN EUROPA

Ihr Plus

I Bewegungen
Aufkommende Schlinger- und Nickbewegungen des Anhängers werden wirksam unterdrückt.

I Ruhige Fahrt
Entspanntes und gelassenes Fahren mit dem Gespann erhöht die Sicherheit.

I Geschwindigkeit
Die AKS™ ermöglicht eine höhere theoretische Maximalgeschwindigkeit (auf zulässige Höchstgeschwindigkeit achten). Die AKS™ 3004 erfüllt die ISO 11555-1 (100 km/h-Zulassung möglich).

I Innovativ
Die AKS™ verfügt als einzige Schlingerkupplung über 4 Reibbeläge, die die Anhängerkupplung von 4 Seiten sicher umschließt und hohe Anpressdrücke gewährleistet.

I Notsituationen
In einer Notsituation lässt sich das Gespann mit der AKS™ schneller beruhigen.

I Funktionsweise
Durch Betätigen des Stabilisierungsgriffs werden spezielle Reibbeläge an die Anhängekugel des Pkws gepresst. Der Bremsmoment der Beläge kann max. 320 Nm betragen. Pendel- oder Nickbewegungen werden damit bereits im Ansatz wirkungsvoll unterdrückt.

I Bedienung
Kupplungs- und Stabilisierungsgriff sind voneinander getrennt und beide jeweils mit einer Hand zu bedienen. Keine umständlichen Zusatzsicherungen. Zum leichteren Rangieren des Anhängers wird einfach der Stabilisierungsgriff geöffnet.

AKS 3004™



Safety Dreierpack



Unser Preis
539,—

CARAVANING DESIGN AWARD 2012/2013
INNOVATIONS FOR NEW MOBILITY
BEST PRACTICE

reddot design award
honourable mention 2011

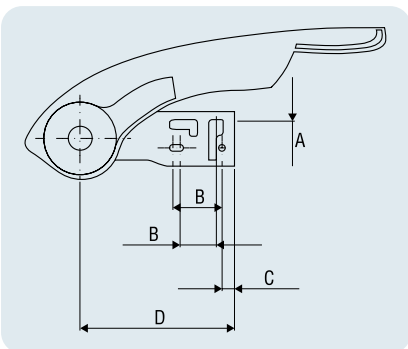



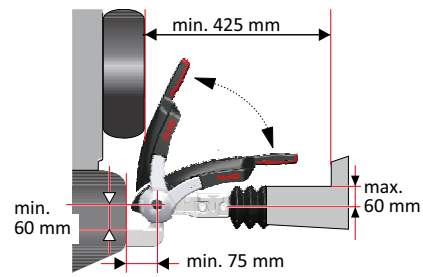



Wetterschutzhaube Kugelkupplung. Passend für AL-KO und Mitbewerber Kugelkupplungen.
Nr. 90744 **22,95**



Wetterschutzhaube AKS. Passend für AKS 1300/2004/3004/3504.
Nr. 93716 **22,95**



Wetterschutzhaube PREMIUM. Passend für AL-KO Auflaufeinrichtungen V und Vierkant sowie Mitbewerber.
Nr. 90745 **33,95**

Bestellübersicht / Technische Daten

Typ	zul. Gesamtgewicht	Stützlast	Bohrungen	Anschluss A ø mm	Anschluss B mm	Anschluss C mm	Länge D mm	Gewicht kg	Nr.	Preis
AKS 3004	bis 3.000 kg	150 kg	horizontal* kreuz**	35 + 50 45 + 50	50 + 54 40	11 18	168	4,2	**93762**	**479,—**
Safety Dreierpack	bis 3.000 kg	150 kg	horizontal* kreuz**	35 + 50 45 + 50	50 + 54 40	11 18	168	5,4	**93769**	**539,—**

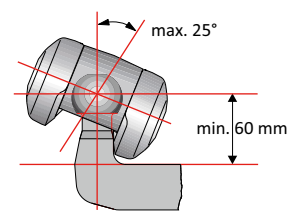

Diebstahlsicherungen - Safety Sicherheitsschlösser

AL-KO QUALITY FOR LIFE

DIE WIRKSAME SICHERUNG GEGEN DIEBSTAHL

Die AL-KO Sicherheitsschlösser erschweren das Abkoppeln des Wohnwagens. Die Vorrichtung lässt sich leicht montieren. Das Sicherheitsschloss muss für Fahrten nicht wieder abgebaut werden. Die Safety Sicherheitsschlösser sind die ideale Diebstahlsicherung für jeden Wohnwagen. Die drei Sicherheitsstufen Compact, Plus und Premium erfüllen unterschiedliche Sicherheitsbedürfnisse.



④ **Safety Compact**

- Sichert gegen Diebstahl und unbefugtes An- und Abkuppeln der Kugelkupplung
- Kann auch während der Fahrt montiert bleiben (Ausnahme AKS 2000 bis Bj. 1992)
- Zylinderschloss mit 2 Schlüsseln



⑤ **Safety Plus**
mit zusätzlichem Aufbohrschutz

Ergänzung
Der Safety-Ball besetzt die Öffnung der Kugelkupplung im abgekuppelten Zustand. In Verbindung mit einer Diebstahlsicherung ist der Safety-Ball gegen schnelles Herausnehmen geschützt.



⑥ **Safety Premium** –
Die neue Diebstahlschutz-Generation erfüllt höchste europäische Anforderungen (SoldSecure Gold - UK, SBSC - Schweden, SCM - Niederlande).

Bedienung
Safety Compact auf die Kupplung setzen, absperren, fertig!

Bestellübersicht / Technische Daten

Abb.	Typ	Farbe	für Kupplung	Gewicht	Nr.	Preis
①	**Bügelschloss Universal**	rot	alle (außer AKS)	1,0 kg	**93728**	**49,50**
②	**Bügelschloss**	-	AK 160 / 300 / 350	0,2 kg	**93744**	**19,50**
o. Abb.	**Steckschloss**	-	AK 7 / 10/2 / 251 / 252	0,1 kg	**93745**	**9,50**
③	**Steckschloss**	-	AKS 1300	0,1 kg	**93747**	**14,50**
o. Abb.	**Steckschloss**	-	AKS 2000	0,1 kg	**93749**	**8,95**
o. Abb.	**Safety Compact**	silber	AK 160, ø 35	1,4 kg	**93737**	**105,—**
o. Abb.	**Safety Compact**	silber	AK 160 / 300, ø 50	1,4 kg	**93736**	**105,—**
④	**Safety Compact**	silber	AKS 1300	1,4 kg	**93738**	**105,—**
o. Abb.	**Safety Compact**	silber	AKS 2004 / 3004	1,4 kg	**93735**	**105,—**
o. Abb.	**Safety PLUS**	rot	AK 160, ø 35	1,5 kg	**93732**	**219,—**
o. Abb.	**Safety PLUS**	rot	AK 160 / 300, ø 50	1,5 kg	**93720**	**219,—**
⑤	**Safety PLUS**	rot	AKS 1300	1,5 kg	**93731**	**219,—**
⑥	**Safety Premium**	schwarz	AKS 1300	4,9 kg	**93466**	**259,—**
o. Abb.	**Safety Premium**	schwarz	AKS 3004	4,9 kg	**93467**	**239,—**
o. Abb.	**Safety Premium**	schwarz	AK 160, ø 50	4,9 kg	**93471**	**219,—**
o. Abb.	**Safety Premium**	schwarz	AK 300, ø 50	4,9 kg	**93466**	**259,—**
⑦	**Safety Ball**	rot	alle	0,2 kg	**93740**	**10,50**









Schalten Sie ab!
Ob bei einer kleinen Pause oder auf dem Campingplatz – das Sicherheitszubehör von AL-KO bietet Ihnen stets wirkungsvollen Schutz vor Diebstahl.

Soft-Dock und Soft-Ball

Soft-Dock
Die weiche, dämpfende Oberfläche vom AL-KO Soft-Dock verhindert das Verkratzen des Hecks am Zugfahrzeug.

Soft-Ball
Der AL-KO Soft-Ball sorgt dafür, dass beim Rangiervorgang rückwärts leichte Kollisionen möglichst ohne Kratzer enden.

Bestellübersicht / Technische Daten

Typ	Geeignet für	Gewicht	Nr.	Preis
Soft-Dock	AK 7, AK 10/2, AK 252, AK 160, AK 300	0,30 kg	**93760**	**16,95**
Soft-Ball	Anhängevorrichtung 50 mm Kugel, rot	0,15 kg	**93765**	**7,60**
Soft-Ball	Anhängevorrichtung 50 mm Kugel, schwarz	0,15 kg	**93766**	**7,60**
Soft-Ball	Anhängevorrichtung 50 mm Kugel, blau	0,15 kg	**93767**	**7,60**
Soft-Ball	Anhängevorrichtung 50 mm Kugel, alu	0,15 kg	**93823**	**7,60**



ATC - AL-KO Trailer Control
DAS INNOVATIVE ANTI-SCHLEUDER-SYSTEM

AL-KO QUALITY FOR LIFE

Europas meistverkauftes Anti-Schleuder-System für Caravans mit AL-KO Chassis

JETZT NOCH BESSER

Das bewährte Anti-Schleuder-System von AL-KO erscheint in neuem Design und mit verbessertem Ansprechverhalten. Die dauerhafte Signalauswertung sowie die "Habachtstellung", die das System bei aufkommender Gefahr einnimmt, lässt das ATC noch schneller eingreifen als bisher. Damit schützt das neue ATC noch besser vor gefährlichem Schlingern.

SICHER IN DER SPUR BLEIBEN

Das Notfallsystem reagiert automatisch, wenn die Schwingungen des Gespanns Grenzwerte überschreiten.

- Sensoren reagieren bereits auf geringe Querbeschleunigungen.
- Sofort bremst der Anhänger automatisch ab. Der Fahrer spürt von dieser Korrektur fast nichts.
- Durch das Abbremsen zieht sich der Anhänger selbstständig in die Spur, d. h. geringe Gefahr eines Auffahrunfalls durch plötzliches und heftiges abbremsen, sowie keine Beeinträchtigung eines Überholvorgangs.





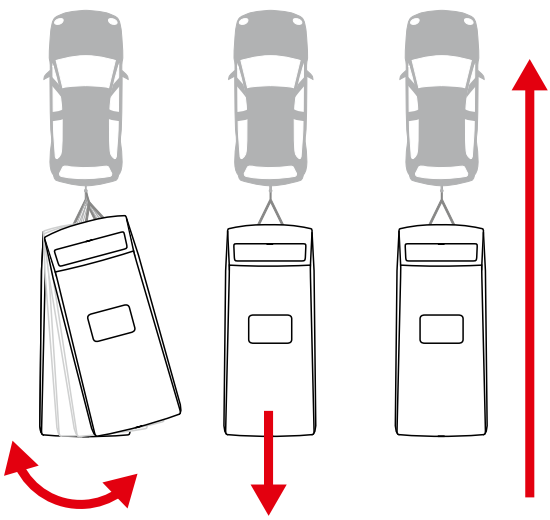

Bestellübersicht / Technische Daten

ATC-Einbau in AL-KO Chassis

AL-KO Chassis	Gewichtsbereich für Anhänger von kg	Mindest-leergewicht des Anhängers	Nr.	Preis
	750 – 1.000 kg	500 kg	**93642**	**1.145,—**
	1.001 – 1.300 kg	800 kg	**93642**	**1.145,—**
	1.301 – 1.500 kg	1.000 kg	**93643**	**1.145,—**
	1.501 – 1.800 kg	1.100 kg	**93644**	**1.145,—**
	1.801 – 2.000 kg	1.300 kg	**93651**	**1.145,—**
	2.001 – 2.500 kg	1.600 kg	**93650**	**1.145,—**
	2.501 – 3.000 kg	2.000 kg	**93655**	**1.145,—**
	3.001 – 3.500 kg	2.500 kg	**93656**	**1.145,—**
	1.300 – 1.600 kg	1.000 kg	**93645**	**1.145,—**
	1.601 – 2.000 kg	1.200 kg	**93646**	**1.145,—**
	2.001 – 2.500 kg	1.600 kg	**93647**	**1.145,—**
	2.501 – 2.800 kg	1.800 kg	**93838**	**1.145,—**
	2.801 – 3.500 kg	2.200 kg	**93658**	**1.145,—**

Das Fahrverhalten des Anhängers wird vom ATC permanent kontrolliert. Sensoren erfassen gefährliche Seitenbewegungen direkt an der Anhängerachse, noch bevor ein im Pkw vorhandenes ESP für Anhänger die Pendelbewegung registrieren kann. Der Anhänger wird sofort - ohne Eingreifen des Fahrers - sanft abgebremst und wieder in einen stabilen Fahrzustand gebracht.

AL-KO QUALITY FOR LIFE

ETS Plus
Elektronisches Trailer Stabilisierungssystem

ETS Plus:
Kompakte Sicherheit.
Perfekt integriert.

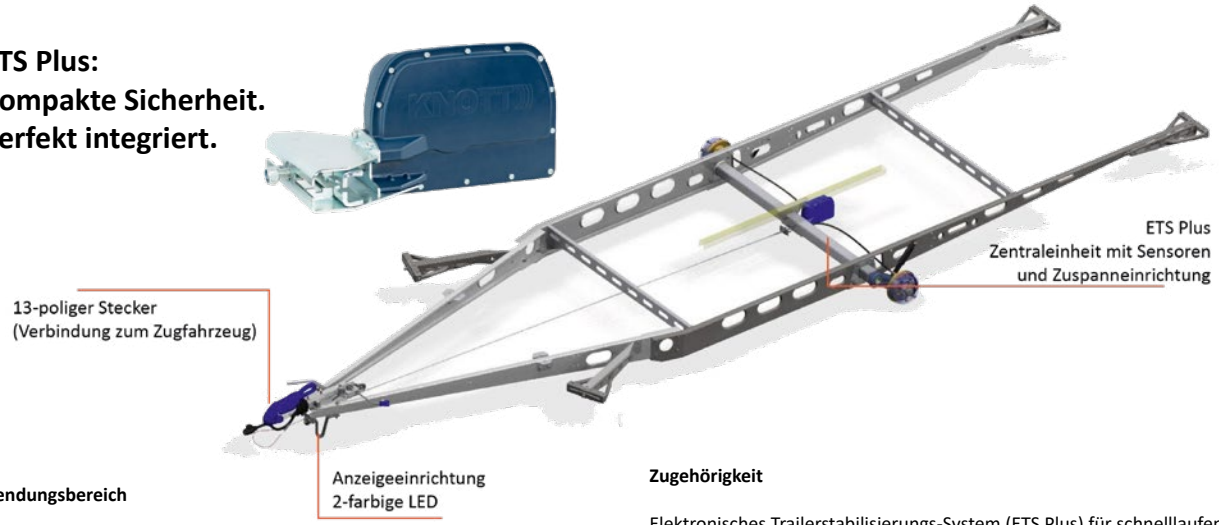

Verwendungsbereich

Das ETS Plus ist ein nachrüstbares Sicherheitssystem für Anhänger/Caravans mit mechanischer Auflaufbremsanlage, das sowohl in Verbindung mit Einzel- als auch mit Tandemachsen eingesetzt werden kann.

Es erkennt automatisch kritische Pendelbewegungen und stabilisiert gegebenenfalls das Anhängergespann durch einen gezielten Bremseingriff am Anhänger.

Für den ETS Plus-Einbau ist keine gesonderte TÜV-Abnahme erforderlich!

Typenbezeichnung auf Rückseite der Radbremse

Zugehörigkeit

Elektronisches Trailerstabilisierungs-System (ETS Plus) für schnelllaufende, auflaufgebremste PKW-Anhänger der Klasse O2 (bis 3500 kg) mit mechanischer Auflauf- und Übertragungseinrichtung und 13-poliger Anhängersteckverbindung zum Zugfahrzeug.

Technische Daten

Temperaturbereich:	-20° C bis 65° C
Spannungsversorgung:	12 V Bordspannung (11 - 16 V DC)
Stromaufnahme:	max. 15 A

KNOTT ETS Plus für Knott-Chassis

Einachs- und Tandemanhänger mit Zentralausgleich	Gewichtsbereich für Anhänger von	Mindestleergewicht des Anhängers	KNOTT-Radbremsen-Typ	Nr.	Preis
ETS Plus - 001	750 - 1000 kg	500 kg	16-1365, 20-4320	**90746**	**779,—**
ETS Plus - 001	1000 - 1400 kg	750 kg	20-4320, 20-2425/1, 25-2025	**90746**	**779,—**
ETS Plus - 002	1400 - 1800 kg	1000 kg	20-4320, 20-2425/1, 25-2025	**93948**	**779,—**
ETS Plus - 003	1800 - 2400 kg	1400 kg	20-2425/1, 25-2025	**93882**	**779,—**
ETS Plus - 004	2400 - 3500 kg	1800 kg	20-2425/1, 25-2025	**90747**	**779,—**
ETS Plus - 005	650 - 900 kg	400 kg	16-1365, 20-4320	**90748**	**779,—**
ETS Plus - 005	900 - 1200 kg	600 kg	20-4320, 20-2425/1, 25-2025	**90748**	**779,—**
ETS Plus - 006	1200 - 1600 kg	900 kg	20-4320, 20-2425/1, 25-2025	**90749**	**779,—**
ETS Plus - 007	1600 - 2100 kg	1200 kg	20-2425/1, 25-2025	**90751**	**779,—**
ETS Plus - 008	2100 - 2700 kg	1500 kg	20-2425/1, 25-2025	**93889**	**779,—**

KNOTT ETS Plus für AL-KO-Chassis

Einachs- und Tandemanhänger mit Zentralausgleich	Gewichtsbereich für Anhänger von	Mindestleergewicht des Anhängers	AL-KO-Radbremsen-Typ	Nr.	Preis
ETS Plus - 101	750 - 1000 kg	500 kg	1637	**90752**	**779,—**
ETS Plus - 101	1000 - 1400 kg	750 kg	2051; 2361	**90752**	**779,—**
ETS Plus - 102	1400 - 1800 kg	1050 kg	2051; 2361	**90754**	**779,—**
ETS Plus - 103	1800 - 2400 kg	1350 kg	2051; 2361	**90755**	**779,—**
ETS Plus - 104	2400 - 3500 kg	1800 kg	2051; 2361	**90757**	**779,—**
ETS Plus - 105	600 - 900 kg	450 kg	1637	**90758**	**779,—**
ETS Plus - 105	900 - 1200 kg	650 kg	2051; 2361	**90758**	**779,—**
ETS Plus - 106	1200 - 1600 kg	900 kg	2051; 2361	**90760**	**779,—**
ETS Plus - 107	1600 - 2100 kg	1200 kg	2051; 2361	**90761**	**779,—**
ETS Plus - 108	2100 - 2700 kg	1600 kg	2051; 2361	**90763**	**779,—**

ETS Plus Fernanzeige und KNOTT-App. Mit der ETS Plus-Fernanzeige (inklusive Halterung) in Ihrem Fahrzeug sind Sie auf Reisen über alle wichtigen Funktionen und den Sicherheits-Status informiert. Ihr smartes Plus an Sicherheit per App.

- auf dem Smartphone die ETS Plus-Funktionen detailliert anzeigen lassen
- Statusanzeige: ETS Plus aktiv
- Aktiv-Anzeige beim Bremseingriff
- Warnung, z. B. bei Überbelastung
- kostenloser App-Download

Damit Sie die App in Verbindung mit dem ETS Plus nutzen können, muss sich die ETS Plus-Fernanzeige in Ihrem Fahrzeug befinden. **Nr. 90764 189,—**



Ersatzradhalter

AL-KO QUALITY FOR LIFE

Mehr Stauraum im Deichselkasten und bessere Straßenlage
Einfach nachrüstbar bei AL-KO Chassis ab Baujahr 1985

- Optimales Fahrverhalten durch Ersatzrad in Achsnähe
- Empfohlen von ADAC und DCC
- Benötigt keinen Stauraum im Deichselkasten
- Keine Verschmutzung des Deichselkastens durch benutztes Reserverad
- Sichere und einfache Entnahme auf der straßenabgewandten Seite (Teleskoparme).

- Auch an älteren Fahrgestellen mit U-Profilrahmen kann der Ersatzradhalter nachgerüstet werden.
- Einfacher Radwechsel auch bei montierten Fahrrädern auf der Deichsel
- Integrierte Montagemöglichkeit für AL-KO Wagenheber 800/1.000 kg. So ist im Pannenfall alles schnell zur Hand.

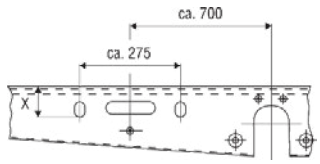

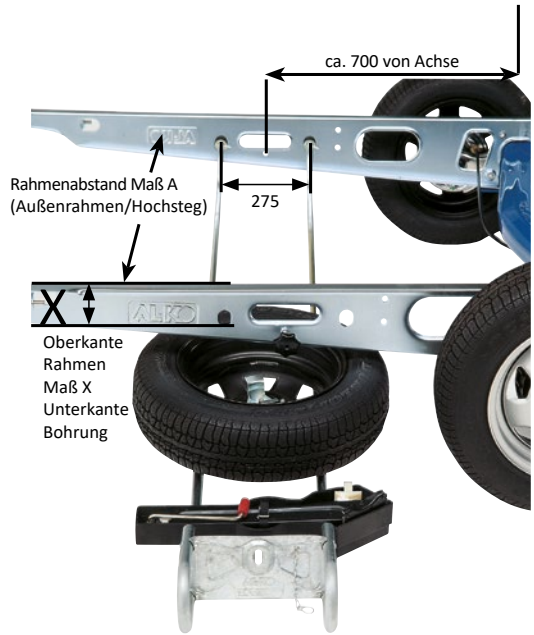

Maß X mm		75	85	95	105	115	125	Rahmenabstand mm	Ausführung	Gewicht kg	Nr.	Preis
EH1	Reifenbreite* mm	155	165	175	185	195	205	1.050 - 1.250	A	6,4	**93785**	**245,—**
								1.250 - 1.550	B	6,8	**93787**	**245,—**
								1.450 - 1.850	C	7,7	**93789**	**249,—**
EH1 BR		175	185	195	205	215	215	1.265 - 1.515	D	6,8	**93791**	**259,—**
								1.465 - 1.815	E	7,7	**93793**	**279,—**
Nachrüst-Zubehörsatz EH2										1,85	**93798**	**58,50**

* Reifenbreiten sind aufgrund zulässiger Toleranzen in der Fertigung von Reifen nur Anhaltswerte. Bei einer Reifenbreite von 215 mm kann es zum Verklemmen zwischen Reifen und Rahmen beim Ausziehen des Ersatzradhalters kommen. Die Einsatzmöglichkeit des Ersatzrad-halters ist daher vor dem Einbau zu prüfen!

Reserveradhalter für Wohnwagen

LAS auto- und camping zubehör





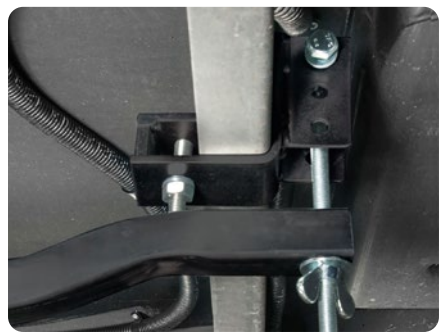

Kein Platz unter dem Wohnwagen für die Standard-Halterung des Ersatzrades aufgrund einer montierten Rangierhilfe? Der Reserveradhalter ist die ideale Lösung! Der flexible Ersatzradhalter kann leicht unter dem Fahrgestell montiert werden. Auf diese Weise kann sowohl die Rangierhilfe, als auch das Ersatzrad unter dem Chassis montiert werden. Der Reserveradhalter ist leicht und ohne Bohren zu installieren.

- Halterung zur Anbringung eines Reserverades unter dem Wohnwagen
- gewinnen Sie Stauraum durch Veränderung der Position des Ersatzrades
- verbessertes Fahrverhalten durch niedrige Anbringung und damit niedrigeren Schwerpunkt
- geeignet für Einzelachs- sowie Doppelachs-Wohnwagen
- geeignet für Chassis mit einem L-Profil oder U-Profil und einer Wandstärke von mindestens 2,8 mm bis maximal 3,5 mm
- ideal als Ergänzung zur Rangierhilfe, wenn die Rangierhilfe die originale Halterung versperrt
- keine Abnahme oder TÜV-Prüfung notwendig
- Chassisabstand minimal 1,3 m, maximal 1,85 m
- Material: beschichteter Stahl
- Größe (BxLxH) ca. 130 - 185 x 17,5 x 6,2 cm
- Maximale Belastung 23 kg
- Gewicht ca. 6 kg

Nr. 97215 179,—

Wagenheber und Stoßdämpfer

Wagenheber nachrüstbar bei Wohnwagen mit AL-KO Chassis ab Baujahr 1980



Ihr Plus

- Kein Abrutschen durch spezielles Stecksystem (Zugfahrzeug angekuppelt lassen). Spezielle Einstecktaschen verstärken den Rahmen und stützen sich zusätzlich am Caravanboden ab (800 kg/1000 kg).
- Massive Konsolen für schwere Wohnwagen bis 3 t. Speziell für AL-KO Chassis abgestimmt = idealer Schutz vor Verletzung und Beschädigung von Chassis + Unterboden. Optional mit hochwertigem Werkstattwagenheber aus dem Profibereich.
- Ab Bj. 1991 wurden die meisten Wohnwagen mit AL-KO Fahrgestell bereits mit den entsprechenden Aufnahmebohrungen ausgerüstet. Bei allen anderen Fahrzeugen ab Bj. 1980 dürfen die Bohrungen gem. Bedienungsanweisung selbst gebohrt werden.





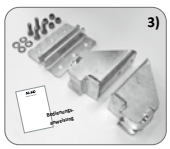



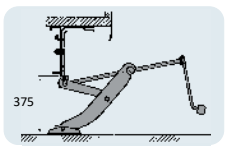

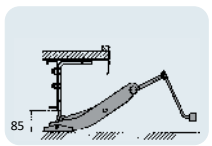

Tragfähigkeit statisch kg	Anfangshöhe mm	Hubhöhe mm	Endhöhe mm	Gewicht kg	Nr.	Preis
1) 800	85	290	375	2,9	**93780** mit Nylontasche	**179,—**
2) 1.000	85	290	375	5,5	**93786** mit Anbauteilen	**319,—**
3) 1.500	200	190	390	4,5	**93277** (Aufnahme)	**129,—**
4) 2.000	170	213	383	2,9	**93278** (hydr. Wagenheber)	**189,—**

Zur Verwendung mit hydraulischen Wagenhebern (min. 2.000 kg Traglast, Stempel ø 28 - 40 mm, Kopf flach oder Rille, Hubhöhen siehe Tabelle).

1) Lieferumfang Bausatz 800 kg Nr. 93780
2) Lieferumfang Bausatz 1.000 kg Nr. 93786
3) Lieferumfang Anbausatz 1.500 kg Nr. 93277
4) Wagenheber (nicht im Lieferumfang) Nr. 93278



WAGENHEBER MECHANISCH
Ein besonderes Stecksystem verhindert das Abrutschen des Wagenhebers während des Reifenwechsels. Spezielle Einstecktaschen stützen sich zudem am Caravanboden ab und schonen so Chassis + Aufbau. Tragfähigkeit bis 1.000 kg. Geeignet für Caravans bis 2.000 kg Gesamtgewicht. Nachrüstbar für Caravans mit AL-KO CHASSIS ab Bj. 1980.



WAGENHEBER HYDRAULISCH
Schwere Caravans bekommen jetzt die richtige Unterstützung. Als einziger Hersteller bringt AL-KO ein geprüftes Wagenhebersystem für Tandem-Caravans bis 3.000 kg Gesamtgewicht auf den Markt.
Geeignet und nachrüstbar für Tandem-Caravans mit AL-KO CHASSIS ab Bj. 1980.

Octagon-Achsstoßdämpfer nachrüstbar bei Wohnwagen mit AL-KO Chassis



Optimale Dämpfung
Jeder Gespannfahrer fürchtet die Aufbauschwingungen eines Anhängers auf unebenen Strecken. Mit dem Octagon Achsstoßdämpfer wird das gefährliche „Hüpfen" des Caravans deutlich gemindert.

Einbau
Gummigelagerte Gelenkanschlussaugen ermöglichen eine verschleißarme, verspannungsfreie Einbaulage.

Lieferumfang
1 Stoßdämpfer mit Befestigungsschrauben und Muttern.

Bitte bestellen Sie pro Achse immer 2 Stück Stoßdämpfer.

Einzelachse	Tandemachse	Farbe	Gewicht	Nr.	Preis
900 kg	1.600 kg	grün	1,3 kg	**93750**	**52,50**
1.350 kg	2.700 kg	blau	1,3 kg	**93752**	**52,50**
2.000 kg	3.500 kg	rot	1,3 kg	**93754**	**52,50**
4.000 kg	7.500 kg	schwarz	1,5 kg	**93755**	**52,50**
Stoßdämpfer-Halter				**93758**	**7,80**



















1. Kompressor 12 V. 12 V/10 A, 250 PSI/17 Bar, Anschlusskabel mit 12 V-Zigarettenanzünderstecker, 3 Adapter, Schlauchlänge ca. 0,5 m. Abmessungen 21 x 8 x 20 cm. Gewicht ca. 0,51 kg.
Nr. 97712 12,50

2. Kompressor 12 V. 12 V/96 W, 100 PSI/7 Bar, ca. 3 m Kabel, 3 Adapter, Schlauchlänge ca. 1,5 m. Abmessungen 14,2 x 5,5 x 17,3 cm. Gewicht ca. 0,85 kg.
Nr. 95172 23,95

3. Starthilfekabel 25 mm² mit Überspannungsschutz. Zugelassen für Benzinmotoren bis 5.500 ccm und Dieselmotoren bis 3.000 ccm. Mit Safety-Start Technologie, vermeidet Spannungsspitzen und schützt die hochwertige Fahrzeugelektronik, TÜV/GS-geprüft, Gesamtlänge 2 x 3,5 m, flexibles Kupferkabel nach ISO 6722 Norm, 4 vollisolierte Pol-Zangen, max. 350 A.
Nr. 93478 31,95

4. Hydraulik-Wagenheber Liftboy. Mit hochwertigem Hydraulikzylinder. Ideal für den schnellen Reifenwechsel oder als Bordwerkzeug aufgrund der geringen Baugröße. Prüfzeichen: TÜV/GS. Tragkraft bis 2.000 kg. Hubhöhe min. 165 mm, max. 315 mm. Abmessungen 16,5 x 9,5 x 9,3 cm. Gewicht 2,4 kg.
Nr. 97289 21,50

5. Scheren-Wagenheber mit Ratsche. Arbeitsbereich 100 - 350 mm. Hubkraft max. 1000 kg. Gewicht 2,2 kg. Abmessungen 38 x 8 x 8 cm.
Nr. 95251 27,50

6. Warnweste nach DIN-Norm EN ISO 20471. Neonfarben mit fluoreszierenden Streifen nach DIN EN ISO 20471. Material: 100 % Polyester, waschbar bis 40° C. In Universalgröße.
Farbe Orange **Nr. 95145 3,95**
Farbe Gelb **Nr. 95146 3,95**

7. KFZ-Verbandstasche. Erste-Hilfe-Tasche nach DIN 13164: 2013-02. Praktische, wasserabweisende Tasche aus Nylongewebe mit Reißverschluss. Abmessungen (LxBxH) ca. 25,5 x 14,5 x 7 cm.
Nr. 95143 9,95

8. Abschleppseil 5.000 kg. Zum Abschleppen und Bergen von PKWs, Vans, Transportern und Reisemobilen bis zu einem zulässigen Gesamtgewicht von 5.000 kg. Mit roter Sicherheitsfahne. Max. Zugkraft bis 5.000 kg. Verschlüsse: 2 Karabinerhaken. Länge ca. 4 m.
Nr. 98501 12,95

9. Euro-Warndreieck. Zur Absicherung von Unfall- oder Pannenstellen. Nach ECE-Norm, mit europäischer Bauartgenehmigung R27. E-Zulassung. Hohe Standfestigkeit durch Metallfuß. Abmessungen ca. 46 x 9 x 3 cm (Kunststoffköcher).
Nr. 95144 8,30

















1. Feuerlöscher. Zuverlässiger ABC-Dauerdruck-löscher mit Manometer. Entspricht der DIN EN3-Norm. Behälter aus hochwertigem Stahlblech und witterungsbeständiger Pulverbeschichtung. Inklusive praktischer Halterung.

Inhalt 1 kg	**Nr. 95260**	**22,95**
Inhalt 2 kg	**Nr. 95265**	**36,95**

2. Feuerlöschspray. Das Feuerlöschspray ist für das Löschen von Feuer in Fahrzeugen, Booten, Büros, beim Grillen und Zuhause bestimmt. Nicht toxisch, umweltfreundlich. Hinterlässt keine Rückstände. Empfohlene Verwendung: Brandklasse A3 (feste Stoffe Holz, Papier, Textilien), Brandklasse B21 (Flüssigkeiten Benzin, Alkohol, Wachs), Brandklasse F5 (Speiseöle und Speisefette). Zum Löschen von Elektrogeräten bis 1000 V, in einer Distanz von 1 m verwendbar. Löschmittel: AR-AFFF

Feuerlöschspray 500 ml	**Nr. 95200**	**10,95**
Feuerlöschspray 750 ml	**Nr. 98358**	**11,95**

3. Halter für Feuerlöschspray. Praktische Halter aus Kunststoff, passend für Feuerlöschspray

500 ml grün fluoreszierend	**Nr. 95203**	**3,50**
750 ml grün fluoreszierend	**Nr. 95212**	**3,95**
750 ml schwarz	**Nr. 95202**	**3,95**

Mud Flap. Schmutzfänger aus Gummi mit lackierten Stahlhalterungen. Preis pro Paar.

4. Mud Flap Front. Anbringung hinter den Vorderrädern des Fiat Ducato X250 (ab Bj. 2006). Höhe je 34 cm, Breite je 22 cm. Gewicht 1,2 kg. **Nr. 95236** **62,20**

5. Mud Flap Rear. Anbringung am Heck des Reisemobils. Mehrere Schmutzfänger ergeben eine durchgehende Wand. Höhe je 30 cm, Breite je 30 cm. Gewicht 1,2 kg. **Nr. 95237** **57,50**

6. HTD Schneeketten. Schnellmontageketten, die speziell für Wohnmobile und Kastenwagen geeignet sind. Kettenglieder aus Kohlenstoffstahl. Verriegelungssystem mit flexiblem Kabel. TÜV-geprüft und entsprechen den Anforderungen der österreichischen Ö-Norm (V5117). Inklusive Transporttasche. Preis pro Paar.

Größe 1: 215/70-15, 215/75-14, 215/75-15, 225/70-15, 195/75-16, 215/65-16. **Nr. 95155** **79,95**

Größe 2: 225/60-17, 225/55-18, 225/65-17, 255/45-18, 225/70-15, 225/65-16, 235/55-17, 225/75-15, 255/60-15. **Nr. 95156** **79,95**

Größe 3: 235/75-15, 225/65-17, 235/55-18, 215/75-16, 225/70-17, 225/75-16, 235/65-16. **Nr. 95157** **79,95**

Größe 4: 205/75-16, 215/60-17, 215/70-16, 225/55-17, 235/60-16. **Nr. 95158** **79,95**

7. Reserviert-Schild zum Aufsstellen. Stellen Sie das klappbare Warnschild einfach auf Ihren reservierten Stellplatz damit kein Unbefugter sich darauf stellen kann. Abmessungen 61,5 x 30 cm. Gewicht ca. 0,7 kg. **Nr. 98391** **9,95**

8. Kraftstoffkanister. Mit Ausgießer und Füllstandsanzeige. Mit UN-Zulassung, für alle Kraftstoffarten (Benzin & Diesel) geeignet. Farbe Rot.

Volumen 5 l	**Nr. 95007**	**7,95**
Volumen 10 l	**Nr. 95008**	**10,95**
Volumen 20 l	**Nr. 95009**	**17,95**







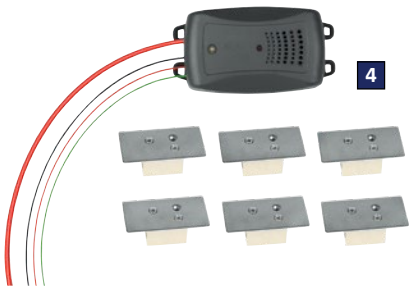

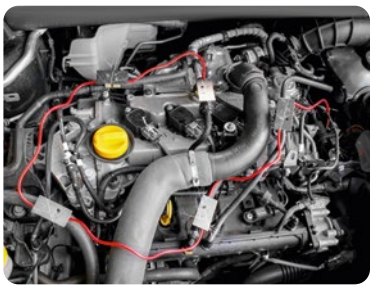

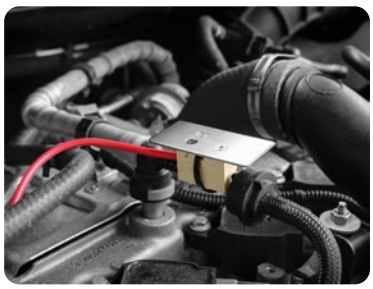



1. Ultraschall-Marderabwehr. Für Pkw und Wohnmobil. Hochwirksames batteriebetriebenes Gerät zur Vermeidung von Marderschäden im Motorraum. Flache und platzsparende Bauweise. Piezo-Lautsprecher mit pulsierendem Ultraschallton.
Techniche Details: Betriebsspannung 3 V, Stromaufnahme 0,4 mA, Schalldruck max. 95 dB ± 15 %, Abstrahlwinkel 160°. Funktionskontrolle: blinkende LED. Benötigte Batterien: 2 x Typ AA, Mignonzelle, 1,5 V (nicht im Lieferumfang). Abmessungen (LxBxH) ca. 12,5 x 5,9 x 2,2 cm. Gewicht ca. 65 g.
Nr. 95103 **36,50**

2. Marder-Schutzschlauch. Wirksamer Schutz gegen Marderschäden. Für Zündkabel und Elektrokabel im Pkw und Wohnmobil. Bissfest, geschlitzt, geruchsneutral. Material: Kunststoff. Innen-ø 8 mm. Länge ca. 2 m. **Nr. 95102** **6,95**

3. Marder-Abwehrgerät mit LED. Für Pkw und Wohnmobil. Hochwirksames Abwehrgerät zur Vermeidung von Marderschäden im Motorraum. Bewegungserkennung zum automatischen Ausschalten während der Fahrt. Flache und platzsparende Bauweise. Piezo-Lautsprecher mit pulsierendem Ultraschallton. Montagefertig verkabelt. Blitz-LEDs sorgen für zusätzliche Abschreckung.
Technische Details: Betriebsspannung: 12 V, Stromaufnahme 0,4 mA, Schalldruck max. 95 dB ± 15 % Abstrahlwinkel 160°. Funktionskontrolle: blinkende LED. Kabellänge (-) 40 cm, (+) 90 cm. Abmessungen (LxBxH) ca. 11,2 x 5,9 x 2,7 cm. Gewicht ca. 75 g.
Nr. 98189 **50,95**

4. Marder-Abwehrgerät Hochspannung. Für Pkw und Wohnmobil. Hochwirksames Gerät zur Vermeidung von Marderschäden im Motorraum. Mit 6 Kontaktplatten, die einen ungefährlichen, aber kräftigen elektrischen Schlag abgeben. Flache und platzsparende Bauweise. Piezo-Lautsprecher mit pulsierendem Ultraschallton.
Technische Details: Betriebsspannung 12 V, Hochspannung 250 - 350 V, Stromaufnahme 19 mA ± 15 %, Schalldruck max. 95 dB ± 20 %, Abstrahlwinkel 160°. Funktionskontrolle: 1 x gelb blinkende LED, 1 x dauerhaft rot leuchtende LED. Kabellänge (-) 40 cm, (+) 160 cm, Steuerkabel 120 cm, Hochspannungskabel 400 cm. Abmessungen (LxBxH) ca. 11,2 x 5,9 x 2,7 cm. Gewicht ca. 280 g.
Nr. 98191 **88,95**

5. Marder-Abwehrspray. Für Pkw und Wohnmobil. Für Motorraum und Chassis, insbesondere für Kunststoff- und Gummimanschetten, Dämmmatten, Elektrokabel etc. Die perfekte Ergänzung zu anderen Marderabwehr-Produkten. Abschreckender Geruch für Marder (für Menschen nahezu geruchsneutral). Wirkungsdauer ca. 2-3 Wochen.
Inhalt 500 ml. **Nr. 98190** **15,95**
(Grundpreis pro l 31,90)

Für eine ausgewogene Tour
Caravan Weight Control

easydriver
MADE BY REICH . MADE IN GERMANY

Die Fahrzeugwaage ist kompakt und passt in nahezu jedes Handschuhfach. Sie arbeitet zuverlässig und präzise und ist für PKWs, Reisemobile, Caravans und Anhänger gleichermaßen gut geeignet. Drei Messprogramme: Caravan mit einer Achse und Stützrad, Caravan mit Tandemachse und Stützrad oder Reisemobil.

CARAVANING
Sehr gut

Ausgezeichnet mit dem „Goldenen C" des deutschen Camping- und Caravan-Clubs e. V. (DCC)



Caravan-Weight-Control.
Max. Belastung pro Rad 1.000 kg, Abweichung < 3 %, Temperaturbereich 0 - 50 °C, Batterien 3 x 1,5 V Typ AAA erforderlich, nicht im Lieferumfang. Abmessungen 360 x 70 x 45 mm. Gewicht ca. 1 kg.
Nr. 93620 **195,—**



Caravan-Weight-Control II.
Max. Belastung pro Wiegepunkt/Rad 1.500 kg, Abweichung < 3 %, Temperaturbereich 0 - 50 °C. Batterien 3 x 1,5 V Typ AAA erforderlich, nicht im Lieferumfang. Abmessungen 360 x 70 x 45 mm. Gewicht ca. 1 kg. **Nr. 93621** **219,—**

Digitale Stützlastwaage
TLC - Towbar Load Control

Die digitale Stützlastwaage kombiniert höchstmögliche Präzision mit ansprechendem Design.
- digital in Stufen von 1 kg ablesbar
- schräges, gut ablesbares Display
- sichere Funktion ohne Feder
- Maximales Gewicht beträgt 109 kg
- Lieferung erfolgt ohne Batterien (2 x AA erforderlich)



Für Einachs-Caravans **Nr. 93608** **59,95**


1


2


3


NEU!


4






5


6


7


8


9


10


11


12


NEU!
13


14


15


16

1. Schutzkappe Chrom. Verchromte Kupplungskugelschutzkappe. **Nr. 95513 1,75**

2. Gummi-Faltenbalg. Passend für AL-KO Auflaufeinrichtungen mit
50/60 mm ø. **Nr. 95570 5,30**
40/30 mm ø. **Nr. 95571 5,95**

3. Abreißseil. Für Caravans und andere gebremste Anhänger. Verzinkte und kunststoffummantelte Ausführung. Länge 100 cm.
Mit Öse **Nr. 95560 4,95**
Mit Haken **Nr. 97294 4,95**
Mit Gabelkopf **Nr. 98378 4,95**

4. Sicherungsschelle mit Falz. Zur nachträglichen Montage an Anhängerkupplungen ohne serienmäßige Einhängeöse. Vorschrift in den Niederlanden und in der Schweiz. Galvanisch verzinkt. Abmessungen 15 x 50 x 60 mm. Gewicht 650 g. **Nr. 93828 4,70**

5. Sicherungsschelle mit Feder. Verhindert das selbstständige Lösen des Abreißseils. Mit Verschluss. Abmessungen 120 x 110 x 50 mm. Gewicht ca. 750 g. **Nr. 93919 5,60**

6. Caravan-Wasserwaage. Doppelwasserwaage mit senkrecht zueinanderstehenden Libellen. Aus robustem Kunststoff. Abmessungen 100 x 35 x 12 mm. **Nr. 93400 7,50**

7. Wasserwaage mit Magnet. Aus Kunststoff. Mit drei Libellen und Magnetstreifen an der Unterseite. Abmessungen 225 x 40 x 20 mm. **Nr. 90695 2,80**

8. Wasserwaage rund. Aus Kunststoff. ø 30 mm. Mit Befestigungslöchern. **Nr. 93995 1,70**

9. Caravan-Wasserwaage. Dreieckswasserwaage mit senkrecht zueinander stehenden Libellen und Befestigungslöchern. Aus Kunststoff. Abmessungen 60 x 45 mm. **Nr. 93401 4,50**

10. Caravan-Wasserwaage magnetisch. Aus robustem Kunststoff. Mit zwei Libellen und Magnetstreifen an der Unterseite. Abmessungen 100 x 45 x 20 mm. **Nr. 93408 5,50**

11. Digitale Stützlastwaage STB 150. Einfache und präzise Messung der Stützlast während des ganzen Beladevorganges. Es ist kein Fahrzeug mit Anhängekupplung notwendig um den Anhänger auf die Kupplung zu setzen. Die Ablesung erfolgt über ein gut lesbares Display.
Technische Daten: Maximale Last 150 kg, Anzeige 4-stellig, Anzeigeschritte 0,5 kg, Genauigkeit + 3 %, Versorgung 9 V Block Batterie (6LR61), Eigengewicht ca. 560 g, Länge 340 - 430 mm. Die Stützlastwaage ist nicht geeicht.
STB 150 **Nr. 93045 62,95**
STB 150 BT. Mit Bluetoothschnittstelle und APP zur Gewichtsanzeige. **Nr. 93918 80,95**

12. Digitale Stützlastwaage STB 200 B. Die STB 200 B von ATSensoTec ist die neueste Generation digitaler Stützlastwaagen - leistungsstark, komfortabel und sicher. Mit einem erweiterten Messbereich bis 200 kg, integriertem Überlastschutz bis 350 kg und einer höhenverstellbaren Konstruktion von 380 bis 530 mm bietet sie maximale Flexibilität für Einachs- und Tandemanhänger. Dank des Lithium-Akkus mit USB-C-Anschluss, der im Lieferumfang enthalten ist, entfällt der Batteriewechsel. Die Messwerte lassen sich direkt an der Waage sowie per Bluetooth und App ablesen - für eine durchgehend kontrollierte Beladung ohne mehrfaches Umladen.
Technische Daten: Messbereich 0 - 200 kg, Messtoleranz +/- 3 %, Kugelkopf-ø 50 mm, Überlastschutz bis 350 kg, Höhe verstellbar 380 - 530 mm, Breite 90 mm, Tiefe 45 mm, Gewicht 560 g. Die Stützlastwaage ist werksseitig kalibriert. **Nr. 98494 64,95**

13. Halte- und Ladeschale. Passend für STB 150, STB 150 B und STB 200 B. Die passgenaue Halte- und Ladeschale sorgt für schnellen Zugriff und komfortables Laden. **Nr. 98495 12,95**

14. Aufbewahrungs- und Transportkoffer. Passend für STB 150, STB 150 B und STB 200 B. Mit dem formschönen und robusten Transportkoffer ist Ihre digitale Stützlastwaage sicher verstaut. Maximale Sicherheit auch beim Transport und der Aufbewahrung. **Nr. 98496 19,95**

15. Deichselwaage für Anhänger. Auch für Wohnwagen geeignet. Schnelle Kontrolle, einfach unter die Deichsel stellen. Wiegebereich 50 - 100 kg. Material: Polypropylen, Metall. Abmessungen (HxBxT) 420 x 40 x 40 mm. **Nr. 93909 10,50**

16. Deichselwaage Alu. Aus hochwertigem Aluminium hergestellt. Extrem leicht, bis 100 kg messbare Stützlast des Anhängers. Wird unter die Deichsel gestellt um das aktuelle Gewicht zu ermitteln. Auf dem Rohr ist eine Gewichtsskala von 50 - 100 kg angegeben. Mit Aufbewahrungstasche. Höhe ca. 425 mm. Gewicht ca. 0,5 kg. **Nr. 93612 24,95**

Stützräder PLUS, Stützrad mit PINSTOP & Stützrad PREMIUM

AL-KO QUALITY FOR LIFE

Stützrad PLUS

- **Hochwertiger Korrosionsschutz**
  Feuerverzinkung in hoher Schichtdicke bis zu 70 µm. Der Abrieb der Zinkschicht, bei Höhenverstellung über die Klemmschelle, ist somit unkritisch.
- **Verlängerte Ausführung**
- **Kurbel leichtgängig**
  Das eingebaute Drucklager unter der Kurbel erleichtert die Bedienung.





Stützrad mit PINSTOP

Abstellhilfe für kleine Anhänger auf ebenem Gelände. ACHTUNG - Der PINSTOP ersetzt keine Feststellbremse oder Unterlegkeile.

Stützrad	Tragfähigkeit max. statisch	Tragfähigkeit max. dynam.	für Außenrohr	Felge	Rad mm	Gewicht	Nr.	Preis	Ersatzrad	Preis	Ersatzknauf rot	Preis
1 PLUS	150 kg	90 kg	ø 48 mm	Blech	200 x 50 Vollgummi	5,0 kg	**93572**	**39,95**	**93530**	**19,50**	**93282**	**7,70**
2 PLUS	150 kg	90 kg	ø 48 mm	Kunststoff	215 x 65 Softgummi	5,0 kg	**93573**	**58,95**	**93540**	**25,95**	**93282**	**7,70**
3 PLUS	200 kg	120 kg	ø 48 mm	Blech	260 x 85 Luft	5,0 kg	**93574**	**89,95**	**93535**	**30,50**	**93282**	**7,70**
4 PLUS	300 kg	180 kg	ø 48 mm	Blech	200 x 50 Vollgummi	7,0 kg	**93575**	**99,95**	**93532**	**41,95**	**93282**	**7,70**
5 PINSTOP	150 kg	90 kg	ø 48 mm	Kunststoff	200 x 50 Vollgummi	4,8 kg	**93286**	**54,50**	-	-	**93282**	**7,70**
6 PREMIUM	300 kg	180 kg	ø 48 mm	Stahlblech	230 x 80 Vollgummi	9,8 kg	**93576**	**209,—**	**93537**	**87,95**	**93282**	**7,70**

Stützrad PREMIUM

Abgekuppelte Hänger leicht bewegen
Besonders empfohlen bei Rangierantrieben







- **Äußerst stabile Ausführung**
  Tragfähigkeit statisch 300 kg
- **Mit integrierter Schwingarmfederung**
  - Bodenunebenheiten (z. B. Randsteine) werden federnd überwunden
  - Besonders geeignet für Rangierantriebe
- **Mit integrierter Radlastanzeige**
- **Breites, balliges Rad 230 x 80 mm in modernem Design, rangierfreundlich**
  - kleine Aufstandsfläche auf hartem Untergrund
  - große Aufstandsfläche auf weichem Untergrund
- **Kurbel ergonomisch geformt und abnehmbar**
- **Kurbel leichtgängig**
  Das eingebaute Drucklager unter der Kurbel erleichtert die Bedienung
- **Rad abnehmbar**
- **Hochwertiger Korrosionsschutz**
  Feuerverzinkung in hoher Schichtdicke bis zu 70 µm. Der Abrieb der Zinkschicht, bei Höhenverstellung über die Klemmschelle, ist somit unkritisch.





Klemmschellen für Stützräder



Version A



Version B

Version		für Außenrohr	Tragfähigkeit max. statisch	Klemmschellenunterteil	Knebel	Gewicht	Nr.	Preis
A	Starrer Knebel	ø 48 mm	200 kg	Stahl 2-Loch	starr	0,8 kg	**93560**	**15,95**
B	Klappknebel	ø 48 mm	300 kg	Guss 6-Loch	klappbar	1,0 kg	**93562**	**29,95**

Deichsel-Laufräder für alle Anhänger



Deichsel-Laufräder mit Drucklager.
Aus verzinktem Stahl, Rohr-ø 48 mm.

1. Vollgummi-Bereifung. Stahlblech-Felge, Radgröße 220 x 65 mm, Belastung im Stand 180 kg. Gewicht 4,2 kg. **Nr. 92512 36,95**
Ersatzrolle Vollgummi Nr. 92514 9,95

2. Gummi-Bereifung. Kunststoff-Felge, Radgröße 220 x 70 mm, Belastung im Stand 180 kg. Gewicht 4,2 kg. **Nr. 92516 31,95**
Ersatzrolle Gummi Nr. 92521 11,95

3. Vollgummi-Bereifung. Stahlblech-Felge, Radgröße 200 x 50 mm, Ausdrehlänge 220 mm, Belastung im Stand 150 kg. Gewicht 4,65 kg. **Nr. 93615 28,95**
Ersatzrolle Vollgummi Nr. 93530 19,50

4. Luft-Bereifung. Stahlblech-Felge, Radgröße 260 x 85 mm, Ausdrehlänge 210 mm, Belastung im Stand 150 kg. Gewicht 4,84 kg. **Nr. 93616 37,50**
Ersatzrolle Luft-Bereifung Nr. 93535 30,50

5. Luft-Bereifung. Kunststoff-Felge, Radgröße 260 x 85 mm, Belastung im Stand 135 kg. Gewicht 4,15 kg. **Nr. 98388 48,95**
Ersatzrolle Luft-Bereifung Nr. 98389 17,95

6. Gummi-Bereifung 240 S. Kunststoff-Felge, Radgröße 215 x 70 mm, Ausdrehlänge 220 mm, Belastung im Stand 150 kg. Gewicht 4,51 kg. **Nr. 93618 58,95**
Ersatzrolle 240 S Nr. 93540 25,95

7. Vollgummi-Bereifung. Stahlblech-Felge, Radgröße 225 x 70 mm, Ausdrehlänge 210 mm, Belastung im Stand 150 kg. Gewicht 5,83 kg. **Nr. 93617 53,95**
Ersatzrolle Vollgummi Nr. 93627 32,95

8. Mit Stützlastwaage. Vollgummi-Bereifung, Stahlblech-Felge, Radgröße 225 x 70 mm, Ausdrehlänge 220 mm, Belastung im Stand 150 kg. Gewicht 6,62 kg. **Nr. 93619 99,95**
Ersatzrolle Vollgummi Nr. 93627 32,95

9. Klemmhalter. Für Rohr-ø 48 mm. Aus verzinktem Stahl. Gewicht ca. 0,76 kg. **Nr. 93628 9,95**
Ersatzknebel für Klemmhalter Nr. 97755 1,70

10. Steckerhalter (Wendetulpe) mit 3-fach Nutzen. Parkplatz für 7- und 13-polige Elektrostecker, sowie den Soft-Ball. Gewicht ca. 70 g. **Nr. 95515 4,40**

11. Doppelhalter Laufrad/Wäschespinne. Klemmhalterung für Deichsel-Laufräder ø 48 mm zur Befestigung von Wäschespinnen oder Antennenmasten. Robuste Stahlausführung. Abmessungen 19 x 8 x 5 cm. Gewicht ca. 0,7 kg. **Nr. 93634 6,60**

12. Rangiergriff für Stützräder. Nachrüstbar mit ø 48 mm Außenrohr. Ideale Hilfe beim Rangieren von Caravans und PKW-Anhängern aller Art. Der Rangiergriff verhindert den Verlust des Stützrads im Fahrbetrieb, falls ein Feststellknebel nicht ordnungsgemäß angezogen ist. **Nr. 98192 14,50**


1


2


3



4



5



6


7


8


9


10



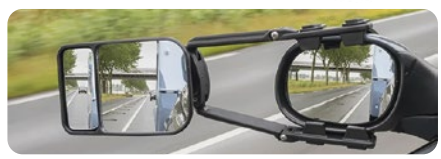



11

1. Aufklemmspiegel DELTA ANG. Zusatz-Anhängerspiegel zum Aufstecken auf Autospiegel. Einfache und schnelle Montage mittels hochwertiger Gummispanngurte. Spiegelkopf (18,5 x 12,5 cm) mit konvexem Glas und integriertem Toter-Winkel-Spiegel. Material Kunststoff. Rechts und links verwendbar.
Preis pro Stück. **Nr. 94138** **23,95**

2. Aufklemmspiegel GAMMA ANG. Zusatzspiegel bei Anhängerbetrieb. Zum Aufstecken auf die serienmäßig vorhandenen Autospiegel. Auch für größere Rückspiegel von SUV´s, Kastenwägen oder kleineren Freizeitfahrzeugen geeignet. Einfache und schnelle Montage mittels hochwertiger Gummi-Spanngurte. Spiegelkopf (18,5 x 12,5 cm) mit integriertem Toter-Winkel-Spiegel. Material Kunststoff.
Preis pro Stück.
Fahrerseite links **Nr. 94139** **31,95**
Beifahrerseite rechts **Nr. 94982** **31,95**

3. Aufklemmspiegel OROS ANG. Universal-Aufsteckspiegel passend für fast alle Fahzeugspiegel mit verstellbarem Glas. Dank intelligenter Breitenverstellung der Befestigungsarme auch für größere Außenspiegel geeignet. Rechts und links verwendbar. Spiegelkopf (14 x 20 cm) mit integriertem Toter-Winkel-Spiegel.
Preis pro Stück. **Nr. 94079** **29,95**

4. Hagus-Spiegel HUCKEPACK 2. Universell verwendbar für Spiegelrahmen-Montage, die Befestigung erfolgt mit Rahmenklemmen. Das Spiegelglas besteht aus asphärischem Chromglas. Spiegelgröße 11,7 x 18,3 cm. 3 Jahre Herstellergarantie. EG-typgeprüft. Preis pro Paar. **Nr. 94150** **82,95**

5. Hagus-Spiegel HUCKEPACK 3. Universalspiegel für jedes Fahrzeug, auch Geländewagen. Spiegelrahmen-Montage mit zwei stabilen Gummibändern und drei Haken. Bei Fahrzeugwechsel problemlos wiederverwendbar. Halterung aus Aluminium, mattschwarz. Spiegelkopf aus Kunststoff, schwarz mit gewölbtem Glas. 3 Jahre Herstellergarantie. EG-typgeprüft.
Preis pro Paar. **Nr. 94155** **54,95**

6. Hagus-Spiegel HUCKEPACK 4. Universalspiegel für viele Fahrzeuge, auch Geländewagen. Spiegelrahmen-Montage mit zwei stabilen Gummibändern und drei Haken. Einfach einhaken und festspannen. Ohne Werkzeug zu montieren! Vibrationsarm und superleicht. Bei Fahrzeugwechsel problemlos wiederverwendbar. Mit zusätzlichem Arm zur besseren Stabilisierung. Halterung aus Aluminium, mattschwarz. Spiegelkopf aus Kunststoff, schwarz mit gewölbtem Glas. 3 Jahre Herstellergarantie. EG-typgeprüft.
Preis pro Paar. **Nr. 94165** **94,95**

7. Spiegel-Set SCOPE. Mit integriertem Toter-Winkel-Spiegel. Beide Spiegel sind verstellbar. Größe des Spiegelkopfs 16,7 (4,7 + 12) x 11,5 cm. Preis pro Paar. **Nr. 94125** **43,50**

8. Aufklemmspiegel SMAT Europe XL. Schnell und einfach auf vorhandene Außenspiegel zu montieren. 2-fach verstellbare Arme und verstellbares Spiegelglas. Größe des Spiegelkopfs ca. 16 x 10 cm.
Preis pro Stück. **Nr. 94120** **19,50**

9. Caravanspiegel BASIC. Universeller Aufsteckspiegel mit Flachglas. Auch für größere Spiegel geeignet. Einfach und schnell mittels elastisch verstellbarer Bänder zu montieren. Rechts und links verwendbar.
Preis pro Stück. **Nr. 94196** **15,95**

10. Caravanspiegel DUO. Universeller Aufsteckspiegel mit Flachglas und integriertem Weitwinkelspiegel mit konvexem Glas. Auch für größere Spiegel geeignet. Einfach und schnell mittels elastisch verstellbarer Bänder zu montieren. Rechts und links verwendbar. Preis pro Stück. **Nr. 93017** **17,50**

11. MIRROR COVER PROTECT IT. Spiegelprotektorsatz zur einfachen Montage am Außenspiegel des Fahrzeugs. Die Protektoren schützen die Spiegel beispielsweise vor Beschädigungen durch Kontakt mit Gegenverkehr, Verkehrsschildern und Ästen. Sichere Montage durch perfekte Passform und verschraubtem Halter.
Lieferumfang: je 1 Protektor links und rechts, Befestigungsmaterial.

MIRROR COVER PROTECT IT - Fiat Ducato 06-21
Spiegelarm kurz, schwarz **Nr. 94992** **84,95**
Spiegelarm kurz, weiß **Nr. 94993** **84,95**
Spiegelarm lang, schwarz **Nr. 94994** **84,95**
Spiegelarm lang, weiß **Nr. 94995** **84,95**

MIRROR COVER PROTECT IT - Ford Transit 06-13
schwarz **Nr. 94996** **89,50**
weiß **Nr. 94997** **89,50**

MIRROR COVER PROTECT IT - Ford Transit ab 2014
schwarz **Nr. 94999** **84,95**
weiß **Nr. 94998** **84,95**



1. REPUSEL Aufsteckspiegel BANANA. Toter-Winkel-Zusatzspiegel, drehbare Spiegelkappe, einfache Montage, optimale Einstellmöglichkeiten (horizontal und vertikal verstellbar). Der Test-Sieger aus ProMobil. Größe 15 x 6 cm. **Nr. 94967 28,50**



2. Toter-Winkel-Spiegel. Die Lösung gegen den toten Winkel bei PKW´s, Caravans und Wohnmobilen. Einfach zu montieren. Größe 13,85 x 5 cm. **Nr. 94330 11,95**



3. Toter-Winkel-Spiegel XL. Die Lösung gegen den toten Winkel bei PKW´s, Caravans und Wohnmobilen. Große Ausführung für noch bessere Sicht nach hinten. Größe 14 x 10 cm. **Nr. 94335 14,50**



4. Aufklemmspiegel EXCELLENT VIEW. Passend für alle PKW. Spiegel (12 x 18,5 cm) mit konvexem Glas. Bei Nichtgebrauch kann die Befestigung am Fahrzeug bleiben. Der Spiegel mit Stange kann bei Bedarf schnell und einfach aufgesteckt und abgenommen werden. Preis pro Paar. **Nr. 94130 59,95**



5. SPEED FIX MIRROR. Das optische Erscheinungsbild des Caravan Klemmspiegels Speed Fix Mirror passt perfekt sowohl zum modernen Caravan-Design als auch zur Linienführung aktueller Zugfahrzeuge. Der hochwertige Spiegel zeichnet sich durch sein besonders aerodynamisches Design aus, wodurch Vibrationen während der Fahrt auf ein Minimum reduziert werden. Das innovative Befestigungssystem mit patentiertem Gelenkkopf sorgt für flexibelste Befestigungsmöglichkeiten und eine kinderleichte und schnelle Montage. Die Befestigung ist wahlweise oben oder unten am Fahrzeugspiegel möglich. Passend für fast alle gängigen Fahrzeugspiegel.



Set bestehend aus 2 Spiegeln mit
Flachglas **Nr. 94153 79,95**
Konvexglas **Nr. 94154 79,95**
Set bestehend aus 2 XXL-Spiegeln für breitere Wohnwagen mit
Flachglas **Nr. 90774 89,95**
Konvexglas **Nr. 90777 89,95**

HANDY MIRROR

Aufsteckspiegel mit patentiertem Schnellverschlusssystem

RK REICH





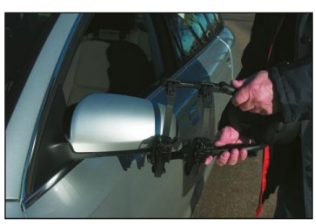



Dank des innovativen, flexiblen und leicht zu handhabenden **Ratschen-Verschlusses** lässt sich die **HANDY-MIRROR Serie** ohne großen Aufwand montieren und demontieren.

- Innovativer Ratschenverschluss
- Einfache und schnelle Montage
- In verschiedenen Ausführungen erhältlich
- Universell verwendbar
- Kein Werkzeug nötig
- Preis pro Stück
- Alle Versionen mit Handy-Schnellverschluss-Befestigungssystem



Aufsteckspiegel „XL Standard“
für Wohnwagen und Anhänger
Nr. 94140 52,95



Aufsteckspiegel „XL Extended“
für breitere Wohnwagen
Nr. 94143 57,50



Aufsteckspiegel „XL Super Flex“
für extra große Fahrzeuge z. B. VW T5
Nr. 94142 59,95



Aufsteckspiegel „Dual Angle“ mit extra „toter Winkel“-Spiegel. **Nur solange Vorrat reicht. Nr. 94141 51,95**



CARAVANING Testsieger Test 2/08 www.caravaning.de

EMUK MADE IN GERMANY



EMUK .COM
Die sichere Verbindung.

SPEZIAL-SPIEGEL für Wohnwagenbetrieb

Eine **fahrzeugspezifisch entwickelte Halterung** aus schwingungsdämpfendem Aluminium-Guss ermöglicht einen perfekten, passgenauen Sitz - nahezu ohne Vibrationen. Auf Wunsch sind die Spiegelhalter auch in Wagenfarbe lackierbar. Bitte fragen Sie nach Preis und Liefermöglichkeit an.

Audi	Baujahr	Nr.	Preis
A3	ab 05/03 bis 05/08	94213	133,—
A3 (auch Sportback)	ab 06/08 bis 12/10	94113	133,—
A3 (auch Sportback)	ab 01/11 bis 01/13	94205	133,—
A3 8Y (auch Sportback)	ab 03/20	94180	133,—
A4 Limousine	10/00 bis 11/07	94213	133,—
A4 Limousine	ab 12/07 bis 05/09	94113	133,—
A4 B8 Limousine	ab 06/09 bis 09/15	94205	133,—
A4 B9 Limousine	ab 11/16	93893	133,—
A4 B8 Allroad	ab 2009 bis 2016	94113	133,—
A4 B9 Allroad Quattro	ab 03/16	93893	133,—
A4 Avant	ab 10/00 bis 02/08	94213	133,—
A4 Avant	ab 03/08 bis 05/09	94113	133,—
A4 B8 Avant Modell 2010	ab 06/09 bis 09/15	94205	133,—
A4 B9 Avant	ab 11/15	93893	133,—
A5	ab 06/07 bis 05/09	94113	133,—
A5 Sportback Modell 2010 und Modell 2014	ab 06/09 bis 09/16	94205	133,—
A5 Sportback	ab 10/16	93893	133,—
A5 Coupe	ab 06/16	93893	133,—
A5 Cabriolet	ab 03/09 bis 10/16	94205	133,—
A5 Cabriolet	ab 11/16	93893	133,—
A6 nicht Allroad	04/04 bis 08/08	94213	133,—
A6 (auch Facelift 2010)	09/08 bis 12/10	94113	133,—
A6 (ohne Fahrassistenz-kamera)	ab 2011 bis 2018	94112	133,—
A6 Avant (ohne Fahr-assistenzkamera)	ab 2011 bis 2018	94112	133,—
A6 Allroad, Quattro	ab 2012 bis 2018	94112	133,—
A6 C8 Avant	ab 04/18	97246	133,—
A6 C8 Limousine	ab 02/18	97246	133,—
A6 Allroad Quattro	ab 06/19	97246	133,—
A7 C8	ab 02/18	97246	133,—
A8 D5	ab 11/17	97246	133,—
Q2	ab 10/16	97269	133,—
Q3 New Generation	ab 2011 bis 07/18	94113	133,—
Q3 F3	ab 08/18	97269	133,—
Q4 e-tron	ab 03/21	93018	133,—
Q5 New Generation	ab 08/08 bis 12/16	94114	133,—
Q5 II. Generation	ab 01/17	93938	133,—
Q5 III. Generation	ab 09/24	93018	133,—
Q6 e-tron	ab 07/24	93018	133,—
Q7 I. Generation	ab 2009 bis 02/15	94114	133,—
Q7 II. Generation	ab 03/15	93938	133,—
Q8	ab 08/18	94182	133,—
RS6 Avant	ab 08/19	97246	133,—
RSQ8	ab 12/19	94182	133,—
S3 8Y Sportback u. Limousine	ab 10/20	94180	133,—
S4 B9 Avant u. Limousine	ab 2016	93893	133,—
S5 Sportback	ab 10/16	93893	133,—
S5 Coupe	ab 07/16	93893	133,—
S5 Cabriolet	ab 03/17	93893	133,—
S6 Avant u. Limousine	ab 04/19	97246	133,—
SQ2	ab 10/18	97269	133,—
SQ5 I. Generation	ab 09/12 bis 04/17	94114	133,—
SQ5 II. Generation	ab 06/17	93893	133,—
SQ7	ab 05/16	93893	133,—
SQ8	ab 07/19	94182	133,—
BMW	**Baujahr**	**Nr.**	**Preis**
1er Modell F20	ab 2010 bis 06/19	94117	133,—
1er Modell F52	ab 02/17	94117	133,—
1er Modell F40	ab 09/19	93894	133,—
1er Modell F70	ab 10/24	98497	133,—
2er Modell F22/23	ab 11/13	94117	133,—
2er Modell F45 Active Tourer	ab 03/14	93894	133,—
2er Modell F46 Gran Tourer	ab 03/15	93894	133,—
2er Modell U06 Active Tourer	ab 11/21	98497	133,—
3er Modell E90/E91	ab 08/08	94106	133,—
3er Modell F30	ab 2012	94117	133,—
3er Modell F31 Touring	ab 08/12	94117	133,—
3er Modell F34 GT	ab 06/13	94117	133,—
3er Modell G20	ab 03/19	97270	133,—
3er Modell G21 Touring	ab 09/19	97270	133,—
4er Modell F32, F33, F36	ab 10/13 bis 06/21	94117	133,—
4er Modell G22/G23	ab 10/20	97270	133,—
5er Modell F10 **	ab 01/10 bis 06/13	94218	133,—
5er Modell F11 Touring **	ab 10/10 bis 06/13	94218	133,—
5er Modell F10/F11/F18	ab 07/13 bis 01/17	94444	133,—
5er Modell G30/G31/G39	ab 02/17	97270	133,—
5er Modell G60(E)/61/68(E)	ab 10/23	98498	133,—
6er Modell G32 GT	ab 11/17	97270	133,—
7er Modell F01	ab 07/12 bis 09/15	94444	133,—
7er Modell G11/G12	ab 10/15	97270	133,—
X 1 Modell E84	ab 10/09 bis 06/12	94219	133,—
X 1 Modell E84 Facelift 12	ab 07/12 bis 09/15	94117	133,—
X 1 Modell F48	ab 10/15	93894	133,—
X 1 Modell U11	ab 10/22	98497	133,—
X 2 Modell F39	ab 03/18	93894	133,—
X 3 Modell E83 Facelift 09	ab 09/09 bis 10/10	94219	133,—
X 3 Modell F25	ab 11/10 bis 03/14	94219	133,—
X 3 Modell F25 Facelift 14	ab 04/14	94163	133,—
X 3 Modell G01	ab 11/17	94163	133,—
X 3 Modell G45	ab 11/24	98498	133,—
X 4 Modell F26	ab 10/14 bis 01/18	94163	133,—
X 4 Modell G02	ab 02/18	94163	133,—
X 5 Modell E70	ab 05/07 bis 03/13	94207	133,—
X 5 Modell F15	ab 08/13 bis 07/18	94163	133,—
X 5 Modell G05	ab 11/18	94163	133,—
X 6 Modell E71	ab 04/08 bis 04/14	94207	133,—
X 6 Modell F16	ab 05/14 bis 07/19	94163	133,—
X 6 Modell G06	ab 11/19	94163	133,—
X 7 Modell G07	ab 03/19	94163	133,—
Citroën	**Baujahr**	**Nr.**	**Preis**
Berlingo 3. Generation	ab 06/16	97626	133,—
Jumpy 3. Generation	ab 09/16	97626	133,—
Spacetourer	ab 09/16	97626	133,—
Cupra	**Baujahr**	**Nr.**	**Preis**
Ateca	ab 02/18	97166	133,—
Formentor	ab 11/20	94190	133,—
Leon	ab 10/20	94190	133,—
Tavascan	ab 12/23	93018	133,—
Dacia	**Baujahr**	**Nr.**	**Preis**
Duster Standard	ab 2011 bis 01/14	94162	133,—
Duster Facelift 2014	ab 01/14 bis 12/17	94161	133,—
Duster II	ab 01/18	94170	133,—
Logan	ab 11/12	94161	133,—
Sandero	ab 11/12 bis 2017	94161	133,—
Ford	**Baujahr**	**Nr.**	**Preis**
C-Max/Grand C-Max auch Facelift Juni 2015	ab 2008	94111	133,—
Eco-Sport (mit integr. Blinker)	ab 2014	94111	133,—
Edge (auch Facelift 2018)	ab 06/16	93937	133,—
Focus (auch Modell 2011)	ab 02/08 bis 08/18	94217	133,—
Focus	ab 09/18	97418	133,—
Galaxy mit integr. Blinker	ab 2008 bis 08/15	94111	133,—
Galaxy	ab 09/15	93937	133,—
Kuga mit integr. Blinker	ab 05/08 bis 03/20	94111	133,—
Kuga III	ab 04/2020	94183	133,—
Mondeo IV mit integr. Blinker	ab 06/07 bis 09/14	94217	133,—
Mondeo V	ab 10/14	93453	133,—
Ranger	ab 02/16 bis 10/22	97331	133,—
Ranger - Raptor	ab 11/22	98259	133,—
S-Max Facelift auch Facelift Juni 2015 (mit integr. Blinker)	ab 2008 bis 08/15	94111	133,—
S-Max	ab 09/15	93937	133,—
Tourneo Connect	ab 05/22	94195	133,—
Hyundai	**Baujahr**	**Nr.**	**Preis**
IX 35, Tucson, Tucson ix	ab 2009 bis 07/15	94172	133,—
Tucson TL 3. Generation	ab 07/15 bis 11/20	97271	133,—
Tucson 4. Generation	ab 12/20	97721	133,—
Santa Fe (auch Facelift 2020)	ab 02/18	97703	133,—
Mazda	**Baujahr**	**Nr.**	**Preis**
CX3	ab 04/15	93454	133,—
CX5	05/12 bis 03/15	94409	133,—
CX5-Facelift 2015	ab 04/15 bis 05/17	93454	133,—
CX5	ab 06/17	93990	133,—
CX30	ab 09/19	98257	133,—
CX60	ab 08/22	98257	133,—
Mercedes	**Baujahr**	**Nr.**	**Preis**
A-Klasse W 176	ab 07/12 bis 04/18	94107	133,—
A-Klasse W 177	ab 05/18	94239	133,—
B-Klasse W 246	ab 11/11 bis 12/18	94107	133,—
B-Klasse W 247	ab 12/18	94446	133,—
C-Klasse W 204 (auch Blue Efficiency)	ab 09/08 bis 01/14	94107	133,—
C-Klasse W 205, Kombi S 205, Coupè C 205, Cabriolet A 205	ab 02/14	94446	133,—
C-Klasse C 207 Coupè und Cabrio	ab 2011	94107	133,—
C-Klasse W 206, S 206 T	ab 03/21	97746	133,—
CLA-Klasse C 117	ab 04/13	94107	133,—
CLA-Klasse C 118	ab 05/19	94239	133,—
CLA Shooting Break X 118	ab 09/19	94239	133,—
CLS-Klasse C 218 Coupè	ab 01/11 bis 02/18	94107	133,—
CLS-Klasse C 218 Kombi-Coupè (Shooting-Brake)	ab 10/12 bis 02/18	94107	133,—
CLS-Klasse W 257	ab 03/18	94446	133,—
E-Klasse W 211	06/06 bis 03/09	94208	133,—
E-Klasse W 212	ab 04/09 bis 03/16	94107	133,—
E-Klasse W 213	ab 04/16	94446	133,—
G-Klasse	ab 06/12 bis 12/17	94119	133,—
G-Klasse W 463 (G500)	ab 01/18	94184	133,—
GLK WDC 204	ab 01/09 bis 09/15	94107	133,—
GLC-Klasse (ehemals GLK 204)	ab 10/15	94446	133,—
GLC Coupè C 253	ab 09/16	94446	133,—
GLA-Klasse X 156	ab 12/13	94107	133,—
GLE-Klasse, auch Coupè	ab 2015 bis 2018	94119	133,—
GLE-Klasse V 167	ab 10/18	94184	133,—
GLE-Klasse Coupè C 167	ab 11/19	94184	133,—
GLE-Klasse X 167	ab 10/19	94184	133,—
GLS-Klasse X 166	ab 06/12	94119	133,—
GLS-Klasse X 167	ab 10/19	94184	133,—
M-Klasse W 166	ab 11/11	94119	133,—
R-Klasse W 251	ab 09/10	94119	133,—
S-Klasse W 221	06/09 bis 06/13	94107	133,—
S-Klasse W 222	ab 07/13	94446	133,—
V-Klasse (Van), Modellreihe 447, III. Generation, Vito Tourer, Marco Polo	ab 04/14	94986	133,—
Nissan	**Baujahr**	**Nr.**	**Preis**
Juke, Juke Nismo RS	ab 2015	93456	133,—
Juke II. Generation	ab 09/19	98499	133,—
Murano III. Generation	ab 2015	93456	133,—
Navara IV. Generation	ab 01/16	93456	133,—
Quashqai Facelift	ab 02/14	93456	133,—
Quashqai J12	ab 06/21	98499	133,—
X-Trail III. Generation	ab 07/14	93456	133,—
X-Trail IV. Generation	ab 09/22	98499	133,—
Opel	**Baujahr**	**Nr.**	**Preis**
Astra J	ab 12/09	94297	133,—
Astra K	ab 07/15	93936	133,—
Astra K Sports Tourer	ab 10/15	93936	133,—
Cascada Cabrio	ab 04/13	94297	133,—
Combo 5. Generation (auch Combo-e)	ab 09/18	97626	133,—
Mokka B / Mokka-e	ab 01/21	97747	133,—
Insignia A	ab 10/08 bis 01/17	94287	133,—
Insignia B	ab 02/17	93936	133,—
Vivaro C (auch Vivaro e Hydrogen)	ab 03/19	97626	133,—
Zafira B Family Facelift	ab 02/08 bis 2014	94167	133,—
Zafira C Tourer	ab 2011	94137	133,—
Zafira Life (auch Zafira-e)	ab 03/19	97626	133,—
Porsche	**Baujahr**	**Nr.**	**Preis**
Cayenne 2. Gen. (Typ 92A)	ab 10/14 bis 07/17	94185	150,—
Cayenne 3. Gen.	ab 08/17	98500	150,—
Macan (auch Facelift 2019)	ab 04/14	97720	150,—
Macan 2. Gen.	ab 05/24	98500	150,—
Renault	**Baujahr**	**Nr.**	**Preis**
Alaskan	ab 09/17	93456	133,—
Espace V	ab 03/15	93991	133,—
Koleos II	ab 11/16	93991	133,—
Kadjar SUV	ab 06/15	93991	133,—
Scénic IV / Grand Scénic IV	ab 11/16	93991	133,—
Seat	**Baujahr**	**Nr.**	**Preis**
Alhambra	ab 2005 bis 2009	94278	133,—
Alhambra Modell 2010	ab 2010	94193	133,—
Arona	ab 07/17	94186	133,—
Ateca	ab 07/16	97166	133,—
Seat Leon III (Typ 5F)	ab 11/12 bis 12/19	94186	133,—
Seat Leon IV (Typ KL)	ab 01/20	94190	133,—
Tarraco	ab 12/18	97166	133,—
Skoda	**Baujahr**	**Nr.**	**Preis**
Enyag	ab 11/20	93018	133,—
Elrog	ab 01/25	93018	133,—
Kamiq	ab 06/19	93463	133,—

** je nach KFZ-Ausstattungsvariante kann der Außenspiegel der 7er Baureihe (Nr. 94116) verbaut sein.

EMUK
Die sichere Verbindung.

5 Jahre Herstellergarantie

GERMAN DESIGN AWARD SPECIAL 2017

Skoda	Baujahr	Nr.	Preis
Karoq	ab 11/17	**90963**	**133,—**
Kodiaq	ab 03/17	**90963**	**133,—**
Kodiaq (für Fahrzeuge mit Fahrassistenzkamera)	ab 03/17	**97345**	**133,—**
Kodiaq II	ab 12/23	**93018**	**133,—**
Octavia II (Typ 1Z mit Facelift)	ab 2009 bis 01/13	**94215**	**133,—**
Octavia III (Typ 5E)	ab 02/13 bis 02/20	**94443**	**133,—**
Octavia IV	ab 03/20	**94201**	**133,—**
Scala	ab 05/19	**93463**	**133,—**
Superb I (Typ 3U4)	ab 2001 bis 2008	**94278**	**133,—**
Superb II (Typ 3T)	ab 03/08 bis 05/13	**94215**	**133,—**
Superb II Facelift 13 (Typ 3T)	ab 06/13 bis 08/15	**94215**	**133,—**
Superb III	ab 09/15	**93463**	**133,—**
Yeti (Typ 5L)	ab 08/09	**94193**	**133,—**
Volvo	**Baujahr**	**Nr.**	**Preis**
C30	ab 10/06 bis 12/12	**94192**	**133,—**
C70	ab 11/09 bis 06/13	**94192**	**133,—**
S40	ab 04/07 bis 05/12	**94192**	**133,—**
S60	ab 2010	**94192**	**133,—**
S80 (AS, Facelift I+II)	ab 2006	**94192**	**133,—**
V40, V40R, V40 Country	ab 05/12	**94192**	**133,—**
V50	ab 04/07 bis 05/12	**94192**	**133,—**
V60	ab 2010	**94192**	**133,—**
V70 III (P24, P24 Facelift)	ab 08/07	**94192**	**133,—**
XC60 Facelift	ab 2008 bis 03/17	**94168**	**133,—**
XC60 II	ab 03/17	**97211**	**133,—**
XC90 II	ab 01/15	**97211**	**133,—**
VW	**Baujahr**	**Nr.**	**Preis**
Amarok	ab 2010	**94123**	**133,—**
Amarok II	ab 01/23	**98259**	**133,—**
Arteon	ab 06/17	**94447**	**133,—**
Bus T4	ab 1991 bis 05/03	**94266**	**133,—**
Bus T5	ab 06/03 bis 09/09	**94276**	**133,—**
Bus T5 Facelift 2009	ab 2009 bis 06/15	**94123**	**133,—**
Bus T6	ab 07/15 bis 09/21	**94123**	**133,—**
Bus T7 / Multivan	ab 10/21	**97719**	**133,—**
Caddy (Spiegelgehäuse l+r nicht identisch)	ab 04/03 bis 09/15	**94276**	**133,—**
Caddy auch Alltrack, Kombi	ab 04/15 bis 10/20	**93870**	**133,—**
Caddy V	ab 11/20	**94195**	**133,—**
EOS	ab 2005 bis 2009	**94278**	**133,—**
EOS	ab 01/11	**94292**	**133,—**
Golf V (auch Plus)	ab 11/03 bis 2008	**94278**	**133,—**
Golf V Variant (mit integr. Blinker)	ab 03/07 bis 05/09	**94198**	**133,—**
Golf VI (auch Team)	ab 10/08 bis 2012	**94108**	**133,—**
Golf VI Variant und Plus	ab 05/09 bis 2013	**94278**	**133,—**
Golf VI Highline	ab 09/08	**94198**	**133,—**
Golf VII (auch Variant)	ab 11/12	**97165**	**133,—**
Golf VII Sportsvan	ab 08/13	**97165**	**133,—**
Golf VII nach Modellpflege in 2017	ab 01/17	**97165**	**133,—**
Golf VIII	ab 12/19	**94200**	**133,—**
ID 4	ab 01/21	**93018**	**133,—**
ID 5	ab 05/22	**93018**	**133,—**
Jetta	ab 2005	**94278**	**133,—**
Jetta Modell 2011	ab 2011	**94292**	**133,—**
Passat 04	ab 11/03 bis 02/05	**94278**	**133,—**
Passat 05	ab 03/05 bis 11/10	**94198**	**133,—**
Passat B7	ab 11/10 bis 10/14	**94292**	**133,—**
Passat B8	ab 11/14	**94447**	**133,—**
Passat CC	ab 2008 bis 11/16	**94292**	**133,—**
Scirocco	ab 08/08	**94292**	**133,—**
Sharan	ab 11/03 bis 08/10	**94278**	**133,—**
Sharan	ab 09/10	**94193**	**133,—**
T-Cross	ab 04/19	**94443**	**133,—**
T-Roc	ab 11/17 bis 02/22	**94443**	**133,—**
T-Roc	ab 03/22	**98258**	**133,—**
Taigo	ab 09/21	**98258**	**133,—**
Tayron	ab 11/24	**93018**	**133,—**
Tiguan (auch Facelift 2010)	ab 11/07 bis 09/15	**94193**	**133,—**
Tiguan II	ab 2016	**93477**	**133,—**
Tiguan III	ab 11/23	**93018**	**133,—**
Touareg I mit Facelift	ab 2007 bis 04/10	**94126**	**133,—**
Touareg II	ab 05/10 bis 03/18	**94127**	**133,—**
Touareg III	ab 07/18	**97210**	**133,—**
Touran I (auch Cross Touran)	ab 2006 bis 04/15	**94108**	**133,—**
Touran II	ab 05/15	**97165**	**133,—**



















1. Diebstahlsicherungs-Kit Spezialspiegel. Diebstahlschutz für Spezialspiegel rechts und links. 2 x abschließbarer Sterngriff inklusive Schlüssel.
Nr. 94128 **32,95**

2. Halter-Rohr-Verlängerung 10 cm. Die Halter-Rohr-Verlängerung kann sowohl für die Universalspiegel als auch für die Spezialspiegel verwendet werden. Preis pro Paar.
Nr. 94299 **14,50**

3. Ersatzspiegelkopf. R2000 Weitwinkel, horizontal und vertikal einstellbar. Gehäusefarbe Schwarz. Abmessungen 18 x 12 cm. **Nr. 94295** **22,50**

4. Reflektor-Kit. 4 Reflektoren-Aufkleber für Spiegelgröße 18 x 12 cm. Selbstklebend.
Nr. 93499 **4,95**

5. Universalspiegel UNIVERSA PRO III. Der UNIVERSA PRO III ist universell passend auf nahezu alle Fahrzeugaußenspiegel mit einstellbarem Spiegelglas. Der Wohnwagenspiegel wird mit zwei Schrauben ohne Werkzeug montiert. Sehr stabiler Grundkörper aus Hochleistungskunststoff, Edelstahlklemmschrauben mit Rändelgriff, die in Messingmuttern laufen, zwei schwenkbare, mit speziellem Gummi beschichteten (anti-rutsch) Klemmstücke, 2 mm starkes, rostfreies Federedelstahlblech als Gegenlager, ebenfalls mit Spezialgummi beschichtet. Der UNIVERSA PRO III wird komplett im Set, Halter rechts und links, 2 Spiegeln sowie den Druckstücken N und NT für Fahrzeuge mit Gehäusenut inklusive Montageanleitung geliefert. **Nr. 94290** **105,—**

6. Universalspiegel UNIVERSA LIGHT. Der UNIVERSA LIGHT als EMUK Einsteigermodell. Er zeichnet sich durch die bewährten Eigenschaften des etablierten UNIVERSA PRO III aus. Die technischen Unterscheidungsmerkmale schlagen sich nur im optischen Erscheinungsbild nieder. Die funktionale Qualität ist nicht beeinträchtigt: Gerades Aluminiumrohr (dadurch erhöhte Spiegelkopfposition), ohne Pulverbeschichtung. **Nr. 94419** **82,50**

7. Universalspiegel UNIVERSA PRO XL. Extra großes Spiegelglas inklusive Reflektor, Spiegelfläche 20 x 14 cm, Weitwinkel 45 cm, Aluminiumrohr gebogen und pulverbeschichtet. Der UNIVERSA PRO XL Caravanspiegel wird komplett im Set, Halter rechts und links, zwei Spiegeln sowie den Druckstücken N und NT für Fahrzeuge mit Gehäusenut inklusive Montageanleitung geliefert.
Nr. 94451 **117,—**

8. Ersatzspiegelkopf XL. Weitwinkel 45 cm. Gehäusefarbe Schwarz. Abmessungen 20 x 14 cm.
Nr. 93972 **25,95**

THULE Trittstufen mit 12 V-Motor

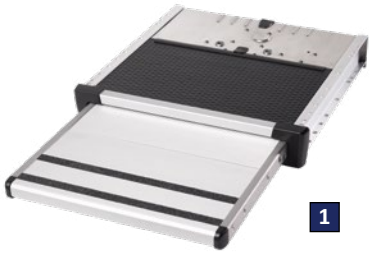

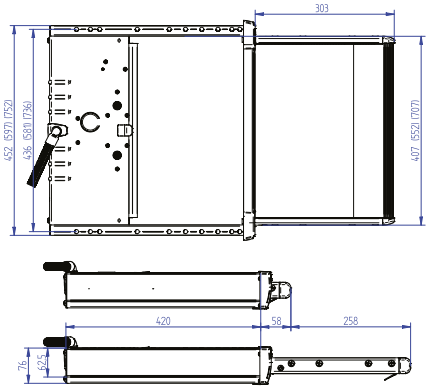

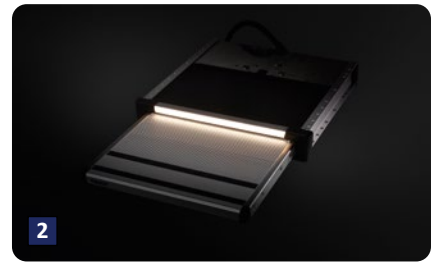



LED Kit Standard Step

LED Kit Ducato Step

THULE STEP. Trittstufen mit einem Befestigungsrahmen aus feuerverzinktem Stahl. Die Ecken der Stufen sind abgerundet und leuchten im Dunkeln.
Die Stufen sind aus geriffeltem eloxiertem Aluminium, der Befestigungsrahmen aus Aluminium oder feuerverzinktem Stahl hergestellt.

THULE STEP 12 V. Die elektrischen Modelle werden mit einem Schalter bedient, das Ein- und Ausfahren erfolgt in Sekundenschnelle durch einen zuverlässigen 12 V-Motor.
Im Lieferumfang ist ein Schalter zum Anschluss einer Warnlampe oder eines Relais im Fahrzeug enthalten, damit Sie nicht mit ausgefahrener Trittstufe losfahren.

1. Thule Slide-Out Step G2 12 V.
- Reduziertes Gewicht, optimierte Bodenfreiheit
- Einfache manuelle Verriegelung ohne Werkzeuge bei Stromausfall
- Multifunktionaler drehbarer Kabelauslass zur Vermeidung von Wasser- und Schmutzeintrag
- Auszug des Trittbrettes: 300 mm
- Zubehör:
  nachrüstbare, integrierte LED-Beleuchtung

Slide-Out Step G2 12 V - 400 mm.
Trittfläche 407 x 258 mm. Gewicht 6,2 kg.
Nr. 90320 **389,—**

Slide-Out Step G2 12 V - 550 mm.
Trittfläche 552 x 258 mm. Gewicht 7,2 kg.
Nr. 90322 **449,—**

Slide-Out Step G2 12 V - 700 mm.
Trittfläche 707 x 258 mm. Gewicht 8,8 kg.
Nr. 90323 **519,—**

Montagesets Slide-Out G2. Zur Montage notwendig.

Fiat Ducato bis Bj. 2006	**Nr. 91878**	**99,—**
Ford Transit bis Bj. 2014	**Nr. 90337**	**99,—**
Ford Transit ab Bj. 2014 FWD	**Nr. 92524**	**99,—**
Ford Transit ab Bj. 2014 AWD	**Nr. 92525**	**99,—**
Mercedes Sprinter (4WD/RWD) ab Bj. 2006 und VW Crafter Bj. 2006 bis 2017	**Nr. 90354**	**101,—**
Renault Master ab Bj. 2010	**Nr. 90339**	**99,—**

2. LED Kit für Slide-Out Step. Integrierte und geschützte LED für optimale Beleuchtung der Trittfläche. Kann nachträglich an einer Slide-Out Step V12 ab Modelljahr 2013 und originaler Frontblende oder an einer Slide-Out Step V18 installiert werden.
Flexibler LED-Streifen von 700 mm (kürzbar für 400/550 mm).

Passend für Standard Step	**Nr. 90331**	**54,—**
Passend für Ducato/Crafter Step	**Nr. 90332**	**57,—**

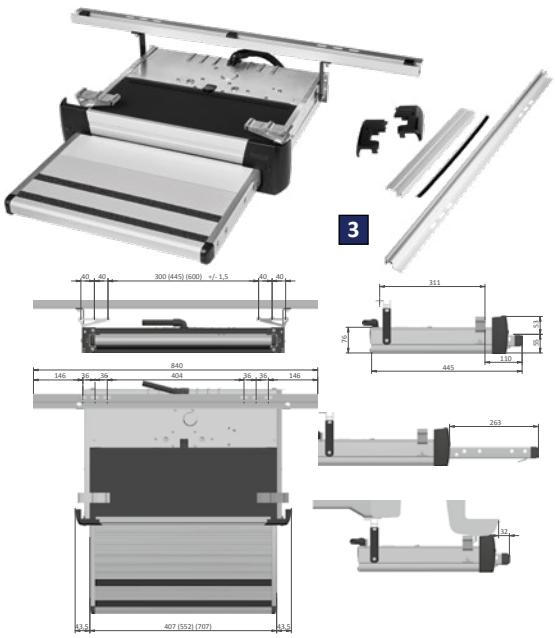

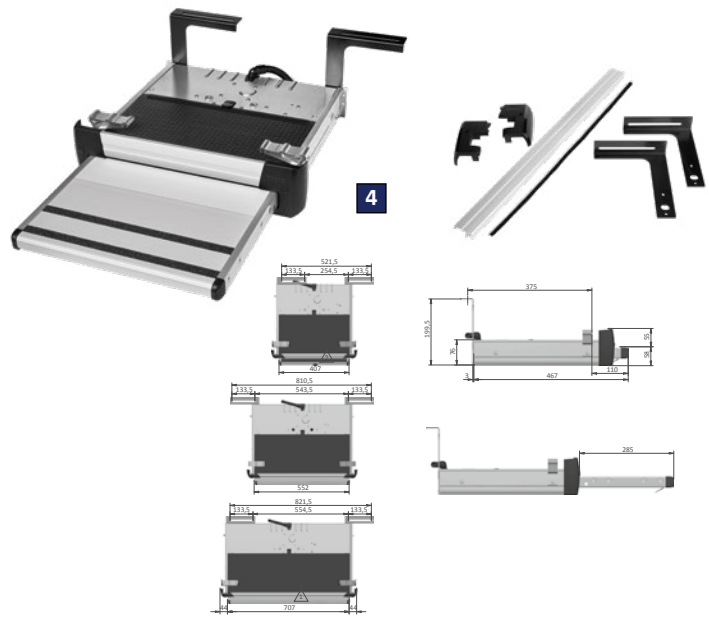

3. Thule Slide-Out Step G2 12 V Ducato, Jumper, Boxer Euro 6d-Temp.
- Euro 6d-Temp kompatibel: spezifische Tiefe für alle Fahrzeuge mit Euro6d-Temp Motor
- Verbesserte Staub- und Wasserdichtigkeit:
  - Patentierter Kabelausgang
  - Durchgehendes Lippenprofil auf der Oberseite des Gehäuses
- Verbesserte Bodenfreiheit
- Extra verstärkte Motorplatte
- Zubehör: integrierte LED-Stufenbeleuchtung

Slide-Out Step G2 12 V - 400 mm.
Trittfläche 407 x 263 mm. **Nr. 97217** **399,—**

Slide-Out Step G2 12 V - 550 mm.
Trittfläche 552 x 263 mm. **Nr. 97218** **459,—**

Slide-Out Step G2 12 V - 700 mm.
Trittfläche 707 x 263 mm. **Nr. 97219** **529,—**

Montageset Slide-Out Step G2 12 V.
Zur Montage notwendig. **Nr. 97220** **99,—**

4. Thule Slide-Out Step G2 12 V Crafter 2017.
- Verbesserte Staub- und Wasserdichtigkeit:
  - Patentierter Kabelausgang
  - Durchgehendes Lippenprofil auf der Oberseite des Gehäuses
- Verbesserte Bodenfreiheit
- Extra verstärkte Motorplatte
- Zubehör: integrierte LED-Stufenbeleuchtung
- L-förmige Montagewinkel

Slide-Out Step G2 12 V - 400 mm.
Trittfläche 407 x 285 mm. **Nr. 97221** **399,—**

Slide-Out Step G2 12 V - 550 mm.
Trittfläche 552 x 285 mm. **Nr. 97222** **459,—**

Slide-Out Step G2 12 V - 700 mm.
Trittfläche 707 x 285 mm. **Nr. 97223** **529,—**

Montageset Slide-Out Step G2 12 V 400/700 mm.
Zur Montage notwendig. **Nr. 97224** **101,—**

Montageset Slide-Out Step G2 12 V 550 mm.
Zur Montage notwendig. **Nr. 97225** **101,—**

Trittstufen mit 12 V-Motor

1. Thule Single Step 12 V.
- Verbesserte Stabilität unter leichten und schweren Lasten bis zu 150 kg
- Geräuschreduzierung beim Öffnen und Schließen der Trittstufe
- Bessere Stabilität unter Last durch Verstärkungen und Konstruktionsoptimierungen
- 12 V-Motor
- Entspricht der EMV- und CE-Norm. Übertrifft die europäischen Qualitätsstandards nach EN1646
- Ein Schalter für den Anschluss einer optionalen Warnlampe oder eines Relais im Fahrzeug ist serienmäßig vorhanden, so daß ein Wegfahren mit ausgefahrener Trittstufe nicht möglich ist
- Material Eloxiertes Struktur-Aluminium

Single Step V15 12 V 460 - Alu.
Trittfläche 455 x 200 mm. Gewicht 6,5 kg.
Nr. 91885 **389,—**

Single Step V15 12 V 550 - Alu.
Trittfläche 551 x 200 mm. Gewicht 6,95 kg.
Nr. 91886 **389,—**

Single Step Compact 12 V 500 - Alu.
Trittfläche 500 x 200 mm. Gewicht 5,1 kg.
Nr. 91887 **389,—**

2. Double Step 12 V 380 - Alu.
Trittfläche 380 x 220 mm. Gewicht 7 kg.
Nr. 91851 **589,—**

Double Step 12 V 440 - Alu.
Trittfläche 446 x 220 mm. Gewicht 7,3 kg.
Nr. 91879 **589,—**

Double Step 12 V 500 - Alu.
Trittfläche 502 x 220 mm. Gewicht 7,6 kg.
Nr. 91888 **609,—**

Relais für Step 12 V. Relais für automatischen Einzug beim Starten des Fahrzeugmotors.
Nr. 92553 **17,50**

Thule Control Box. Durch einen Türkontaktschalter fährt die Stufe beim Öffnen oder Schließen der Tür automatisch aus bzw. ein sowie beim Starten des Fahrzeugmotors automatisch ein.
Nr. 92556 **289,—**



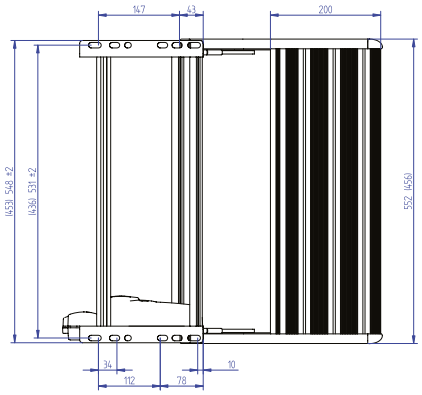

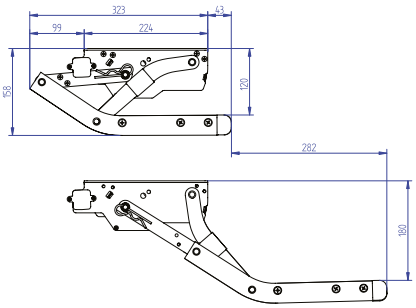

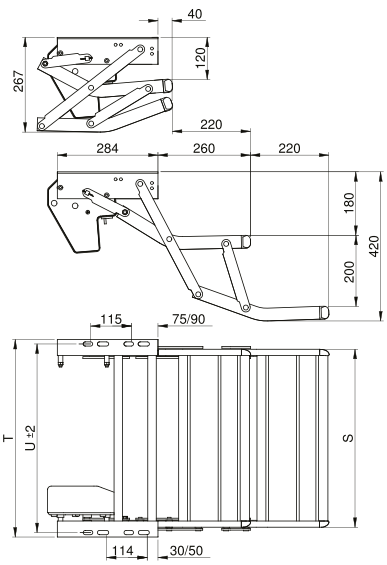



Trittstufen manuell, ohne Motor



THULE STEP Manual. Die manuellen Trittstufen werden von Hand ausgezogen und eingeschoben. In geschlossener Position verriegelt.

3. Slide-Out Step 400 Manual.
Trittfläche 406 x 200 mm. Gewicht 4,7 kg.
Nr. 91863 **184,—**

4. Single Step V10 Manual 550 - Alu.
Trittfläche 551 x 200 mm. Gewicht 5,35 kg.
Nr. 91898 **214,—**





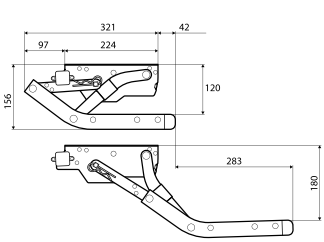

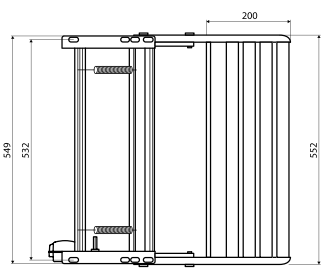



















Manuelle Stufe mit Schwingbewegung
- Neue Struktur aus Stahl und Aluminium um eine höhere Stabilität bei allen Bedingungen und einem leichten Design zu gewährleisten
- Stahlteile verzinkt und lackiert
- Trittbrett aus Aluminium mit Antirutsch-Gummi
- Wasserdichter Sensor für „offene Stufe“
- Schnelle Bewegung auf Messingbuchsen

1. Manuelle Schwingstufe Serie R.
R 440. Abmessungen (BxTxH) 350 x 507 x 229 mm.
Gewicht 4,12 kg. **Nr. 91811 189,—**
R 550. Abmessungen (BxTxH) 482 x 507 x 229 mm.
Gewicht 4,63 kg. **Nr. 91813 199,—**
R 700. Abmessungen (BxTxH) 522 x 507 x 229 mm.
Gewicht 4,7 kg. **Nr. 91814 209,—**

2. Manuelle Schwingstufe Serie T.
T 440. Abmessungen (BxTxH) 482 x 486 x 210 mm.
Gewicht 4 kg. **Nr. 90219 189,—**
T 500. Abmessungen (BxTxH) 517 x 486 x 210 mm.
Gewicht 4,1 kg. **Nr. 90220 199,—**

Elektro-Stufe mit Schwingbewegung
- Hochleistungs-Motor mit Thermoschutzschalter
- Trittbrett aus Aluminium mit Antirutsch-Gummi
- Handauslösesystem für den Notfall
- Inklusive Anschlusskabel
- Stromversorgung: 3 A

3. Elektro-Schwingstufe Serie R.
R 440. Abmessungen (BxTxH) 482 x 507 x 229 mm.
Gewicht 5,45 kg. **Nr. 91817 335,—**
R 550. Abmessungen (BxTxH) 596 x 507 x 229 mm.
Gewicht 5,96 kg. **Nr. 91825 339,—**
R 700. Abmessungen (BxTxH) 717 x 507 x 229 mm.
Gewicht 6,74 kg. **Nr. 91829 379,—**

4. Elektro-Schwingstufe Serie T.
T 440. Abmessungen (BxTxH) 482 x 486 x 210 mm.
Gewicht 5,5 kg. **Nr. 90223 335,—**
T 550. Abmessungen (BxTxH) 596 x 486 x 210 mm.
Gewicht 5,7 kg. **Nr. 93694 305,—**
T 700. Abmessungen (BxTxH) 717 x 486 x 210 mm.
Gewicht 6,2 kg. **Nr. 90226 379,—**

5. Automatikschalter. Fährt die Trittstufe automatisch ein, wenn der Motor gestartet wird und verhindert ungewolltes Öffnen während der Fahrt.
Nr. 90448 33,50

6. Schalter-Kit. Bestehend aus ausreichend Kabel für die Anbringung an der elektronischen Steuerung, Betriebsschalter, LED Kontrollleuchte, Sicherungshalter 15 A, Verbindungsschema.
Nr. 90447 79,95

7. Elektro-Stufe Slide-Out
- 80 % aus Kunststoffteilen und 20 % aus Stahl und Aluminium gefertigt. Das innovative System mischt diese drei Materialien, um ein extrem leichtes Produkt mit hoher Qualität und Haltbarkeit zu erhalten.
- Hochleistungs-Motor mit integriertem Thermoschutzschalter bei zu hoher Belastung
- Spezielle patentierte Führungen sorgen für eine reibungslose Bewegung auch nach einer langen Nutzungsdauer
- Kompakte Bauweise
- Patentiertes manuelles Notfallsystem
- Wasserdichter Sensor für „offene Stufe“
- Aluminium-Trittbrett mit Antirutsch-Gummi für sicheren Halt
- Inklusive Anschlusskabel
- Hohe Geschwindigkeit
- Stromversorgung: 2,5 A

Slide-Out 440. Abmessungen (BxH) 440 x 78 mm.
Gewicht 6,85 kg. **Nr. 90228 389,—**
Slide-Out 550. Abmessungen (BxH) 550 x 78 mm.
Gewicht 7,3 kg. **Nr. 90229 409,—**
Slide-Out 700. Abmessungen (BxH) 770 x 78 mm.
Gewicht 8,38 kg. **Nr. 90231 435,—**

8. Befestigungskit. Zur Montage notwendig.
Fiat Ducato/Citroën Jumper/Peugeot Boxer Euro 6 ab 2016 **Nr. 90232 62,95**
Mercedes Sprinter ab 2006 **Nr. 90214 92,95**

FREISTUFE - Fahrerkabinenstufe für Reisemobile









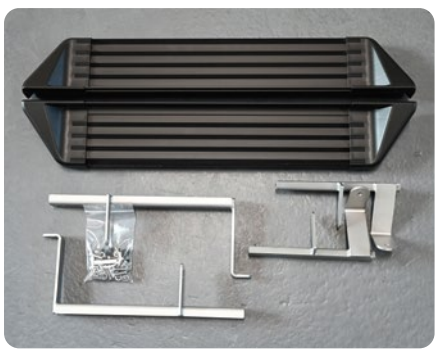

Durch die Freistufe - eine Zusatz-Trittstufe - wird die Höhendifferenz um ca. 20 cm, auf lediglich nur ca. 26 cm reduziert.
Die Stufen selbst sind an die jeweilige Fahrzeugkonstruktion in vertikaler Richtung einstell- und anpassbar. Dieses geschieht mittels durchgängigen vertikalen Längsprofilen an der Unterseite jeder Trittstufe. So kann die Freistufe den unterschiedlichen Fahrzeugaufbauten, wie denen von Caravan- und Campingfahrzeugen, individuell angepasst werden. Die einzelne Stufe, hat ein Maß von (LxBxH) 79 x 13 x 8 cm und ist aus einem hochstabilen Aluminiumprofil gefertigt. An den kurzen Enden befinden sich je eine, fest verschraubte, abgerundete und schlagfeste Sicherheits-Kunststoffabdeckung. In die Oberfläche des Aluminiumbauteils ist eine rutschhemmende Profilierung eingearbeitet.
Diese Profilierung gewährleistet ein sicheres Ein- und Aussteigen. Die Freistufe wird durch fahrzeugspezifische und mitgelieferte Edelstahl-Konsolen am und unterm Fahrzeugholm fest verschraubt.
Die Konstruktion der Konsolen gewährleistet eine spätere Traglast von mindestens 140 kg pro Trittstufe.
Lieferumfang: 2 eloxierte und profilierte Aluminiumtrittstufen (Fahrer- und Beifahrerseite), 4 optisch angepasste, hochstabile Sicherheitsendkappen, 4 Edelstahlhalter, Befestigungsmaterial, Montageschablone aus Edelstahl, Montageanleitung und ABE. Gewicht 6,9 kg.
Passend für:
Fiat Ducato, Peugeot Boxer und Citroën Jumper ab Bj. 2006

silber	**Nr. 97226**	**459,—**
schwarz	**Nr. 98262**	**499,—**

Mercedes Sprinter ab Bj. 2006 und VW Crafter Bj. 2006 bis 2016 **Nr. 97713** **459,—**

Trittstufen TOP-HIT











1. Trittstufe. Einzeltrittstufe mit stabilem Stahlgestell und rutschfester Gummi-Trittfläche.
Belastbar bis 150 kg.
Abmessungen 43 x 30 x 31 cm.
Gewicht 2,2 kg.
Nr. 92601 **22,95**

2. Doppeltrittstufe. Doppeltrittstufe mit stabilem Stahlgestell und rutschfester Gummi-Trittfläche.
Belastbar bis 150 kg.
Abmessungen 43 x 63 x 43 cm.
Gewicht 4,1 kg.
Nr. 92639 **43,95**

3. Faltbare Trittstufe. Klappbare Doppeltrittstufe mit robustem mattschwarzem Metallgestell und grauer antirutsch-beschichteter Trittauflage.
Belastbar bis 150 kg. Trittfläche 38 x 26 cm.
Abmessungen 51 x 53 x Höhe 43 cm, geklappt 51 x 66 x 6 cm. Gewicht ca. 5 kg.
Nr. 98390 **52,50**

4. Aluminium-Trittstufe. Sehr stabile Trittstufe mit einklappbaren Standbeinen. Robuste Konstruktion aus pulverlackiertem Aluminium. Mit großflächiger, rutschfester Trittfläche.
Belastbar bis 150 kg.
Abmessungen (BxTxH) 48 x 30 x 23 cm.
Gewicht ca. 2,7 kg.
Nr. 92640 **52,95**



Trittstufen PROSTEP. Ausgestattet mit verstellbaren Füßen und extra großen Bodenplatten. Durch das Aluminiumprofil mit zusätzlichen Verstärkungen bieten die Trittstufen nicht nur eine super Stabilität.

1. PROSTEP 1. Kompakte Trittstufe mit sehr guter Stabilität. Mit vier verstellbaren Beinen auf jeder Oberfläche leicht anzupassen. Belastbar bis 200 kg. Abmessungen 50 x 48 x 22 cm. Gewicht 2,5 kg.
Nr. 90571 66,95

2. PROSTEP 2. Doppeltrittstufe mit sehr guter Stabilität. Das Führungssystem bietet ein kompaktes Packmaß während des Transports oder der Lagerung. Mit sechs verstellbaren Beinen auf jeder Oberfläche leicht anzupassen. Belastbar bis 200 kg. Abmessungen 64 x 48 x 38 cm. Gewicht 5,6 kg.
Nr. 90572 109,—

3. PROSTEP Handrail. Ergänzung zur PROSTEP 2. Für noch mehr Sicherheit durch den Handlauf aus solidem Aluminium. **Nr. 90573 12,95**



4. Stahl-Doppeltrittstufe XXL. Faltbare Doppeltrittstufe mit stabilem Stahlgestell und rutschfester Gummi-Trittfläche. Farbe grau pulverbeschichtet.
Belastbar bis 150 kg.
Trittfläche 50 x 26 cm.
Abmessungen 61 x 60 x Höhe 20/40 cm.
Nr. 97714 87,95

5. Aluminium-Doppelstrittstufe. Faltbare Doppeltrittstufe mit stabilem, eloxiertem Aluminiumgestell und rutschfester Gummi-Trittfläche.
Belastbar bis 150 kg.
Trittfläche 36 x 23 cm.
Abmessungen 51 x 54 x Höhe 19/38 cm.
Nr. 97715 103,—



6. Trittstufe RUCKSTEP BLACK FLUO. Faltbare Wohnmobil-Doppeltrittstufe in schwarz pulverlackiert mit fluoreszierenden Sicherheitsstreifen. Robustes, langlebiges und platzsparendes Design sowie einfacher Auf- und Abbau. Belastbar bis 150 kg.
Abmessungen (BxTxH) 51,5 x 53 x 19,5/38,5 cm, geklappt 51,5 x 9 x 75,5 cm. Gewicht 4 kg.
Nr. 97717 114,—

7. Trittstufe GO STEP BLACK FLUO. Faltbare Wohnmobilstufe aus hochwertigem Aluminium. Farbe schwarz mit fluoreszierenden Sicherheitsstreifen. Robustes, langlebiges und platzsparendes Design sowie einfacher Auf- und Abbau. Belastbar bis 150 kg.
Abmessungen (BxTxH) 48 x 30 x 23 cm, geklappt 48 x 30 x 7 cm. Gewicht 2,65 kg.
Nr. 97718 78,95

8. Klapp-Trittstufe GO STEP NG. Sehr stabile Trittstufe mit einklappbaren Standbeinen. Robuste Konstruktion aus pulverlackiertem Aluminium. Mit großflächiger, rutschfester Trittfläche.
Belastbar bis 150 kg.
Abmessungen (BxTxH) 47,5 x 30 x 23 cm, geklappt nur 7 cm hoch. Gewicht 2,65 kg.
Nr. 91827 76,95



1. Trittstufe KING. Einzeltrittstufe mit stabilem Stahlgestell und rutschfester Gummi-Trittfläche. TÜV/GS-geprüft. Belastbar bis 150 kg. Abmessungen 43 x 30 x Höhe 26/31 cm. Gewicht 2,25 kg.
Farbe Silber **Nr. 91870** **27,95**
Farbe Schwarz **Nr. 90297** **27,95**

2. Trittstufe KING DOUBLE. Doppel-Trittstufe mit stabilem Stahlgestell und rutschfester Gummi-Trittfläche. Stapelbar. TÜV/GS-geprüft. Belastbar bis 150 kg. Abmessungen 43 x 63 x Höhe 18/38/43 cm. Gewicht 4,1 kg.
Farbe Silber **Nr. 91872** **49,95**
Farbe Schwarz **Nr. 90298** **49,95**

3. Trittstufe KING DOUBLE XL. Doppeltrittstufe mit großflächiger, rutschfester Gummi-Trittfläche. Stabile Stahl-Konstruktion mit hoher Standsicherheit. Belastbar bis 150 kg. Abmessungen 55 x 62,5 x Höhe 18/38 cm. Trittfläche 50 x 26 cm. Gewicht 4,5 kg.
Nr. 91822 **69,95**

4. Step Feet. Stützteller für Trittstufenbeine, Zeltgestänge, uvm. Verrutschsicher verankerbar. Aus robustem Kunststoff. Abmessungen ø 8 x 3 cm. 4 Stück im Set. **Nr. 91831** **3,75**

5. Trittstufe PRIMA. Stabile Doppeltrittstufe aus verzinktem Metall. In kürzester Zeit auf- oder abgebaut. Mit zerlegbarem Rahmen. Belastbar bis 120 kg. Abmessungen 50 x 26,5 x Höhe 18,5/37,5 cm. Gewicht 5,5 kg. **Nr. 91823** **74,95**

6. Klapp-Trittstufe RUCKSTEP. Kompakt klappbare Doppeltrittstufe mit robustem Metallgestell und antirutsch-beschichteter Trittauflage. Sehr stabile und perfekt verstaubare Ausführung. Belastbar bis 150 kg. Abmessungen 61 x 60 x Höhe 20/40 cm, geklappt 81 x 61 x 6,5 cm. Gewicht 6,4 kg.
Nr. 91908 **89,95**

7. Trittstufe RAMP DOUBLE. Hochwertige klappbare Trittstufe aus strapazierfähigem, lackiertem Metall. Die innovative rutschfeste Trittfläche bietet hervorragenden Halt und sorgt für Sicherheit beim Ein- und Aussteigen aus Ihrem Wohnmobil. Bei Nichtgebrauch lässt sich die Stufe flach zusammenklappen und platzsparend verstauen. Belastbar bis 150 kg. Abmessungen 46 x 59 x H20/40 cm, geklappt 72 x 46 x 7,5 cm. Gewicht 5,9 kg.
Nr. 98589 **87,95**

8. Alu-Trittstufe DARWIN. Doppel-Trittstufe aus hochwertigem Aluminium. Belastbar bis 150 kg. Abmessungen (BxTxH) 43 x 65,5 x 38,2 cm. Gewicht 3,2 kg. **Nr. 91828** **87,50**

9. Trittstufe KINTA. KompakteEinzeltrittstufe mit einklappbaren Standbeinen und rutschfester Trittfläche. TÜV-geprüft. Belastbar bis 150 kg. Abmessungen offen 63 x 27,5 x 22 cm, geschlossen 50 x 26 x 4,5 cm. Gewicht 2,5 kg. **Nr. 90769** **43,95**



1



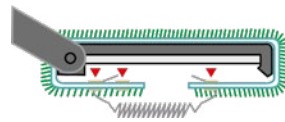



2





3





4

1. STEPPER MOVE. Trittstufenteppich aus rutschfestem, schnelltrocknendem Material. Einfache und schnelle Befestigung mittels Einhaken zweier Federn in die entsprechenden Ösen. Geeignet sowohl für elektrische, als auch für klassische Einzel- und Doppel-Trittstufen mit einer Breite von 40 cm und einer einstellbaren Tiefe von 20 oder 25 cm.

Farbe Grün	**Nr. 91761**	**9,95**
Farbe Schwarz	**Nr. 90767**	**9,95**

2. CLEAN STEP. Bequeme Fußmatte für elektrische oder manuelle Einstiegstufen von Wohnwagen oder Reisemobilen. Hält Ihr Wohnmobil sauber, da Sand und Schmutz draußen bleiben und verschönert Ihre triste Trittstufe. Wird mit den serienmäßig mitgelieferten Federn befestigt. Leicht zu reinigen. Für Stufengrößen von min. 38 x 40 cm bis max. 45 x 40 cm. Gewicht ca. 0,2 kg.

Farbe Grün	**Nr. 91856**	**25,30**
Farbe Schwarz	**Nr. 91859**	**25,30**

3. Trittstufen-Stützen TASMANIA. Die Tasmania Stützen geben der Trittstufe zusätzliche Stabilität und verhindern, dass die Trittstufenbeine in weicherem Boden versinken. Legen Sie die Leisten auf den Boden und setzen Sie die Stufenbeine in die Aussparungen. Die Trittstufen-Stützen sind für viele verschiedene Trittstufenmarken geeignet. Die Kunststoffleisten können auch zur Stabilisierung eines Campingschranks oder anderer Möbel verwendet werden. Abmessungen 66 x 4,5 cm. Gewicht 120 g.

Farbe Schwarz.	**Nr. 92667**	**13,95**

4. STEPFOOT BURTON für Trittstufenbeine. Stützteller für Trittstufenbeine und Tischfüße bis max. 25 mm ø. 4 Stück im Set. **Nr. 92198** **13,95**

Trittstufe BoxStep NG





Neu entwickelte Eintrittstufe mit wasserdichtem Innenraum für nützliches Camper-Zubehör wie Werkzeug, Sanitärflüssigkeit, Adapterkabel, usw. Der verschließbare Deckel verfügt über eine rutschfeste Trittfläche und ist zudem mit einem integrierten, solarbetriebenen Sicherheits- und Orientierungslicht ausgestattet. Die hochwertige, sehr stabile Kunststoffkonstruktion verfügt zudem über Drehfüsse zur Niveauregulierung auf unebenem Gelände.
Belastbar bis 150 kg.
Abmessungen 58 x 38 x H 24,5 cm. Gewicht 3,92 kg.
Nr. 90771 **89,95**







FIAMMA





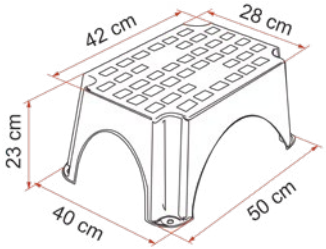

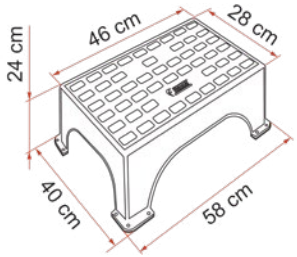





BRUNER





MGI

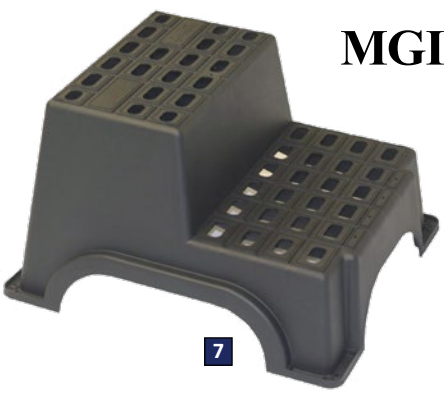



Einstiegstufen STEP. Klassische Trittstufe für Wohnwagen und Wohnmobile. Hohe Stabilität, rutschfeste Trittfläche. TÜV-/GS-geprüft. Farbe Grau.

1. Einstiegstufe STEP. Aus Polyethylen HD. Belastbar bis 150 kg. Abmessungen 50 x 40 cm, Höhe 23 cm. Gewicht 1,0 kg. **Nr. 91800 13,80**

2. Einstiegstufe STEP MAGNUM. Aus Polypropylen. Belastbar bis 200 kg. Abmessungen 58 x 40 cm, Höhe 24 cm. Gewicht 1,3 kg. **Nr. 91876 22,30**

3. STEP-MAT. Rutschfeste Auflagen für die Einstiegstufen STEP und STEP MAGNUM (Pos. 1 + 2). Aus weichem, flexiblem und UV-abweisendem Gummi hergestellt. Leicht zu reinigen und durch Einrasten leicht zu positionieren.

STEP-MAT. Gewicht 0,4 kg. **Nr. 91832 11,50**
STEP-MAT MAGNUM. Gewicht 0,5 kg. **Nr. 91833 12,30**

4. Trittstufe HOPPER Antislip. Kunststofftrittstufe für Reisemobile und Freizeitfahrzeuge. Aus verstärktem Kunststoff. Mit integrierter Antirutschmatte. Belastbar bis 150 kg. Abmessungen 38,5 x 26 x 22 cm. Gewicht 1,45 kg. Farbe Grau. **Nr. 91803 24,95**

5. Trittstufe PLYER. Praktische Klapptrittstufe mit rutschfester Trittfläche.
Belastbar bis 120 kg. Abmessungen aufgeklappt 40 x 28 x Höhe 23,1 cm, zusammengeklappt 40 x 38,2 x 5,5 cm. Gewicht 1,3 kg. **Nr. 91760 19,95**

MGI Trittstufen. Klassische Trittstufen für Wohnwagen und Wohnmobile. Strapazierfähige und robuste Ausführung. Hergestellt aus 100 % Recycling-Polyethylen.

6. MGI Trittstufe. Belastbar bis 200 kg. Trittfläche 45,5 x 36,5 cm. Höhe 26,5 cm. Gewicht ca. 2 kg. **Nr. 91804 17,95**

7. MGI Doppel-Trittstufe. Belastbar bis 200 kg. Trittfläche 36 x 22 cm. Höhe 18,5/37 cm. Gewicht ca. 2,2 kg. **Nr. 91806 31,95**

8. MGI GIANT Doppel-Trittstufe. XXL-Version. Belastbar bis 200 kg. Trittfläche 45 x 27 cm. Höhe 18,5/37 cm. Gewicht ca. 2,5 kg. **Nr. 91807 35,95**

Einfach. Gut. Bewährt.

THE ROOFLIGHT SPECIALISTS

Die MPK **VisionStar-Serie**

Vorteile im Überblick:
- Stufenloses Öffnen mit Dreh-Bügelgriff
- Geringe Fahrgeräusche durch flache Haube
- Robuste Doppelverglasung aus Polycarbonat
- Hoher UV-Schutz durch Rauchglashaube
- Fliegennetz und Verdunklung als Plissee, einzeln bedienbar
- Mit LED-Beleuchtung lieferbar

VisionStar L

Ausschnittmaß **700 x 500 mm**

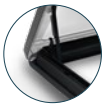



Verfügbare Farben:
- schwarz
- cremeweiß
- signalweiß

Technische Daten:
- Haubenmaß: 815 x 583 mm
- Für Dachstärken: 25 - 60 mm
- Höhe über Dach: 105 mm
- Dauerlüftung bis zu 150 cm²
- Stufenlos zu öffnen bis 55°
- Gewicht: 8,2 kg / 8,5 kg
- Rahmenmaße:
  ohne LED: 872 x 610 x 37 mm
  mit LED: 872 x 650 x 37 mm

Daten LED-Leuchtmittel:
- Lichtfarbe ~ 3000K
- Energieeffizienzklasse F
- Netzspannung 12 V DC
- Nom. Nutzlichtstrom 2 x 560 lm (VisionStar L), 2 x 490 lm (VisionStar M)
- Verbrauch 2 x 6 kW/h / 1000 h V (VisionStar L), 2 x 4 kW/h / 1000 h V (VisionStar M)
- Nennlebensdauer 50.000 h

VisionStar L - signalweiß		
ohne LED	**Nr. 98054**	**399,—**
mit LED	**Nr. 98055**	**525,—**
VisionStar L - cremeweiß		
ohne LED	**Nr. 97227**	**399,—**
mit LED	**Nr. 97588**	**525,—**
VisionStar L - schwarz		
ohne LED	**Nr. 98270**	**479,—**
mit LED	**Nr. 98271**	**629,—**

VisionStar M

Ausschnittmaß **400 x 400 mm**





Verfügbare Farben:
- schwarz
- cremeweiß
- signalweiß

Technische Daten:
- Haubenmaß: 490 x 470 mm
- Für Dachstärken: 25 - 60 mm
- Höhe über Dach: 80 mm
- Dauerlüftung bis zu 150 cm²
- Stufenlos zu öffnen bis 50°
- Gewicht: 3,76 kg / 3,96 kg
- Rahmenmaße:
  ohne LED: 565 x 530 x 35 mm
  mit LED: 565 x 570 x 35 mm

VisionStar M - signalweiß		
ohne LED	**Nr. 98052**	**155,—**
mit LED	**Nr. 98053**	**225,—**
VisionStar M - cremeweiß		
ohne LED	**Nr. 92258**	**155,—**
mit LED	**Nr. 90205**	**225,—**
VisionStar M - schwarz		
ohne LED	**Nr. 98268**	**169,—**
mit LED	**Nr. 98269**	**265,—**

Plisseerahmen zum Nachrüsten
Nachrüst-Innenrahmen für VisionStar-Dachhauben. Verwendbar für VisionStar/VisionVent und Modelle 29 - 46.

cremeweiß:		
280 x 280 mm	**Nr. 97589**	**62,95**
400 x 400 mm	**Nr. 97590**	**76,50**
400 x 400 mm, mit LED	**Nr. 90211**	**135,—**
700 x 500 mm, mit LED	**Nr. 97591**	**245,—**

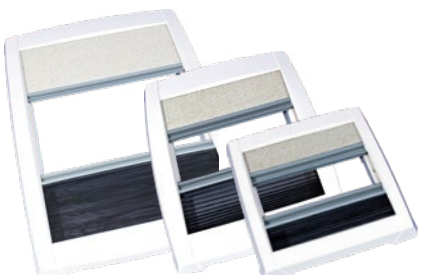

LED-Seitenblenden zum Nachrüsten
Nachrüst-Seitenblenden mit LED für VisionStar-Dachhauben (Beleuchtungsdaten s. o.).

VisionStar M: (400 x 400 mm)		
cremeweiß	**Nr. 90210**	**73,95**
VisionStar L: (700 x 500 mm)		
cremeweiß	**Nr. 97592**	**119,—**



Adapterrahmen Fiat Ducato
Aus Polypropylen, für MPK-Dachhauben VisionStar/VisionVent/Modelle 29, 42, 46. Passend für Kastenwagen Fiat Ducato, Citroen Jumper und Peugeot Boxer.

280 x 280 mm weiß*	**Nr. 97593**	**24,95**
280 x 280 mm schwarz	**Nr. 98594**	**24,95**
400 x 400 mm weiß*	**Nr. 97594**	**30,95**
400 x 400 mm schwarz	**Nr. 98595**	**30,95**
700 x 500 mm weiß, Front*	**Nr. 97595**	**55,95**
700 x 500 mm schwarz, Front	**Nr. 98596**	**55,95**
700 x 500 mm weiß, Heck*	**Nr. 97596**	**58,95**
700 x 500 mm schwarz, Heck	**Nr. 98597**	**58,95**

* nur solange Vorrat reicht.



VisionVent

Rauchglashaube mit Teleskopaufstellern, 4-seitig aufstellbar, Hoher UV-Schutz durch getöntes Haubenmaterial, Dauerlüftung zwischen Hauben für reduzierte Kondenswasser-Bildung

Einfach Dachhauben, die halten, was wir versprechen: Einbau, Nutzung, Haltbarkeit – einfach, verlässlich, gut. Für **Caravans, Wohnmobile** und alles, was viel reist.

Auf. Zu. **Gut.**

VisionVent S pro

Ausschnitt **280 x 280 mm**

Verfügbare Farben:
signalweiß, cremeweiß, schwarz



Haubenmaß: 380 x 395 mm
Für Dachstärken: 24 - 46 mm
Höhe über Dach: 80 mm
Gewicht: 1,8 kg
Moderner Innenrahmen

VisionVent S pro - signalweiß:		
Mit Fliegengitter	**Nr. 98056**	**94,50**
Mit Fliegengitter und Verdunklung	**Nr. 98057**	**99,95**
VisionVent S pro - cremeweiß:		
Mit Fliegengitter	**Nr. 90199**	**94,50**
Mit Fliegengitter und Verdunklung	**Nr. 97584**	**99,95**
VisionVent S pro - schwarz		
Mit Fliegengitter	**Nr. 98586**	**109,—**
Mit Fliegengitter und Verdunklung	**Nr. 98587**	**119,—**

VisionVent S eco

Ausschnitt **280 x 280 mm**

Verfügbare Farben:
signalweiß
cremeweiß
grau

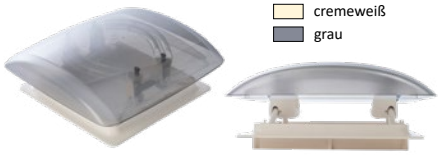

Haubenmaß: 380 x 395 mm
Für Dachstärken: 24 - 46 mm
Höhe über Dach: 80 mm
Gewicht: 1,5 kg
Innenrahmen mit klappbarem Fliegennetz



VisionVent S eco - signalweiß:		
Mit Netz	**Nr. 98058**	**74,50**
VisionVent S eco - cremeweiß:		
Mit Netz	**Nr. 97585**	**74,50**
Mit Netz und Rollo	**Nr. 92265**	**97,50**
VisionVent S eco - grau:		
Mit Netz	**Nr. 98059**	**74,50**

- Klassiker

Klassische Milchglas-/transparente Haube (4600K) mit Teleskopaufstellern, 4-seitig aufstellbar, Dauerlüftung zwischen Hauben

MPK Modell 29

Ausschnitt **280 x 280 mm**

Verfügbare Farben:
beige

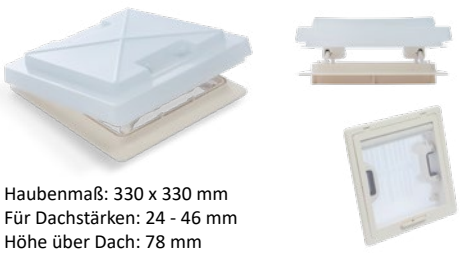

Haubenmaß: 330 x 330 mm
Für Dachstärken: 24 - 46 mm
Höhe über Dach: 78 mm
Gewicht: 1,1 kg

Modell 29 - beige - mit Fliegennetz	**Nr. 92206**	**61,50**
Modell 29 - beige - Ersatzglas	**Nr. 92207**	**52,95**

MPK Modell 42

Ausschnitt **400 x 400 mm**

Verfügbare Farben:
beige

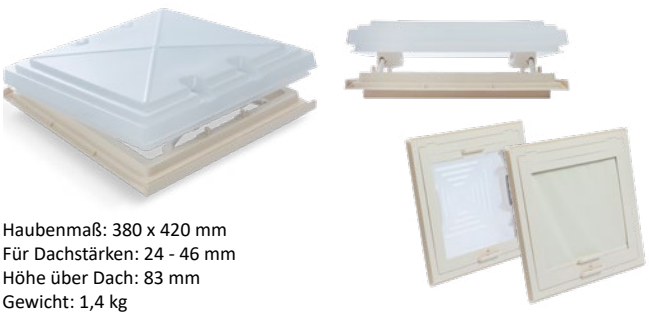

Haubenmaß: 380 x 420 mm
Für Dachstärken: 24 - 46 mm
Höhe über Dach: 83 mm
Gewicht: 1,4 kg

Modell 42 - beige - mit Fliegennetz	**Nr. 92363**	**78,50**
Modell 42 - beige - mit Fliegennetz und Rollo	**Nr. 97586**	**97,50**
Modell 42 - beige - Ersatzglas	**Nr. 92364**	**67,95**

MPK Modell 46

Ausschnitt **400 x 400 mm**

Verfügbare Farben:
beige
cremeweiß
grau

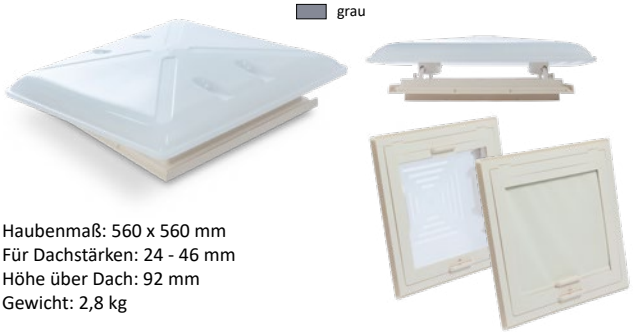

Haubenmaß: 560 x 560 mm
Für Dachstärken: 24 - 46 mm
Höhe über Dach: 92 mm
Gewicht: 2,8 kg

Modell 46 - beige - mit Fliegennetz	**Nr. 92210**	**86,50**
Modell 46 - beige - mit Fliegennetz und Rollo	**Nr. 97587**	**105,—**
Modell 46 - beige - Ersatzglas	**Nr. 92215**	**74,50**
Modell 46 - cremeweiß - mit Fliegennetz	**Nr. 98060**	**86,50**
Modell 46 - cremeweiß - mit Fliegennetz und Rollo	**Nr. 98061**	**105,—**
Modell 46 - cremeweiß - Ersatzglas	**Nr. 98062**	**74,50**
Modell 46 - grau - mit Fliegennetz	**Nr. 97022**	**86,50**
Modell 46 - grau - mit Fliegennetz und Rollo	**Nr. 98063**	**105,—**
Modell 46 - grau - Ersatzglas	**Nr. 98064**	**74,50**

MPK Modell 4600K

Ausschnitt **400 x 400 mm**

Verfügbare Farben:
cremeweiß
grau

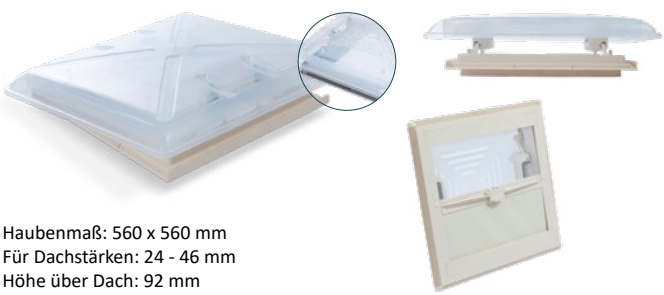

Haubenmaß: 560 x 560 mm
Für Dachstärken: 24 - 46 mm
Höhe über Dach: 92 mm
Gewicht: 2,8 kg

Modell 4600K - cremeweiß - mit Fliegennetz und Rollo	**Nr. 92226**	**115,—**
Modell 4600K - cremeweiß - Ersatzglas	**Nr. 92227**	**78,95**
Modell 4600K - grau - mit Fliegennetz und Rollo	**Nr. 97486**	**115,—**
Modell 4600K - grau - Ersatzglas	**Nr. 98070**	**78,95**









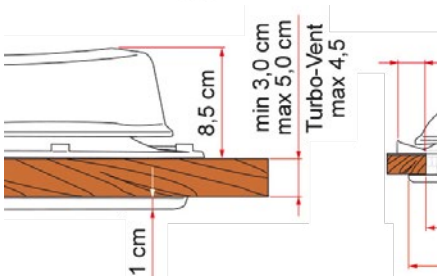

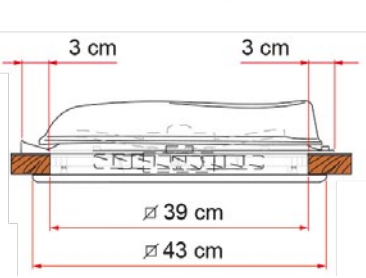







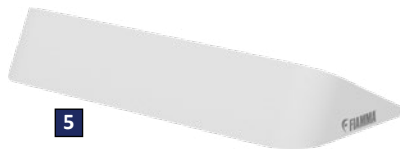



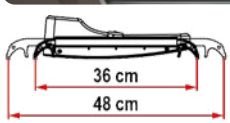

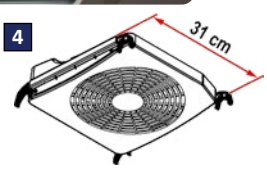









FIAMMA

Vent - Turbo-Vent. Die Dachhaube mit optimaler Leistung. Das Dachhaubensortiment von Fiamma bietet Ihnen höchste Qualität und beste Leistung. Durch das innovative Design der Außenhaube ist die Dachhaube dank der Aerodynamik während der Fahrt deutlich leiser, vibrationsarm und bedarf somit nicht den Einsatz eines Spoilers. Gemäß den ABE-Normen zertifiziert und zugelassen, aus qualitativ hochwertigem Material hergestellt, stossfest und UV-beständig. Dank dem weitreichenden, verstärkten Rahmen kann dieses Modell alle Dachhauben mit den Außenmaßen von 36 x 36 cm bis 42 x 42 cm ersetzen. Mit Dauerbelüftung und Moskitonetz ausgestattet.

1. Turbo-Vent. Stoßfestes und UV-beständiges Material. Stufenloser 12 V-Motor. Ausgestattet mit POLAR CONTROL®, einem elektronischen System mit automatischem oder manuell gesteuertem Thermostat. Mit zwei Moskitonetzen. Max. Luftleistung 35 m³/min, max. Stromverbrauch 3 A (36 W). Gewicht 4,6 kg.

Farbe Weiß	**Nr. 92342**	**306,—**
Farbe Crystal	**Nr. 92343**	**330,—**

2. Turbo-Vent Premium. Ausgestattet mit einem innovativen Bedienfeld mit LED-Beleuchtung, dessen Funktionen durch einen leichten Fingerdruck aktiviert werden. Verbessert wurde auch die Geschwindigkeitsregulierung und die Änderung der Laufrichtung (Be- und Entlüfter) über das „Touch"-Bedienfeld. Max. Luftleistung 35 m³/min, max. Stromverbrauch 3 A (36 W). Gewicht 4,6 kg.

Farbe Weiß	**Nr. 92351**	**338,—**
Farbe Crystal	**Nr. 92352**	**359,—**

3. Vent. Dachhaube ohne Motor, serienmäßig mit Dauerbelüftungssystem und Moskitonetz ausgestattet. Gewicht 2,8 kg.

Farbe Weiß	**Nr. 92278**	**83,80**
Farbe Crystal	**Nr. 92279**	**108,—**

4. Turbo-Kit. Der Ventilator für den nachträglichen Einbau. Der Turbo-Kit mit dem verstellbaren Klemmsystem ermöglicht das Einhängen ohne großen Aufwand in fast alle Dachhauben mit den Maßen 40 x 40 cm bis 50 x 70 cm (Fiamma Vent 50, Omni-Vent, Dometic Mini Heki, nicht bei Version Plus, Dometic Midi Heki). Hinweis: Nicht möglich bei Vent 40. Verwendung nur bei stehendem Fahrzeug. Der Kit besteht aus einem Ventilator (ø 24 cm) und zwei teleskopierbaren Montagewinkeln, die von 36 - 48 cm verstellbar sind. Zweistufige Schaltung, durch Umpolen des 12 V Stromkabels kann der Luftstrom geändert werden (Be- und Entlüftung). Kann auch optional mit 8 x 1,5-V-Batterien betrieben werden. Eingangsspannung 12 V, max. Luftförderung 7,2 m³/min, Stromverbrauch 0,20 - 0,33 A (4 W). Gewicht 1,3 kg. **Nr. 92346 116,—**

5. Spoiler 40. Verhindert Eindringen von Wasser während der Fahrt und mindert Windgeräusche. Passend für einen Großteil der Dachhauben 40 x 40 cm. Maße 49 x 21 x 9 cm. **Nr. 92290 25,30**

6. Spoiler Universal. Kürzbare Version, geeignet für alle Dachhauben bis 90 cm Breite. Maße 28 - 110 x 20 x 12 cm. **Nr. 92294 37,—**

7. Thermo-Vent 40. Wärmeisolierung für Fiamma-Dachhauben mit 40 x 40 cm. Verhindern Sie so ungewollte Temperaturänderungen im Fahrzeug und halten Sie das Klima stabil. Das spart Heiz- und Kühlkosten, reflektiert Wärme und vermindert den Wärmeverlust. Mit Montagekit zum Festkleben und Einschieben. Maße 40 x 40 cm, Stärke 6 mm. **Nr. 92292 15,80**

8. Rollo Vent 40. Verdunkelungsrollo für die FIAMMA Vent 40 x 40 cm. Schmales Rahmenprofil, nur 3 cm hoch. Permanente Belüftung dank seitlicher Belüftungsvorrichtungen. Außenmaß 44,5 x 44,5 cm. **Nr. 92305 47,20**

9. Kit Frame Ducato. Speziell entwickelte Schnittstelle, die den Einbau der Dachhauben Vent 28 F, Vent 40 und Turbo-Vent im Ducato ermöglicht und sie an die Oberfläche des Fahrzeugs anpasst. Hergestellt aus langlebigem ASA-Material.

Kit Frame 28. Für Dachhaubenausschnitt 28 x 28 cm. Gewicht 0,3 kg. **Nr. 92648 18,70**

Kit Frame 40. Für Dachhaubenausschnitt 40 x 40 cm. Gewicht 0,4 kg. **Nr. 92647 23,80**



1

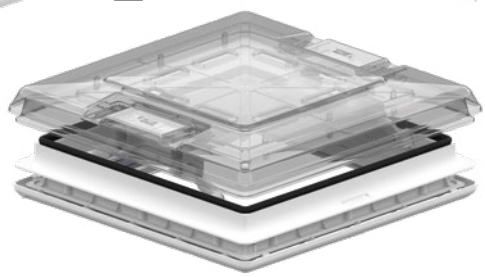

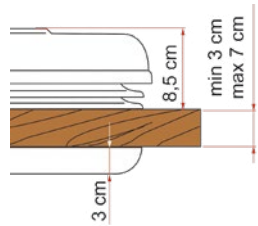

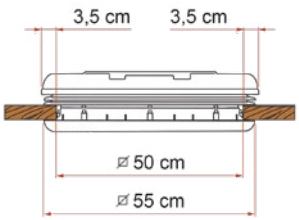

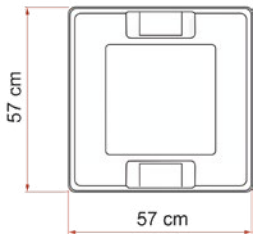

FIAMMA



2





3



4



5



6

1. Vent 50. Dachhaube (50 x 50 cm) mit Schiebeöffnungen, die von allen Seiten mit den bequemen Griffen geöffnet werden kann. Serienmäßig mit Verdunklungsrollo und Moskitonetz. Die Außenschicht der Verdunklung ist mit hitzeabweisendem Aluminium beschichtet. Zwangsentlüftung stets garantiert. Wind- und regenbeständig. Zulassung durch ABE. Aus hochwertigem und UV-beständigem Material.
Ausschnitt 50 x 50 cm. Haubenmaß 57 x 57 cm. Für Dachstärken 3 - 7 cm. Gewicht 4,7 kg.

Farbe Weiß	**Nr. 92296**	**165,—**
Farbe Crystal	**Nr. 92297**	**217,—**

2. Dachhaube VENT F Pro. Elegantes und stilvolles Design, welches perfekt mit den Fahrzeugen harmoniert. Kann mit dem Kit Turbo-Vent F vervollständigt und so zur Dachhaube mit einem Ventilator umgerüstet werden.

Technische Eigenschaften

- Leichteres und schnelleres Anbringen, mit Rahmen und innerem Gegenrahmen
- Doppelte Arme zur gleichmäßigen Öffnung der Dachhaubenabdeckung
- Das Öffnen und Schließen sind, dank der ergonomischen Kurbel, einfache und gleichlinige sowie geräuschlose Vorgänge
- Das Moskitonetz kann abgenommen werden und ermöglicht so eine leichte Instandhaltung und Reinigung
- Ausgestattet mit Sicherheitshaken, welche versehentliches Öffnen der Abdeckung vorbeugt
- Die aerodynamische Form bedarf keinen zusätzlichen Spoiler

Ausschnitt 40 x 40 cm, Haubenmaß 57 x 53 cm, innere Maße 49 x 48,6 x 3,5 cm, Innenlicht 34,4 x 34,4 cm. Dachstärke min. 2,8 bis max. 5,5 cm. Permanente Belüftung 100 cm². Gewicht 4,7 kg.

Nr. 90048 **261,—**

Kit Turbo-Vent F. Lüftungskit um die Dachhaube Vent F Pro in einen motorisierten Ventilator umzurüsten. Technische Daten: Eingangsspannung 12 V, aufgenommene Leistung 36 W, min. Stromentnahme 0,3 A, max. Stromentnahme 3 A, max. Luftförderung 35 m³/min, Ventilator-ø 300 mm. Gewicht 2 kg.

3. Kit Turbo-Vent F. Standardversion mit Thermostat Polar Control. **Nr. 90049** **195,—**

4. Kit Turbo-Vent F Premium. Serienmäßig mit Steuergerät „Touch“ und Thermostat Polar Control.

Nr. 90064 **259,—**

5. Dachhaube Vent 28 F. Innovatives Design und aerodynamische Form. Die Dachhaube mit 28 x 28 cm eignet sich perfekt für beengte Raumverhältnisse und garantiert reichlich Innenlicht. Durch ihr unauffälliges und elegantes Rahmendesign eignet sie sich perfekt für jedes Ambiente und aufgrund ihrer aerodynamischen Formgebung ist keine Montage eines Spoilers notwendig. Die Dachhaube mit permanenter Belüftung ist serienmäßig mit einem robusten Moskitonetz aus Aluminium ausgestattet. Dank des Sandwich-Systems zur Montage aus dem Fahrzeuginneren müssen Sie keine weiteren Löcher in das Fahrzeugdach bohren.
Ausschnitt 28 x 28 cm, Haubenmaß 32 x 34 cm, innere Maße 31 x 34 cm, Innenlicht 25 x 25 cm. Für Dachstärken 2,8 - 6,0 cm. Permanente Belüftung 80 cm².
Gewicht 1,8 kg.

Farbe Weiß	**Nr. 90473**	**96,—**
Farbe Crystal	**Nr. 90477**	**105,—**

6. Kit Turbo-Vent 28 F. Lüftungskit um die Dachhaube Vent 28 F in einen Ventilator umzurüsten.
Technische Daten: Eingangsspannung 12 V, Leistungsaufnahme 25 W, max. Stromentnahme 1,9 A, max. Luftförderung 9 m³/min, Ventilator-ø 180 mm.
Gewicht 0,5 kg. **Nr. 90484** **106,—**

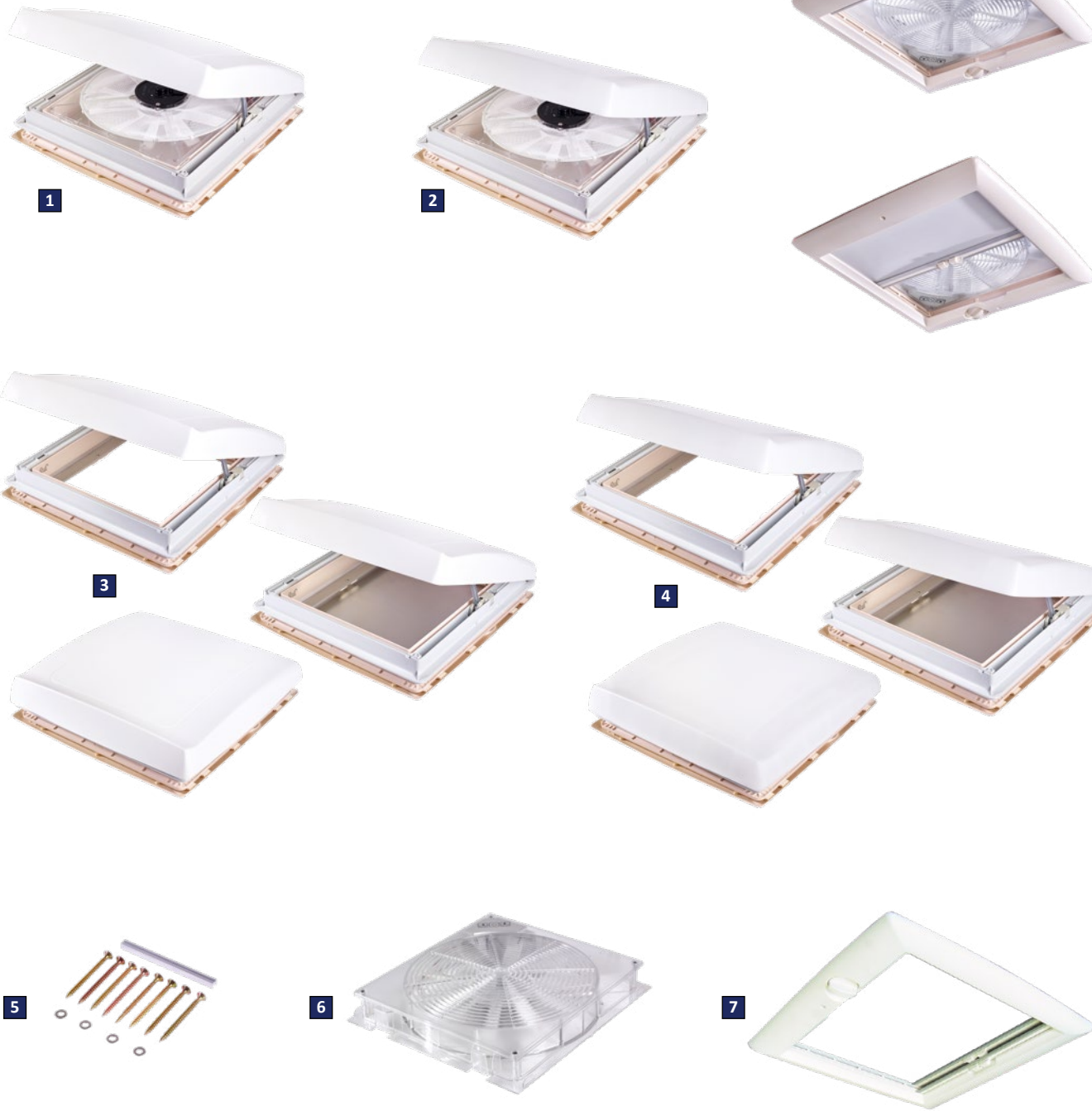

THULE-Dachhaube mit 12 V-Ventilator. Sorgt für frische Luft und konstante Belüftung. Einfach zu bedienen über Touch-Bedienfeld mit LED-Anzeige. Zusätzlich zu den sechs Be- und Entlüftungsstufen, verfügt die THULE Dachhaube über eine Energiesparfunktion, eine Boost-Funktion und eine Sicherheitsfunktion zum Schutz vor Überspannung, falschem Anschluss und Blockade. Mit abnehmbarem Moskito-Gitter. Rahmen aus formstabilem ASA-Kunststoff, Haube aus UV-beständigem Propylen.
Dachausschnitt 400 x 400 mm.
Haubenmaß 459 x 472 mm.
Für Dachstärken von 25 - 60 mm (ab 40 mm Dachstärke wird das Kit, Nr. 92316 benötigt). Luftfördermenge 3,7 - 20 m³/min. Mit Zwangsbelüftung 100 cm².
Gewicht 4,5 kg.

1. Farbe Weiß	**Nr.**	**92155**	**314,—**
2. Farbe Matt lichtdurchlässig	**Nr.**	**92156**	**314,—**

THULE-Dachhaube. Ausgestattet mit Fliegen- und Verdunkelungsrollo, einstellbar auf drei Positionen. Rahmen aus formstabilem ASA-Kunststoff, Haube aus UV-beständigem Propylen.
Dachausschnitt 400 x 400 mm.
Haubenmaß 459 x 472 mm.
Für Dachstärken von 25 - 60 mm (ab 40 mm Dachstärke wird das Kit, Nr. 92316 benötigt).
Gewicht 3 kg.

3. Farbe Weiß	**Nr.**	**92150**	**124,—**
4. Farbe Matt lichtdurchlässig	**Nr.**	**92151**	**124,—**

5. Einbaukit für Dachstärken 40 - 60 mm
Nr. 92316 **13,—**

6. THULE-Ventilator-Kit. Zur einfachen Montage in eine vorhandene Thule-Dachhaube. Hochwertiges, UV-beständiges und stoßfestes Material. Effizienter, regelbarer 12 V-Motor, der innerhalb kürzester Zeit für frische Luft in Ihrem Fahrzeug sorgt. Sechs Ventilationsgeschwindigkeiten. Mit Energiespar- und Boost-Funktion. Einfach zu bedienen über Touch-Bedienfeld mit LED-Anzeige. **Nr. 92347** **209,—**

7. Nachrüstsatz Innenrahmen. Neue Version mit aufrollbarem Fliegenrollo und neuartig gestaltetem Innenrahmen. **Nr. 92166** **79,—**

PREM tec

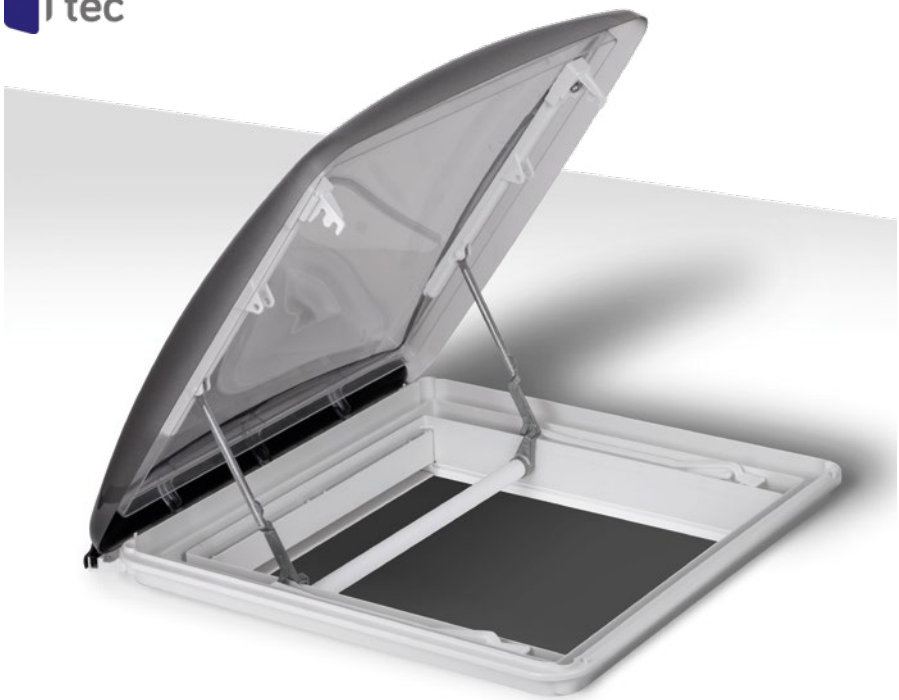

roofSTAR

Dachhauben roofSTAR. Die ultraleichten roofSTAR Dachhauben wurden entwickelt, um den höchsten Ansprüchen gerecht zu werden.
Die roofSTAR kombiniert ein neuartiges, innovatives Design mit gleichzeitiger Gewichtsersparnis.
Das extrem flache Design verbessert erheblich die Aerodynamik. Der Windwiderstand sowie die Geräuschentwicklung werden stark reduziert.

- **Extrem flach:** Die Außenhöhe wurde um 50 % reduziert auf nur noch 72 mm
- **Besonders leicht:** Das Gewicht insbesondere bei der roofSTAR 7 wurde um bis zu 2 kg reduziert
- **Einzigartig:** Für die Abmessung 400 x 400 mm ist erstmals eine motorisierte Variante erhältlich
- **Clever konzipiert:** Die Bedienung der motorisierten Ausführung erfolgt per Schalter, der direkt im Rahmen integriert und somit gut erreichbar ist
- **Mit Beleuchtung:** Für beide Modelle ist optional eine hochwertige LED-Beleuchtung verfügbar
- **Besonders stabil:** Beide Ausführungen bestehen aus bewährtem UV-beständigem ASA und PMMA-Material
- **Mitgedacht:** Erstmals ist in der motorisierten Version ein zusätzlicher, permanent wirkender Fliegenschutz integriert
- **Effektive Verdunklung:** Beide roofSTAR Modelle haben ein Rollo-System, das eine effektive Verdunklung bei einfacher Handhabung bietet
- **Montagefreundlich:** Großzügig dimensionierter Dichtkanal zur Aufnahme der Dichtmasse zur Verhinderung von Wasser-Eintritts-Problemen
- **Flexibel:** Beide roofSTAR Modelle können einfach nachgerüstet werden
- **Alltagsfreundlich:** Der Innenrahmen der roofSTAR Dachhauben ist für eine schnelle Reinigung einfach zu entfernen und wieder zu befestigen
- **Wasser-Management:** Mit effektivem Wasser-Ablauf-System, um den Schwallwasser-Eintritt in das Fahrzeug zu verhindern
- **Spoiler-Wirkung:** Die Gummi-Dichtlippe an der Scharnierseite minimiert effektiv Geräusche













roofSTAR 4. Ausschnitt Nennmaß 400 x 400 mm. Dachstärke 25 - 32 mm. Höhe über Dach 72 mm. Aufstellwinkel bis 60 °. Gewicht ca. 3,7 kg.

roofSTAR 4 manuell		
mit Zwangsbelüftung	**Nr. 97560**	**159,—**
ohne Zwangsbelüftung	**Nr. 97561**	**174,—**
roofSTAR 4 motorisiert		
mit Zwangsbelüftung	**Nr. 97562**	**337,—**
ohne Zwangsbelüftung	**Nr. 97563**	**343,—**
roofSTAR 4 LED manuell		
mit Zwangsbelüftung	**Nr. 97564**	**199,—**
ohne Zwangsbelüftung	**Nr. 97565**	**204,—**
roofSTAR 4 LED motorisiert		
mit Zwangsbelüftung	**Nr. 97566**	**356,—**
ohne Zwangsbelüftung	**Nr. 97567**	**362,—**
Zubehörkit roofSTAR 4. Für Dachstärken zwischen 33 - 45 mm.	**Nr. 97568**	**29,95**

roofSTAR 7. Ausschnitt Nennmaß 700 x 500 mm. Dachstärke 25 - 32 mm. Höhe über Dach 72 mm. Aufstellwinkel bis 60 °. Gewicht ca. 7,8 kg.

roofSTAR 7 manuell		
mit Zwangsbelüftung	**Nr. 97569**	**619,—**
ohne Zwangsbelüftung	**Nr. 97570**	**639,—**
roofSTAR 7 motorisiert		
mit Zwangsbelüftung	**Nr. 97571**	**919,—**
ohne Zwangsbelüftung	**Nr. 97572**	**959,—**
roofSTAR 7 LED manuell		
mit Zwangsbelüftung	**Nr. 97573**	**689,—**
ohne Zwangsbelüftung	**Nr. 97574**	**719,—**
roofSTAR 7 LED motorisiert		
mit Zwangsbelüftung	**Nr. 97575**	**999,—**
ohne Zwangsbelüftung	**Nr. 97576**	**1.069,—**
Zubehörkit roofSTAR 7. Für Dachstärken zwischen 33 - 45 mm.	**Nr. 97577**	**49,95**

Dometic Heki® – Das Original vom Marktführer

Seit der Erfindung des ersten Heki-Dachfensters setzt Dometic Maßstäbe im Freizeitfahrzeugbau. Als Marktführer und geschätzter Erstausrüster der führenden Fahrzeughersteller - mit bis heute über 8 Millionen produzierten Hekis - steht Dometic für höchste Qualität, Langlebigkeit und Innovation. Die Heki-Serie vereint durchdachte Technik mit modernem Design: Großzügige Öffnungsflächen bringen maximales Tageslicht ins Fahrzeug, während integrierte Verdunkelungs- und Insektenschutzrollos für individuellen Komfort sorgen. Dank robuster und witterungsbeständiger Materialien bleiben Heki-Dachfenster auch unter anspruchsvollsten Bedingungen dauerhaft zuverlässig im Einsatz.
Mit einem Dometic Heki entscheiden Sie sich für das Original – ein Qualitätsprodukt, das seit Jahrzehnten für Wohnkomfort, Sicherheit und Wertbeständigkeit steht.

Dometic Micro Heki

Ausschnittmaß 280 x 280 mm



Micro Heki – für Reisemobile und Wohnwagen

- Innenrahmen mit optionaler Verdunkelung und Insektenschutz (unabhängig voneinander verstellbar)
- Mit oder ohne Zwangsbelüftung
- Maximaler Öffnungswinkel: 50°
- Doppelte Acrylverglasung, außen getönt
- Arretierbare Belüftungsposition
- Für Dachstärken von 23 bis 43 mm

Montagesets Micro Heki.
Montagesatz mit Bügeln und Schrauben für eine unkomplizierte Montage. Erforderlich zur Montage bei Dachstärken > 23 mm. Passend für Dachstärken von

24 - 25 mm	**Nr. 90123**	**12,95**
26 - 27 mm	**Nr. 90126**	**12,95**
28 - 29 mm	**Nr. 90127**	**12,95**
30 - 31 mm	**Nr. 90128**	**12,95**
32 - 33 mm	**Nr. 90129**	**12,95**
34 - 35 mm	**Nr. 90134**	**12,95**
36 - 37 mm	**Nr. 90135**	**12,95**
38 - 39 mm	**Nr. 90136**	**12,95**
40 - 41 mm	**Nr. 90137**	**12,95**
42 - 43 mm	**Nr. 90138**	**12,95**

Dometic Mini Heki FL

Ausschnittmaß 400 x 400 mm



Mini Heki S FL – für Wohnwagen

- Innenrahmen mit Verdunkelung und Insektenschutz (unabhängig voneinander stufenlos verstellbar)
- Einfache Bedienung mit Handgriffen
- Acrylverglasung
- Spoiler zur Geräuschminimierung als Zubehör



Mini Heki FL – für Reisemobile und Wohnwagen

- Innenrahmen mit Verdunkelung und Insektenschutz (unabhängig voneinander stufenlos verstellbar)
- Bequeme Einstellung der Glaskuppel mit praktischem Bügelsystem
- Doppelte Acrylverglasung
- Spoiler zur Geräuschminimierung als Zubehör

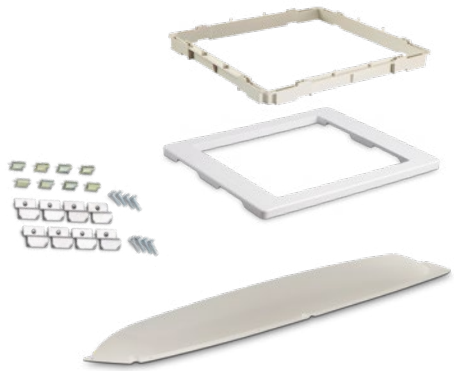

Adapterrahmen Micro Heki.
Adapterrahmen zur Montage von Micro Heki Dachfenstern für Dachstärken zwischen 43 und 60 mm.

	Nr. 90289	**10,95**
Adapterrahmen Fiat Ducato	**Nr. 90092**	**65,95**

Dometic Mini-Heki-SPLR.
Spoiler für Mini Heki Dachfenster. Der Dometic Spoiler für Mini Hekis besteht aus UV-beständigem Kunststoff. Sehr empfehlenswert, um Windgeräusche am Dachfenster zu reduzieren.

Nr. 90438 **64,95**

Produkt	Micro Heki o. Verdunkelung	Micro Heki m. Verdunkelung	Mini Heki S FL		Mini Heki FL	
Reisemobil	•		–		•	
Wohnwagen	•		•		•	
Bedienung	Bügel		Handgriffe		Bügel	
Verglasung Kuppel PMMA	Doppelt verglast		Einfach verglast		Doppelt verglast	
Raststellungen	3		5		3	
Max. Öffnungswinkel	50°		–		50°	
Gewicht (kg)	1,7		2,9		3,3	
Verdunkelung	Einfach plissiert		Einfach plissiert		Einfach plissiert	
Insektenschutz	Einfach plissiert		Einfach plissiert		Einfach plissiert	
Zwangsbelüftung	• –	• –	•	•	• –	• –
Dachstärke (mm)	23 - 43		23 - 42	43 - 60	25 - 42	43 - 60
Rahmenmaterial	ASA		ASA		ASA	
Rahmenfarbe	RAL 9001		RAL 9001		RAL 9001	
Einbaumaße (mm)	408 x 370		500 x 500		550 x 510	
Ausschnittmaß (mm)	280 x 280		400 x 400		400 x 400	
Nr. (mit Zwangsbelüftung) **Nr.** (ohne Zwangsbelüftung)	**90130** **90131**	**90132** **90133**	**90388**	**90389**	**90395** **90397**	**90396** **90398**
Preis (mit Zwangsbelüftung) **Preis** (ohne Zwangsbelüftung)	**109,—** **119,—**	**119,—** **129,—**	**129,—**	**129,—**	**159,—** **169,—**	**159,—** **169,—**
Zubehör:	**Montagesets Micro Heki**		**Spoiler**		**Spoiler**	
Nr. **Preis**	**siehe oben**		**90438**	**64,95**	**90438**	**64,95**
Zubehör:	**Adapterrahmen Fiat Ducato**				**Adapterrahmen Fiat Ducato**	
Nr. **Preis**	**90092**	**65,95**	**–**		**51152**	**135,—**

DOMETIC

Dometic Midi Heki FL

Ausschnittmaß 700 x 500 mm

- Innenrahmen mit Verdunkelung und Insektenschutz (unabhängig voneinander stufenlos verstellbar)
- Maximaler Öffnungswinkel: 45° bzw. 60°
- Doppelte Acrylverglasung
- Handkurbelmodell stufenlos verstellbar
- Bügelmodell mit drei Raststellungen: vollständig geöffnet, Mittel- und Schlechtwetterposition

Das Midi Heki FL ist erhältlich als Bügel- oder Handkurbelmodell, mit oder ohne Zwangsbelüftung.



Verriegelung Midi Heki Bügel Nachrüstsatz
Nr. 90290 **38,95**



Adapterrahmen Midi Heki. Spezieller Adapterrahmen für Fiat Ducato Typ 250 mit Trapezblechdach. Für 700 x 500 mm große Öffnungen.



Vorne (nur Fix einsetzbar) **Nr. 90083** **98,95**



Hinten (variabel einsetzbar) **Nr. 90084** **135,—**

Dometic Hekis

Ausschnittmaß 960 x 655 mm

Dometic Heki 2

Dometic Heki 2 de Luxe

- Für Wohnwagen
- Gasfedern zur komfortablen Einstellung der Dachhaube
- Doppelt plissiertes Duette Wabenrollo
- Heki 2 de Luxe: zusätzlich mit integrierter Beleuchtung



Dometic Heki 3 plus

- Für Reisemobile und Wohnwagen
- Ohne Beleuchtung
- Doppelt plissiertes Duette Wabenrollo



Produkt	Midi Heki FL (Bügel)	Midi Heki FL (Kurbel)	Midi Heki FL (Bügel)	Midi Heki FL (Kurbel)	Heki 2	Heki 2 de Luxe	Heki 3 plus o. Beleuchtung
Reisemobil	•	•	•	•	–	–	•
Wohnwagen	•	•	•	•	•	•	•
Bedienung	Bügel	Kurbel	Bügel	Kurbel	Bügel	Bügel	Kurbel
Raststellungen	3	stufenlos	3	stufenlos	3	3	stufenlos
Max. Öffnungswinkel	45°	60°	45°	60°	55°	55°	70°
12-V-Leuchten (Watt)	–	–	–	–	–	4 x 5	–
Verglasung PMMA	Doppelt	Doppelt	Doppelt	Doppelt	Doppelt	Doppelt	Doppelt
Verdunkelung	Einfach plissiert	Einfach plissiert	Einfach plissiert	Einfach plissiert	Rollosystem	Duette	Duette
Insektenschutz	Einfach plissiert	Einfach plissiert	Einfach plissiert	Einfach plissiert	Rollosystem	Rollosystem	Einfach plissiert
Rahmenmaterial	ASA	ASA	ASA	ASA	ASA	ASA	ASA
Rahmenfarbe	RAL 9001	RAL 9001	RAL 7016	RAL 7016	RAL 9001	RAL 9001	RAL 9001
Standard-Dachstärke (mm)	30 - 34	30 - 34	30 - 34	30 - 34	25 - 32	25 - 32	25 - 32
Mögliche Dachstärke (mm)	25 - 60	25 - 60	25 - 60	25 - 60	25 - 60	25 - 60	25 - 60
Ausschnittmaß (mm)	700 x 500	700 x 500	700 x 500	700 x 500	960 x 655	960 x 655	960 x 655
Gewicht (kg)	8,0	8,5	8,0	8,5	11,0	11,0	15,0
Nr. (mit Zwangsbelüftung)	**90985**	**90987**	**97322**	**97332**	**90923**	**90946**	**–**
Preis	**527,—**	**746,—**	**541,—**	**767,—**	**899,—**	**999,—**	**–**
Nr. (ohne Zwangsbelüftung)	**90986**	**90988**	**90974**	**90978**	**–**	**–**	**91000**
Preis	**548,—**	**751,—**	**559,—**	**775,—**	**–**	**–**	**1.399,—**

Spoiler:	800 mm	1100 mm
Nr.	90940	90945
Preis	82,95	95,95

Montageset Heki 2-4	32-39 mm	39-46 mm	46-53 mm	53-60 mm
Nr.	90930	90931	90932	90933
Preis	31,95	39,95	42,95	42,95

Midi-Heki	25-29 mm	30-34 mm	35-42 mm	43-52 mm	53-60 mm
Nr.	91046	91053	91047	91048	91049
Preis	31,95	31,95	39,95	39,95	44,95

REMIS Dachhaube REMItop Vista







REMIS Dachhauben REMItop Vario II





Unser Preis
ab 179,—

REMItop Vista. Multifunktionales Dachfenster inklusive Innenrahmen, welches über zwei Rastaufsteller geöffnet bzw. geschlossen wird.

- Größe 400 x 400 mm mit 2 Rastaufstellern
- Fliegenschutzrollo schwarz
- Sonnenschutzplissee
- Höhe Innenrahmen 6,5 mm
- Höhe von Dachkante 78 mm > sehr flache Bauweise im Vergleich zu anderen Dachhauben (geräuscharm, aerodynamisch geformt)
- Ohne Zwangsbelüftung
- Öffnungswinkel 60°
- Dachstärken 28 - 42 mm
- Innenrahmen aus ASA-Material (hitzebeständig)
- Getönte Außenscheibe
- Optimiertes Wassermanagement
- Gewicht 3,5 kg

Nr. 90352 173,—

REMItop Vario II. Die als Kauftipp ausgezeichnete Dachhaube überzeugt durch hohe Material- und Verarbeitungsqualität, ansprechendes Design und bewährte Funktionalität. Ein multifunktionales Dachfenstersystem mit Plissee, Insektenschutzrollo und verschiedenen Ausstattungsvarianten. Besonders benutzerfreundlich ist der Kurbel-Mechanismus, mit dem sich das Dachfenster mühelos bis zu 60° (bei REMItop Vario II 600 x 900 mm nur 45°) öffnen lässt. Das getönte Acrylglas bietet höchste Transparenz und beste Sicht nach draußen. Zusätzlich bewirkt die Doppelverglasung ein Höchstmaß an Isolation.
Für Caravans und Reisemobile mit einer Dachstärke von 24 - 35 mm (mit Befestigungskit bis 55 mm). Mechanischer Überlastungsschutz des Kurbelgewindes bei Blockade.

- Ausgezeichnet als leiseste Dachhaube ihrer Klasse
- Rahmenfarbe Hellbeige
- Getönte Isolierscheiben
- Mit Rastaufsteller oder als Handkurbelvariante erhältlich (nur 400 x 400 mm)
- Einbau quer oder längs
- Flacher Aufbau, strömungsgünstig und geräuscharm
- Mit Verdunkelungs- und Insektenschutzsystem

REMItop Vario II 400 x 400 mm mit Rastaussteller
Nr. 90353 179,—

REMItop Vario II 400 x 400 mm mit Kurbel
Nr. 90380 199,—

Befestigungskit 400 x 400. Für Dachstärken von
36 - 45 mm **Nr. 90299 53,95**
46 - 55 mm **Nr. 90305 54,95**

REMItop Vario II 600 x 900 mm mit Kurbel
Nr. 90390 769,—

Befestigungskit 600 x 900. Für Dachstärken von
36 - 45 mm **Nr. 90313 99,95**
46 - 55 mm **Nr. 90314 112,—**

Dachlüfter MaxxFan



1



2



3









4



5





6



MAXxAIR

MAXXAIR MaxxFan Deluxe. Die MaxxFan Deluxe ist eine 12 V-Dachlüftungsanlage mit unerreichter Leistungsfähigkeit. Mit geöffneter Klappe kann die MaxxFan Deluxe zur Außenluftzufuhr oder für den Abzug der Innenluft genutzt werden. Mit geschlossener Klappe verwandelt sich die MaxxFan Deluxe in eine Dachlüftungsanlage zum Zirkulieren der Innenraumluft in Ihrem Fahrzeug. Ihre patentierte UV-beständige Abdeckung ist auf dem Markt einzigartig, da sie das Eindringen von Regen in das Fahrzeuginnere sogar beim Fahren verhindert. So kann die MaxxFan Deluxe den ganzen Tag über genutzt werden, auch wenn Sie abwesend sind. Mit Hilfe des elektronischen Thermostats können Sie die gewünschte Temperatur einstellen. Die Lüftungsanlage wechselt je nach gewählter Temperatur automatisch den Betriebsmodus. Die MaxxFan Deluxe ist mit einem wasserdichten Motor mit Kugellager für eine längere Lebensdauer, zwei Hubarmen für die Klappe, einem werkzeuglos abnehmbaren inneren Moskitonetz, einer manuellen und elektrischen Öffnung sowie mit einer Fernbedienung ausgestattet.
Technische Daten:
- 10 Gebläsestufen
- Stromaufnahme 12 V: 0,2 bis 2,3 A
- Luftvolumen max. 26 m³/min.
- Dachöffnung 40 x 40 cm
- Ventilator-ø 30 cm
- Abmessungen 58,5 x 41,4 x 12,7/23,7 cm
- Gewicht 6 kg

1. Farbe Black-Smoke **Nr. 91253** **399,—**
2. Farbe White **Nr. 91255** **399,—**
3. Farbe Transparent **Nr. 97427** **399,—**

4. MAXXAIR MaxxFan Plus. Kann entweder für die Be- und die Entlüftung bei geöffneter Außenhaube oder als Dachventilator mit geschlossener Außenhaube genutzt werden. Der 10-stufige Ventilator schafft bis zu 26 m³ Luftaustausch pro Minute, dabei kann die im Wohnmobil gewünschte Temperatur durch den eingebauten elektronischen Thermostat eingestellt werden. Das abnehm- und waschbare innere Moskitonetz schützt vor Insekten.
- kraftvoller Aufnahme- und Abluftventilator in 10 Geschwindigkeitsstufen
- Thermostat zur Reglung der Raumtemperatur
- Luftvolumen max. 26 m³/min.
- Dachöffnung 40 x 40 cm
- Gewicht 4,6 kg

Nr. 91273 **299,—**

5. MAXXAIR Verdunkelungsrollo MaxxFan. Passend für die Modelle MaxxFan Deluxe und MaxxFan Plus.
ohne LED **Nr. 97495** **85,95**
mit LED **Nr. 97499** **105,—**

6. MAXXAIR MaxxFan Dome. Kompaktlösung zur Decken- oder Seitenwandlüftung und zur Feuchtigkeitskontrolle innerhalb kleiner Räume wie Badezimmer und Dusche. Zur Seitenwandmontage wird eine Schutzvorrichtung benötigt (im Lieferumfang enthalten). Diese agiert als Regencover und schützt somit ihr Fahrzeuginneres vor Nässe. Zusätzlich dient sie als Schutz vor dem zufälligen Kontakt mit den Ventilatorblättern.
- Decken- oder Seitenwandmontage möglich
- 15 cm Abluft-Ventilator
- Manuelle Öffnung
- Verschließbar durch einfachen Knopfdruck
- Abnehmbare Blenden ermöglichen eine einfache Reinigung
- Erhältlich in den Farben schwarz und weiß / mit oder ohne 12 V-LED-Beleuchtung
- Abmessungen (øxH) 22 x 7,5 cm
- Gewicht 1,5 kg

MAXXAIR MaxxFan Dome White
ohne LED-Beleuchtung **Nr. 91277** **139,—**
mit LED-Beleuchtung **Nr. 91274** **159,—**
MAXXAIR MaxxFan Dome Black
ohne LED-Beleuchtung **Nr. 91280** **139,—**
mit LED-Beleuchtung **Nr. 91275** **159,—**

TOP HIT

Vechline



1



2



3

Dachlüfter VECHLINE PLUS FAN. Die Vechline PLUS FAN ist eine 12 V-Dachlüftungsanlage mit hoher Leistungsfähigkeit. Mit geöffneter Klappe kann sie zur Außenluftzufuhr oder für den Abzug der Innenluft genutzt werden. Mit geschlossener Klappe verwandelt sich die Vechline PLUS FAN in eine Dachlüftungsanlage zum Zirkulieren der Innenraumluft in Ihrem Fahrzeug. Mit Hilfe des elektronischen Thermostats können Sie die gewünschte Temperatur einstellen. Die Lüftungsanlage wechselt je nach gewählter Temperatur automatisch den Betriebsmodus. Die Vechline PLUS FAN ist mit einer manuellen und elektrischen Öffnung sowie mit einer Fernbedienung ausgestattet.

Technische Daten:

- 10 Gebläsestufen
- Normalspannung 12 V
- Betriebsspannung 9-16 V
- Stromaufnahme 12 V: 0,25 bis 1,6 A (bei blockiertem Rotor bis 2,0 A)
- Volllastleistung 20 W + 4 W (max. Windgeschwindigkeit, volle Beleuchtung)
- Geräuschpegel Außenluftzufuhr: ≤ 29 dB (Stufe 4), ≤ 47 dB (Stufe 10)
- Geräuschpegel Innenluft-Abzug: ≤ 32 dB (Stufe 4), ≤ 53 dB (Stufe 10)
- Luftvolumen max. 3.000 m³/h
- Schutzart IPX4
- Inklusive Moskitonetz und Verdunkelungsrollo
- Dachöffnung 40 x 40 cm
- Dachstärke 27 - 80 mm
- Abmessungen 61 x 47 x 23 cm
- Gewicht ca. 4,7 kg

1. Farbe Black **Nr. 98093 329,—**
2. Farbe Smoke **Nr. 98094 329,—**
3. Farbe White **Nr. 98095 329,—**

DOMETIC

Dometic FAN-TASTIC-VENT. Starke Leistung, geräuscharm und energiesparend. 12 V-Dachventilatoren mit integriertem regelbarem Lüfter. Das Herzstück aller Modelle ist der Rotor mit zehn durchsichtigen Blättern sowie der Motor mit drei verschiedenen Drehzahlen für Vor- und Rückwärtslauf (Be- und Entlüftung). Alle Dachventilatoren sind mit einem abnehmbaren Schutzgitter gegen Insekten ausgestattet. Dachausschnitt 40 x 40 cm, Haubenmaß 47 x 47 cm, Aufbauhöhe 12,5 cm. Gewicht 5,5 kg. Material Haube Makrolon, Rahmen ABS. Haubenfarbe Weiß.



1





2



1. Modell 2250. Mit thermostatisch geregeltem Ventilator. Nur Thermostat einstellen und die Haube öffnen. **Nr. 92366 338,—**

2. Modell 7350. Zusätzlich mit IR-Fernbedienung inklusive Wandhalterung. Mit der Fernbedienung lässt sich die Haube bequem öffnen und schließen. Zusätzlich bietet dieses Modell noch eine manuelle Geschwindigkeitsregelung des Lüfters in 13 Stufen und 13 Temperatureinstellungen im Automatik-Modus. **Nr. 92362 517,—**

Fantastic Breathe 3100

DOMETIC



Modell	Fantastic Breathe 3100
Eingangsspannung	12 V
Leistungsaufnahme*	15,6 W
Energieverbrauch*	0,374 kW/24h 31,2 Ah/24h
Energieverbrauch (Speicher-Modus)	0,059 kW/24h 4,9 Ah/24h
Abmessungen (BxHxT) Außen Innen	 542,6 x 553 x 127 mm 517,6 x 517,6 x 46 mm
Ausschnittmaß	400 x 400 mm
Gewicht	7,14 kg
Wirkungsgrad der Wärmerückgewinnung	72 % - 87 %
Nr.	**51188**
Preis	**749,—**

BELÜFTUNGSSYSTEM MIT WÄRMERÜCKGEWINNUNGSTECHNOLOGIE - SAUBERE UND GESUNDE LUFT, JEDERZEIT.

Die Dachbelüfungsanlage Fantastic Breathe 3100 sorgt für einen kraftvollen Luftaustausch im Innenraum, selbst wenn alle Fenster und Türen geschlossen sind. Das intelligente Wärmerückgewinnungssystem stellt sicher, dass es auch bei kühlen Außentemperaturen drinnen schön warm bleibt - und im Sommer angenehm kühl. Moderne Sensortechnik spürt potenzielle Gesundheitsrisiken auf, wie z. B. schlechte Luft im Schlafbereich. Sobald die programmierten Grenzwerte überschritten werden, macht sich Ihr Belüftungssystem an die Arbeit. So können Sie jederzeit saubere und gesunde Luft atmen.

* Beispiel: 7,9 kWh/Tag Ersparnis entstehen bei 25 °C Temperaturdifferenz zwischen Fahrzeug und Umgebung, Belüftung 50 m³/h, 72 % Energierückgewinnung und 0 m/s Wind [10,7 kWh/Tag Ersparnis entstehen in Verbindung mit Performance Booster (Differenzdrucksensor)]

FREUCAMP





Freucamp Dachhaube 40x40. Entdecken Sie die innovative aerodynamische Dachhaube, die Funktionalität und Komfort vereint. Diese hochwertige Dachhaube beinhaltet eine Doppelverglasung aus UV-beständigem Acryl, die nicht nur robust ist, sondern auch für eine effiziente Isolierung sorgt. Die integrierte Verdunkelung mit einem Plisseerollo ermöglicht es Ihnen, das Tageslicht nach Bedarf zu regulieren und eine gemütliche Atmosphäre zu schaffen. Für ungestörten Schlaf und angenehme Nächte im Freien ist die Dachhaube mit einem Moskitonetz (Fliegengitter) ausgestattet, das lästige Insekten fernhält. Die Magnetfunktion gewährleistet eine einfache und sichere Handhabung, während die zwei Aufsteller für ein gleichmäßiges Öffnen in zwei Stufen sorgen.

- Für Dachstärke 28 - 50 mm
- Dachausschnitt 40,2 x 40,2 cm
- Abmessungen 51,2 x 53,5 x 18 cm

Nr. 92220 **95,50**

BRUNER

FLYNET MIDI. Zusatz-Fliegengitter mit Aluminiumrahmen für das Dometic Midi Heki mit Kurbelbedienung. Beugen Sie dem Eindringen von Schmutz und lästigen Insekten durch das neu entwickelte FLYNET Fliegengitter gezielt vor. Mit dem FLYNET beginnt der Schutz Ihres Fahrzeugs bereits auf Dachniveau und die lästige Ansammlung von Fliegen, Stechmücken und anderen Plagegeistern, aber auch Blättern, Baumnadeln, uvm. am innenliegenden Fliegenschutz- und Verdunkelungsrollo entfällt komplett. Das FLYNET baut auf einem hochwertigen Aluminium-Rahmen auf. Dieser ermöglicht eine schnelle, unkomplizierte und dauerhafte Anbringung an das Dometic Midi Heki (mit Kurbelbedienung) ohne lästiges Bohren und/oder Schrauben. Der Heki-Rahmen bleibt dabei völlig unbeschädigt und erfährt eine optische Aufwertung. Wenn Sie das FLYNET zur Reinigung oder während der Winterpause abnehmen möchten, heben Sie dieses ganz einfach heraus.



- Aluminium-Rahmen mit geringem Gewicht und hoher Stabilität
- Fliegengitter aus wetterbeständigem Fiberglasgewebe
- Hochwertige Optik durch modernes Alu-Profil mit abgerundeten Kanten und seitlichen Bürsten



- Montage ohne Bohren und Schrauben
- Sofort einsatzbereit
- Passend für das Original Dometic Midi-Heki mit Kurbelbedienung

Abmessungen 62,5 x 46 x H 1,4 cm. Gewicht ca. 600 g.

Nr. 97716 **49,95**













1. Dachhauben-Aussteller. 2 Befestigungslöcher. Lochabstand 155 mm. Preis pro Stück.

Nr. 96611 **12,95**

2. Dachhauben-Aussteller. 4 Befestigungslöcher. Lochabstand 155/215 mm. Preis pro Stück.

Nr. 96612 **11,50**

3. Dachlüfter Dometic GY 11. Dachlüfter mit Motor. Dieser leistungsstarke, motorbetriebene Dachentlüfter mit 2-stufigem Gebläse belüftet selbst bei ausgeschaltetem Motor. Einfach zu montieren und mit einer robusten Dachkuppel aus wetterfestem Kunststoff. Eingangsspannung 12 V. Abmessungen (BxT) 200 x 64 mm, Lüfterkuppel-ø 105 mm. Gewicht ca. 600 g. **Nr. 97162** **299,—**

4. Selbstlüfter Dometic GY 20 S. Dachentlüfter ohne Motor. Arbeitet völlig lautlos und stellt deshalb eine ideale Lösung für Schlaf- und Wohnbereiche dar. Einfach einzubauen, verschleißfrei und regensicher. Kunststoff-Dachkuppel. Nutzt das Druckdifferenzprinzip, effizienter und geräuschloser Betrieb, ohne bewegliche Teile.
Dachkuppelabmessungen (H x ø) 64 x 200 mm. Einbau-ø 130 mm. Gewicht ca. 400 g.

Nr. 92110 **54,95**

5. Dachlüfter. Dachlüfter lichtgrau mit Motor. Luftmenge max. 60 m³/h. Vollentstört. Höhe über Dach 75 mm. Leistung 7 W. Spannung 12 V. Montageausschnitt ø 95 mm. Haubengröße ø 200 mm. Gewicht 589 g. **Nr. 93883** **33,95**

6. Pilzlüfter. Material aus Polypropylen weiß, mit UV-Stabilisator. Zur Dauerlüftung im Fahrzeug. Montageausschnitt ø 110 mm. Haubengröße ø 190 mm. Dachstärke 25 - 45 mm. Gewicht ca. 200 g.
Pilzlüfter mit Innengitter 2 x 2 mm. Lüftungsquerschnitt 16 cm². **Nr. 97228** **15,95**
Pilzlüfter mit Schlauchanschluss 60 mm. Lüftungsquerschnitt 23 cm². **Nr. 97229** **20,50**

7. Pilz-Dachlüfter. Aus witterungsbeständigem Kunststoff, 3-teilig. Montageausschnitt ø 103 mm. Haubengröße ø 204 mm. Dachstärke 18 - 50 mm. Gewicht ca. 220 g.
Farbe Elfenbein **Nr. 92100** **15,95**
Farbe Weiß **Nr. 92101** **15,95**
Farbe Schwarz **Nr. 92581** **15,95**

DOMETIC S4 Rahmenfenster



S4 Ausstellfenster



S4 Schiebefenster

- Ausstell-/Schiebefenster mit Polyurethan-Rahmen
- Hohe Wärmedämmung: Verdunkelungsrollo mit Aluminiumbeschichtung
- Solide Qualität mit doppelter Acrylverglasung
- Ausstellfenster stufenlos zu öffnen
- Insektenschutz und Verdunkelungsrollos können miteinander verbunden und gleichzeitig mit einer Hand verstellt werden
- Vielseitig: für Wandstärken von 26 bis 41 mm (Einpassen durch Kürzen des Innenrahmens)

Die Rahmenfenster gibt es in folgender Farbe:

- Außenrahmen schwarz (RAL 9005), mit Innenrahmen cremeweiß (RAL 9001), Acrylglastönung grau
- Verdunkelungsrollo außen alubeschichtet, innen grau, Insektenschutz weiß

Außerdem gibt es zwei Öffnungsvarianten:

- Als Ausstellfenster - fertig vormontiert mit Teleskopausstellern und gesicherten Fensterriegeln.
- Als Schiebefenster - mit Sicherheits-Rastbeschlägen. Erhältlich in **Universalausführung** für den Einbau in die linke oder rechte Fahrzeug-Seitenwand.

Bestellgröße B x H (mm)	Gesamtmaß B x H (mm)	Ausschnittmaß B x H (mm)	Lichtes Maß B x H (mm)	Gewicht (kg)	S4 Ausstellfenster Nr.	S4 Ausstellfenster Preis	S4 Schiebefenster Nr.	S4 Schiebefenster Preis
300 x 500	343 x 531	293 x 498	204 x 354	4,0	**97559**	**369,—**		
350 x 500	393 x 531	343 x 498	254 x 354	4,1	**90603**	**369,—**		
500 x 300	544 x 330	499 x 298	404 x 154	4,0	**90600**	**359,—**		
500 x 350	544 x 380	500 x 348	404 x 204	4,2	**90595**	**369,—**		
500 x 450	544 x 480	500 x 448	404 x 304	5,0	**90602**	**369,—**	**90660**	**419,—**
500 x 500	544 x 531	499 x 499	404 x 354	5,7	**90599**	**429,—**		
600 x 500	644 x 531	599 x 498	504 x 354	6,1	**90604**	**469,—**	**90661**	**519,—**
600 x 600	644 x 631	599 x 599	504 x 454	7,0	**97579**	**499,—**	**90659**	**649,—**
700 x 300	745 x 330	700 x 298	604 x 154	5,3	**90606**	**389,—**	**90662**	**479,—**
700 x 400	745 x 430	702 x 398	604 x 254	6,1	**90607**	**409,—**		
700 x 450	745 x 481	702 x 448	604 x 304	6,5	**90608**	**419,—**	**90663**	**599,—**
700 x 500	745 x 531	700 x 498	604 x 354	7,0	**90598**	**499,—**		
700 x 600	745 x 631	702 x 599	604 x 454	7,7	**90610**	**645,—**	**90664**	**699,—**
750 x 600	797 x 631	750 x 599	654 x 454	8,2	**90613**	**559,—**		
800 x 350	846 x 380	800 x 347	704 x 204	6,6	**90612**	**459,—**		
800 x 450	846 x 481	801 x 450	704 x 304	7,1	**90614**	**499,—**	**90666**	**739,—**
900 x 400	948 x 430	902 x 398	804 x 254	7,5	**90616**	**539,—**		
900 x 450	948 x 481	902 x 448	804 x 304	8,0	**90627**	**449,—**		
900 x 500	948 x 531	902 x 499	804 x 354	8,4	**90618**	**559,—**	**90668**	**739,—**
900 x 550	948 x 581	902 x 549	804 x 404	8,6	**90619**	**529,—**		
900 x 600	948 x 631	902 x 599	804 x 454	9,2	**90620**	**639,—**	**90669**	**859,—**
1000 x 450	1048 x 481	1002 x 448	904 x 304	8,6	**90621**	**695,—**		
1000 x 500	1048 x 531	1002 x 499	904 x 354	9,3	**90622**	**599,—**	**90670**	**769,—**
1000 x 600	1048 x 631	1002 x 599	904 x 454	11,0	**90624**	**699,—**	**90671**	**889,—**
1100 x 450	1148 x 481	1103 x 448	1004 x 304	9,9	**90629**	**509,—**		
1100 x 550	1148 x 581	1102 x 549	1004 x 404	10,1	**90626**	**709,—**		
1200 x 300	1248 x 330	1201 x 297	1104 x 154	8,2	**90633**	**529,—**		
1200 x 500	1249 x 531	1203 x 500	1104 x 354	10,5	**90630**	**599,—**		
1200 x 600	1249 x 631	1201 x 599	1104 x 454	12,5	**90632**	**779,—**		
1300 x 600	1343 x 631	1297 x 599	1204 x 454	13,8	**90636**	**879,—**		
1450 x 550	1500 x 581	1453 x 549	1354 x 404	14,6	**90637**	**799,—**		
1450 x 600	1500 x 631	1454 x 599	1354 x 454	14,9	**90638**	**939,—**	**90675**	**1.109,—**
1450 x 700	1500 x 733	1452 x 699	1354 x 554	15,7	**90640**	**1.085,—**		



Fenstersperre Lock M Out. Sichern Sie die Fenster in Ihrem Reisemobil oder Caravan mit der Fenstersperre. Die besteht aus Stahl und wird einfach auf die vorhandene Fensterverriegelung gedrückt (dazu wird kein Werkzeug benötigt) und verhindert somit, dass das Schloss von außen geöffnet werden kann. Beidseitig (links/rechts) verwendbar.

Passend für Polyplastic-Fenster **Nr. 97510** **21,95**

Passend für Dometic/Seitz S4/S5-Fenster **Nr. 97511** **21,95**

DOMETIC S7P Ausstellfenster





Zusätzliche Seitenfenster im Heck sind hervorragend dafür geeignet, natürliches Licht hereinzulassen und eine angenehme Atmosphäre zu schaffen – was besonders beim Umbau eines Kastenwagens in ein Wohnmobil hilfreich ist. Das Fenster mit elegantem Design erfüllt diese Aufgabe mit Bravur und bietet gleichzeitig eine effektive Isolierung und Sicherheit. Mit einem Krümmungsradius von 5.000 mm sind die außen leicht gekrümmten Dometic S7P Fenster ideal für Kastenwagen geeignet. Pulverbeschichtete Aluminiumprofile sorgen für ein leichteres Gewicht, hervorragende Isolierung und eine erstklassige Oberflächenbeschaffenheit.

- Mehrfachversperrsystem schützt vor Eindringlingen
- Hervorragende Isolierung dank pulverbeschichteter Profile
- Aluminiumrahmen für geringeres Gewicht
- Doppelte, dunkel getönte Acrylverglasung
- Krümmungsradius von 5.000 mm
- Für Wandstärken von 22 - 43 mm



Größe B x H (mm)	Gesamtmaß B x H (mm)	Ausschnittmaß B x H (mm)	Lichtes Maß B x H (mm)	Gewicht (kg)	Nr.	Preis
280 x 380	308 x 408	280 x 380	230 x 330	1,6	**90605**	**269,—**
490 x 500	518 x 528	490 x 500	440 x 450	3,0	**90615**	**329,—**
560 x 465	588 x 493	560 x 465	510 x 415	3,2	**90625**	**329,—**
700 x 510	728 x 538	700 x 510	650 x 460	4,1	**90631**	**389,—**
750 x 465	778 x 493	750 x 465	700 x 415	4,0	**90643**	**389,—**
818 x 315	843 x 343	818 x 315	768 x 265	3,2	**90644**	**389,—**
960 x 450	988 x 478	960 x 450	910 x 400	4,8	**90645**	**415,—**
985 x 465	1013 x 493	985 x 465	935 x 415	5,1	**90648**	**450,—**

Dometic S7P-FK. Befestigungskit für S7P Fenster. Alle erforderlichen Teile zur einfachen Montage. Unverzichtbar für die Montage von Dometic S7P Aluminiumfenstern. Es beinhaltet zugehörige Montageklammern und Schrauben und ist für verschiedene Wandstärken erhältlich.

Wandstärke	Nr.	Preis	Wandstärke	Nr.	Preis
22 - 23 mm	**97449**	**16,95**	32 - 33 mm	**97453**	**16,95**
24 - 25 mm	**97419**	**16,95**	34 - 35 mm	**97454**	**21,95**
26 - 27 mm	**97450**	**16,95**	36 - 37 mm	**97455**	**21,95**
28 - 29 mm	**97451**	**16,95**	38 - 39 mm	**97456**	**21,95**
30 - 31 mm	**97452**	**16,95**	40 - 41 mm	**97457**	**21,95**
			42 - 43 mm	**97458**	**21,95**

DOMETIC Car Plissee FL



Plissiertes Rollo für S7P Fenster. Das Dometic Car Plissee FL sorgt unterwegs für mehr Komfort. Das elegante Rollo besteht aus einem einfach plissierten Verdunkelungsschirm und einem Fliegengitter, die sich einfach nur mit einer Hand verstellen lassen. So ist für Privatsphäre und Komfort gesorgt, während gleichzeitig Insekten ferngehalten werden.

Größe B x H (mm)	Fenstergröße B x H (mm)	Gewicht (kg)	Nr.	Preis
233 x 352	280 x 380	1,8	**98120**	**201,—**
443 x 472	490 x 500	2,4	**98127**	**229,—**
513 x 437	560 x 465	2,9	**98126**	**229,—**
653 x 482	700 x 510	3,1	**98125**	**237,—**
703 x 437	750 x 465	3,5	**98124**	**237,—**
771 x 287	818 x 315	3,3	**98123**	**229,—**
913 x 422	960 x 450	4,2	**98122**	**265,—**
938 x 437	985 x 465	4,5	**98121**	**265,—**

DOMETIC PUR-Win S10

Fenster mit Polyurethan-Rahmen



NEU!

Die neue PUR-Win S10 Serie von Dometic setzt neue Maßstäbe in Design, Stabilität und Langlebigkeit. Doppelte Acrylverglasung mit schwarz getönten Scheiben, die bündig mit dem Außenrahmen abschließen. Hochstabiler Polyurethan-Rahmen mit 15 Jahren Wetterschutz-Garantie. Integrierter Sonnen- und Insektenschutz. Genieße den neuen Look sowie die gehobene Ausstattung! Seit über 40 Jahren produziert Dometic als weltweit einziger Hersteller PUR-Fenster für Freizeitfahrzeuge – über 8 Millionen Mal.

- Exklusives Design mit schwarz getönten, flächenbündig im Rahmen abschliessenden Acrylglasscheiben
- 15 Jahre Wetterschutz-Garantie: Polyurethan-Rahmen widersteht Regen, Sonne und Frost
- Doppelte Acrylverglasung und Polyurethan-Rahmen für hervorragende Isolierung und Geräuschdämmung
- Geeignet für Wohnmobile, Caravans und Kastenwagen, mit flachen Wänden und leicht gebogenen Wänden bei Kastenwagen (R5000)
- Integriertes, aluminiumbeschichtetes Verdunkelungsrollo und Fliegengitter – stufenlos verstellbar
- Stahlverstärkter PUR-Rahmen für maximale Stabilität und Sicherheit unterwegs
- Leicht bedienbare Aussteller ermöglichen das Öffnen bis zu einem Winkel von 80°
- Geeignet für Fahrzeuge bis 160 km/h
- Für Wandstärken von 26 – 41 mm
- Zwei Farbvarianten: Außenflächen in Schwarz, Innenrahmen und Rollo in Schwarz oder Weiss
- Erhältlich in vielen Größen, als Austellfenster oder Schiebefenster



Ausstellfenster

Größe B x H (mm)	Gesamtgröße B x H (mm)	Ausschnittmaß B x H (mm)	Lichtes Maß B x H (mm)	Gewicht (kg)	Nr. schwarzer Innenrahmen	Nr. weißer Innenrahmen	Preis
350 x 500	393 x 531	348 x 498	254 x 354	4,7	**98533**	**98554**	**395,—**
500 x 300	544 x 330	500 x 298	404 x 154	4,3	**98534**	**98555**	**385,—**
500 x 350	544 x 380	500 x 348	404 x 204	4,7	**98535**	**98556**	**395,—**
500 x 450	544 x 480	500 x 448	404 x 304	5	**98536**	**98557**	**395,—**
500 x 500	548 x 534	500 x 499	404 x 354	5,7	**98537**	**98558**	**459,—**
700 x 300	745 x 330	700 x 298	604 x 154	5,3	**98538**	**98559**	**415,—**
700 x 400	745 x 430	702 x 398	604 x 254	6,1	**98539**	**98560**	**439,—**
700 x 450	745 x 481	702 x 448	604 x 304	6,5	**98540**	**98561**	**489,—**
700 x 500	745 x 531	700 x 498	604 x 354	7	**98541**	**98562**	**535,—**
800 x 450	846 x 481	801 x 450	704 x 304	7,1	**98542**	**98563**	**535,—**
900 x 400	948 x 430	902 x 398	804 x 254	7,5	**98543**	**98564**	**575,—**
900 x 450	948 x 481	902 x 448	804 x 304	8	**98544**	**98565**	**469,—**
900 x 500	948 x 531	902 x 499	804 x 354	8,4	**98545**	**98566**	**599,—**
900 x 550	948 x 581	902 x 549	804 x 404	8,6	**98546**	**98567**	**555,—**
1000 x 500	1048 x 531	1002 x 499	904 x 354	9,3	**98547**	**98568**	**639,—**
1000 x 600	1048 x 631	1002 x 599	904 x 454	11	**98548**	**98569**	**749,—**
1100 x 450	1148 x 481	1103 x 448	1004 x 304	9,9	**98549**	**98570**	**545,—**
1200 x 300	1248 x 330	1201 x 297	1104 x 154	8,2	**98550**	**98571**	**565,—**
1200 x 500	1249 x 531	1203 x 500	1104 x 354	10,5	**98551**	**98572**	**639,—**
1300 x 600	1343 x 631	1297 x 599	1204 x 454	14,2	**98552**	**98573**	**939,—**
1450 x 600	1500 x 631	1454 x 599	1354 x 454	14,9	**98553**	**98574**	**1.005,—**

Schiebefenster

Größe B x H (mm)	Gesamtgröße B x H (mm)	Ausschnittmaß B x H (mm)	Lichtes Maß B x H (mm)	Gewicht (kg)	Nr. schwarzer Innenrahmen	Nr. weißer Innenrahmen	Preis
500 x 450	544 x 480	500 x 448	404 x 304	5	**98575**	**98580**	**449,—**
700 x 400	745 x 430	702 x 398	604 x 254	6,1	**98576**	**98581**	**535,—**
800 x 450	846 x 481	801 x 450	704 x 304	7,1	**98577**	**98582**	**789,—**
900 x 450	948 x 481	902 x 448	804 x 304	8	**98578**	**98583**	**639,—**
1000 x 500	1048 x 531	1002 x 499	904 x 354	9,3	**98579**	**98584**	**736,—**



1. Automatik-Aussteller Polyfix. Für Polyplastic-Fenster passend. Lochabstand 25 mm. Preis pro Paar.
Länge 230 mm **Nr. 96359** **28,95**
Länge 280 mm **Nr. 96363** **30,50**

2. Fensterverschluss komplett Polyfix.
Für Polyplastic-Fenster. Aus schwarzem Kunststoff.
Preis pro Stück. **Nr. 97808** **5,60**

3. Gegenplatte Fensterverschluss Polyfix.
Für Polyplastic-Fenster. Aus schwarzem Kunststoff.
Nr. 97116 **3,15**

4. Riegelverschluss Polyfix. Für Polyplastic-Fenster.
Aus schwarzem Kunststoff. **Nr. 90830** **7,90**

5. Fensterverschluss Polyplastic 4-tlg.
Aus schwarzem Kunststoff. **Nr. 90831** **6,30**

6. Riegelverschluss Polyplastic.
Aus schwarzem Kunststoff. **Nr. 90833** **17,50**

7. Verschlussplatte Polyplastic. Für Serie 04.08.
Aus schwarzem Kunststoff. **Nr. 90834** **3,15**

8. Verschlussplatte Polyplastic.
Für Serien 04.13, 04.14, 04.17. Aus schwarzem Kunststoff. **Nr. 90835** **4,70**

9. Fensteraussteller für FREUCAMP Ausstellfenster.
Länge 261 mm. **Nr. 91732** **23,95**

10. Dometic Automatik-Aussteller. Stufenlose Aussteller für S4-Ausstellfenster. Länge im eingefahrenen Zustand gemessen von Verschlusseinrastung bis Schraubloch. Preis pro Paar (links und rechts).
Für Fensterhöhe 350 mm, Länge 133 mm.
Nr. 96590 **75,95**
Für Fensterhöhe 400 mm, Länge 175 mm.
Nr. 96591 **75,95**
Für Fensterhöhe 450 mm, Länge 207 mm.
Nr. 96592 **78,95**
Für Fensterhöhe 500 mm, Länge 251 mm.
Nr. 96593 **78,95**
Für Fensterhöhe 550 mm, Länge 274 mm.
Nr. 96594 **78,95**
Für Fensterhöhe 600 mm, bis Fensterbreite 1300 mm, Länge 324 mm. **Nr. 96595** **75,95**
Für Fensterhöhe 600 mm, ab Fensterbreite 1450 mm, Länge 324 mm. **Nr. 97231** **80,95**

11. Dometic Fensterverriegelung 3er-Set. Passend zu Automatik-Ausstellern. **Nr. 96596** **28,95**

12. Dometic Drehriegel-Set für Ausstellfenster.
Preis pro Paar (links und rechts).
Nr. 98051 **28,95**

13. Profildichtung für Dometic-Fenster. Zwischen Fenster-Außenrahmen und Fahrzeugwand/-dach. Länge 5 m. Passend für
S3-Fenster, Heki 1, Heki 3 und Heki 4
Nr. 96455 **56,95**
S4-Fenster **Nr. 96456** **22,95**

14. Dichtgummi für Dometic-Fenster. Zwischen Glas und Rahmen. Länge 5 m.
Passend für S3-Fenster, S4-Fenster und Heki 1.
Nr. 96450 **45,95**

DOMETIC Rastrollo 3000



INSEKTENSCHUTZ





VERDUNKELUNG

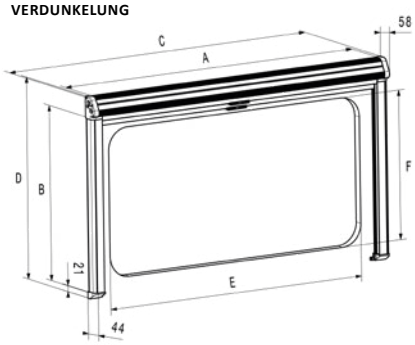

Dieses Verdunkelungsrollo für rahmenlose Fenster ist mit einem Fliegengitter ausgestattet und lässt sich dank des federbetriebenen Mechanismus mit Geschwindigkeitskontrolle mühelos aufrollen.

- Rollo mit Federantrieb zum mühelosen und gleichmäßigen Aufrollen
- Verdunkelungsblende und Fliegengitter können separat verstellt werden
- Wird über dem Fenster installiert und ist somit ideal für rahmenlose Fenster
- Verstellbare Verdunkelungsblende kann in verschiedenen Positionen arretiert werden
- Aluminiumbeschichtetes Rollo bietet exzellente Isolierung
- Effektives Fliegengitter sorgt dafür, dass Insekten draußen bleiben

Bestellmaß		Gesamtmaß		Fensterausschnitt				grauweiß	
Maß A (mm)	Maß B (mm)	Maß C (mm)	Maß D (mm)	Maß E (mm)	Maß F (mm)	Gewicht (kg)	Produktmaße (mm)	Nr.	Preis
660	710	679	804	600	650	2,28	660 x 710	**90020**	**125,—**
710	710	729	804	650	650	2,33	710 x 710	**90021**	**135,—**
760	710	779	804	700	650	2,39	760 x 710	**90022**	**135,—**
810	710	829	804	750	650	2,44	810 x 710	**90023**	**139,—**
860	710	879	804	800	650	2,50	860 x 710	**90024**	**139,—**
960	710	979	804	900	650	2,61	960 x 710	**90025**	**145,—**
1060	710	1079	804	1000	650	2,71	1060 x 710	**90026**	**149,—**
1160	710	1179	804	1100	650	2,82	1160 x 710	**90027**	**155,—**
1260	710	1279	804	1200	650	2,93	1260 x 710	**90028**	**165,—**
1360	810	1379	904	1300	750	3,34	1360 x 810	**90029**	**169,—**
1460	810	1479	904	1400	750	3,45	1460 x 810	**90030**	**179,—**
1510	810	1529	904	1450	750	3,50	1510 x 810	**90031**	**185,—**
1560	810	1579	904	1500	750	3,56	1560 x 810	**90032**	**189,—**
1610	810	1629	904	1550	750	3,61	1610 x 810	**90033**	**195,—**
1660	810	1679	904	1600	750	3,67	1660 x 810	**90034**	**195,—**
1760	810	1779	904	1700	750	3,78	1760 x 810	**90035**	**205,—**

DOMETIC DB1R

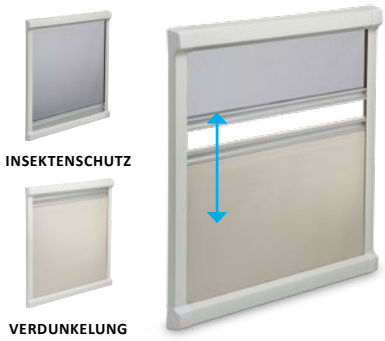

Dieses Rollosystem fügt sich harmonisch in das Interieur moderner Fahrzeuge ein. Verdunkelungsrollo und Insektenschutz sind stufenlos verstellbar. Der Insektenschutz lässt sich wahlweise oben oder unten verbauen.

- Neues, modernes Design
- Keine sichtbaren Schrauben
- Verdunkelung & Insektenschutz stufenlos verstellbar
- Vormontiert und perfekt auf die bestehenden Fenstermaße abgestimmt
- Maximales Sichtfeld durch Einsatz schlanker Profile
- Werkzeugfreies Nachspannen von Rollo und Insektenschutz

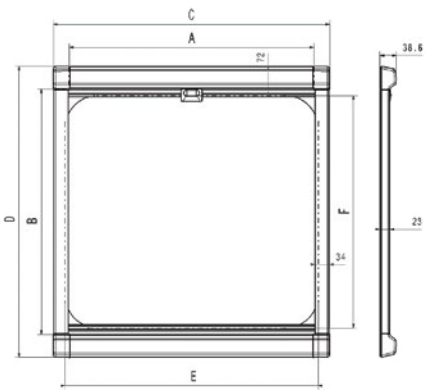

Alle Abmessungen in mm. Änderungen und Irrtum vorbehalten.
A = Bestellmaß Breite
B = Bestellmaß Höhe
C = Gesamtbreite
D = Gesamthöhe
E = Breite Fensterausschnitt
F = Höhe Fensterausschnitt

Bestellmaß		Gesamtmaß		Fensterausschnitt				cremeweiß	
Maß A (mm)	Maß B (mm)	Maß C (mm)	Maß D (mm)	Maß E (mm)	Maß F (mm)	Gewicht (kg)	Produktmaße (mm)	Nr.	Preis
480	330	554	436	500	300	1,25	480 x 330	**90772**	**125,—**
480	530	554	636	500	500	1,30	480 x 530	**90773**	**129,—**
580	530	654	636	600	500	1,35	580 x 530	**90775**	**135,—**
580	630	654	736	600	600	1,39	580 x 630	**90776**	**145,—**
680	430	754	536	700	400	1,41	680 x 430	**90778**	**145,—**
680	530	754	636	700	500	1,45	680 x 530	**90779**	**155,—**
680	630	754	736	700	600	1,49	680 x 630	**90781**	**155,—**
780	530	854	636	800	500	1,54	780 x 530	**90782**	**155,—**
780	630	854	736	800	600	1,59	780 x 630	**90784**	**169,—**
880	330	954	436	900	300	1,64	880 x 330	**90785**	**145,—**
880	530	954	636	900	500	1,70	880 x 530	**90788**	**169,—**
880	630	954	736	900	600	1,74	880 x 630	**90789**	**169,—**
980	530	1054	636	1000	500	1,81	980 x 530	**90790**	**169,—**
980	630	1054	736	1000	600	1,85	980 x 630	**90791**	**169,—**
1080	530	1154	636	1100	500	1,90	1080 x 530	**90792**	**165,—**
1080	630	1154	736	1100	600	1,94	1080 x 630	**90793**	**175,—**
1180	330	1254	436	1200	300	1,90	1180 x 330	**90794**	**155,—**
1180	530	1254	636	1200	500	1,94	1180 x 530	**90795**	**175,—**
1180	630	1254	736	1200	600	1,98	1180 x 630	**90796**	**175,—**
1280	530	1354	636	1300	500	2,04	1280 x 530	**90797**	**175,—**
1280	630	1354	736	1300	600	2,09	1280 x 630	**90798**	**179,—**
1580	630	1654	736	1600	600	2,21	1580 x 630	**90801**	**205,—**
Dometic DB1R - Dachlukenrollo									
410	480	484	586	430	450	0,96	410 x 480	**90802**	**125,—**
470	480	544	586	490	450	1,08	470 x 480	**90804**	**125,—**
510	580	584	686	530	550	1,15	510 x 580	**90805**	**155,—**

REMIS Kombi-Plissee-Rollo REMIflair IV





Das Kombi-Plissee-Rollo REMIflair IV bietet einen Blickschutz und gleichzeitig sorgt der helle Insektenschutz für einen guten Lichteinfall. Dadurch wirkt der Innenraum modern und gemütlich. Der Insektenschutz und das Verdunkelungsplissee sind fest über eine Griffleiste miteinander verbunden. Charakteristisch ist hier das flache und moderne Design und die einfache Montage.

Farben: Kassette cremeweiß,
Plissee grauweiß,
Insektenschutz weiß.

Für vorgehängtes Fenster			
Fensterausschnitt (B x H mm)	Rahmenaußenmaß (B x H mm)	Nr.	Preis
400 x 350	464 x 450	**90101**	**95,50**
500 x 450	564 x 550	**90107**	**109,—**
515 x 500	579 x 600	**90110**	**105,—**
550 x 520	614 x 620	**90114**	**115,—**
700 x 550	764 x 650	**90142**	**135,—**
750 x 550	814 x 650	**90143**	**135,—**
900 x 550	964 x 650	**90146**	**145,—**
1000 x 600	1064 x 700	**90147**	**155,—**
1100 x 600	1164 x 700	**90148**	**165,—**
1200 x 600	1264 x 700	**90150**	**165,—**
1300 x 600	1364 x 700	**90151**	**169,—**
1600 x 700	1664 x 800	**90153**	**209,—**

Für Alurahmenfenster			
Fensterausschnitt (B x H mm)	Rahmenaußenmaß (B x H mm)	Nr.	Preis
500 x 400	542 x 464	**90154**	**119,—**
500 x 550	542 x 614	**90155**	**129,—**
600 x 500	642 x 544	**90157**	**129,—**
700 x 200	742 x 264	**90174**	**125,—**
700 x 500	742 x 564	**90238**	**139,—**
700 x 520	742 x 584	**90239**	**139,—**
900 x 520	972 x 584	**90270**	**159,—**
1000 x 450	1242 x 514	**90272**	**169,—**
1100 x 350	1142 x 414	**90274**	**165,—**
1300 x 520	1342 x 584	**90301**	**185,—**

Alle Kombi-Plissee-Rollos REMIflair IV nur solange Vorrat reicht!

Sonnenschutz SUNfree

- Mit dem reflektierenden Sonnenschutz von SUNfree verhindern Sie, dass sich Ihr Auto erwärmt
- Das Aluminium reflektiert die Sonne und schützt auch Ihr Interieur
- Einfach zu installieren und zu verwenden
- Wenn Sie den Sonnenschutz nicht benötigen, ist er platzsparend faltbar
- Geeignet für das Innere eines Autos oder Kastenwagen wie dem Fiat Ducato
- Kann auf die richtige Größe zugeschnitten werden und enthält 3 Saugnäpfe und eine Klemme
- Material Gewebe Aluminiumfolie
- Farbe Silber/Schwarz

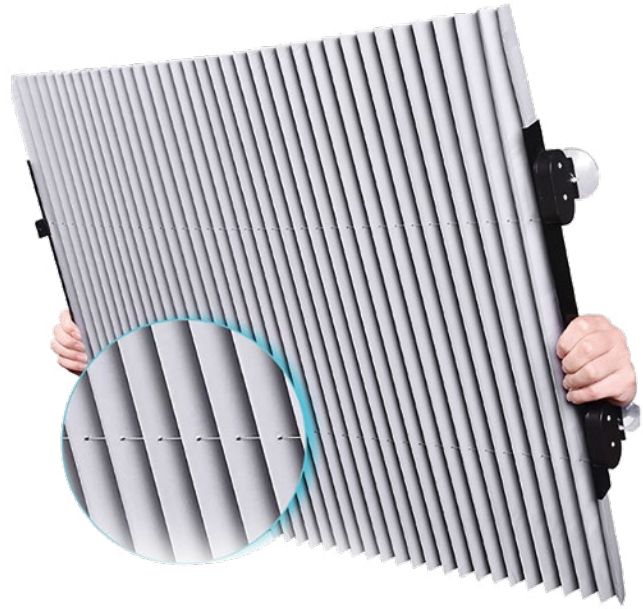

Sonnenschutz SUNfree 70 x 150 cm.
Abmessungen gefaltet 70 x 2,5 x 2,7 cm. Gewicht 0,45 kg.
Nr. 90325 **15,95**

Sonnenschutz SUNfree 80 x 150 cm.
Abmessungen gefaltet 80 x 2,5 x 2,7 cm. Gewicht 0,53 kg.
Nr. 90326 **22,95**





---

darkSTAR Verdunkelungssystem für Fiat Ducato X250/X290

PREM tec





Neu entwickelt und für höchste Ansprüche konzipiert: **darkSTAR** - das doppelt plissierte Frontscheibenrollo für Fiat Ducato X250/X290 und baugleiche Modelle. Dieses innovative Verdunkelungssystem wurde speziell entworfen, um Ihren Privatbereich im Fahrzeug vor unerwünschten Blicken zu schützen. Gleichzeitig sorgt es für angenehme Temperaturen durch Kälte- und Wärmeisolierung.
Das doppelt plissierte Wabenmaterial gewährleistet optimale Isolierung und hohe Haltbarkeit. Die stufenlose Regulierung von unten nach oben ermöglicht individuelle Lichtverhältnisse. Das Frontscheibenrollo ist einfach und schnell zu montieren und verleiht Ihrem Fahrzeug eine professionelle Optik.
Es ist für Fahrzeuge mit Sensor geeignet und kann sowohl in Links- als auch Rechtslenkerfahrzeugen verwendet werden.
Erweitern Sie Ihren Komfort mit dem exklusiven darkSTAR-Frontscheibenrollo!

- Rahmenteile aus Kunststoff (PP) und Aluminium
- Verdunkelung aus doppelt plissiertem Material (Polyester mit Alu-Beschichtung)
- Stufenlos einstellbar
- Einfacher, schneller Einbau
- Für Fiat Ducato X250/X290 und baugeiche Modelle von Citroen und Peugeot

Frontscheibenverdunkelung - Reisemobile (Herstellerabhängig unterschiedliche Dachhimmel) **Nr. 97864** **335,—**

Frontscheibenverdunkelung - Kastenwägen (Original-Fiat-Dachhimmel) **Nr. 97865** **335,—**

Seitenfenster-Set R+L (Fiat Ducato, Citroen Jumper, Peugeot Boxer X250/X290) **Nr. 97888** **339,—**

Seitenfenster-Set R+L (Fiat Ducato X290 ab 09/2021) **Nr. 97889** **339,—**

Dometic FP300 / FP220

DOMETIC

Rollosystem für Fiat Ducato Modelle X250 und X290 sowie die baugleichen Peugeot Boxer und Citroën Jumper Modelle.

- Doppelt plissiertes Duette-Wabenmaterial für maximale Isolierung gegen Hitze und Kälte
- Bedienung von unten nach oben – optimaler Schutz der Privatsphäre
- Blitzschnelle Montage – kein Ausbau vorhandener Komponenten notwendig!
- Schlanke obere Blende – lässt Platz für ein Hubbett
- Stufenlos verstellbar – lässt Licht ins Fahrzeug oder verdunkelt das Cockpit komplett

FP300 Verdunkelungsrollo für Fiat Ducato X250/290 grau

- Speziell entwickelt für Fahrzeuge ohne Innenspiegel und ohne Seitenairbag
- Geeignet für Fahrzeuge mit Regensensorbox

Nr. 90454 **429,—**

FP220 Verdunkelungsrollo für Fiat Ducato X290 Serie 8 (ab Juli 2021) grau

- Speziell für den Fiat Ducato und baugleiche Modelle wie Peugeot Boxer und Citroën Jumper ab Baujahr Juli 2006 entwickelt
- Schützt Privatbereich im Fahrzeug
- Angenehme Temperaturen durch Kälte- und Wärmeisolierung
- Einfach zu montieren und für Fahrzeuge mit Links- und Rechtslenkung geeignet
- Passt auch in die neuen Fiat Ducato Modelle der Serie 8 mit mechanischen oder elektronischen Zentralrückspiegeln **Nr. 98255** **439,—**

FP300



FP220



Dometic SP300 / SP310

DOMETIC

- Doppelt plissiertes Wabenmaterial für optimierte Isolierung und maximale Robustheit
- Schnelle und einfache Montage ohne Ausbau von Türkomponenten
- Makellose Optik - wie bei einer integrierten Lösung ab Werk
- Extrem leichte Konstruktion: etwa 1 kg weniger pro Seite als Produkte von Wettbewerbern

SP300 Seitenscheibenverdunkelung für Fiat Ducato X250/290. Set für linke und rechte Seite passend für Fiat Ducato, Citroën Jumper und Peugeot Boxer. Beidseitig angebracht und in Kombination mit dem Frontscheibenrollo FP300 bietet sie intelligenten Rundumschutz vor Sonne, Kälte und neugierigen Blicken.

Nr. 97235 **479,—**

SP310 Seitenscheibenverdunkelung für Fiat Ducato X290 Serie 8 (ab Juli 2021). Set für linke und rechte Seite passend für Fiat Ducato X290 Serie 8 ab Juli 2021. Beidseitig passgenau angebracht und in Kombination mit dem Frontscheibenrollo FP210 bietet sie intelligenten Rundumschutz vor Sonne, Kälte und neugierigen Blicken. **Nr. 97940** **499,—**

SP300



SP310





DOMETIC





Dometic FR 400

Verdunklungssystem für die Windschutzscheibe für Ford Transit V363 ab 2019

- Robustes, langlebiges Rollo-Material
- Von unten nach oben verstellbar - Sichtschutz mit Ausblick
- Optimierte Wärmeisolierung durch aluminiumbeschichtetes Gewebe
- Komfortable Handhabung mit 3 Einstellpositionen (offen, Sichtschutz, geschlossen)

Nr. 92526 **389,—**

Dometic SP 410

Seitenscheibenverdunkelung für Ford Transit V363 ab 2019

- Passgenau für beide Seiten und in Kombination mit dem FR 400 Windschutzrollo bietet es umfassenden Schutz vor Sonne, Kälte und neugierigen Blicken
- Doppelt gefaltetes Wabenmaterial zur Verdunkelung für optimale Isolierung und außergewöhnliche Haltbarkeit

Nr. 98256 **469,—**

REMIS Verdunkelungssystem REMIfront





Adapter für Sonnenblende. Optimiert und erweitert die Funktion der Sonnenblende. Diese kann nach dem Einbau einer REMIS-Verdunkelung mit Hilfe des Adapters auch seitlich verwendet werden.
Passend für Fiat Ducato ab Bj. 2006.
Nr. 90328 **23,95**









Verdunkelungssystem REMIfront. Große Front- und Seitenscheiben am Reisemobil bieten eine schöne Aussicht, aber auch guten Einblick für neugierige Augen und wenn die Sonne vom Himmel brennt, heizt sich der Innenraum durch die großen Flächen schnell auf.
Die leicht integrierbare Lösung: REMIfront, bestehend aus Frontplissee und Seitenteilen, dunkelt die Fahrerkabine fast vollständig ab.
Zusätzlicher Bonus: Aufheizung und Abkühlung werden erheblich verringert.
Der Einbau in Ihr Neufahrzeug oder die Nachrüstung ist problemlos.
Alle Teile des REMIfront fügen sich perfekt in das Innendesign ein.

Verdunkelung für die Frontscheibe. Die Frontscheibe wird durch ein zweiteiliges Verschiebeelement mit Magnetverschluss verdunkelt. Dieses schließt in der Mitte der Frontscheibe, der Innenspiegel bleibt an seinem Platz. Passend für

Fiat Ducato Bj. 2006 - 2011	**Nr. 90365**	**375,—**
Fiat Ducato Bj. 2011 - 2014	**Nr. 90392**	**375,—**
Fiat Ducato Bj. 2014 - 2021 ohne Sensoren	**Nr. 90394**	**379,—**
Fiat Ducato Bj. 2014 - 2019 mit Sensorpaket	**Nr. 90252**	**355,—**
Fiat Ducato Bj. 2019 - 2021 mit Sensorpaket	**Nr. 97303**	**355,—**
Fiat Ducato ab Bj. 2021 ohne Sensoren	**Nr. 91153**	**359,—**
Fiat Ducato ab Bj. 2021 mit Sensorpaket klein	**Nr. 97893**	**405,—**
Fiat Ducato ab Bj. 2021 mit Sensorpaket groß	**Nr. 97894**	**455,—**
Ford Transit Bj. 2014 - 2019 ohne Sichtpaket	**Nr. 90399**	**515,—**
Ford Transit Bj. 2014 - 2019 mit Sichtpaket Euro 5	**Nr. 90406**	**579,—**
Ford Transit ab Bj. 2019 ohne Sichtpaket	**Nr. 97207**	**455,—**
Ford Transit ab Bj. 2019 mit Sichtpaket Euro 5 (B1)	**Nr. 97899**	**545,—**
Ford Transit ab Bj. 2019 mit Sichtpaket Euro 6 (B2)	**Nr. 97333**	**579,—**
Ford Transit Custom ab Bj. 2018 ohne Sichtpaket	**Nr. 97793**	**509,—**
Ford Transit Custom ab Bj. 2018 mit Sichtpaket	**Nr. 97794**	**599,—**
MB Sprinter Bj. 2006 - 2018 Spiegelfuß gerade	**Nr. 90366**	**315,—**
MB Sprinter Bj. 2006 - 2018 Spiegelfuß abgewinkelt	**Nr. 90368**	**375,—**
MB Sprinter Bj. 2006 - 2018 mit Regensensor	**Nr. 90016**	**385,—**
MB Sprinter Bj. 2006 - 2018 mit Spur-/Lichtpaket	**Nr. 90043**	**455,—**
MB Sprinter Bj. 2019 - 2024 mit Sensorpaket klein	**Nr. 97895**	**475,—**
MB Sprinter Bj. 2019 - 2024 mit Sensorpaket groß	**Nr. 97896**	**475,—**
MB Sprinter ab Bj. 2024 mit Sensorpaket klein	**Nr. 98260**	**475,—**
MB Sprinter ab Bj. 2024 mit Sensorpaket groß	**Nr. 98261**	**475,—**
Renault Master Bj. 2011 - 2019 ohne Sensoren	**Nr. 90407**	**409,—**
Renault Master Bj. 2011 - 2019 mit Sensoren	**Nr. 97313**	**425,—**
Renault Master Bj. 2019 - 2024 ohne Sensoren	**Nr. 98264**	**465,—**
Renault Master Bj. 2019 - 2024 mit Regensensor	**Nr. 98265**	**519,—**
Renault Master Bj. 2019 - 2024 mit Fahrerassistenzsysteme	**Nr. 98266**	**555,—**
VW Crafter / MAN TGE Bj. 2016 - 2024 mit Ablagefach oben	**Nr. 97396**	**549,—**

Verdunkelung für die Seitenscheiben. Die Seitenteile werden als kompletter Rahmen geliefert und am Fahrzeug-Türrahmen befestigt. Das Verdunkelungssystem REMIfront gleicht dabei Fahrzeugtoleranzen einfach aus, die Belüftungsöffnungen werden nicht abgedeckt. Seitenscheiben-Set (links und rechts) passend für

Fiat Ducato Bj. 2006 - 2011	**Nr. 90375**	**465,—**
Fiat Ducato Bj. 2011 - 2021	**Nr. 90393**	**465,—**
Fiat Ducato ab Bj. 2021	**Nr. 91156**	**465,—**
Ford Transit Bj. 2014 - 2019	**Nr. 90404**	**309,—**
Ford Transit ab Bj. 2019	**Nr. 97208**	**433,—**
Ford Transit Custom ab Bj. 2018	**Nr. 97795**	**469,—**
MB Sprinter Bj. 2006 - 2018	**Nr. 90376**	**489,—**
MB Sprinter ab Bj. 2019 Seitenfenster ohne Einstiegsgriff	**Nr. 97897**	**485,—**
MB Sprinter ab Bj. 2019 Seitenfenster mit Einstiegsgriff	**Nr. 97898**	**519,—**
Renault Master ab Bj. 2011 - 2024	**Nr. 90408**	**509,—**
VW Crafter / MAN TGE ab Bj. 2016	**Nr. 97397**	**485,—**

REMIS REMIcare II plus (Plissee-Insektenschutztür)





REMIcare II plus. Der Perlenvorhang ist out. Wer eine exklusive, stilvolle und wirklich insektenabwehrende Alternative dazu sucht, ist bei der komfortablen REMIcare II plus genau richtig. Die plissierte Insektenschutztür hat einen weißen, dekorativen Aluminiumrahmen und passt sich exakt in die Formgebung des Interieurs ein. Die Tür lässt sich an der Griffleiste stufenlos öffnen und schließen. Sie wird sicher und leichtgängig in den robusten Laufschienen geführt. Die feinmaschige und strapazierfähige Fliegengaze lässt viel Licht und frische Luft herein.

- 2 Aufbauhöhen für Caravans und Reisemobile
- Rahmen weiß, Griffleiste weiß, Insektenplissee schwarz
- Einhandbedienung in jeder Höhe möglich
- Besonders leichtgängiger Lauf
- Einfache Montage

Größe (BxH) 650 x 1800 mm, Rahmentiefe 58 mm.
Nr. 90355 239,—
Größe (BxH) 650 x 2000 mm, Rahmentiefe 58 mm.
Nr. 90356 269,—
Größe (BxH) 650 x 1850 mm, Rahmentiefe 92 mm.
Nr. 90357 285,—
Größe (BxH) 650 x 2000 mm, Rahmentiefe 92 mm.
Nr. 90358 305,—

REMIS REMIcare Van Plissee-Insektenschutztür









REMIcare Van. Für Kastenwagen. Was nützen einem die besten Insekten-Schutzrollos an den Fenstern, wenn die Tür sperrangelweit offensteht? Mit der Insektenschutztür von REMIS erleben Sie viel frische Luft und Helligkeit und haben gleichzeitig den Rundum-Schutz vor Quälgeistern - garantiert. So sieht ein angenehmes, durchlüftetes Campingvergnügen ohne Mücken- oder Schnakenbesuch aus. Keine stickige Luft und schlaflose Nächte durch herumsummende Mücken - einfach Schiebetür auf und Plissee zu. Und nebenbei dient das plissierte, schwarze Material als leichter Sichtschutz. Passend für

Fiat Ducato Modell X250/X290
Größe 1435 x 1080 mm (niedriger Türausschnitt, kurzer Radstand, Fiat Code CH1)
ohne Tischschiene **Nr. 90240 425,—**
mit Tischschiene **Nr. 97443 509,—**
Größe 1435 x 1250 mm (niedriger Türausschnitt, langer Radstand, Fiat Code MH1)
ohne Tischschiene **Nr. 90241 409,—**
mit Tischschiene **Nr. 97444 509,—**
Größe 1710 x 1250 mm (hoher Türausschnitt, langer Radstand, Fiat Code MH2, LH2, LH3, XLH2, XLH3FI)
ohne Tischschiene **Nr. 90242 405,—**
mit Tischschiene **Nr. 97445 509,—**
Ford Transit Custom Modell V362
Nr. 90245 405,—
Ford Transit V363 ab Bj. 2019 Nr. 98205 445,—
MB Sprinter ab Bj. 2006 / VW Crafter Bj. 2006 - 2016
Größe 1650 x 1360 mm **Nr. 90037 439,—**
Größe 1960 x 1360 mm **Nr. 90038 459,—**
VW T5/T6 Transporter Nr. 90243 515,—
VW T5/T6 Multivan und Caravelle
Nr. 90244 539,—

REMIS Regenabweiser REMIcare Van



REMIcare Van Regenabweiser für Fiat Ducato. Für einen trockenen Eingangsbereich sorgt nun beim Fiat Ducato ein Regenabweiser. So kommt selbst bei leichtem Wind kein Regenwasser ins Fahrzeug und mindert somit die Rutschgefahr.
Passend für Fiat Ducato Fahrzeug-Modell X250/X290 alle Größen (FIAT-Code MH1, MH2, LH2, LH3, XLH2, XLH3FI). **Nr. 96713 149,—**



LIPPERT VANSCREEN

- Schiebe-Fliegengitter aus Aluminium mit flacher, L-förmiger Führung
- Das Schiebesystem ermöglicht das Öffnen des Gitters in jeder Position
- Hält Fliegen, Mücken und Schmutz fern und ermöglicht gleichzeitig einen frischen Luftstrom
- Der Vanscreen sollte bei geschlossener Tür geöffnet bleiben um ein Einklemmen zu verhindern
- Funktioniert unabhängig von der Schiebetür
- Für Schiebetüren des Fiat Ducato H2 X250/X290/V8-Modelle und baugleicher Fahrzeuge
- Farbe RAL 9005
- Abmessungen (HxB) 1708 x 1295 mm

Nr. 97768 **299,—**





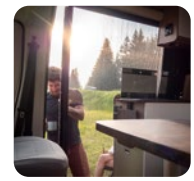

DOMETIC FlyTec FT 200

Fliegengitter für die Tür von linksgesteuerten Fahrzeugen

Einfach plissierter hochwertiger Insektenschutz für Schiebetüren des Fiat Ducato H2 X250-/X290-Modelle und baugleicher Fahrzeuge. Er deckt die Tür komplett ab und ist mit einem Magnetverschluss versehen.

- Hält zuverlässig alle Arten von Insekten fern
- Praktische Bedienung mit nur einer Hand
- Schnelle Montage

Fliegengitter, für linksgesteuerte Fahrzeuge **Nr. 95653** **485,—**





DOMETIC RainTec RT200

Kommt Ihnen das bekannt vor? Jedes Mal, wenn Sie an einem Regentag die Schiebetür Ihres Wohnmobils öffnen, kommt Ihnen ein Schwall Wasser entgegen. Wäre es nicht sinnvoll, dieses Ärgernis durch eine simple Nachrüstung zu beseitigen? Die Dometic RainTec RT200 verhindert, dass Wasser in Ihr Fahrzeug (oder auf Sie) läuft. Sie dient außerdem als Außenbeleuchtung. Ein Dimmschalter und eine praktische Fernbedienung sind im Lieferumfang enthalten.

- Regenrinne für Schiebetüren
- Verhindert den Eintritt von Regenwasser bei geöffneter Tür
- Mit integriertem LED-Lichtstreifen ausgestattet

Regenrinne RainTec RT 200 Fiat Ducato. Beleuchtete Regenrinne für Fiat Ducato, Peugeot Boxer und Citroën Jumper Schiebetüren. **Nr. 98585** **143,—**

Regenrinne RainTec RT 200 Mercedes Sprinter. Beleuchtete Regenrinne für Mercedes Sprinter Schiebetüren. **Nr. 98590** **160,—**

Regenrinne RainTec RT 200 Ford Transit. Beleuchtete Regenrinne für Ford Transit Schiebetüren. **Nr. 98591** **168,—**

Regenrinne RainTec RT 200 VW Crafter. Beleuchtete Regenrinne für VW Crafter II Schiebetüren. **Nr. 98592** **219,—**



NEU!



DOMETIC Light FFB 8

Funk-Fernbedienung mit Dimmerfunktion zur erweiterten Steuerung von LED-Leuchten und SMD Flexi-Strips, damit Sie sowohl innerhalb als auch außerhalb des Fahrzeugs die richtige Beleuchtung einstellen können.

- Komfortable Bedienung per Handsender
- Dimmerfunktion für LED-Leuchten und SMD Flexi-Strips
- Klemmsteckdosen zur einfachen Montage

Funk-Fernbedienung mit Dimmerfunktion **Nr. 95654** **44,95**



BRUNER MOSKOMAT

Moskomats-Fensterabdeckungen für Transporter sind die perfekte Lösung für ein komfortables und insektenfreies Campingerlebnis. Diese aus dehnbarem Polyestergewebe (100 % Polyester) gefertigten Abdeckungen halten unerwünschte Insekten wirksam fern und sorgen gleichzeitig für optimale Belüftung und UV-Schutz während des Aufenthalts auf dem Campingplatz. Genießen Sie mehr Privatsphäre auf Reisen, ohne auf eine gute Belüftung des Innenraums verzichten zu müssen. Die Moskomats lassen sich schnell und mühelos anbringen, passen in die meisten Standard-Transporter und sind in Sekundenschnelle einsatzbereit, sodass Sie Ihre Fenster frei bedienen können. Sie sind leicht und kompakt zusammenfaltbar und werden im praktischen 2er-Set mit Aufbewahrungstasche geliefert. Gewicht 0,6 kg. **Nr. 98492** **39,95**



NEU!

FIAMMA Moskito Net

1. Moskito Net Pro. Moskitotürvorhang bestehend aus zwei übereinanderliegenden Paneelen. Die Version Moskito Net Pro hat eine doppelte Funktion. Neben der Funktion des Moskitonetzes fungiert es auch als Schattenspender, blockiert ca. 60 % des Lichteinfalls und garantiert Ihnen so mehr Privatsphäre im Innern des Fahrzeuges. Bestehend aus zwei überliegenden Paneelen, 52 cm breit und 230 cm hoch. Die Randstreifen sind verstärkt und halten das Netz gut in Spannung. Die Befestigung erfolgt durch die serienmäßigen Schienen. Einfach anzubringen und abzunehmen. Passend für alle Wohnmobiltüren, kann einfach in der Höhe reguliert werden. Komplett mit Klettverschluss. Farbe Weiß.
Gewicht 0,6 kg. **Nr. 95388** **119,—**

2. Moskito Net. Bestehend aus zwei überliegenden-Paneelen, 35 cm breit und 230 cm hoch.
Gewicht 0,5 kg. **Nr. 30909** **42,10**











FIAMMA Coverglas







FIAMMA Coverglas. Schützt vor Sonne und UV-Strahlen, erhöht Ihre Privatsphäre und hält die Windschutzscheibe sauber. Verbesserte Außenisolierung, um die Front- und Seitenfenster der Fahrerkabine Ihres Wohnmobils abzudecken. Verlängerte Ausführung um auch die Lüftungsklappen der Motorhaube abzudecken. 2-lagiges Material (100 % Polyester) für effiziente, thermische Isolierung. Die Abdeckung wird ohne Halter an den Türen von innen befestigt. Diese praktische Anbringung verhindert somit auch den Diebstahl der Abdeckung. Optimaler Gebrauch im Sommer. Inklusive praktischer Tasche zum Verstauen des Produkts.
Abmessungen Tasche + Inhalt 33 x 48 x 12 cm.
Farbe Light Grey. Gewicht 3,5 kg.
Coverglas XL Ducato. Für Fiat Ducato, Citroën Jumper und Peugeot Boxer ab 2006 (X250/290).
Nr. 97769 **168,—**
Coverglas Ford Transit. Für Ford Transit H2 und H3 ab 2014. **Nr. 97770** **179,—**
Coverglas Ford Transit Custom. Für Ford Transit Custom ab 2012. **Nr. 97771** **179,—**
Coverglas VW T5/T6. Für VW T5/T6.
Nr. 97772 **179,—**

FIAMMA Drip-Stop

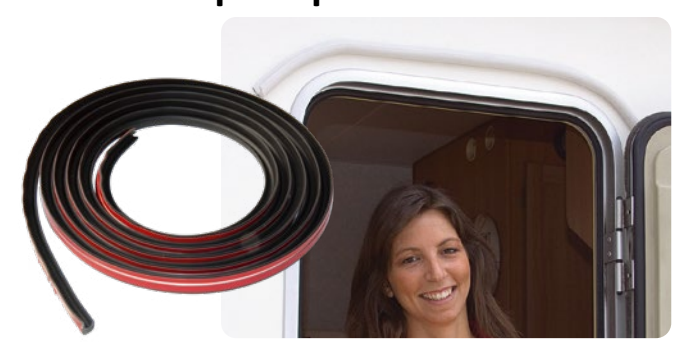

Mini-Regenrinne. Verhindert die Bildung von schwarzen Schmutzstreifen am Fahrzeug. Die Schiene aus flexiblem, breitem Polyvinyl (100 %)haftet durch einen hochwertigen Acrylschaumkleber. Die Schiene ist mit Alustreifen verstärkt, extrem haltbar und langlebig. UV-beständig.
Farbe Weiß.

Länge 75 cm. Gewicht 0,2 kg.	**Nr. 95575**	**17,40**
Länge 300 cm. Gewicht 0,8 kg.	**Nr. 95576**	**47,60**
Länge 1000 cm. Gewicht 2,5 kg.	**Nr. 95584**	**129,—**
Farbe Grau.		
Länge 75 cm. Gewicht 0,2 kg.	**Nr. 95437**	**17,40**
Länge 300 cm. Gewicht 0,8 kg.	**Nr. 90535**	**47,60**
Länge 1000 cm. Gewicht 2,5 kg.	**Nr. 90537**	**139,—**
Farbe Deep Black.		
Länge 75 cm. Gewicht 0,2 kg.	**Nr. 97240**	**17,40**
Länge 200 cm. Gewicht 0,5 kg.	**Nr. 97241**	**34,20**
Länge 500 cm. Gewicht 1,3 kg.	**Nr. 97242**	**70,10**

HINDERMANN Insektenschutzvorhang





Ringsum perfekt dichter Abschluss mit Magnetbefestigung



Runde Magnetpunkte



Magnetleiste im Türfalz

HINDERMANN Insektenschutzvorhang.
Damit die Störenfriede wie Mücken und Fliegen draußen bleiben und der Wohnkomfort erhöht wird, hat HINDERMANN die bekannten Insektenschutzvorhänge weiter optimiert. Sie sind für jeden Fahrzeugtyp passgenau auf die Karosserieausschnitte abgestimmt und decken in jedem Fall die komplette Öffnung ab. Alle Varianten verfügen über Mehrwege-Reißverschlüsse, sind von innen und außen zu bedienen und ermöglichen den problemlosen Zugang. So sind z. B. am Vorhang für die Hecktür die Reißverschlüsse so positioniert, dass von innen die Heckfenster bequem geöffnet werden können oder von außen der Zugang zum Gasflaschenschrank, bzw. dem Stauraum, möglich ist.

Material:
Bei dem Material handelt es sich um ein engmaschiges, flammhemmendes Polyestergewebe mit sehr guter Sicht nach außen und guter Luftzirkulation. Es schirmt bis zu 65 % der Sonnenstrahlen ab und reduziert somit die Hitzeentwicklung im Fahrzeug deutlich.
Montage Hecktür:
Die Anbringung der Vorhänge ist durch die Magnetbefestigung sehr einfach und schnell. Keine Druckknöpfe, keine Klettbänder. Und genauso blitzschnell lassen sich die Vorhänge wieder entfernen.
Sie können während der Fahrt auch montiert bleiben. Entlang der Unterkante ist jeweils eine Bleikordel als Abschluss aufgenäht. Eine etwaige Anpassung an die Ausbausituation ist nicht erforderlich.
Montage Schiebetür:
Die Anbringung erfolgt mittels Magnetbefestigung. Anpassungen sind nicht erforderlich.

Für Fiat Ducato Typ 250/290 Hochdach H2

Schiebetür:
Hoher und langer Türausschnitt. Universalgröße mit Reißverschluss in Rundbogentür, Durchgang rechts, Magnetbefestigung. **Nr. 90329 299,—**

Hecktür:
Hoher Türausschnitt. Aufrollbar, mit 2 Reißverschlüssen, Magnetbefestigung. **Nr. 97318 289,—**

HINDERMANN Sonnenschutzmatte Screen

Sonnenschutzmatte Screen für teilintegrierte Reisemobile. Diese innovative Sonnenschutzmatte gewährt durch ihre speziell gewebte, offenporige Oberfläche einen optimalen Schutz vor Sonneneinstrahlung und unerwünschten Einblicken, lässt aber den Blick von innen nach außen zu.
Befestigung: In beiden Türbereichen befinden sich Innentaschen, die einfach über die Türkanten eingehängt werden. Abspannmöglichkeiten zu den Außenspiegeln bzw. den Radkästen sind vorhanden. Zum Lieferumfang gehören Gummispanner.
Farbe: Hellgrau.

Passend für:
Citroën Spacetourer, Toyota Proace, Peugeot Traveller, Opel Zafira Life **Nr. 90336 145,—**
Fiat Ducato Typ 250 (ab 2006), Typ 290 (ab 2014) **Nr. 92014 145,—**
Ford Transit ab 2014 **Nr. 90234 145,—**
Mercedes Sprinter 2007 - 2017 (W906) **Nr. 90235 145,—**
Mercedes Sprinter ab 2018 (W907/W910) **Nr. 90486 145,—**
VW Crafter ab 2017 **Nr. 90248 145,—**
VW T5/T6 **Nr. 90249 145,—**



Universalausführung für integrierte Reisemobile. Diese innovative Sonnenschutzmatte gewährt durch ihre speziell gewebte, offenporige Oberfläche einen optimalen Schutz vor Sonneneinstrahlung und unerwünschten Einblicken, lässt aber den Blick von innen nach außen zu.
Befestigung: Die Sonnenschutzmatte wird auf der Frontscheibe mittig aufgelegt und mittels des, entlang der Oberkante verlaufenden, innenliegenden Gummispanners befestigt. Der Gummispanner wird um die Halterungen der Außenspiegel herumgeschlagen und der Schnapphaken des Gummispanners in die Öse der Abspannlasche eingehängt. Entlang der Unterkante befinden sich vier Abspannlaschen mit Kunststoffösen. In der Regel können die Scheibenwischer mit abgedeckt werden oder auf der Matte als zusätzlicher Halt aufliegen. Zum Lieferumfang gehören diverse Gummispanner und ein Gummispanner, welcher bereits in den Kanal entlang der Oberkante werkseitig eingezogen ist. Die Gummispanner können je nach Bedarf mit der Schere gekürzt und das Ende erneut in den Schnapphaken eingeführt werden. Für Fahrzeuge ohne oben angebrachten Außenspiegel empfehlen wir die Schnapphaken des Gummispanners an LOXX-Druckknöpfen zu befestigen, wobei die Unterteile der Druckknöpfe zuvor auf dem Fahrzeug positioniert und aufgeklebt (oder aufgeschraubt) werden müssen. Es besteht auch die Möglichkeit die Sonnenschutzmatte ohne den eingeführten Gummispanner mittels zwei LOXX-Druckknöpfen zu befestigen, wobei die zwei Druckknopfoberteile zuvor in die Matte montiert werden müssen. Der Gummispanner an der Oberkante ist bereits eingezogen. Farbe: Hellgrau.
Größe ca. 2,67 x 1,30 m. **Nr. 90273 125,—**

LOXX-Druckknöpfe. 2er-Set. **Nr. 90258 24,50**

Thermo-DO-IT-YOURSELF-Set

Thermo-SB-Set, aus Thermovelour mit 8 mm PU-Schaum, 350 cm lang, 148 cm breit. Außenseite mit Alu-Polyesterfolie flächig kaschiert, Innenseite mit hellgrauem Polyestervelours flächig kaschiert.

Inklusive 15 großen Saugern (ø 50 mm) mit Verstärkungskappe, 9 m Polyestereinfassband und 350 cm Folie zur Abnahme einer Schablone.

Damit können Sie selbst Thermo-/Fenstermatten, Thermoisolierungen unterhalb des Schlafbereiches, Abdeckungen und andere Isolationsgegenstände herstellen.

Komplett-Set **Nr. 96112** **179,—**

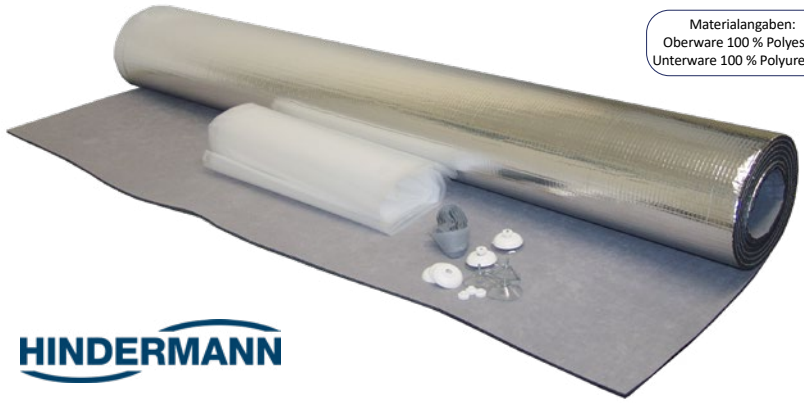

1. Ersatz-Saugnäpfe mit Ring. Für die meisten Thermo-Isolationsmatten passend. Stark haftend, langjährig bewährte Qualität. 10er-Pack.
Nr. 91692 **21,95**

2. Super-Saugnäpfe. Mit enorm starker Haftfähigkeit. Bewährte HINDERMANN-Qualität. Inklusive Rändelmutter und Verstärkungsscheibe, 50 mm ø. Sauger glasklar, Kappe hellgrau. 5er-Pack.
Nr. 91699 **17,50**

3. Thermofolie. Für Kälte- und Wärmeschutz sowie Sonnenreflexion, leicht zu verarbeiten, universell verwendbar für Camping, Auto, Boot und Haus, geeignet auch als Dachisolierung im Vorzelt. Luftpolsterverbundfolie mit beidseitig alubedampfter Polyesterfolie (Oberware 90 % Polyester, 10 % Aluminium). Breite 148 cm. 3 mm stark. Preis per m.
Nr. 91620 **19,50**









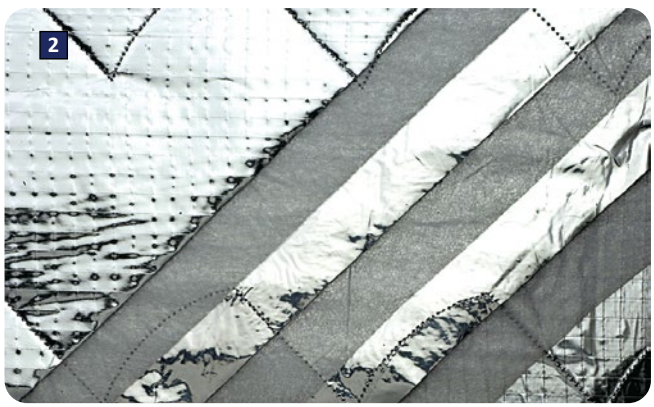

Thermofolie HTD. Bestehend aus mehreren Schichten reflektierender Folien und mehreren Schichten abwechselnden Schaumstofflagen.
10 m Rolle, Breite 1,55 m. Fläche 15,5 m².
Gewicht 16 kg.
1. Thermofolie HTD 5-lagig. Drei Schichten reflektierende Folien und zwei Schichten Schaumstofflagen.
Nr. 92703 **279,—**
2. Thermofolie HTD 7-lagig. Vier Schichten reflektierende Folien und drei Schichten Schaumstofflagen.
Nr. 92759 **305,—**

3. Selbstklebendes Aluminiumband. Ermöglicht eine perfekte Verbindung zwischen zwei Wärmedämmungen. Länge 50 m, Breite 5 cm. Gewicht 570 g.
Nr. 92779 **40,95**

4. Einfassband. Ermöglicht das Einfassen der Innen- und Außenrundungen von Isolier- und Thermomatten. Farbe grau. Preis per m. **Nr. 92796** **0,80**

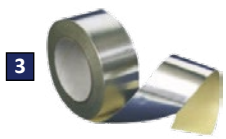









5. Saugnäpfe mit Ringen. 10er Pack.
Nr. 92801 **13,95**

6. Druckknöpfe. Inklusive Werkzeug. 12er Pack.
Nr. 92805 **11,95**

7. Ösen. Inklusive Werkzeug. 25er Pack.
Nr. 92806 **11,50**

Innen-Thermomatten 9-lagig - das Non-Plus-Ultra!





Thermomatten-Set für Reisemobile. Diese 9-lagigen Innen-Thermomatten verdunkeln, isolieren vor Hitze und Kälte sowie vor Lärm. Im Sommer wird die Sonneneinstrahlung und damit ein Aufheizen des Innenraums deutlich reduziert. Im Winter schützen sie vor Wärmeverlust über die Fahrerhaus-Scheiben. Leichte Befestigung mit sicher haftenden Spezial-Saugnäpfen. Das Set besteht aus einer Thermomatte für die Frontscheibe sowie je einer Thermomatte für die linke und rechte Seitenscheibe. Die Matten werden innen angebracht. Bei Nichtgebrauch erfolgt die Aufbewahrung in der zum Lieferumfang gehörenden, stabilen Tragetasche.

Passend für		
Fiat Ducato Bj. 1991 - 1994	**Nr. 92000**	**99,95**
Fiat Ducato Bj. 1994 - 2006	**Nr. 92001**	**99,95**
Fiat Ducato ab Bj. 2006	**Nr. 92009**	**99,95**
Ford Transit Bj. 2000 - 2014	**Nr. 92002**	**99,95**
Ford Transit ab Bj. 2014	**Nr. 92039**	**99,95**
Ford Transit Custom ab Bj. 2003	**Nr. 97379**	**99,95**
Iveco Daily ab Bj. 2000	**Nr. 92003**	**99,95**
MB Sprinter bis Bj. 2006	**Nr. 92004**	**99,95**
MB Sprinter Bj. 2006 - 2018	**Nr. 92010**	**99,95**
MB Sprinter ab Bj. 2018	**Nr. 97723**	**99,95**
MB Vito/Viano ab Bj. 2003	**Nr. 97722**	**99,95**
Renault Master Bj. 1998 - 2010	**Nr. 92005**	**99,95**
Renault Master ab Bj. 2010	**Nr. 92013**	**99,95**
Renault Trafic ab Bj. 2014	**Nr. 90813**	**99,95**
VW T2/T3	**Nr. 90852**	**99,95**
VW T4	**Nr. 92006**	**99,95**
VW T4 Heckklappe	**Nr. 90253**	**78,95**
VW T5	**Nr. 92007**	**99,95**
VW T5 Heckklappe	**Nr. 90254**	**78,95**
VW T6	**Nr. 90317**	**99,95**
VW T6 Heckklappe	**Nr. 90319**	**78,95**
VW LT ab Bj. 1997	**Nr. 92008**	**99,95**
VW Caddy	**Nr. 92011**	**99,95**
VW Caddy hinten. Set für die hinteren Scheiben und das Heckfenster.	**Nr. 92012**	**125,—**



BRUNER

NEU!



CLI-MATS NT NG. Neues, speziell für die Isolierung und Verdunkelung der Fahrerkabinen-Scheiben entwickeltes Thermomaterial aus Polyester, das sich aufgrund seiner weichen Struktur perfekt an die Form der Scheiben anpasst.

EIGENSCHAFTEN:
- Hochwertiges Polyester-Material
- Verhindert die Bildung von Kondenswasser
- Schützt vor Hitze
- Beidseitig verwendbar
- Einfache Montage durch neue Saugnäpfe mit integriertem Gewinde
- Inklusive Transporttasche

Passend für		
Fiat Ducato ab Bj. 2014	**Nr. 98351**	**89,95**
Ford Transit Bj. 2014 - 2020	**Nr. 98488**	**89,95**
Ford Transit ab Bj. 2020	**Nr. 98489**	**89,95**
MB Sprinter Bj. 2014 - 2018	**Nr. 98486**	**89,95**
MB Sprinter ab Bj. 2018	**Nr. 98487**	**89,95**
VW T5	**Nr. 98363**	**89,95**
VW T6	**Nr. 98490**	**89,95**
VW T7	**Nr. 98491**	**89,95**







HINDERMANN

1. Innenisoliermatte TRAVEL. Diese preisgünstigen Innenisoliermatten schützen den Innenraum vor Sonne, Hitze und im Winter gegen Kälte.
Durch die maßgenaue Passform bieten sie Schutz gegen ungewünschte Einblicke von außen. Sie sind hergestellt aus der HINDERMANN THERMOFOLIE, die beidseitig mit einer alubedampften Polyesterfolie beschichtet sind. Die Kanten sind ringsum sauber eingefasst. Entlang der Oberkanten befinden sich Zugschlaufen. Die Befestigung erfolgt mittels großflächiger Qualitätssauger, die festen Halt an den Scheiben bieten. Sie sitzen in vormontierten Clipösen, die nicht ausreißen. Die Sauger mit Rändelschrauben liegen lose bei und sind nicht montiert. Die Isoliermatten für die Fahrerhaus-Seitenscheiben sind so dimensioniert, dass die Außenkonturen durch das Türgummi eingeklemmt werden und somit zwischen Fenstermatte und Fensterglas ein isolierendes Luftpolster entsteht.
Die Angaben zum VW T6 Wohnraum beziehen sich auf Fahrzeuge mit kunststoffverkleideter Fensterumrandung wie Multivan, Caravelle oder Shuttle.
VW T5/T6 Fahrerhaus 3-teilig
Nr. 92072 **139,—**

2. Innenisoliermatte PREMIO. Das 3-teilige Set besteht aus einer ca. 8 mm starken Schaumisolierung, die zum Wohnbereich hin mit einem Polyestervelours versehen ist, der eine angenehme Raumatmosphäre vermittelt. Die Außenfläche ist mit einer aluminisierten Polyesterfolie beschichtet, die Sonnenstrahlen reflektiert und im Sommer hilft, die Hitze draußen zu lassen. Die Isolierung schließt mit den Fensterkonturen ab. Die Befestigung der Frontverdunkelung erfolgt mittels der beigelegten Winkel. Diese müssen einmalig zwischen Windschutzscheibe und A-Säulen eingeschoben und mit den an der Matte rückseitig angenähten Magneten verbunden werden. Zusätzlich befindet sich an der Oberkante der Matte eine Lasche, welche zwischen Sonnenblenden und Dachhimmel eingeklemmt wird.
Bei Fahrzeugen ohne Innenverdunkelung (OV) werden die Türfenstermatten ebenfalls mittels eingeschweißter Magnete befestigt.
Bei Fahrzeugen mit eingebauter Innenverdunkelung (MV) werden die Türfenstermatten zwischen Rahmenkonstruktion der Verdunkelung und der Scheibe eingesteckt. Sie schließen ringsum ab. Konstruktionsbedingt ergeben sich an der Frontschutzmatte winzige Lichtblitzer in den Ecken der Unterkante.
Die Isoliermatten lassen sich aufgerollt in einem PE-Tragebeutel verstauen (gehört zum Lieferumfang).
Passend für Fiat Ducato ab Bj. 2006.

OV - Farbe Hellgrau	**Nr. 97337**	**209,—**
MV - Farbe Hellgrau	**Nr. 90780**	**209,—**
OV - Farbe Hellbeige	**Nr. 97312**	**209,—**
MV - Farbe Hellbeige	**Nr. 90799**	**209,—**

Isoliervorhang THERMICAMP

Clairval









Wärmeverlust findet an den Öffnungen statt, daher ist es wichtig diese Stellen zu isolieren. Der Vorhang dient zur Isolierung des Hecks, er wirkt wie eine Kälteschranke.
Universales Befestigungsprinzip: die Tenax®-Schnellverschlüsse passen sich der Karosserie ideal an und vermeiden Wärmebrücken.
Praktisch: Zugriff auf den Frachtraum ohne Entfernung der Isolierung! Dort wo die Vorhänge mit Reißverschlüssen und Klettband halb geöffnet werden können, entsteht ein großes Fenster. Die Isolierung muss beim Halt und Weiterfahrt nicht entfernt werden.
Vorteile:
- Schlafkomfort stark verbessert
- Ganzjährige Nutzung des Fahrzeugs
- Energiesparen durch verminderten Wärmeverlust
- Neu - einige Modelle mit eingenähtem Moskitonetz

Thermicamp Fiat Ducato. Ab Bj. 06/2006.

H2. Mit Moskitonetz.	**Nr. 98608**	**359,—**
H3. Ohne Moskitonetz.	**Nr. 97727**	**319,—**
H3. Mit Moskitonetz.	**Nr. 98602**	**359,—**

Thermicamp Ford Transit H3. Ab Bj. 09/2014.

Mit Moskitonetz.	**Nr. 98607**	**359,—**

Thermicamp MB V-Klasse. Ab Bj. 04/2014.

Ohne Moskitonetz.	**Nr. 97756**	**299,—**

Thermicamp MB Vito. Ab Bj. 11/2014.

Ohne Moskitonetz.	**Nr. 97726**	**319,—**

Thermicamp Renault Master. Ab Bj. 2010.

Ohne Moskitonetz.	**Nr. 97728**	**319,—**

Thermicamp VW T4.

Ohne Moskitonetz.	**Nr. 97729**	**299,—**

Thermicamp VW T5/T6.

Ohne Moskitonetz.	**Nr. 97730**	**299,—**

HINDERMANN Thermovorhang und Kälteschutz







Materialangaben:
Oberware 100 % Polyester
Unterware 100 % Polyurethan















1. Thermo-Trennvorhang für Alkoven-Reisemobile. Für den optimalen Schutz vor Kälteeinstrahlung und Wärmeverlust sowie für einen bequemen Durchstieg wurde diese Zusatzisolierung zwischen Fahrerhaus und Wohnkabine weiterentwickelt.
Jetzt kann der Durchstieg mit 2 Reißverschlüssen geöffnet werden.
Die Befestigung erfolgt mittels Druckknöpfen, die im Lieferumfang enthalten sind.
Größe (HxL) 148 x 222 cm.

Farbe Hellgrau	**Nr. 91239**	**199,—**
Farbe Hellbeige	**Nr. 90488**	**199,—**

2. Thermovorhang. Dieser U-förmige Thermovorhang trennt den nicht isolierten Bereich, wie die Fensterflächen, den Bereich der Fahrerhaustüren, das Armaturenbrett sowie den Fußraum in ganzer Höhe vom Wohnbereich und schützt mit seiner ca. 8 mm PU-Schaum-Isolierung vor eindringender Kälte und Wärmeverlust im Wohnbereich. Gleichzeitig spart der schnell angebrachte Vorhang, der bis auf den Boden reicht, Heizkosten. Er ist bereits seit mehreren Jahren im HINDERMANN-Sortiment und erfreut sich durch seine wohnliche Atmosphäre und durch seinen hohen Nutzen ständig steigender Nachfrage.
Der Clou dieser Vorhänge ist die einfache Anbringung: Entlang der Oberkante befindet sich eine Lasche, die zwischen Dachhimmel und Sonnenblenden geschoben wird. Nur wenige Druckknöpfe entlang der B-Säule sorgen für dichten Abschluss und Halt. Die Druckknopfoberteile sind eingearbeitet, die anschraubbaren Unterteile gehören zum Lieferumfang. Wenn draußen kein Frost ist und es mal auf die Schnelle gehen soll, genügt es, den Vorhang einfach aufzustellen und die Lasche zwischen Dachhimmel und Sonnenblenden zu schieben. Dann kann man auch auf die seitliche Anbringung verzichten.
Material: Hergestellt werden die Isolierungen aus einem freundlich wirkenden Material, das im Kern einen ca. 8 mm dicken PU-Schaum in Sandwichkonstruktion aufweist. Zum Wohnraum hin gerichtet ist ein Polyestervelours, wahlweise in hellgrau oder hellbeige, und nach außen zeigt eine aluminisierte Polyesterfolie.
Passend für Fiat Ducato ab Bj. 2006.

Farbe Hellgrau	**Nr. 92026**	**289,—**
Farbe Hellbeige	**Nr. 91945**	**289,—**

Thermovorhänge für die Hecktür des Ducatos. Erhöhter Wohnkomfort im Van durch eine effiziente Wärmeisolierung im Schlafbereich. Hergestellt werden die Isolierungen aus einem freundlich wirkenden Material, das im Kern einen ca. 8 mm dicken PU-Schaum in Sandwichkonstruktion aufweist. Zum Wohnraum hin gerichtet ist ein hellgrauer Polyestervelours und nach außen zeigt eine aluminisierte Polyesterfolie. Passend für Fiat Ducato ab Baujahr 2006 mit hohem Türausschnitt.

Für den Schutz vor Zugluft hat HINDERMANN Hecktürisolierungen in zwei Versionen entwickelt:

3. Einteilige Hecktürisolierung. Diese wird von innen, entlang der Oberkante über eine zweireihige Druckknopfleiste befestigt (falls ein Hängeschrank montiert ist, erfolgt die Befestigung von außen). Der Zugang zum Stauraum unterhalb des Bettes und zum Gasflaschenschrank lässt sich durch Öffnen von zwei Reißverschlüssen bequem erreichen.
Material: Bei beiden Varianten der Hecktürisolierung ist die Sandwichkonstruktion 8 mm dick. Die Isolierung ist identisch mit der des Thermovorhangs für das Fahrerhaus und der Innenisoliermatte Premio. Die nach außen zeigende aluminisierte Polyesterfolie nimmt keine Feuchtigkeit auf, wenn z. B. bei geöffneter Schiebetür Nässe oder Schnee auftrifft.

Farbe Hellgrau	**Nr. 92103**	**289,—**
Farbe Hellbeige	**Nr. 90302**	**289,—**

4. Zweiteilige Hecktürisolierung. Diese kann dank Magnetbefestigung auf der Innenseite der Flügeltüren sehr schnell angebracht und schnell wieder demontiert werden. Beide Flächen überlappen sich in der Mitte.

Farbe Hellgrau	**Nr. 92104**	**399,—**
Farbe Hellbeige	**Nr. 92108**	**399,—**

Frontschutzplane HTD

NEU!



TOP HIT

Unser Preis
46,95

Schutzhülle aus atmungsaktivem 3-Lagen-Vliesmaterial. Schützt vor UV-Strahlung und hält Fenster frei von Schmutz und Staub. Reißfest und wasserabweisend. Inklusive Befestigungshaken. Farbe Grau.

Passend für:

Fiat Ducato 230/244 Bj. 1994 - 2006	**Nr. 98392**	**46,95**
Fiat Ducato X250/X290 ab Bj. 2006	**Nr. 98393**	**46,95**
Ford Transit Bj. 2006 - 2013	**Nr. 98394**	**46,95**
Ford Transit ab Bj. 2014	**Nr. 98395**	**46,95**
Mercedes Sprinter Bj. 2006 - 2017	**Nr. 98396**	**46,95**
Mercedes Sprinter ab Bj. 2018	**Nr. 98397**	**46,95**
Renault Master ab Bj. 2010	**Nr. 98398**	**46,95**
VW T5/T6	**Nr. 98399**	**46,95**

Thermicamp ROOF - Innenisolierung für Aufstelldächer





Bietet neuen Komfort für kühlere Nächte und sonnige Tage.
In einem Stück montiert, bietet die Isolierung eine wahrhafte Wärmedämmung gegen Kälte und Hitze und vermeidet jedes Wärmebrückenrisiko. Die Innenseite aus grauem Polyestergewebe garantiert ein mildes Wohlfühlambiente für erholsame Nächte. Das vereinfachte Befestigungsprinzip sorgt für eine perfekte Anbringung an allen Fahrzeugen; das Montagezubehör ermöglicht eine schnelle Fixierung bei der Rast:

- Druckknöpfe sind an der Decke des Aufstelldaches befestigt
- Selbsthaftendes Klettband, wie das von Velcro®, ist unten am Dach angebracht (Karosserieteil)

Sehr praktisch! Die Seitenöffnungen mit Reißverschlüssen ermöglichen den Zugang zur Aufstelldachplane ohne Entfernen der Isolierung.
Der Innenraum wird belüftet, indem man die Öffnungen des Fahrzeugs nutzt, die Kondensation wird auch deutlich eingeschränkt.

Lieferzeit ca. 2-3 Wochen.

Erhältlich für folgende Fahrzeugmodelle:

Citroën Campster Crosscamp ab 09/2017	**Nr. 98137**	**359,—**
Ford Nugget ab 09/2020	**Nr. 98138**	**359,—**
Ford Transit Custom mit SCA-Dach 124	**Nr. 98128**	**359,—**
Mercedes Marco Polo ab 09/2016	**Nr. 98139**	**359,—**
VW T5 & T6 ab 06/2003	**Nr. 98140**	**359,—**
VW T6 mit SCA-Dach 190	**Nr. 98141**	**359,—**
VW T6 mit SCA-Dach 194	**Nr. 98142**	**359,—**
VW Westfalia Kepler ab 09/2016	**Nr. 98129**	**359,—**
Bürstner Campeo ab 09/2020	**Nr. 98143**	**459,—**
Trigano Van Standard Ducato MH2	**Nr. 98144**	**459,—**

Aussen-Thermomatte THERMOVAL











Premium-Isolierung für teilintegrierte Wohnmobile und Kastenwagen. Sie ist einfach zu installieren, lässt sich schnell verstauen und bietet Schutz gegen Kälte und Hitze. Inklusive Packtasche.

- Wärmeisolierung gegen Kälte und gegen Hitze
- 100 % wasserundurchlässig und blickdicht
- Sichere und einfache Montage
- Einfache Pflege: einmal mit dem Schwamm abwischen und das Produkt ist trocken
- UV-Schutz-behandelt und feuerfest

Passend für:

Fiat Ducato X250/X290 ab Bj. 2006	**Nr. 97763**	**249,—**
Ford Transit ab Bj. 2014	**Nr. 97761**	**249,—**
Ford Transit Custom ab Bj. 2014	**Nr. 97762**	**249,—**
Mercedes Sprinter ab Bj. 2006	**Nr. 97764**	**249,—**
Citroën Spacetourer, Peugeot, Toyota ab Bj. 2016	**Nr. 97765**	**249,—**
Renault Master ab Bj. 2010	**Nr. 97766**	**249,—**
VW T5/T6	**Nr. 97767**	**249,—**

Thermomatte FOUR SEASONS

HINDERMANN





Abgedeckte Lüftungsschlitze (nur Ducato Typ 290 / ab 2014)



Zusatzschutz für Lackierung



universelle Türtaschen für sicheren Halt

Thermomatte FOUR SEASONS. Im Winter isolieren sie gegen Kälte, im Sommer sind sie eine wirkungsvolle Möglichkeit, damit die Sonnenstrahlen draußen bleiben, statt durch das Scheibenglas einzudringen und den Innenraum aufzuheizen. Bei schönem Wetter können Sie die Front öffnen und die Natur oder das Geschehen außerhalb des Fahrzeugs beobachten. Hergestellt aus einer wetterfesten Thermofolie mit beidseitig alubedampfter Polyesterfolie, die UV-stabilisiert worden ist.

Überzeugende Vorteile:

- Isoliert gegen Kälte, Wärme und Zugluft
- Keine beschlagenen Scheiben mehr
- Reduziert die Innenraumtemperatur
- Reflektiert Sonnenstrahlung
- Sichtschutz von außen
- Blick nach außen durch Öffnen der Front möglich
- Gummispanner gehören zum Lieferumfang. Sie ermöglichen auch den gesicherten Halt einer geöffneten Frontklappe
- Speziell vor UV-Strahlen geschützte Außenfläche

Passend für:

Fiat Ducato bis Bj. 2006	**Nr. 93070**	**135,—**
Fiat Ducato ab Bj. 2006	**Nr. 93071**	**135,—**
Ford Transit Bj. 2006 - 2014	**Nr. 93072**	**135,—**
Ford Transit ab Bj. 2014	**Nr. 92109**	**135,—**
MB Sprinter ab Bj. 2007 - 2017	**Nr. 92116**	**135,—**
MB Sprinter ab Bj. 2018	**Nr. 90490**	**135,—**
Mercedes V-Klasse ab 2014	**Nr. 90256**	**135,—**
Renault Master Bj. 2001 - 2010	**Nr. 93073**	**135,—**
Renault Master ab Bj. 2010	**Nr. 92113**	**135,—**
VW Crafter ab Bj. 2017	**Nr. 90257**	**135,—**
VW T4	**Nr. 92114**	**135,—**
VW T5/T6	**Nr. 93074**	**135,—**
Citroën Spacetourer	**Nr. 90855**	**135,—**

Thermofenstermatte CLASSIC

HINDERMANN

Thermofenstermatte CLASSIC. Hochwertige Außenisoliermatte, welche sich mit guten Isoliereigenschaften sowie einem geringen Gewicht auszeichnet. Das Material ist winterfest und lässt sich auch bei großer Kälte aufrollen oder falten. Wie bei HINDERMANN Außenisoliermatten üblich, lässt sich auch bei der CLASSIC-Version die Frontklappe öffnen. Wir empfehlen beim Anbringen der Matte die Fahrerhaustüren leicht geöffnet zu halten, um die Türtaschen aufzulegen. So hat die Isoliermatte sicheren Halt und sitzt perfekt. Material: Thermosandwich silber. Gummispanner sowie eine PE-Tragetasche gehören zum Lieferumfang.

Überzeugende Vorteile:

- Schutz gegen Kälte und Hitze
- Reduziert bei Sonneneinstrahlung im Sommer die Innenraumtemperatur
- Blick nach außen durch Öffnen der Front möglich
- Die ca. 10 mm schwarz gefärbte Isolierung für Lichtundurchlässigkeit und hohe Wärmedämmung spart Heizkosten
- Universell passend für Fahrzeuge mit und ohne Verdunkelungssystem durch verstellbare Türtaschen
- Mit Zugschlaufen für leichtes Öffnen
- Herauslösbarer Screen-Einsatz als Option erhältlich



Passend für:

Fiat Ducato ab Bj. 2006	**Nr. 90255**	**249,—**
Ford Transit ab Bj. 2014	**Nr. 90492**	**249,—**
MB Sprinter ab Bj. 2018	**Nr. 90494**	**249,—**
VW Crafter ab Bj. 2017	**Nr. 90499**	**249,—**
VW T5/T6	**Nr. 90505**	**249,—**

Screen-Einsatz. Passend für:

Fiat Ducato ab Bj. 2006	**Nr. 92097**	**64,95**
Ford Transit ab Bj. 2014	**Nr. 92191**	**64,95**
MB Sprinter ab Bj. 2018	**Nr. 90514**	**64,95**
VW Crafter ab Bj. 2017	**Nr. 90516**	**64,95**
VW T5/T6	**Nr. 92099**	**64,95**



Abgedeckte Lüftungsschlitze (nur Ducato Typ 290 / ab 2014)



universelle Türtaschen für sicheren Halt



halb montierter Screeneinsatz

Thermofenstermatte LUX + LUX-DUO

HINDERMANN



einzeln verwendbar



Fenstermatte LUX

Isoliertes Unterteil LUX-DUO.
Schutz vor Kälte und Zugluft.



herauslösbarer Screen-Einsatz









Die **Außenisoliermatten LUX + LUX-DUO** sind einerseits die ideale Wärmedämmung für den Winterurlaub, andererseits bieten sie im Sommer einen wirkungsvollen Schutz vor der Sonneneinstrahlung. Die leichtgewichtige, ca. 20 mm starke Innenisolierung aus Polyesterfasern hält die Wärme im Innenraum. Die Fenstermatten werden durch Einhängen der Taschen in die leicht geöffneten Türen einfach angelegt und mittels beigefügten Gummispannern befestigt. Die Türtaschen sind beim Ducato ab Baujahr 2006 größenverstellbar und passen auch bei einem montierten Verdunkelungssystem. Neu ist das isolierte Unterteil LUX-DUO, welches durch ein eingearbeitetes Klettband entlang der Oberseite der Matte die Möglichkeit zur Verbindung mit dem Oberteil LUX bietet und somit eine 2-teilige THERMOISOLIERUNG entsteht. Einmal montiert können beide miteinander verbundenen Teile zusammen abgenommen und später wieder angebracht werden. Durch das isolierte Unterteil LUX-DUO entsteht eine großflächige Außenisolierung, die bis zum Boden reicht und den Wohnkomfort im Winterurlaub deutlich erhöht. Es schützt vor Zugluft durch den nicht isolierten Motorraum, den Radkästen und den Fahrerhaustüren. Das Material ist identisch mit der Fenstermatte, jedoch ist die Isolierung dünner, um Volumen während der Reise einzusparen. Die fest angearbeitete Windblende schützt vor Zugluft unterhalb des Fahrerhauses.

Oberteil Fenstermatte LUX passend für

Fiat Ducato ab Bj. 2006	**Nr. 92041**	**359,—**
Ford Transit Bj. 2006 - 2014	**Nr. 92043**	**359,—**
Ford Transit ab Bj. 2014	**Nr. 92154**	**359,—**
MB Sprinter ab Bj. 2006	**Nr. 91917**	**359,—**
MB Sprinter ab Bj. 2018	**Nr. 90508**	**359,—**
Renault Master ab Bj. 2010	**Nr. 92159**	**359,—**
VW Crafter ab Bj. 2017	**Nr. 90510**	**359,—**
VW T5/T6	**Nr. 91918**	**359,—**

Unterteil LUX-DUO.
Passend für

Fiat Ducato ab Bj. 2006	**Nr. 91919**	**335,—**
Ford Transit Bj. 2006 - 2014	**Nr. 92162**	**335,—**
Ford Transit ab Bj. 2014	**Nr. 92163**	**335,—**
MB Sprinter ab Bj. 2006	**Nr. 91924**	**335,—**
MB Sprinter ab Bj. 2018	**Nr. 90511**	**335,—**
Renault Master ab Bj. 2010	**Nr. 92164**	**335,—**
VW Crafter ab Bj. 2017	**Nr. 90513**	**335,—**
VW T5/T6	**Nr. 91928**	**335,—**

Screen-Einsatz.
Passend für

Fiat Ducato ab Bj. 2006	**Nr. 92097**	**64,95**
Ford Transit ab Bj. 2014	**Nr. 92191**	**64,95**
MB Sprinter ab Bj. 2006	**Nr. 92098**	**64,95**
MB Sprinter ab Bj. 2018	**Nr. 90514**	**64,95**
VW Crafter ab Bj. 2017	**Nr. 90516**	**64,95**
VW T5/T6	**Nr. 92099**	**64,95**



1







3

HINDERMANN

2





4

1. Universelle Frontscheibenisolierung für integrierte Reisemobile. Thermofolie mit ringsum eingefassten Kanten für die Frontscheibe, kein Öffnen der Front möglich. Ein innenliegender Gummispanner entlang der Oberkante sorgt für einen dichten Abschluss und ermöglicht eine schnelle Befestigung. Entlang der Unterkante befinden sich vier Abspannlaschen mit Kunststoffösen. Inklusive Gummispanner. Zusätzlich besteht die Option, die Gummispanner mittels einer Packung LOXX-Druckknöpfe (siehe Pos. 3) zu befestigen. Material Oberware 100 % Polyester, Unterware 100 % Polyurethan.
Größe 267 x 130 cm. **Nr. 93084 94,95**

2. Thermomatte LUX für integrierte Reisemobile. Einteilige Wärmedämmmatten mit Thermo-Sandwichaufbau und einer Innenisolierung aus Polyester. Die Frontfläche kann geöffnet werden.
Befestigung: Im Fahrertürbereich ist eine Innentasche gefertigt, die über die Türkanten eingehängt wird. Auf der Beifahrerseite erfolgt sie entweder über den angenähten Textilkeder, dabei muss eine Kederschiene am Fahrzeug angebracht werden oder mittels Druckknöpfen. Abspannmöglichkeiten zu den Außenspiegeln bzw. den Radkästen sind vorhanden. Material Oberware 100 % Polyester, Unterware 100 % Polyurethan.
Lieferumfang: 8 Gummispanner, 5 LOXX-Druckknöpfe, 230 cm Flauschband, TYVEK®-Aufbewahrungssack.
Passend für (weitere Modelle auf Anfrage erhältlich):

Adria Sonic	**Nr. 93875**	**469,—**
Bürstner Viseo bis 2013, Aviano/Elegance >2010 Tür links	**Nr. 93077**	**499,—**
Carthago c-line >2013	**Nr. 93876**	**499,—**
Carthago c-line >2015	**Nr. 93877**	**499,—**
Eura Mobil Integra Line/Line LS >2014	**Nr. 92117**	**469,—**
Hymer B-Klasse SL >2008	**Nr. 93080**	**499,—**
Rapido Universell 9F, 90F, 9M Bj. 2004-2010	**Nr. 93079**	**469,—**

3. LOXX-Druckknöpfe. Zum Anschrauben oder Aufkleben. Mit Spezial-Werkzeug.

2er-Set	**Nr. 90258**	**24,50**
5er-Set	**Nr. 19181**	**38,95**

4. Fahrerhaus-Jacket. Für Reisemobile, aus TYVEK® SUPRA. Diese Weiterentwicklung der Frontschutzplane für Reisemobile schützt das Fahrerhaus vor Vereisung und Schnee sowie ungewünschten Einblicken. Sie ist gefertigt aus dem atmungsaktiven TYVEK® SUPRA (42 % Polyethylen, 58 % Polypropylen). Eine Isolierung, wie bei dem Hindermann Thermo-Jacket ist nicht vorhanden.
Durch die einteilige Ausführung ist das Jacket durch Einhängen in die geringfügig geöffneten Türkanten leicht zu befestigen. Die Frontklappe lässt sich bis zur Höhe der Spiegel öffnen. Die Außenkanten sind sorgfältig eingefasst.
Diverse Befestigungsösen an der Unterkante sowie 10 Gummispanner gehören zum serienmäßigen Lieferumfang.
Passend für:

Fiat Ducato 230/244 Bj. 1994 - 2006	**Nr. 92045**	**219,—**
Fiat Ducato X250/X290 ab Bj. 2006	**Nr. 92046**	**219,—**
Ford Transit Bj. 2006 - 2014	**Nr. 92047**	**219,—**
Ford Transit ab Bj. 2014	**Nr. 92149**	**219,—**

1



HINDERMANN

2





3



3



4



4

1. Thermomatten für Wohnwagenfenster. Hergestellt aus Thermofolie (Oberware 100 % Polyester, Unterware 100 % Polyurethan), geringes Gewicht und langlebig. Für Sonnenreflexion, Kälte- und Wärmeschutz. Der serienmäßige Textilkeder (ø 7,0 mm) ermöglicht ein leichtes Einziehen in die Kederschiene. Ringsum mit einem silbergrauen Polyesterband eingefasst, Ecken gerundet. Serienmäßig sind die zwei Befestigungsmöglichkeiten: Druckknöpfe und Ösen.

Größe 70 x 74 cm	**Nr. 91599**	**45,95**
Größe 90 x 55 cm	**Nr. 90259**	**47,50**
Größe 110 x 55 cm	**Nr. 90517**	**48,95**
Größe 110 x 74 cm	**Nr. 91600**	**49,50**
Größe 130 x 74 cm	**Nr. 91603**	**53,50**
Größe 140 x 74 cm	**Nr. 91606**	**54,95**
Größe 150 x 55 cm	**Nr. 91607**	**54,95**
Größe 160 x 74 cm	**Nr. 91609**	**58,95**
Größe 170 x 74 cm	**Nr. 91612**	**62,50**
Größe 180 x 80 cm	**Nr. 91615**	**64,95**
Größe 190 x 80 cm	**Nr. 90519**	**68,95**
Größe 200 x 100 cm	**Nr. 91619**	**79,95**

2. Thermomatten. Aus 4 mm starker PVC-Gewebeplane. Die Befestigung erfolgt oben durch einen Textilkeder, unten über die Abspannung an Ösen. Die Thermomatten können wie Fensterklappen einfach nach oben weggerollt werden.
Der Wärmedurchgangswert entspricht dem einer 40 mm Sperrholzplatte.

Größe 110 x 70 cm	**Nr. 91590**	**75,50**
Größe 130 x 70 cm	**Nr. 91591**	**85,50**
Größe 140 x 70 cm	**Nr. 91592**	**91,95**
Größe 160 x 70 cm	**Nr. 91593**	**99,95**
Größe 170 x 70 cm	**Nr. 91594**	**105,—**
Größe 180 x 80 cm	**Nr. 91595**	**115,—**
Größe 190 x 80 cm	**Nr. 91596**	**119,—**

3. Bugschutzplane Caravan. Aus Tyvek® SUPRA. Schützt die Frontfläche des Wohnwagens vor Schmutz und Umwelteinflüssen. Im Winter hält sie den Flaschenkasten frei von Eis und Schnee und verhindert mögliche Zugluft. Auch bei Kälte bleibt die Plane flexibel. Die Befestigung erfolgt mittels Einzugskeder und Ösen am unteren Rand zum Abspannen (das Abspannmaterial gehört nicht zum Lieferumfang). Hergestellt aus 42 % Polyethylen, 58 % Polypropylen, Tyvek SUPRA (170 g/m²) Trilaminat (3-lagig mit stoßabsorbierender Schutzpolsterung).

Größe 140 x 160 cm	**Nr. 90520**	**98,95**
Größe 180 x 160 cm	**Nr. 90263**	**98,95**
Größe 200 x 160 cm	**Nr. 91511**	**98,95**
Größe 240 x 160 cm	**Nr. 91512**	**115,—**
Größe 240 x 200 cm	**Nr. 91299**	**119,—**

4. Frontschutzplane. Für Reisemobile, aus TYVEK® SUPRA. Schützt das Fahrzeug vor Vereisung und Schnee, sowie den Innenraum vor Sonneneinstrahlung und Erwärmung. Dadurch reduziert sich im Sommer die Innenraumtemperatur. Bei dieser Ausführung werden die Seitenscheiben ebenfalls geschützt und ungewünschte Einblicke in das Fahrzeug verhindert. Die Frontschutzplane schützt die Fahrzeuglackierung vor Ausbleichen und Verunreinigungen etwa durch Vogelkot. Sie ist leicht zu befestigen und wird einfach in die Türkanten eingehängt und abgespannt.
Zum Lieferumfang gehören 10 Gummispanner (kein Schrauben oder Bohren). Das TYVEK® SUPRA (42 % Polyethylen, 58 % Polypropylen) ist besonders stabil und bleibt auch bei Kälte flexibel.
Passend für:

Fiat Ducato 230/244 Bj. 1994 - 2006	**Nr. 91714**	**169,—**
Fiat Ducato X250/X290 ab Bj. 2006	**Nr. 91716**	**169,—**
Ford Transit Bj. 2006 - 2014	**Nr. 91722**	**169,—**
Ford Transit ab Bj. 2014	**Nr. 92147**	**169,—**
Mercedes Sprinter ab Bj. 2006	**Nr. 91729**	**169,—**
Renault Master ab Bj. 2010	**Nr. 92148**	**169,—**
VW Crafter ab Bj. 2017	**Nr. 90522**	**169,—**
VW T5/T6	**Nr. 91723**	**169,—**

HINDERMANN Fahrzeughüllen WINTERTIME

Die Serie **WINTERTIME** der **HINDERMANN SCHUTZHÜLLEN** sowie **HINDERMANN DACHPLANEN** ist aus einem atmungsaktiven 3-lagigen SFS-3 NONWOVEN Material (80 % Polypropylen + 20 % Polyethylen) hergestellt und zeichnet sich durch eine gute Reißfestigkeit und geringes Gewicht aus.
Für eine gute Passform auf Ihrem Fahrzeugtyp können Sie aus vier Grundformen, die universell auf verschiedene Fahrzeugfabrikate passen, auswählen.
Zusätzlich gibt es die rechteckigen Dachschutzplanen. Für Reisemobile gibt es alleine drei Grundformen, die den unterschiedlichen Konturen, Aufbaubreiten und Aufbauhöhen von integrierten, kompaktintegrierten, teilintegrierten sowie Alkovenfahrzeugen gerecht werden.
Jede Schutzhülle verfügt über vier Reißverschlüsse, die (geöffnet) das Überziehen sowie das Abnehmen erleichtern und einen Zugang zur Eingangstür bzw. Staukästen auf beiden Fahrzeugseiten ermöglichen.
Alle Schutzhüllen verfügen beidseitig über eine Ösenleiste sowie Spannlaschen an Front und Heckseite. Die Dachschutzplanen verfügen ringsum über dreiecksförmige Laschen zum Abspannen.
Das Spannmaterial und ein Reparaturset gehören zum serienmäßigen Lieferumfang, ebenfalls ein großzügig bemessener Aufbewahrungssack.



Schutzhüllen WINTERTIME für Caravans

Breite	Länge unten	Länge oben	größter Umfang	Höhe	Nr.	Preis
230 cm	490 cm	410 cm	1.440 cm	220 cm	**98110**	**399,—**
230 cm	560 cm	480 cm	1.580 cm	220 cm	**98111**	**419,—**
230 cm	610 cm	530 cm	1.680 cm	220 cm	**98112**	**429,—**
230 cm	660 cm	580 cm	1.780 cm	220 cm	**98481**	**439,—**
230 cm	710 cm	630 cm	1.880 cm	220 cm	**98482**	**449,—**
230 cm	760 cm	680 cm	1.980 cm	220 cm	**98483**	**459,—**
250 cm	430 cm	350 cm	1.360 cm	220 cm	**93091**	**389,—**
250 cm	470 cm	390 cm	1.440 cm	220 cm	**93092**	**399,—**
250 cm	510 cm	430 cm	1.520 cm	220 cm	**93093**	**409,—**
250 cm	550 cm	470 cm	1.600 cm	220 cm	**93094**	**419,—**
250 cm	590 cm	510 cm	1.680 cm	220 cm	**93095**	**429,—**
250 cm	630 cm	550 cm	1.760 cm	220 cm	**93096**	**439,—**
250 cm	670 cm	590 cm	1.840 cm	220 cm	**93097**	**449,—**
250 cm	710 cm	630 cm	1.920 cm	220 cm	**93098**	**459,—**
250 cm	810 cm	730 cm	2.120 cm	220 cm	**93099**	**479,—**
250 cm	910 cm	830 cm	2.320 cm	220 cm	**98484**	**499,—**

Die Höhe der Haube ist immer ca. 35 cm geringer als die gesamte Fahrzeughöhe. Berücksichtigen Sie alle Überstände wie z. B. den Fahrradträger. Geringfügige Maßtoleranzen vorbehalten.

Schutzhüllen WINTERTIME für integrierte Reisemobile und Alkovenfahrzeuge

Breite	Länge unten	Länge oben	größter Umfang	Höhe	Nr.	Preis
235 cm	610 cm	537 cm	1.690 cm	270 cm	**93120**	**495,—**
235 cm	650 cm	577 cm	1.770 cm	270 cm	**93121**	**515,—**
235 cm	710 cm	637 cm	1.890 cm	270 cm	**93122**	**535,—**
235 cm	750 cm	677 cm	1.970 cm	270 cm	**93123**	**565,—**
235 cm	810 cm	737 cm	2.090 cm	270 cm	**93124**	**585,—**
235 cm	860 cm	787 cm	2.190 cm	270 cm	**93284**	**605,—**
235 cm	910 cm	830 cm	2.290 cm	270 cm	**98485**	**625,—**





Schutzhüllen WINTERTIME für kompaktintegrierte Reisemobile

Breite	Länge unten	Länge oben	größter Umfang	Höhe	Nr.	Preis
225 cm	630 cm	507 cm	1.710 cm	250 cm	**92168**	**495,—**
225 cm	680 cm	557 cm	1.810 cm	250 cm	**92169**	**515,—**
225 cm	730 cm	607 cm	1.910 cm	250 cm	**92192**	**535,—**

Schutzhüllen WINTERTIME für teilintegrierte Reisemobile

Breite	Länge unten	Länge oben	größter Umfang	Höhe	Nr.	Preis
240 cm	610 cm	385 cm	1.700 cm	250 cm	**93125**	**465,—**
240 cm	660 cm	435 cm	1.800 cm	250 cm	**93126**	**495,—**
240 cm	710 cm	485 cm	1.900 cm	250 cm	**93127**	**525,—**
240 cm	770 cm	545 cm	2.020 cm	250 cm	**93128**	**545,—**

HINDERMANN Fahrzeughüllen WINTERTIME



Unser Preis
ab 439,—



Schutzhüllen WINTERTIME für Kastenwagen/Vans (Fiat Ducato ab Bj. 2007)

Breite	Länge	Höhe	Untergurte	Nr.	Preis
210 cm	550 cm	227 cm	6	**90868**	**439,—**
210 cm	615 cm	227 cm	6	**90870**	**469,—**
210 cm	655 cm	227 cm	6	**90873**	**479,—**

Dachschutzplanen WINTERTIME universell für Reisemobile und Wohnwagen

Größe	Untergurte	Nr.	Preis
500 x 300 cm	14	**92182**	**189,—**
550 x 300 cm	14	**92183**	**199,—**
600 x 300 cm	14	**92184**	**209,—**
650 x 300 cm	14	**92185**	**219,—**
700 x 300 cm	14	**92186**	**229,—**
750 x 300 cm	14	**92187**	**239,—**
800 x 300 cm	14	**92188**	**249,—**
850 x 300 cm	14	**92140**	**259,—**
900 x 300 cm	14	**98478**	**269,—**
950 x 300 cm	14	**98479**	**279,—**
1000 x 300 cm	14	**98480**	**289,—**



Unser Preis
ab 189,—



Zubehör für Schutzhüllen WINTERTIME:

Fensterschutzfolie 50 cm x 30 m. Für Ersatzbedarf nach dem Abnehmen der serienmäßigen Erstausstattung. **Nr. 92141** **58,95**

Schutzecken 4er Set. Schutzecken aus Hartschaum, Inhalt 4 Stück. **Nr. 92142** **48,95**

Abstandshalter 4er Set. Abstandshalter aus Hartschaum, Inhalt 4 Stück. **Nr. 92143** **22,95**



Giebelprofile 2er Set. Die Giebelprofile für Reisemobile und Wohnwagen erleichtern das Ablaufen des Wassers von Ihrer Schutzhülle oder Dachschutzplane und verhindern bzw. reduzieren mögliche Wasserlachen. Sie sind für jedes Dach Ihres Wohnwagens oder Reisemobiles geeignet und können auch nachträglich für bereits vorhandene Schutzhüllen von Hindermann verwendet werden. Die Giebelhöhe von ca. 21 cm überragt die Dachfenster und Antennen. Das 2-teilige Giebelprofil mit Schwalbenschwanzverbindung besteht aus witterungsbeständigem, festem PE-Schaum, der kein Wasser aufsaugt. Es wird mittig zusammengesteckt und mit jeweils vier Füßen stabilisiert. Die Platzierung und die Anzahl der Abstandsprofile erfolgt nach den Erfordernissen.
Montierte Größe ca. 210 x 21 x 5 cm. Inhalt 2 Stück. **Nr. 91738** **98,95**







Ersatzgurte für Schutzhüllen. Bestehend aus 4 Gurten (240 cm) für Front- und Heckbereich sowie 4 Quergurten (380 cm) für die Fahrzeugunterseite.
Nr. 90264 **44,95**

Ersatzgurte für Dachschutzplanen. 6 Gurte (3 cm breit) mit Schnapphaken, Länge ca. 800 cm. **Nr. 90265** **44,95**



CARAVAN & CAMPER COVERS - WINTER PROTECTION

Schutzhüllen für Wohnwagen & Reisemobil. Verwendete Materialien im Dachbereich: Papierartiger Vliesstoff aus Polyethylen hoher Dichte (PE-HD), der sich aus dicht miteinander verbundenen Microfilamenten aufbaut. Ideal für Abdeckungen im Außenbereich.

- Chemikalienfest
- Abriebfest
- Atmungsaktiv
- Wasserabweisend
- Wasserdampfdurchlässig
- Winddicht
- Antistatisch
- Brennt nicht, schmilzt bei 135 °C
- Auch bei Temperaturen < 0 °C geschmeidig
- Dimensionsstabil
- Reißfest
- UV-beständig
- Temperaturbereich -75 °C bis +80 °C

CARAVAN COVER 6M. Schutzhülle für Wohnwagen. Atmungsaktives TNT Gewebe. UV-stabil, wasserabweisend und waschbar. Lieferung in komfortabler Packtasche.









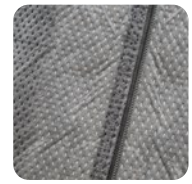



Schutzhüllen für Wohnwagen

Größe A	Größe B	Größe C	Größe D	Nr.	Preis
450 cm	240 cm	220 cm	405 cm	**93154**	**204,—**
500 cm	240 cm	220 cm	455 cm	**93155**	**214,—**
550 cm	250 cm	220 cm	505 cm	**93156**	**224,—**
600 cm	250 cm	220 cm	555 cm	**93157**	**234,—**
650 cm	250 cm	220 cm	605 cm	**92136**	**244,—**
700 cm	250 cm	220 cm	655 cm	**92137**	**254,—**
750 cm	250 cm	220 cm	705 cm	**97238**	**264,—**
800 cm	250 cm	220 cm	755 cm	**97239**	**274,—**

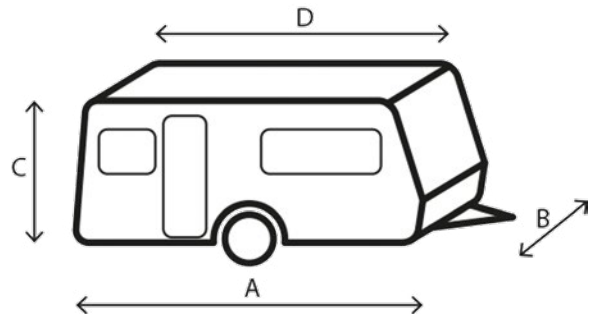

CAMPER COVER 6M. Schutzhülle für Reisemobile. Breitere und höhere Ausführung. Atmungsaktives TNT Gewebe. UV-stabil, wasserabweisend und waschbar. Lieferung in komfortabler Packtasche.









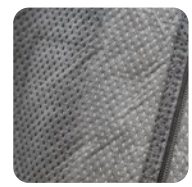



Schutzhüllen für Reisemobile

Größe A	Größe B	Größe C	Größe D	Nr.	Preis
550 cm	240 cm	270 cm	495 cm	**97236**	**264,—**
600 cm	240 cm	270 cm	545 cm	**93168**	**274,—**
650 cm	240 cm	270 cm	595 cm	**93169**	**284,—**
700 cm	240 cm	270 cm	645 cm	**92138**	**294,—**
750 cm	240 cm	270 cm	695 cm	**93176**	**304,—**
800 cm	240 cm	270 cm	745 cm	**92139**	**314,—**
850 cm	240 cm	270 cm	795 cm	**97237**	**324,—**

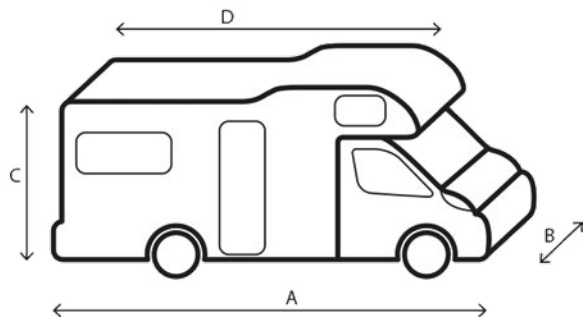

CARAVAN & CAMPER COVERS - SOMMER / WINTER PROTECTION

Schutzhüllen für Wohnwagen & Reisemobil. Die Wohnwagen- und Reisemobilabdeckungen der Kollektion Design 12M sind das Ergebnis ständiger Suche nach innovativen Lösungen. Sie vereinen fünf Jahre Produktionserfahrung mit einem neuen, modernen und attraktiven Design.

- Hervorragender Schutz des Fahrzeugs vor äußeren Einflüssen wie Regen, Sonne, Staub, chemische Verschmutzung, Tierkot, Laub usw.
- Ausgestattet mit seitlichen Reißverschlüssen, die einen bequemen Zugang zum Fahrzeug ermöglichen, wenn es abgedeckt ist
- Ausgestattet mit hinteren Reißverschlüssen, die das Abdecken erheblich erleichtern und den Zugang zum hinteren Teil des Fahrzeugs im abgedeckten Zustand ermöglichen
- Ausgezeichnetes windfestes Befestigungssystem durch robuste Riemen mit Spannschnalle

CARAVAN COVER DESIGN 12M. Schutzhülle für Wohnwagen. Kratzfestes und atmungsaktives 4-lagiges UV-beständiges TNT-Gewebe. Inklusive Aufbewahrungstasche.



Schutzhüllen für Wohnwagen					
Größe A	Größe B	Größe C	Größe D	Nr.	Preis
450 cm	240 cm	220 cm	405 cm	**97644**	**249,—**
500 cm	240 cm	220 cm	455 cm	**94256**	**259,—**
550 cm	250 cm	220 cm	505 cm	**94257**	**269,—**
600 cm	250 cm	220 cm	555 cm	**94258**	**279,—**
650 cm	250 cm	220 cm	605 cm	**94259**	**289,—**
700 cm	250 cm	220 cm	655 cm	**94261**	**299,—**
750 cm	250 cm	220 cm	705 cm	**94263**	**309,—**
800 cm	250 cm	220 cm	755 cm	**94267**	**339,—**

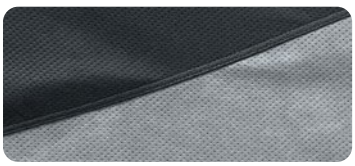







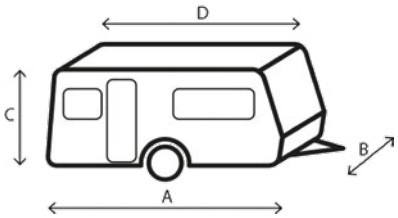

CAMPER COVER DESIGN 12M. Schutzhülle für Reisemobile. Breitere und höhere Ausführung. Kratzfestes und atmungsaktives 4-lagiges UV-beständiges TNT-Gewebe. Inklusive Aufbewahrungstasche.



Schutzhüllen für Reisemobile					
Größe A	Größe B	Größe C	Größe D	Nr.	Preis
550 cm	240 cm	270 cm	495 cm	**94268**	**309,—**
600 cm	240 cm	270 cm	545 cm	**94269**	**319,—**
650 cm	240 cm	270 cm	595 cm	**94272**	**329,—**
700 cm	240 cm	270 cm	645 cm	**94273**	**339,—**
750 cm	240 cm	270 cm	695 cm	**94274**	**349,—**
800 cm	240 cm	270 cm	745 cm	**94279**	**359,—**
850 cm	240 cm	270 cm	795 cm	**94280**	**369,—**

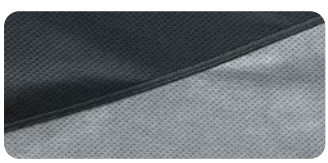







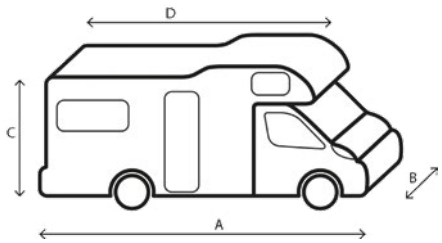



PRO COVER DESIGN CAMPER DUCATO. Schutzabdeckung 12M mit 4 Schichten, speziell für Ducato Wohnmobile entwickelt. Hergestellt mit hochwertigen Materialien und Oberflächen, die einen wirksamen Schutz des Fahrzeugs das ganze Jahr über garantieren. Inklusive Aufbewahrungstasche.

NEU!



Schutzhüllen für Fiat Ducato				
Länge	Breite	Höhe	Nr.	Preis
575 cm	210 cm	230 cm	**98151**	**309,—**
635 cm	210 cm	230 cm	**91192**	**319,—**
675 cm	210 cm	230 cm	**98135**	**329,—**

Wohnwagenschutzhülle BASIC

Travellife



Diese Wohnwagenschutzhülle BASIC von Travellife besteht aus einem 4-lagigen, wasserdichten und UV-beständigen Material. Feuchtigkeit und Schmutz haben keine Chance in das Material einzudringen, denn der Bezug hat integrierte Mikroporen. Das bedeutet, dass es unter der Schutzhülle zu keiner Schimmelbildung kommt. Außerdem sind die Ecken verstärkt, um ein Reißen zu verhindern. Dank der Reißverschlüsse auf beiden Seiten können Sie den Wohnwagen auch mit Schutzhülle betreten. Sie hat einen elastischen Saum und stabile Befestigungsbänder, mit denen Sie sie perfekt über Ihrem Wohnwagen anbringen können. Diese Schutzhülle eignet sich für den Einsatz an einem geschützten Ort, in einem Schuppen, in einer Garage oder unter einem Carport. Verwenden Sie die Schutzhülle nicht im Freien, wo sie der Witterung ausgesetzt ist. Wind und UV-Strahlung führen zu einer schnelleren Abnutzung. Eine gute Schutzhülle ist für die optimale Lagerung Ihres Wohnwagens unverzichtbar. Inklusive Tragetasche. Farbe Grau.

- Wasserdicht
- Hervorragende Belüftung
- UV-beständig
- Verstärkte Ecken

Abmessungen (LxBxH)	Gewicht	Nr.	Preis
500 x 240 x 220 cm	ca. 9,7 kg	**93215**	**135,—**
550 x 250 x 220 cm	ca. 10,5 kg	**93216**	**185,—**
600 x 250 x 220 cm	ca. 11 kg	**93241**	**155,—**
650 x 250 x 220 cm	ca. 12,2 kg	**93246**	**165,—**
700 x 250 x 220 cm	ca. 13,5 kg	**93253**	**185,—**

Reisemobilschutzhülle BASIC

Travellife



Mit einer Reisemobilschutzhülle von Travellife können Sie sicher sein, dass Sie die richtige Wahl treffen. Die 4-lagige Schutzhülle ist wasserdicht, UV-beständig und von hoher Qualität. Sie ist mit eingearbeiteten Mikroporen versehen, sodass das Gewebe eine gute Belüftung zulässt und Feuchtigkeit und Schmutz keine Chance haben, in das Material einzudringen. Die Schutzhülle hat einen elastischen Saum und stabile Befestigungsbänder, mit denen Sie sie perfekt über Ihr Reisemobil anpassen können. Außerdem sind die Ecken extra verstärkt, um Risse zu vermeiden. Diese Schutzhülle eignet sich für den Einsatz an einem geschützten Ort, in einem Schuppen, in einer Garage oder unter einem Carport. Verwenden Sie die Schutzhülle nicht im Freien, wo sie der Witterung ausgesetzt ist. Wind und UV-Strahlung führen zu einer schnelleren Abnutzung. Eine gute Schutzhülle ist für die optimale Aufbewahrung Ihres Wohnmobils unverzichtbar. Inklusive Tragetasche. Farbe Grau.

- Wasserdicht
- Hervorragende Belüftung
- UV-beständig
- Verstärkte Ecken

Abmessungen (LxBxH)	Gewicht	Nr.	Preis
550 x 240 x 270 cm	ca. 11,8 kg	**93261**	**173,—**
600 x 240 x 270 cm	ca. 12,6 kg	**93269**	**179,—**
650 x 240 x 270 cm	ca. 13,3 kg	**93280**	**195,—**
700 x 240 x 270 cm	ca. 14,1 kg	**93311**	**205,—**
750 x 240 x 270 cm	ca. 15,1 kg	**93313**	**209,—**
800 x 240 x 270 cm	ca. 16,2 kg	**93317**	**219,—**





























1. Abdeckung COVER TOP. Die beste Lösung, um das Fahrzeug zu schützen. Solide und starke Schutzhülle aus UV-beständigem Leinenvinyl (100 % Polyester) mit reflektierender Funktion zum Schutz vor Sonne und Schmutz. Mit verstärkten Ecken und robusten Ösen. Einfach über das Fahrzeug legen und abspannen **(Spannseile nicht im Lieferumfang)**. Gewicht 6 kg. Maße 850 x 520 cm.

Nr. 91768 **168,—**

2. THERMOGLAS XXL Ducato. Zur vollständigen Abdeckung der Fahrerkabine im Winter. Schützt die Motorhaube, die Windschutzscheibe und die Seitenfenster vor Vereisung und Schnee. Auch für langes Stehen bei Nichtbenutzung gut geeignet. 2-teilige Ausführung: Der obere Bereich deckt die Front und Seitenfenster der Fahrerkabine ab. Zudem ist es möglich, die Windschutzscheibe frei zu machen, ohne dabei das Thermoglas abnehmen zu müssen. Der untere Bereich, der sich dank Klettverschluss anheftet, deckt die gesamte Motorhaube ab. Material: Außen 85 % Polyester, 15 % Polyvinylchlorid, innen 100 % Polyvinylchlorid. Gewicht 11 kg. Passend für Fiat Ducato ab Bj. 2006 (X250/X290).

Nr. 92049 **372,—**

THERMOGLAS Ducato Windscreen. Wie zuvor, jedoch nur der obere Teil für die Front und Seitenfenster der Fahrerkabine. Gewicht 5 kg. **Nr. 90529** **219,—**

3. COVER PREMIUM. Die Fiamma COVER PREMIUM-Abdeckung schützt ideal vor Sonne sowie UV-Strahlen, aber auch vor Staub und Verschmutzung. Perfekter Halt am Fahrzeug durch das neue und verbesserte Gurtzugsystem, das für eine bessere Funktionalität der Abdeckung sorgt. Außerdem wurden reflektierende Streifen und Lufteinlässe eingearbeitet, um für bessere Belüftung zu sorgen und so die Bildung von etwaigen Wasseransammlungen unter dem Cover zu vermeiden. Hergestellt aus widerstandsfähigem und luftdurchlässigem Material (100 % Polyester), verhindert die Bildung von Kondenswasser und hält den Fahrerraum kühl. Inklusive 4 Kunststoffschnallen zum Fixieren der Innenseite, 3 Reißverschlüsse, die den Zugang zum Fahrzeug ermöglichen und einer praktischen Tasche zum Aufbewahren.

COVER PREMIUM M. Für Wohnmobile bis 7,1 m Länge. Gewicht 10 kg. Maße (LxBxH) 716 x 259 x 274 cm. **Nr. 91766** **488,—**

COVER PREMIUM L. Für Wohnmobile bis 8 m Länge. Gewicht 11 kg. Maße (LxBxH) 808 x 259 x 274 cm. **Nr. 91767** **522,—**

HINDERMANN











1. Schutzhülle für Dachhauben. Diese Schutzhülle für Dachhauben schützt das empfindliche Kunststoffglas vor Verkratzen, Schmutz und Baumharz. Die Hülle verfügt ringsum über ein Gummizugband, welches unter die Kante geführt wird und für einen sicheren Halt sorgt. Bei aerodynamisch geformter Glaskuppel ist die Hülle 3-dimensional ausgearbeitet.
Material: anschmiegsames Softkunstleder (75 % Polyvinylchlorid, 25 % Polyester), UV-stabilisiert.
Farbe Seidengrau. Passend für

HEKI 1-4	**Nr. 91575**	**47,50**
Midi-Heki	**Nr. 91597**	**47,50**
Mini-Heki	**Nr. 91598**	**47,50**
Mini-Heki Style	**Nr. 90267**	**47,50**
Mini-Heki Plus mit Keder	**Nr. 90268**	**47,50**
Micro-Heki	**Nr. 90534**	**47,50**
MPK 280 x 280	**Nr. 90269**	**28,95**
MPK 400 x 400 normal	**Nr. 90276**	**28,95**
MPK 400 x 400 groß	**Nr. 90277**	**28,95**
REMItop 400 x 400 mm	**Nr. 92195**	**27,50**
REMItop 500 x 700 mm	**Nr. 92196**	**38,95**
REMItop 900 x 600 mm	**Nr. 92197**	**44,95**

2. Schutzhülle für Flachantennen. Aus wetterfestem, flexiblem Material mit besonders stoßabsorbierender Einlage. Befestigung mit Gummizug. Mit aufgezogener Hülle ist, je nach örtlichen Gegebenheiten und Witterungsbedingungen, ein TV-Empfang möglich.
Farbe Hellgrau.
Passend für

Kathrein BAS 60/65/66	**Nr. 91610**	**88,95**
ten Haaft CARO	**Nr. 91611**	**88,95**

3. Schutzhülle für Klimaanlagen. Aus anschmiegsamen Softkunstleder, schützt während der Standzeiten und im Winter vor Laub, Sand und Feuchtigkeit. Am unteren Rand sorgt ein elastisches Gummiband für dichten Abschluss. Farbe Seidengrau. Passend für

Dometic Freshlight 1600/2200	**Nr. 90120**	**58,95**
Dometic Freshjet 1100/1700/2000/2200	**Nr. 90122**	**58,95**
Dometic Freshjet 3000	**Nr. 90874**	**58,95**
Dometic Freshjet FJX4 1500/1700/2200	**Nr. 98502**	**58,95**
Truma Aventa comfort/eco	**Nr. 90119**	**58,95**
Truma Aventa compact/compact plus	**Nr. 90854**	**58,95**
Truma Aventa comfort, 2. Generation	**Nr. 98503**	**58,95**

Hagelschutzhauben zu Ihrer Sicherheit!





4. Hagelschutzhaube. Aus dreilagigem Material. Innen 4 mm vollporig-geschäumtes Polyvinylchlorid-Material, außen wasserabweisendes, aber atmungsaktives Gewebe (100 % Polyester).
Schützt vor Hagel, Regen, Alterungen durch Sonnenlicht und dämpft Regengeräusche. Einfache Montage ohne Werkzeug.
Auch zur Isolierung während der kalten Jahreszeit bestens geeignet.
Die Zwangslüftung der Haube bleibt in jedem Falle aus Sicherheitsgründen unbeeinträchtigt.

Passend für:

Dachhauben 40 x 40 cm	**Nr. 12620**	**54,95**
Dachhauben 50 x 50 cm	**Nr. 12621**	**58,95**
Dachhauben 60 x 60 cm	**Nr. 12622**	**64,95**
Dometic Mini-Heki	**Nr. 12624**	**71,95**
Dometic Midi-Heki	**Nr. 12628**	**137,—**
Dometic HEKI 1 und 2	**Nr. 12625**	**199,—**
Dometic HEKI 3 und 4	**Nr. 12627**	**199,—**
HYMER-Dachhauben	**Nr. 12632**	**199,—**

5. Beisel's Schutzhaube für Flachantennen.
Schützt Ihre wertvolle Antenne absolut sicher vor Hagelschlag und mechanischen Beschädigungen. Die Schutzhaube besteht aus einer Zusammenstellung verschiedener Materialien, ist UV-beständig und verhindert eine vorzeitige Materialalterung sowie eine Versprödung des Antennengehäuses.
Die volle Empfangsleistung der Antenne bleibt trotz Haube gewährleistet!
Universell passend für die Flachantennen CARO Digital und Kathrein BAS 60/66.
Das sollte Ihnen ein ungetrübter TV-Empfang wert sein! **Nr. 12638** **69,95**



Beisel Schutzdachbau GbR

TOP HIT



Sparpreis
18,50







1. Deichselhaube CAMPING-PROFI. Aus kräftiger, witterungsbeständiger Folie (100 % Polyester), wasserdicht verschweißt, die Nahtenden sind zusätzlich eingefasst, inklusive Gummispanner. Farbe Hellgrau. Für die gängigsten Fahrzeugmodelle passend.
Nr. 90275 **18,50**

2. Deichselhaube. Aus kräftiger, witterungsbeständiger Folie (100 % Polyester), wasserdicht verschweißt, die Nahtenden sind zusätzlich eingefasst, inklusive Gummispanner. Farbe Hellgrau.
Größe 12 für die gängigsten Fahrzeugmodelle passend. **Nr. 91550** **19,50**
Größe 13 für Winterhoff-Kupplung, z. B. Eriba und Hobby. **Nr. 90531** **19,50**

3. Deichselhaube. Aus hochwertigem Nylongewebe (65 % Polyvinylchlorid + 35 % Polyester), genähte Ausführung, randverstärkt mit Einfassband und Gummispanner.
Größe 12 für die gängigsten Fahrzeugmodelle passend. **Nr. 91518** **22,50**
Größe 13 für Winterhoff-Kupplung, z. B. Eriba und Hobby. **Nr. 90532** **22,50**

4. Profi-Deichselhaube. Mit Mittelsteg für mehr Volumen, die bei Fahrzeugdeichseln auch bei montiertem Diebstahlschutz passt. Aus hochwertigem UV-stabilisierten Polsterkunstleder (85 % Polyvinylchlorid + 15 % Polyester). 2-farbige Kombination in Sattlerqualität. Durch einen Polyesterträger ist auch die Innenseite feuchtigkeitsverträglich. Farbe Hellgrau/Dunkelgrau. **Nr. 91604** **48,95**





HINDERMANN

5. Radschutzhülle Standard. Schützt die Reifen vor Sonnenstrahlen und Witterungseinflüssen, dreidimensional gefertigt, so dass Lauffläche und Front vollständig abgedeckt werden und die Haube nicht herunterrutschen kann. Der eingearbeitete Keder gibt Form und Halt und Kunststoffösen für Erdnägel dienen der sicheren Befestigung. Aus grauer Folie (100 % Polyester). Farbe Hellgrau/Dunkelgrau.
Reifengröße 14" (Hüllenmaß 63,5 / 18,5 cm) **Nr. 91570** **14,95**
Reifengröße 15" (Hüllenmaß 66,5 / 21,5 cm) **Nr. 91574** **17,50**
Reifengröße 16" (Hüllenmaß 69 / 22,5 cm) **Nr. 91584** **19,95**
Reifengröße 17" (Hüllenmaß 74 / 22,5 cm) **Nr. 92193** **22,50**
Tandemachser (Hüllenmaß 145 cm lang) **Nr. 91572** **24,95**

6. Radschutzhülle Reflex. Für Pkw, Wohnwagen und Reisemobile. Die Hülle verfügt über eine reflektierende Frontfläche damit die den Reifen schädigenden UV-Strahlen abgehalten werden und die Hitzeeinwirkung geringer ist. Somit altern die Fahrzeugreifen langsamer. Gute Passform durch dreidimensionale Verarbeitung. Die Hülle liegt auf der Lauffläche auf und kann nicht herunterrutschen. Der eingearbeitete Keder gibt Form und Halt. Eingearbeitete Ösen für Erdnägel dienen der sicheren Befestigung.
Reifengröße 15" (Hüllenmaß 66,5 / 21,5 cm) **Nr. 91580** **18,95**
Reifengröße 16" (Hüllenmaß 69 / 22,5 cm) **Nr. 91674** **22,50**
Reifengröße 17" (Hüllenmaß 74 / 22,5 cm) **Nr. 92194** **24,95**
Tandemachser (Hüllenmaß 155 cm lang) **Nr. 91581** **32,50**

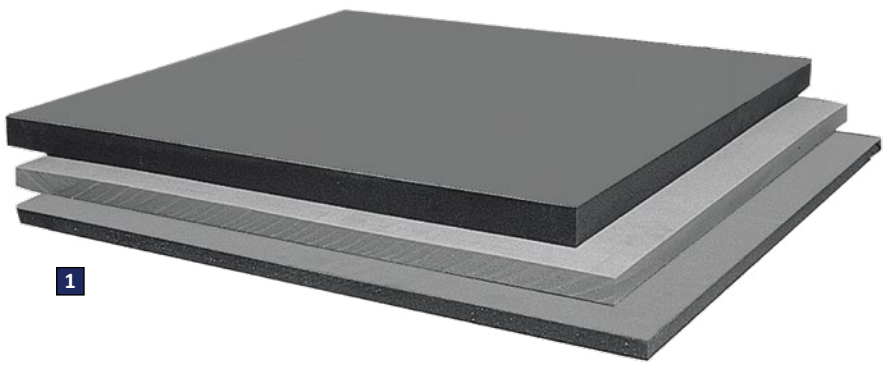

POLIFOAM
TROCELLEN GROUP

PE-Isolationsplatten - ideal für den Innenausbau:
- Hoch wärmedämmend
- Extrem leicht
- Wärme-Leitwert 0,020 - 0,035
- Leicht zu bearbeiten



Gefahr
H225, H315,
H319, H336, H411

1. PE-Isolationsplatten. Nehmen keine Feuchtigkeit auf, sind extrem biegsam (360°) und schmiegen sich optimal an die Karosserie an. Diese Platten quietschen nicht, wirken entdröhnend, sind beständig gegen die meisten Lösungsmittel und hohe Temperaturen. Aus geschlossenporig geschäumtem Polyethylen.
Sie sind einfach zu bearbeiten, reißen nicht ein, fransen nicht aus und fasern nicht.
Plattengröße ca. 1 x 2 m.
Stärke 10 mm **Nr. 96025** **15,95**
Stärke 20 mm **Nr. 96027** **34,95**
Stärke 30 mm **Nr. 96028** **52,95**

PE-Isolationsplatten selbstklebend. Wie zuvor, jedoch als selbstklebende Ausführung.
Plattengröße ca. 1 x 2 m.
Stärke 10 mm **Nr. 96249** **33,50**
Stärke 15 mm **Nr. 96257** **36,95**
Stärke 20 mm **Nr. 96281** **46,95**

2. DEKApren 3649 Kontaktkleber. Aromatenfreier Kontaktklebstoff mit hohem Temperaturstand zur Anwendung bei Reparaturarbeiten, Aufbauarbeiten und beim Fahrzeugbau. Verklebt zuverlässig eine breite Vielfalt an Materialien wie Resopal, Gummi, Leder, Kork, Metall etc. Verbrauch ca. 200 g/m². 660 g Dose.
Nr. 96247 **32,50**
(Grundpreis pro kg 49,24)

THETFORD Serviceklappen

Die perfekte Möglichkeit, einen einfachen zusätzlichen Zugang zu bestimmten Bereichen in Ihrem Wohnwagen oder Wohnmobil zu kreieren. Alle Modelle werden unter Verwendung hochwertiger, leichter Kunststoffe hergestellt und haben dadurch eine lange Lebensdauer.

Vorteile & Ausstattung

- Moderne, schlanke Erscheinung
- Wasserdicht und UV-geschützt
- Doppelte Versiegelung und optimale Dämmung
- Spezielle Schnappschlösser ermöglichen ein sicheres Schließen, so dass sie nicht unerwartet aufspringen können
- Einfache Selbstmontage: Serviceklappen von Thetford sind einfach vertikal oder horizontal einzubauen, Selbstmontage möglich
- Eine detaillierte Anleitung in Einzelschritten mit Schablone für die Öffnung in der Fahrzeugwand ist im Lieferumfang enthalten



	Waterfill Door	Modell 3	Modell 4	Modell 5	Modell 6	Modell 7
						
Verwendungszweck	Wassereinfüllklappe	Kompakte Normal- und Standardklappe für die Cassettentoilette	Klappe für Gasflaschen und Wassertanks	Klappe für Wassertanks und normalgroße Gepäckstücke	Breitere Klappe für große Gepäckstücke	Breitere Klappe für große Gepäckstücke
Abmessungen (B x H)	158 x 134 mm	385 x 335 mm	700 x 395 mm	785 x 340 mm	1038 x 465 mm	1108 x 346 mm
Tageslichtöffnung (B x H)	-	330 x 280 mm	630 x 330 mm	730 x 280 mm	980 x 400 mm	1051 x 282 mm
Ausschnittmaß	130 x 100 mm	349 x 296 mm	648 x 348 mm	749 x 297 mm	997 x 419 mm	1069 x 299 mm
Mögliche Wandstärke	23 - 39 mm	23 - 39 mm	23 - 39 mm	23 - 39 mm	23 - 39 mm	23 - 39 mm
Drucktastenverriegelung(en) mit Schloss	-	1 (inkl. ZADI-Zylinder)	2 (inkl. ZADI-Zylinder)	2 (inkl. ZADI-Zylinder)	3 (inkl. ZADI-Zylinder)	3 (inkl. ZADI-Zylinder)
Drucktastenverriegelung	-	1	-	-	-	-
Regenleitblech	-	Nein	Ja (3 Seiten)	Ja	Ja	Ja
Scharnierposition	Unten	Oben, seitlich oder unten	Oben, seitlich oder unten	Oben oder unten	Oben oder unten	Oben oder unten
Gewicht	0,3 kg	0,8 kg	1,8 kg	1,6 kg	2,8 kg	2,3 kg
Farbe	Weiß Hellgrau	Weiß Hellgrau Schwarz	Weiß Hellgrau Schwarz	Weiß Hellgrau Schwarz	Weiß Hellgrau Schwarz	Weiß Hellgrau Schwarz
Nr.	**75112** **75120**	**75351** **75352** **75134**	**75356** **75357** **75139**	**75361** **75362** **75143**	**75366** **75368** **75144**	**75372** **75149** **75152**
Preis	**51,50**	**84,95**	**115,—**	**115,—**	**176,—**	**176,—**



Magnetknopf für Serviceklappe 3. Knopf mit Magnet, um die Klappe offen zu halten, während Sie den Fäkalientank entnehmen. Ideal für Fahrzeuge mit Seitenwänden aus Stahlblech (z. B. Kastenwagen). Außerdem ist der Knopf mit einer Weichgummischicht versehen, um Kratzer zu vermeiden. Nur für Serviceklappe Modell 3 passend. **Nr. 75137** **13,50**



DOMETIC







1. Dometic SK 4-Serviceklappen. Der Rahmen ist aus hochwertigem, witterungsbeständigem Luran-S hergestellt. Mit Schloss, Dichtgummi und Scharnieren. Der Ausschnitt wird in die Klappe als Füllung eingesetzt. Schließzylindersystem: FAWO.
Farbe: Fiat Bianco.
Für Wandstärke von 23 bis 32 mm.
Die angegebenen Maße sind Ausschnittmaße. B x H.

375 x 305 mm	**Nr. 90485**	**135,—**
700 x 305 mm	**Nr. 90487**	**195,—**
1000 x 305 mm	**Nr. 90489**	**235,—**
700 x 405 mm	**Nr. 90491**	**209,—**
1000 x 405 mm	**Nr. 90493**	**245,—**

2. Dometic SK 5-Serviceklappen. Wartungsklappe für die Dometic Kassettentoilette mit integrierter Entlüftung. Kann vertikal oder horizontal angebracht werden.
Mit sicherer Mehrpunktverriegelung und Schließsystem. Der Rahmen ist aus hochwertigem, witterungsbeständigem ASA-Material.
Farbe: Fiat Bianco.
Für Wandstärke von 23 bis 36 mm.
Die angegebenen Maße sind Ausschnittmaße. B x H.

360 x 310 mm	**Nr. 90425**	**145,—**
650 x 350 mm	**Nr. 90426**	**185,—**

3. Einbauklappe ATHOS Typ 575. Rahmen aus hochwertigem, witterungsbeständigem Kunststoff, mit Schloss und Schlüssel zur Anfertigung einer Außenklappe. Außenmaß 595 x 315 mm, Ausschnittmaß 552 x 277 mm, lichtes Maß 530 x 252 mm.
Farbe Weiß **Nr. 90415** **105,—**

4. Einbauklappe ATHOS Typ 800. Rahmen aus hochwertigem, witterungsbeständigem Kunststoff, mit zwei Schlössern und Schlüssel zur Anfertigung einer Außenklappe. Außenmaß 840 x 345 mm, Ausschnittmaß 800 x 300 mm, lichtes Maß 780 x 280 mm.

Farbe Weiß	**Nr. 90417**	**125,—**
Farbe Creme	**Nr. 90418**	**125,—**













1. HKG Frischlüfter für Wohnmobile. Für alle Fahrzeugbesitzer, die problemlos und sicher ihr Auto mit Frischluft versorgen möchten. Zum Beispiel um im Fahrzeug zu übernachten oder um einen Hund im Auto alleinlassen zu können. Problemlos, da umständliche Montagearbeiten oder lästige TÜV-Prüfungen nicht notwendig sind. Bei Bedarf senken Sie die Fensterscheibe ab, setzen dabei den Frischlüfter diagonal in die Fensterführung ein und fahren das Fenster wieder hoch. Fertig! Sicher, denn die Frischlüfter sind stabil. Sie bestehen aus Alublech, die eine hochwertige Struktur-Beschichtung in der Farbe schwarz erhalten. Somit sind die Frischlüfter weitgehend unempfindlich gegen Kratzer.
Ein unbefugtes Öffnen der Fahrzeugtüren ist nur mit erheblichem Kraftaufwand möglich, was dem gewaltsamen Aufhebeln oder Zerschlagen der Fenster gleichkäme. Selbst Mücken haben keinen Zutritt, denn die Frischlüfter sind innen mit einem feinen Mückennetz versehen.
Passend für

Fiat Ducato 2006-2014	**Nr. 96513**	**105,—**
Fiat Ducato ab 05/2014	**Nr. 96514**	**105,—**
Ford Transit 2000-2013	**Nr. 96515**	**105,—**
Ford Transit ab 2014	**Nr. 96516**	**105,—**
Ford Transit Custom & Tourneo Custom ab 10/2023	**Nr. 98195**	**159,—**
MB Sprinter 2006-2018	**Nr. 96517**	**109,—**
MB Sprinter ab 06/2018	**Nr. 90908**	**109,—**
MB Vito & V-Klasse ab 01/2024	**Nr. 98196**	**159,—**
VW T4	**Nr. 96518**	**135,—**
VW T5, T6 & T6.1	**Nr. 96519**	**135,—**
VW Caddy 5 ab 11/2020	**Nr. 98197**	**159,—**
VW Crafter 2006-2016	**Nr. 96517**	**109,—**
VW Crafter ab 03/2017	**Nr. 90910**	**109,—**

2. HKG Frischlüfter für seitliche Schiebefenster. Der HKG Frischlüfter ist ideal für die Frischluftversorgung im Fahrzeug bei Tag und Nacht. Lüftungschlitze in Kiemenform sorgen für optimalen Regenschutz. Zudem ist an der Innenseite ein Moskitonetz angebracht, das lästige Insekten draußen hält.
Der Frischlüfter ist aus stabilem Stahlblech. Unbefugtes Öffnen des Schiebefensters von außen ist nur mit erheblichem Kraftaufwand möglich, was dem gewaltsamen Aufhebeln oder Zerschlagen des Fensters gleich käme. Der Frischlüfter ist leicht zu montieren. Einfach das Fenster öffnen, Lüfter einsetzen, Fenster schließen und verriegeln.
Der HKG Frischlüfter ist verwendbar für Schiebefenster an Fahrer- und Beifahrerseite.
Passend für

VW T4 Version schmal, links	**Nr. 96811**	**59,95**
VW T4 Version schmal, rechts	**Nr. 95827**	**59,95**
VW T4 Version breit, links	**Nr. 95825**	**99,95**
VW T4 Version breit, rechts	**Nr. 95826**	**99,95**
VW T5/T6 Version breit, links	**Nr. 96813**	**159,—**
VW T6.1 Version breit, links	**Nr. 90875**	**159,—**
VW T6.1 Version breit, rechts	**Nr. 90906**	**159,—**
VW T7 Version breit, links	**Nr. 98193**	**159,—**
VW T7 Version breit, rechts	**Nr. 98194**	**159,—**
Fiat Ducato ab Bj. 2006		
Version breit, links	**Nr. 96816**	**145,—**
Version breit, rechts	**Nr. 96817**	**145,—**



FAWO



Schiebelüfter. Schiebelüfter mit großem Drehknopf und 8 Bohrungen.
- Material Kunststoff
- Farbe Grauweiß
- Lüftungsdurchlass 21 cm²
- Abmessungen (BxH) 250 x 70 mm

Nr. 93484 **4,10**

Seitenlüfter. Seitenlüfter bestehend aus Außen-, Innen- und Befestigungsteil.
- Material Kunststoff
- Farbe Weiß
- Lüftungsdurchlass 20 cm²
- Abmessungen (BxH) 180 x 60 mm

Nr. 93489 **11,50**





Lüftungsrosette. Jeweils in 5-Stück-Packung.

1. 32 mm ø	**Nr. 96675**	**4,70**
2. 60 mm ø	**Nr. 96680**	**8,60**

3. Lüftungsrosette weiß. Aus Kunststoff.

90 mm ø	**Nr. 94464**	**4,95**
120 mm ø	**Nr. 96113**	**6,95**

Lüftung. Aus Kunststoff.

4. Größe 80 mm ø.	**Nr. 96681**	**4,50**
5. Größe 190 x 190 mm.	**Nr. 96682**	**6,50**

Lüftungsgitter silber. Aus Kunststoff.
6. Form: eckig. Größe 255 x 55 mm. **Nr. 90722** **5,20**
7. Form: oval. Größe 205 x 40 mm. **Nr. 90720** **5,60**

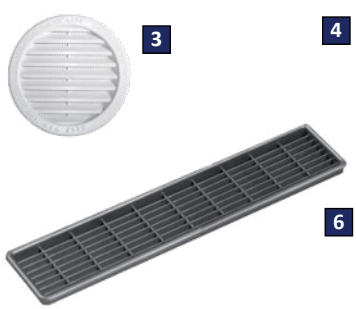

SPORTSCRAFT Pilotensitze - und Ihr Rücken freut sich!



Sitz S 5.1
Dessin Tavoc 2



Sitz S 6.1
Dessin Phoenix braun/beige



Sitz S 8.1
Dessin Ara schwarz



Sitz S 9.1
Dessin Phoenix braun/beige



Sitz S 10.1
Dessin Ara schwarz



Sitz S 10.1
Dessin Tavoc 2

SPORTSCRAFT Pilotensitz S 5.1. Optimaler Sitzkomfort für ermüdungsfreies, entspanntes Fahren. Der Komfortsitz in Kaltschaumtechnik sorgt für ergonomisch richtiges Sitzen. Die Armlehnen sind höhenverstellbar. Besonders hohe Rückenlehne mit integrierter Kopfstütze nach neuester ECE-Richtlinie, stufenlos verstellbar, mit Neigung nach vorne. TÜV-geprüft.
Abmessungen: Höhe 92 cm, Lehnenhöhe 82 cm, Sitzbreite mit Armlehnen 62 cm, Sitztiefe 52 cm. Gewicht ca. 17 kg.

Dessin Tavoc 2	**Nr. 90076**	**656,—**
Dessin Ara schwarz	**Nr. 91303**	**656,—**
Dessin Phoenix braun/beige	**Nr. 91081**	**656,—**

SPORTSCRAFT Pilotensitz S 6.1. Beschreibung wie bei Pilotensitz S 5.1, jedoch mit höhen- und neigungsverstellbarer Kopfstütze.
Abmessungen: Höhe 96 - 106 cm, Lehnenhöhe (mit Kopfstütze) 79 - 90 cm, Sitzbreite 62 cm, Sitztiefe 52 cm. Gewicht ca. 18 kg.

Dessin Tavoc 2	**Nr. 90077**	**774,—**
Dessin Ara schwarz	**Nr. 91305**	**774,—**
Dessin Phoenix braun/beige	**Nr. 91084**	**774,—**

SPORTSCRAFT Pilotensitz S 8.1. Die bequeme Alternative zum S 6.1, mit ausgeprägten Seitenführungen und weicheren Schaumteilen.
Abmessungen: Höhe 94 - 105 cm, Lehnenhöhe 79 - 90 cm, Sitzbreite 62 cm, Sitztiefe 53 cm. Gewicht ca. 18 kg.

Dessin Tavoc 2	**Nr. 90078**	**774,—**
Dessin Ara schwarz	**Nr. 91307**	**774,—**
Dessin Phoenix braun/beige	**Nr. 91087**	**774,—**

SPORTSCRAFT Pilotensitz S 9.1. Die bequeme Alternative zum S 5.1, mit ausgeprägten Seitenführungen. Rückenlehnenverstellung mittels Schnellverstellung. Integrierte Kopfstütze. Rückenlehnenhöhe und Kopfstütze nach neuer EG-Norm. Höhenverstellbare Armlehnen.
Abmessungen: Höhe 92 cm, Lehnenhöhe 82 cm, Sitzbreite 62 cm, Sitztiefe 53 cm. Gewicht 18 kg.

Dessin Tavoc 2	**Nr. 90079**	**734,—**
Dessin Ara schwarz	**Nr. 91309**	**734,—**
Dessin Phoenix braun/beige	**Nr. 91090**	**734,—**

SPORTSCRAFT Pilotensitz S 10.1. Automotives Design und optimierte Ergonomie. Armlehnen in Rückenlehne integriert - hierdurch größerer Durchgang in den Wohnbereich bei maximaler Sitzbreite. Schnellverstellung der Rückenlehne in Segmenten von weniger als 2°. Rückenlehne bis zur Horizontalen nach vorne klappbar. Integrierte Kopfstütze.
Abmessungen: Höhe 92 cm, Lehnenhöhe 82 cm, Sitzbreite mit Armlehnen 60 cm, Sitztiefe 52 cm. Gewicht ca. 18 kg.

Dessin Tavoc 2 - Fahrersitz	**Nr. 90080**	**1.157,—**
Dessin Tavoc 2 - Beifahrersitz	**Nr. 90081**	**1.157,—**
Dessin Ara schwarz		
Fahrersitz	**Nr. 91316**	**1.157,—**
Beifahrersitz	**Nr. 91319**	**1.157,—**
Dessin Phoenix braun/beige		
Fahrersitz	**Nr. 91313**	**1.157,—**
Beifahrersitz	**Nr. 91314**	**1.157,—**

Zur Erhöhung des ohnehin schon exzellenten Sitzkomforts gibt es gegen Aufpreis bei einer Lieferzeit von ca. 6 Wochen noch folgende Positionen:

Aufpreis für Lordosenstütze - eine Wohltat für den Rücken.	**Nr. 91115**	**20,95**
Aufpreis für Sitz- und Rückenbeheizung - sehr angenehm im Winter.	**Nr. 91116**	**255,—**

Sitz-Luftfederung. Luftgefederter Sitzfuß, der bezüglich Schwingkomfort und Höhe individuell eingestellt werden kann. Integrierter 12 V-Kompressor (16 A, 100 W) zum Anschluss an das 12 V-Bordnetz. Nachrüstbar für Original- und SPORTSCRAFT Pilotensitz. Einbau erfolgt anstelle des Original-Sitzkastens. Passend für Euro-Chassis 244 ab Bj. 2002.

Nr. 91092 **1.269,—**

Drehkonsolen für Originalsitze		Nr.	Preis
Euro-Chassis 230 ab Bj. 94	Fahrer- und Beifahrerseite	**91180**	**332,—**
Euro-Chassis 244 ab Bj. 2002	Mittig drehend - Fahrer- und Beifahrerseite	**91134**	**251,—**
	Versetzt drehend - Fahrerseite	**91175**	**251,—**
	Versetzt drehend - Beifahrerseite	**91176**	**251,—**
Euro-Chassis X250 ab Bj. 2006	Mittig drehend - Fahrer- und Beifahrerseite	**91079**	**279,—**
	Versetzt drehend - Fahrerseite	**91071**	**279,—**
	Versetzt drehend - Beifahrerseite	**91188**	**279,—**
Ford Transit ab Bj. 2004	Fahrerseite (nur mit Handbremshebel links verwendbar)	**91094**	**325,—**
Montage zwischen Original-Sitzkasten und Ford-Gleitschienen	Beifahrerseite	**91095**	**325,—**
Iveco Daily ab Bj. 2000	Fahrer- und Beifahrerseite	**91191**	**255,—**
Mercedes Sprinter bis Bj. 2006	Fahrerseite	**91181**	**315,—**
	Beifahrerseite	**91193**	**309,—**
Mercedes Sprinter ab Bj. 2006	Fahrerseite (nur in Verbindung mit hohem Sitzkasten, Höhe ca. 300 mm)	**90172**	**319,—**
Montage auf Original-Sitzkasten	Beifahrerseite (nicht möglich, wenn eine Zusatzbatterie eingebaut ist)	**90173**	**309,—**
Renault Master Bj. 2004-2010	Fahrer- und Beifahrerseite	**90175**	**279,—**
Renault Master ab Bj. 2010	Versetzt drehend - Fahrerseite	**97151**	**325,—**
	Versetzt drehend - Beifahrerseite	**97150**	**325,—**
VW T4 ab Bj. 2/96	Fahrer- und Beifahrerseite	**91144**	**291,—**
VW T4 ab Bj. 2/96 Drehkonsole mit Safe - Montage anstelle des Originalkastens, Originalgleitschiene des VW T4 erforderlich	Fahrer- und Beifahrerseite	**91141**	**457,—**

Drehkonsolen für SPORTSCRAFT Pilotensitze		Nr.	Preis
Euro-Chassis 230 ab Bj. 94	Fahrer- und Beifahrerseite	**91183**	**382,—**
Euro-Chassis 244 ab Bj. 2002	Mittig drehend - Fahrer- und Beifahrerseite	**91149**	**291,—**
	Versetzt drehend - Fahrerseite	**91178**	**291,—**
	Versetzt drehend - Beifahrerseite	**91179**	**291,—**
Euro-Chassis X250 ab Bj. 2006	Mittig drehend - Fahrer- und Beifahrerseite	**91074**	**495,—**
	Versetzt drehend - Fahrerseite	**91054**	**501,—**
	Versetzt drehend - Beifahrerseite	**91067**	**495,—**
Ford Transit ab Bj. 2004	Fahrerseite	**91068**	**319,—**
Montage nur in Verbindung mit Gleitschienen Nr. 91063 möglich	Beifahrerseite	**91069**	**319,—**
	Gleitschienen	**91063**	**129,—**
Iveco Daily ab Bj. 2000	Fahrer- und Beifahrerseite	**91191**	**255,—**
Montage nur in Verbindung mit Adapter Nr. 91098 möglich	Adapterkonsole mit Gurtschloss	**91098**	**159,—**
Mercedes Sprinter bis Bj. 2006	Fahrerseite	**91181**	**315,—**
Montage nur in Verbindung mit Adapter Nr. 91126 möglich	Beifahrerseite	**91193**	**309,—**
	Adapterprofile starr (nicht für die Original-Sitzhöhenverstellung geeignet)	**91126**	**155,—**
Renault Master Bj. 2004-2010	Fahrer- und Beifahrerseite	**91064**	**275,—**
Montage nur in Verbindung mit Gleitschienen Nr. 91065 = Fahrerseite bzw. 91066 = Beifahrerseite und Adapter Nr. 91170	Gleitschienen Fahrerseite	**91065**	**129,—**
	Gleitschienen Beifahrerseite	**91066**	**129,—**
VW T4 ab Bj. 2/96	Fahrer- und Beifahrerseite	**91144**	**291,—**
Montage nur in Verbindung mit Adapter Nr. 91147 möglich	Adapter VW T 4	**91147**	**181,—**
VW T4 ab Bj. 2/96 Drehkonsole mit Safe	Fahrer- und Beifahrerseite	**91141**	**457,—**
Montage nur in Verbindung mit Adapter Nr. 91147 möglich	Adapter VW T 4	**91147**	**181,—**
VW T5/T6	Fahrer- und Beifahrerseite	**97612**	**289,—**
Safebox VW T5/T6		**97613**	**209,—**
Handbremsadapter VW T5/T6		**97614**	**21,95**

Adapter für Pilotensitze

Adapterprofil starr Euro-Chassis 230 + 244, für SPORTSCRAFT Pilotensitze. Passend auf den Original-Sitzkasten. Bis Bj. 94 in Verbindung mit Gleitschiene Nr. 91118 oder Original-Gleitschiene, ab Bj. 94 nur mit Original-Gleitschiene. **Nr. 91184 72,95**

Adapterprofil starr, wie zuvor, jedoch als flache Ausführung. **Nr. 91170 38,50**

Adapter flach für Euro-Chassis 244 ab Bj. 2002 für SPORTSCRAFT Pilotensitze auf Beifahrerseite ohne Höhenverstellung. **Nr. 91093 71,95**

Adapterprofile Euro-Chassis X250 ab Bj. 2006 für die Montage von SPORTSCRAFT Pilotensitzen. **Nr. 91202 236,—**

Flacher Sitzkasten. Wird im Tausch gegen den Original-Sitzkasten eingebaut und ermöglicht in Verbindung mit der Original-Höhenverstellung eine niedrigere Sitzposition beim Pilotensitz. Höhe: vorne 17,8 cm, hinten 21 cm. Passend für

Euro-Chassis 230 ab Bj. 94 **Nr. 91198 205,—**
Euro-Chassis 244 ab Bj. 2002 **Nr. 91151 205,—**
Euro-Chassis X250 ab Bj. 2006 **Nr. 91206 252,—**

Gleitschienen. Zur Längsverstellung der Pilotensitze, wenn Montage auf den Originalgleitschienen nicht möglich ist. **Nr. 91118 79,95**

Gurtbock-Säule

Geschweißte Stahlrahmen-Sitzkonstruktion mit Blechseitenteilen und zwei integrierten 3-Punkt-Gurten, die ohne Drehung in einer Aluminium-Säule laufen. Die bisherige Sitzbank wird weiterverwendet. Der vorhandene Stauraum bleibt erhalten, da keine Mittelabstützung nötig ist. Geprüft nach den geltenden EG-Richtlinien bis Schnittkante Fahrzeugboden, mit Gutachten.
Einbau eintragungspflichtig! Die Gurtböcke werden mit 3-Punkt-Gurten und Gurtpeitschen ausgeliefert.
Sitzkasten: Höhe 350 mm, Tiefe 560 mm.
Säule: Höhe 1075 mm. Gewicht ca. 40 kg.

Gurtbock, Breite 880 mm Nr. 91211 1.077,—
Gurtbock, Breite 990 mm Nr. 91219 1.077,—



SPORTSCRAFT


1


2


3


4


5


6


7


8


9


10


11


12


13


14

Drehkonsolen von CTA.
Die Drehkonsole des italienischen Herstellers CTA, einem der führenden Hersteller von Drehkonsolen. Die schwenkbare Konsole zeichnet sich durch ein überarbeitetes Design und eine leichte Konstruktion aus, die eine einfache Handhabung ermöglicht. Im Paket enthalten sind die erforderlichen Schrauben und Muttern für die Befestigung sowie die Einbauanleitung. Ein großer Vorteil ist der universelle Einsatz sowohl auf der linken Fahrer- als auch auf der rechten Beifahrerseite. Nicht kompatibel mit Fahrzeugen mit Sitzheizung, elektrischen oder Schwingsitzen oder Batterien unter dem Sitz.

1. Drehkonsole X250/X290. Für Fiat Ducato, Citroën Jumper, Peugeot Boxer ab Bj. 2006, Opel Movano ab Bj. 2022 und Toyota ProAce Max ab Bj. 2024. Material Stahl, schwarz lackiert. Abmessungen (BxTxH) 440 x 434 x 42 mm. Universal rechts-links. Gewicht 7,5 kg. **Nr. 91001 171,—**

2. Drehkonsole Ford Transit Bj. 2006-2014. Material Stahl, schwarz lackiert. Abmessungen (BxTxH) 473 x 440 x 74 mm. Universal rechts-links. Gewicht 11 kg. **Nr. 91002 181,—**

3. Drehkonsole Ford Transit Bj. 2014-2023. Für Ford Transit Bj. 2014-2023, Ford Tourneo Custom und Ford Transit Custom V362 Bj. 2012-2022. Material Stahl, schwarz lackiert. Abmessungen (BxTxH) 474 x 455 x 51 mm. Universal rechts-links. Gewicht 8,7 kg. **Nr. 91003 191,—**

4. Erhöhungskit Fahrersitz Ford Transit. Für Fahrzeuge mit Handbremse zwischen den beiden Sitzen. Material Stahl, schwarz pulverbeschichtet. Gewicht 1,8 kg. **Nr. 98016 51,95**

5. Handbremsadapter Ford Transit. Gewicht 0,4 kg. **Nr. 98017 64,95**

6. Drehkonsole Mercedes Sprinter Bj. 1996-2006. Material Stahl, schwarz lackiert. Abmessungen (BxTxH) 438 x 511 x 41 mm. Universal rechts-links. Gewicht 11 kg. Nur solange Vorrat reicht. **Nr. 91020 207,—**

7. Drehkonsole Mercedes Sprinter ab Bj. 2006. Für Mercedes Sprinter ab Bj. 2006 und VW Crafter Bj. 2006 bis 2016. Material Stahl, schwarz lackiert. Abmessungen (BxTxH) 455 x 460 x 53 mm. Universal rechts-links. Gewicht 8,5 kg. **Nr. 91008 229,—**

8. Drehkonsole Iveco Daily ab Bj. 2006. Material Stahl, schwarz lackiert. Abmessungen (BxTxH) 437,6 x 294 x 37 mm. Universal rechts-links. Gewicht 6 kg. **Nr. 91009 249,—**

9. Drehkonsole Iveco Daily ab Bj. 2006 mit Schwingsitz. Material Stahl, schwarz lackiert. Abmessungen (BxTxH) 448 x 353 x 37 mm. Universal rechts-links. Gewicht 10,5 kg. **Nr. 91011 279,—**

10. Drehkonsole Renault Master Bj. 2004-2010. Material Stahl, schwarz lackiert. Abmessungen (BxTxH) 418 x 332 x 73 mm. Universal rechts-links. Gewicht 8 kg. **Nr. 91023 215,—**

Drehkonsole Renault Master Bj. 2010-2024. Für Renault Master Bj. 2010-2024 und Opel Movano Bj. 2011-2021. Material Stahl, schwarz lackiert. Universal rechts-links.

11. Für Fahrzeuge mit elektrischer Handbremse. Abmessungen (BxTxH) 412 x 463 x 33 mm. Gewicht 7,7 kg. **Nr. 91027 189,—**

12. Für Fahrzeuge mit Standard-Handbremse. Abmessungen (BxTxH) 412 x 440 x 71 mm. Gewicht 8,5 kg. **Nr. 91028 191,—**

13. Drehkonsole VW T5/T6 Bj. 2003-2023. Material Stahl, schwarz lackiert. Abmessungen (BxTxH) 429 x 434 x 37 mm. Universal rechts-links. Gewicht 7,3 kg. **Nr. 91029 189,—**

14. Handbremsadapter VW T5/T6. Material Stahl, schwarz lackiert. Gewicht 0,7 kg. **Nr. 91031 35,95**







since 1977
Your comfort. Your safety.







NEU!



1. Sitzbock von CTA. Die doppelte 3-Punkt Gurtverankerungsstruktur für Sicherheitsgurte, in Fahrtrichtung, einheitlich für die verschiedenen Chassis Breiten ist mit höhenverstellbarer Säule und teleskopischen Armen ausgestattet, was die Regulierung der Breite der Gurtverankerungspunkte auch in engsten Fahrzeugen erlaubt.
Smart Kit Combi ready Fiat Ducato. Passend für Fiat Ducato, Citroën Jumper, Peugeot Boxer ab Bj. 2006, Opel Movano ab Bj. 2022 und Toyota ProAce Max ab Bj. 2024. Jedes Kit enthält ein Gurtgestell mit vormontierten Sicherheitsgurten, Bodenverankerungsbügel, einen Schraubensatz zur Befestigung am Fahrgestell und eine Montageanleitung. Alle Komponenten von Smart Kits sind gemäß den geltenden Vorschriften zugelassen. Doppelte Gurtverankerungs-Struktur in Fahrtrichtung - M1, schwarz lackiert. Höhe 1265 mm. Gewicht 18,5 kg.
Nr. 91036 669,—
Smart Kit Ford Transit Van Off-Axis. Passend für Ford Transit Van ab Bj. 2014. Jedes Kit enthält ein Gurtgestell mit vormontierten Sicherheitsgurten, Bodenverankerungsbügel, einen vollständigen Schraubensatz zur Befestigung am Fahrgestell und eine Montageanleitung. Alle Komponenten von Smart Kits sind gemäß den geltenden Vorschriften zugelassen. Doppelte Gurtverankerungs-Struktur in Fahrtrichtung - M1, schwarz lackiert. Höhe 1114,5 mm. Gewicht 21 kg.
Nr. 91127 679,—

2. Isofixsystem. Isofix-System speziell für CTA Gurtböcke entwickelt und nach R145 geprüft, um den Kunden eine ebenso komfortable wie sichere Sitzlösung zu bieten.
Isofix System für CTA Gurtbock Standard oder Combi Ready. Schwarz lackiert. Gewicht 2,8 kg.
Nr. 91135 135,—
Isofix System für CTA Gurtbock Off-Axis. Schwarz lackiert. Gewicht 3 kg. **Nr. 91133 135,—**

3. Kopfstützenpaar auf Gestell inklusive Polster. Achsabstand 158 mm. Abmessungen (BxHxT) 654 x 707,5 x 155 mm. Gewicht 3,9 kg.
Nur solange Vorrat reicht. Nr. 91150 227,—

4. Relax Seat System PREMIUM mit Wi-Fi Fernbedienung. Bequeme elektrische Fußstütze (12 V), die auf dem ursprünglichen Sitz installiert wird. Verwandelt den Beifahrersitz in einen Longue Sessel für maximalen Komfort. Kann einfach mit der drahtlosen Fernbedienung auf die gewünschte Höhe gestellt werden. Passend für Fiat Ducato, Citroën Jumper, Peugeot Boxer ab Bj. 2006, Opel Movano ab Bj. 2022 und Toyota ProAce Max ab Bj. 2024. Abmessungen (BxHxT) 394 x 225 x 571 mm. Gewicht 5 kg. Maximale Belastung 20 kg. **Nr. 91152 515,—**

5. Doppelkopfstütze für Gurtgestelle.
- Integrierte Rückenlehnenverstärkung für mehr Sicherheit
- Vereinfachte Bedienung durch integriertes Verriegelungs-/Entriegelungssystem
- 5-stufige Höhenverstellung
- Ausgestattet mit Top-Tether-Verankerungssystem für Isofix

Achsabstand 158 mm. Gewicht 4 kg.
Nr. 98610 295,—



Europa-Aufkleber-Set

Selbstklebendes Set für Wohnwagen oder Reisemobil. Das Europa-Aufkleber-Set ist zum einen ein dekoratives Element auf den großen Aufbauflächen, zum anderen ein guter Aufhänger um mit anderen Reisenden wertvolle Insidertipps zu tauschen. Das Prinzip des Europa-Aufkleber-Sets ist ganz einfach: Der 60 x 50 cm große transparente Grundaufkleber mit den Umrissen der europäischen Länder wird zuerst auf das Fahrzeug geklebt. Dann werden die farbigen Länderfüllungen, je nach bereistem Land, von den fünf beiliegenden vorgestanzten Bögen abgezogen und ergänzt. Für das Set kommen ausschließlich hochwertige Hochleistungsfolien aus der Werbetechnik zum Einsatz. Diese Hochleistungsfolien sind langlebig, UV-, form- und farbbeständig.

Set bestehend aus:
- 1 x transparenter Grundaufkleber
- 5 x farbige Aufkleber mit vorgestanzten Länderfüllungen
- 1 x ausführliche Gebrauchsanleitung

Nr. 93640 30,95





Achtung: Symbolabbildung, Ausführung kann abweichen.



Achtung: Symbolabbildung, Ausführung kann abweichen.









HUNTSMAN gomat



1. Fahrerhaus-Teppich TAPIS DELUXE. Schutz vor Verschmutzung. Modellspezifisch konfektioniert und aus hochwertigen Materialien (100 % Polypropylen) gefertigt. Passend für:

Citroën Campster ab Bj. 2017	**Nr. 90557**	**59,50**
Fiat Ducato Bj. 2002 - 2006	**Nr. 95180**	**59,50**
Fiat Ducato Bj. 2006 - 2014	**Nr. 95187**	**59,50**
Fiat Ducato Bj. 2014 - 2019	**Nr. 95241**	**59,50**
Fiat Ducato ab Bj. 2019	**Nr. 90694**	**59,50**
Ford Transit Bj. 2000 - 2006*	**Nr. 95189**	**49,50**
Ford Transit Bj. 2006 - 2014	**Nr. 95151**	**59,50**
Ford Transit ab Bj. 2014	**Nr. 95247**	**59,50**
Ford Transit mit Automatik ab Bj. 2021	**Nr. 98148**	**59,50**
Ford Transit Custom ab Bj. 2012, Custom mit Regensensor ab Bj. 2017	**Nr. 95247**	**59,50**
MB Sprinter Bj. 2006 - 2014	**Nr. 95188**	**59,50**
MB Sprinter Bj. 2014 - 2018	**Nr. 95246**	**59,50**
MB Sprinter ab Bj. 2018	**Nr. 90735**	**59,50**
Renault Master Bj. 2010 - 2014	**Nr. 96784**	**59,50**
Renault Master ab Bj. 2014	**Nr. 90896**	**59,50**
VW Crafter Bj. 2012 - 2017	**Nr. 96936**	**59,50**
VW T5	**Nr. 90558**	**59,50**
VW T6	**Nr. 90734**	**59,50**

*** Nur solange Vorrat reicht!**

2. Fahrerhaus-Teppich LUXE. Aus robustem, langlebigem Material (100 % Polypropylen). Mit rutschhemmender Unterlage. Nur für Fahrzeuge mit Einzelsitzen, nicht geeignet für Wohnmobile mit Trennwand hinter den Fahrer-/Beifahrersitzen. **Achtung: Symbolabbildung, Ausführung kann abweichen.** Passend für:

Fiat Ducato Bj. 1994 - 2002	**Nr. 95166**	**42,50**
Fiat Ducato ab Bj. 2006	**Nr. 95174**	**42,50**
Ford Transit Bj. 2000 - 2006	**Nr. 95169**	**42,50**
Ford Transit Bj. 2006 - 2013	**Nr. 95176**	**42,50**
Ford Transit ab Bj. 2014	**Nr. 90899**	**42,50**
Iveco Daily ab Bj. 2000	**Nr. 95152**	**42,50**
MB Sprinter Bj. 2000 - 2006	**Nr. 95168**	**42,50**
VW T4	**Nr. 95171**	**42,50**
VW T5/T6	**Nr. 95173**	**42,50**

3. MAT+® CAMPER. Exakt angepasste, hygienische, leicht zu reinigende und abwaschbare Fahrerhaus-Fußmatten aus innovativem Material. Oberfläche aus Weich-PVC. Mit antistatischer und griffiger Rückseite. Farbe Schwarz. **Achtung: Symbolabbildung, Ausführung kann abweichen.** Passend für:

Fiat Ducato ab Bj. 2014	**Nr. 97732**	**64,50**
Fiat Ducato Bj. 2006-2014	**Nr. 97733**	**64,50**
Ford Transit ab Bj. 2014	**Nr. 97734**	**65,95**
MB Sprinter Bj. 2006 - 2018	**Nr. 97735**	**81,50**
VW T5	**Nr. 97736**	**81,50**
VW T6	**Nr. 97737**	**81,50**

4. HEOSdoor mat®. Mit Kettelung. Exakt angepasste Fußmatten für den Einstiegsbereich des Fahrerhauses. Die Fußmatte ist auf der Rückseite mit einem selbstklebenden Klettband versehen, somit stolpersicher. Material: 100 % Polypropylen. Farbe anthrazit. Preis pro Paar. Passend für:

Fiat Ducato Bj. 1994 - 2006	**Nr. 95179**	**28,95**
Fiat Ducato Bj. 2006 - 2018	**Nr. 95181**	**28,95**
Fiat Ducato ab Bj. 2019	**Nr. 97201**	**28,95**
Ford Transit Bj. 2000 - 2019	**Nr. 95184**	**28,95**
MB Sprinter Bj. 2006 - 2018	**Nr. 95183**	**28,95**
MB Sprinter ab Bj. 2018	**Nr. 97202**	**28,95**
Renault Master/Opel Movano Bj. 2000 - 2010 / Iveco Daily Bj. 2000 - 2014	**Nr. 95186**	**28,95**
Renault Master/Opel Movano/Nissan NV400 ab Bj. 2010	**Nr. 90898**	**28,95**
VW T5/T6. Zusätzlich mit Fußmatte für den Einstieg an der Seitentür.	**Nr. 95253**	**58,95**

5. Antirutsch-Läufer für Freizeitfahrzeuge. Hochwertige Qualität (100 % Polypropylen) mit Antirutsch-Beschichtung.

80 x 45 cm	**Nr. 95198**	**25,95**
150 x 45 cm	**Nr. 95199**	**36,95**
200 x 45 cm	**Nr. 95205**	**45,50**
300 x 45 cm	**Nr. 95207**	**49,50**

Bettsystem FROLI TRAVEL. Universell einsetzbar. Ideal für geringe Höhen, Schrägen, Rundungen und Winkel. Froli Travel Elemente sorgen durch punktgenaue Federung für eine orthopädisch korrekte Lage. Die geringe Aufbauhöhe und extra kleine Elemente ermöglichen den Einbau in Alkoven oder bei Sondermaßen.
Froli Travel ist ein Komfort-Unterfederungssystem, das durch punktgenaue Federung den Nacken- und Rückenwirbelverlauf in eine orthopädisch richtige Lage bringt. Der Körper wird wohltuend unterstützt und gesundheitsfördernd entlastet. Der besondere Vorteil: Rundungen und Schrägen können durch Verdrehen oder den Einsatz halber Elemente perfekt ausgefüllt werden. Bei einer Aufbauhöhe von nur 3,3 cm erreicht Froli Travel eine optimale Abfederung von bis zu 3 cm. Die gute Unterlüftung gewährleistet ein optimales Schlafklima.

Grundpaket „Bed in the Box". Bestehend aus 40 Federelementen Standard, 8 Federelementen weich, 48 Fußkreuzen und 8 Spannkreuzen zur Härtegradanpassung. Passend für Breiten von ca. 62,4 - 69,6 cm und Längen von ca. 192,0 - 218,4 cm. **Nr. 91254** **149,—**

Erweiterungspaket. Für größere Flächen, bestehend aus 10 Federelementen Standard, 2 Federelementen weich, 12 Fußkreuzen und 2 Spannkreuzen. **Nr. 90086** **47,95**

Erweiterungspaket mit halben Elementen. Bestehend aus 12 Federelemente Standard und 12 Fußkreuze. **Nr. 90087** **42,50**

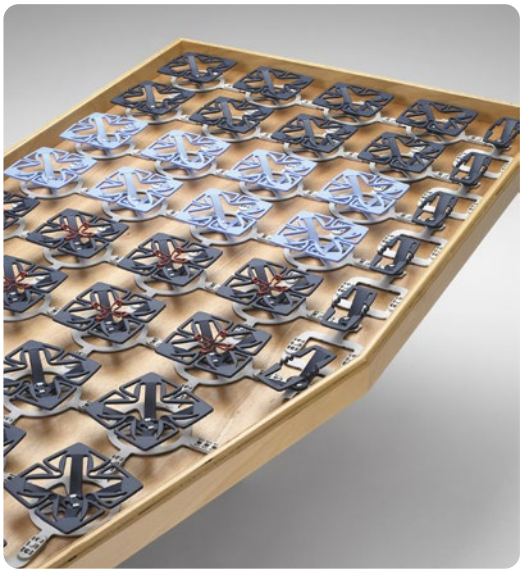





Bettsystem FROLI® STAR MOBIL. Das seit über 10 Jahren meistverkaufte Bettsystem. Froli Star Mobil Federelemente bieten punktuellen Druckausgleich und höchsten Komfort. Sie sorgen für optimale Belüftung. Froli Star Mobil ist ein Nachrüst-Schlafsystem für gesunden Schlaf. Es ist enorm platz- und gewichtssparend und für jede Schlafstätte geeignet. Bei einer Aufbauhöhe von nur 4,3 cm erreicht Froli Star Mobil eine optimale Abfederung von bis zu 3,3 cm. In der handlichen Box befindet sich ein kompletter Bausatz Froli Star Mobil Elemente für die Standard Liegeflächengröße von 70 x 200 cm in Reisefahrzeugen. Variables Clipsystem, das individuell für jedes Bettenmaß in drei Abständen und Härtegraden zusammengefügt wird.
Aufbauhöhe ca. 4,3 cm. Gewicht ca. 2,2 kg/m².

Grundpaket „Bed in the Box". Bestehend aus 50 Federelementen Standard, 10 Federelementen weich, 60 Fußkreuzen, 10 Spannkreuzen zur Härtegradanpassung. Passend für Breiten von ca. 71,5 - 83,5 cm und Längen von ca. 175,1 - 208,1 cm. **Nr. 91260** **149,—**

Erweiterungspaket. Für größere Flächen, bestehend aus 10 Federelementen Standard, 2 Federelementen weich, 12 Fußkreuzen und 2 Spannkreuzen. **Nr. 91265** **41,95**

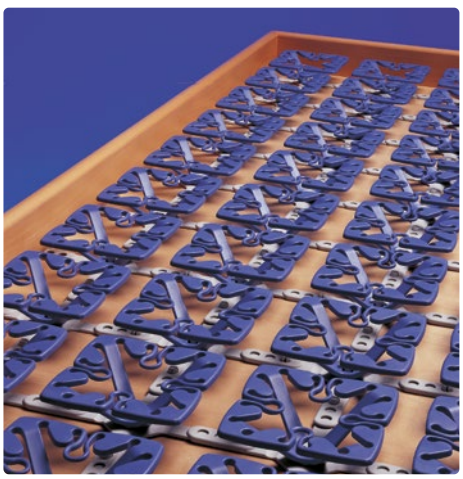

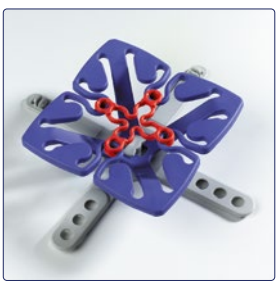

FROLI-Kopfverstellung. Zum Nachrüsten, lässt sich mittels weniger Handgriffe zusammenschrauben und an der unteren Bettfläche befestigen. Kopfstütze mit 5 Federleisten. Höhenverstellbar in 6 Stufen von 3,5 bis 21 cm. Breite 80 cm **Nr. 91263** **60,95**

FROLI-Kopfverstellung ultraleicht. Komfortable Kopfverstellung mit flexibler Wabenoptik. Zum bequemen Lesen und Relaxen lässt sich die Kopfhöhe per Rastermechanik in 6 Positionen einstellen. Der flache Aufbau passt für alle gängigen Bettmaße und ist platz- und gewichtsparend. Die innovative Wabenstruktur sorgt für stützenden Komfort, dauerhaft gesunde Belüftung und verhindert Schwitzen und Kondenswasser. Der hochwertige Kunststoff ist 100 Prozent recyclebar, unlackiert und frei von Schadstoffen. Stabile Beschläge gewähren eine optimale Funktion und eine einfache Montage. Der Bausatz ist komplett vormontiert, für den ökologischen Kreislauf komplett zerlegbar und in einem 30 Prozent Recyclingkarton verpackt. Breite bis 70 cm, Länge 44 cm. Höhenverstellbar in 6 Stufen: 4 - 21 cm. Gewicht 1,6 kg.
Nr. 98477 **49,95**





NEU!

Matratzenunterlage SPACER.
Die hygienische Unterlage wird zwischen Matratze und Lattenrost gelegt und trägt durch ihre Klimaregulierung zu einem gesunden und erholsamen Schlaf bei. Rutschhemmende Wirkung des Gewebes in Bezug auf das Zusammenspiel von Lattenrost und Matratze. Individuell auf die Passform des Bettes zuschneidbar.
Material 100 % Polyester. Stärke 10 mm.
Inklusive Transporttasche.

Größe 70 x 200 cm	**Nr. 90412**	**43,95**
Größe 80 x 200 cm	**Nr. 90414**	**55,95**
Größe 140 x 200 cm	**Nr. 90419**	**79,95**
Größe 160 x 200 cm	**Nr. 90421**	**85,95**



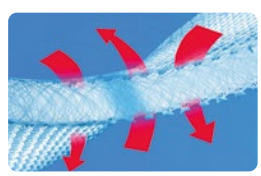

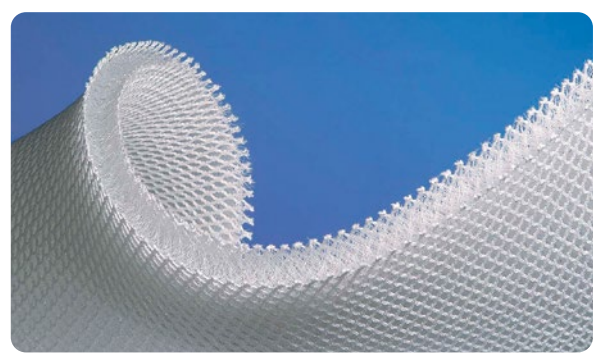





Fahrerhaus-Matratze CampSleep. Komfortables Zusatzbett (geeignet bis zu einem Körpergewicht von ca. 95 kg), das den Konturen des Fahrerraums angepasst ist. Dank patentierter Auflage und einfachem Klappmechanismus ist es schnell auf den Vordersitzen (Fahrer- und Einzelbeifahrersitz) platziert und bietet so auf einfache Weise eine weitere Schlafmöglichkeit auf den Sitzen im Fahrerhaus.
Die 10 cm starke Matratze wird durch zwei leichte Sperrholzplatten gestützt, so dass die Sitzform ausgeglichen und ein angenehmer, waagerechter Schlaf ermöglicht wird. Für zusätzliche Stabilität sorgt ein Gurtband mit Klettverschluss, das am Beifahrer-Handgriff befestigt wird und so den breiteren Teil vor dem Handschuhfach in Waage hält. Der strapazierfähige, mit einem Reißverschluss versehene Bezug kann problemlos abgenommen und gewaschen werden.

Fahrerhaus-Matratze CampSleep Standard. Die Ausführung Standard ist für Fiat Ducato, Mercedes Sprinter, Ford Transit, VW Crafter, Peugeot Boxer, Renault Master, Citroën Jumper und Iveco Daily geeignet.
Abmessungen (LxBxH) 160 x 73 x 10 cm.
Packmaß (LxBxH) 81 x 73 x 20 cm.
Gewicht 6,5 kg.

Nr. 90538 **399,—**

EuroCarry Kinderbett. Passend für Fiat, Peugeot und Citroën Kastenwagen. Das bequeme EuroCarry Kinderbett ist innerhalb von wenigen Minuten zusammengebaut und wird einfach in die Fahrerkabine gehängt. Um das Bett im Fahrerhaus zu befestigen, werden die Innenraum-Haltegriffe abmontiert und durch Schraubösen ersetzt. In diese Schraubösen wird das Kinderbett mit Sicherheitsschnellverschlüssen eingehängt.
Ausstattung:

- Eloxierte Aluminiumrohre mit hochfesten Kunststoffverbindern
- Liegefläche aus strapazierfähigem, blauem Gewebe (100 % Baumwolle)
- Weißes Fallschutz- und Sichtschutznetz
- Für Körpergewicht max. 50 kg
- Liegefläche 45 x 150 cm
- Packmaß 140 x 10 x 10 cm

Nr. 91229 **529,—**





SLiiPER®
FALL OUT PROTECTION
Made in Germany

SLiiPER - RAUSFALLSCHUTZ. Die transparente, luftige Absturzsicherung hat Wohlfühlfaktor. Keine kalten Wände oder Gitterstäbe an denen sich kleine Schläfer anstoßen können gefährden die Nachtruhe. Kein Einklemmen der kleinen Ärmchen an störenden Gitterstäben. Mit einem Blick ins Kinderzimmer bzw. die Schlafkoje kann kontrolliert werden ob alles in Ordnung ist. Die Absturzsicherung kann zum ins Bett bringen einfach ausgeklickt werden.

- Transparenter, weicher Rausfallschutz
- Überklettern so gut wie nicht möglich
- Luftzirkulation bestens gegeben
- Befestigungen oben
- Mit zwei Handgriffen schnell lösbar
- Kann beim zu Bett bringen einfach ausgeklickt werden

Größe 70 x 50 cm	**Nr. 91461**	**59,95**
Größe 100 x 50 cm	**Nr. 91473**	**72,95**
Größe 150 x 50 cm	**Nr. 91480**	**85,95**
Größe 190 x 50 cm	**Nr. 91485**	**99,95**





Walra
TRAVEL TEXTILES

Walra Jersey-Stretch-Spannbettlaken bieten eine hervorragende Passform. Dank Multifit passt es sich optimal an verschiedene Matratzenformen an. Die Spannbettlaken bestehen aus 100 % gekämmter Baumwolle. Da Jersey ein Strickstoff ist, fühlt er sich wunderbar weich an und sitzt perfekt. Das gekämmte Garn sorgt für Langlebigkeit.

1. Jersey-Stretch-Spannbettlaken für französisches Bett (links). Größe 130/160 x 180/210 cm.
Matratzenhöhe 20 cm.

weiß	**Nr. 98300**	**39,95**
anthrazit	**Nr. 98301**	**39,95**
grau	**Nr. 98302**	**39,95**
sand	**Nr. 98303**	**39,95**

2. Jersey-Stretch-Spannbettlaken für französisches Bett (rechts). Größe 130/160 x 180/210 cm.
Matratzenhöhe 20 cm.

weiß	**Nr. 98304**	**39,95**
anthrazit	**Nr. 98305**	**39,95**
grau	**Nr. 98306**	**39,95**
sand	**Nr. 98307**	**39,95**

3. Jersey-Stretch-Spannbettlaken für Hubbetten.
Größe 130/160 x 185/210 cm.
Matratzenhöhe 20 cm.

weiß	**Nr. 98308**	**39,95**
anthrazit	**Nr. 98309**	**39,95**
grau	**Nr. 98310**	**39,95**
sand	**Nr. 98311**	**39,95**

4. Jersey-Stretch-Spannbettlaken für Queensize-Betten. Größe 130/160 x 185/210 cm.
Matratzenhöhe 20 cm.

weiß	**Nr. 98312**	**44,95**
anthrazit	**Nr. 98313**	**44,95**
grau	**Nr. 98314**	**44,95**
sand	**Nr. 98315**	**44,95**

5. Jersey-Stretch-Spannbettlaken 3-teiliges Set.
Größe 2 x 70/90 x 180/210 cm + 30/50 x 120/145 cm.
Matratzenhöhe 20 cm.

weiß	**Nr. 98316**	**67,95**
anthrazit	**Nr. 98317**	**67,95**
grau	**Nr. 98318**	**67,95**
sand	**Nr. 98319**	**67,95**





6. Walra Reisebettdecke. Die ideale Ganzjahres-Bettdecke für Wohnmobil oder Wohnwagen. Dank ihres geringen Gewichts und der schnelltrocknenden Eigenschaften ist sie perfekt für Reisen: leicht aufzuschütteln, schnell wieder frisch nach dem Waschen und immer komfortabel. Diese waschbare Bettdecke ist ideal für die Urlaubszeit. Sie wird mit einer praktischen Aufbewahrungstasche geliefert. Material 100 % Polyester.

hellgrau/anthrazit - Größe 140 x 200 cm	**Nr. 98325**	**69,95**
hellgrau/anthrazit - Größe 200 x 200 cm	**Nr. 98327**	**79,95**
hellgrau/anthrazit - Größe 240 x 200 cm - zwei Einzelbetten	**Nr. 98329**	**89,95**
sand/taupe - Größe 140 x 200 cm	**Nr. 98326**	**69,95**
sand/taupe - Größe 200 x 200 cm	**Nr. 98328**	**79,95**
sand/taupe - Größe 240 x 200 cm - zwei Einzelbetten	**Nr. 98330**	**89,95**

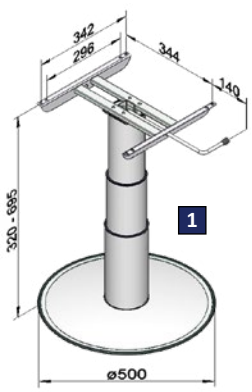

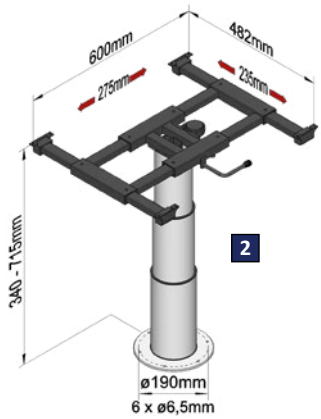

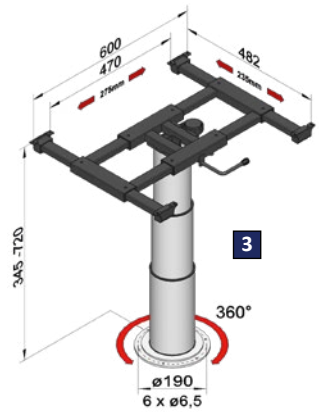

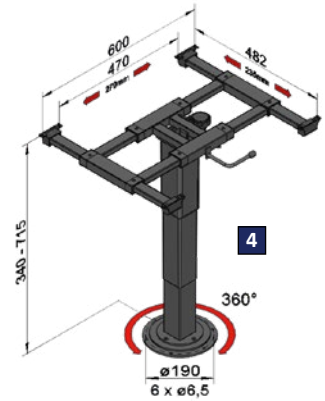

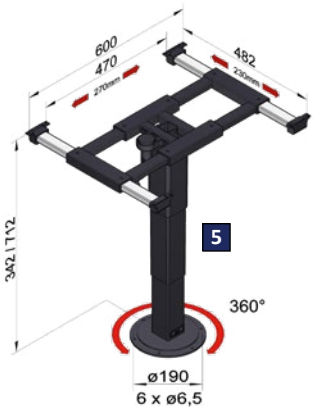

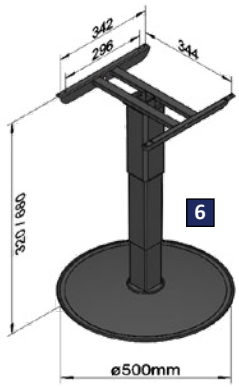

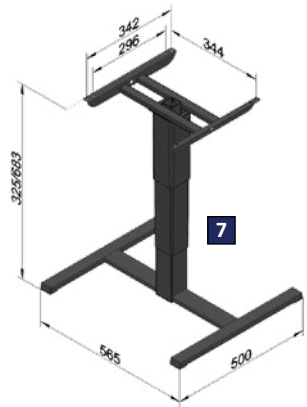

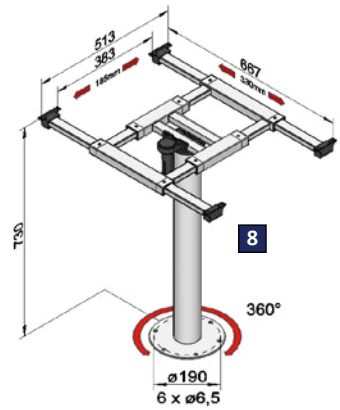

1. Freistehendes Liftgestell 7037.
- Höhenverstellung (Bedienhebel)
- Gasfederunterstützte Liftmechanik
- Obere Höhe bis Unterkante Tischplatte 695 mm
- Untere Höhe bis Unterkante Tischplatte 320 mm
- Runde Rohrblende
- Farbe Gussgrau
- Gewicht 9 kg

Nr. 90546 269,—

2. Liftgestell mit Verschiebung 5988.
- Höhenverstellung (Bedienhebel)
- Gasfederunterstützte Liftmechanik
- Obere Höhe bis Unterkante Tischplatte 715 mm
- Untere Höhe bis Unterkante Tischplatte 340 mm
- X/Y-Gleitverschiebung
- Runde Rohrblende
- Farbe Gussgrau
- Gewicht 11,2 kg

Nr. 90547 349,—

3. Liftgestell mit Verdrehung und Verschiebung 5962.
- Höhenverstellung (Bedienhebel)
- Gasfederunterstützte Liftmechanik
- Obere Höhe bis Unterkante Tischplatte 720 mm
- Untere Höhe bis Unterkante Tischplatte 345 mm
- X/Y-Gleitverschiebung
- 360°-Verdrehung
- Runde Rohrblende
- Farbe Gussgrau
- Gewicht 12,5 kg

Nr. 90549 395,—

4. Liftgestell mit Verdrehung und Verschiebung 5919.
- Höhenverstellung (Bedienhebel)
- Gasfederunterstützte Liftmechanik
- Obere Höhe bis Unterkante Tischplatte 715 mm
- Untere Höhe bis Unterkante Tischplatte 340 mm
- X/Y-Gleitverschiebung
- 360°-Verdrehung
- Leichte, eckige Rohrblende
- Farbe Anthrazit
- Gewicht ca. 11,5 kg

Nr. 90552 339,—

5. Klick-Klack Liftgestell mit Verdrehung und Verschiebung 5894.
- Höhenverstellung (Klick-Klack-System)
- Obere Höhe bis Unterkante Tischplatte 712 mm
- Untere Höhe bis Unterkante Tischplatte 342 mm
- X/Y-Gleitverschiebung
- 360°-Verdrehung
- Leichte, eckige Rohrblende
- Farbe Anthrazit
- Gewicht ca. 11,5 kg

Nr. 90993 299,—

6. Freistehendes Klick-Klack Liftgestell 5883.
- Komfortable Höhenverstellung ohne Bedienhebel durch Klick-Klack-Funktion
- Obere Höhe bis Unterkante Tischplatte 680 mm
- Untere Höhe bis Unterkante Tischplatte 320 mm
- Leichte, eckige Rohrblende
- Farbe Anthrazit
- Gewicht ca. 9 kg

Nr. 90981 259,—

7. Freistehendes Klick-Klack Liftgestell 5859.
- Komfortable Höhenverstellung ohne Bedienhebel durch Klick-Klack-Funktion
- Obere Höhe bis Unterkante Tischplatte 683 mm
- Untere Höhe bis Unterkante Tischplatte 325 mm
- Leichte, eckige Rohrblende
- Farbe Anthrazit
- Gewicht ca. 9 kg

Nr. 90982 199,—

ilse TECHNIK

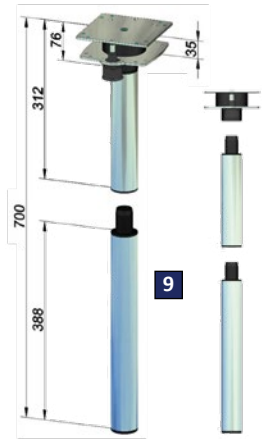

8. Feste Säule mit Verdrehung und Verschiebung 3994.
- Mit ca. 4 kg ein echtes Leichtgewicht
- Höhe bis Unterkante Tischplatte 730 mm
- Gleitverschiebung
- 360°-Verdrehung
- Leichtes Tischgestell aus Aluminium
- Farbe Gussgrau
- Gewicht ca. 4 kg

Nr. 90983 299,—

9. Ausdrehfuß 3-teilig.
- Höhe bis Unterkante obere Tischplatte 700 mm
- Ausdrehmechanismus für Tischerweiterung durch untere Platte
- Rastpunkte bei 0°, 135°, 180° und 225°
- Unterteilung des Fußes für Bettenbau
- Farbe Gussgrau
- Gewicht 4,5 kg

Nr. 90555 119,—







1. Hubtisch-Automatik HTA. Das Metallgestell ist trotz seiner Stabilität ein ausgesprochenes Leichtgewicht. Die Tischplattenhöhe kann eingestellt werden. Gewicht 7,4 kg. Betthöhe 310 - 350 mm (ohne Tischplatte), Hub 350 mm. Fußabstand 750 mm.

Farbe Braun (RAL 8014)	**Nr. 91350**	**217,—**
Farbe Lichtgrau (RAL 7035)	**Nr. 91352**	**217,—**

2. Klemmvorrichtung HTA. Zur stabilen Bodenverankerung. Das Unterteil wird am Boden festgeschraubt. Gewicht ca. 0,2 kg.

Farbe Braun (RAL 8014)	**Nr. 91365**	**29,95**
Farbe Lichtgrau (RAL 7035)	**Nr. 91367**	**29,95**

3. Verlängerungsplatten HTA. Zur Höhenverstellung, damit ist bis 87 mm mehr Tischhöhe möglich. Stahl pulverbeschichtet, komplett mit 4 Linsenschrauben und 4 Sechskantmuttern.

Farbe Braun (RAL 8014)	**Nr. 91360**	**10,50**
Farbe Lichtgrau (RAL 7035)	**Nr. 91362**	**10,50**

4. Tischgestell LAGUN Carbonschwarz. Drehbar, flexibel, zusammenklappbar, in der Höhe verstellbar! Das Lagun kommt sowohl im Wohnwagen und Campern, als auch auf Booten und Yachten zum Einsatz. Durch sein geringes Gewicht von ca. 3,5 kg und den vielseitigen Einstellungsmöglichkeiten findet es schon seit vielen Jahren hohen Anklang in der Boots- und Campingbranche. Vor allem wenn der Platz begrenzt ist und der Tisch nicht fest verbaut sein soll, ist die Lagun Tischhalterung die perfekte Wahl. Die Tischplatte und der Verlängerungsarm können um 360 Grad in jede beliebige Position gedreht werden! Belastbar bis 15 kg, geeignet für Tischplatten bis zu 850 x 550 mm. Gewicht ca. 3,5 kg.
Lieferumfang: Tischgestell mit Arm 400 mm und Tischbein 500 mm, Befestigungsplatte, Kunststoff-Ausgleichskeile, Edelstahl Schrauben und Muttern, Tischbefestigung, Griffe aus schwarzem Kunststoff.

Nr. 98465 **279,—**















Tischgestelle PRIMERO Comfort. Hohe Stabilität, leichte Bedienung und anspruchsvolles Design ergeben einen komfortablen Nutzen im Alltag! Das elegante Tischsystem ist in Ausstattungsvarianten mit allen Funktionen für moderne Caravans und Reisemobile lieferbar. Die optimierte Lifttechnik bietet maximale Stabilität und Langlebigkeit. Für das moderne Design sorgt die elegante ovale Abdeckung. Durch das Ziehen des Hebels lässt sich der höhenverstellbare Tisch stufenlos absenken. Das Hinauffahren wird durch die integrierte Gasdruckfeder unterstützt. Die Qualität sichert KESSEBÖHMER durch Dauer- und Belastungstests im eigenen Prüflabor.

5. PRIMERO Comfort - HPG. Mit Plattenträger und großem Standfuß. Höhe 310 - 670 mm, Hub 360 mm. Gewicht 14,5 kg. **Nr. 91848** **392,—**

6. PRIMERO Comfort - HVK. Mit kleiner Fußplatte und Tischplattenverschiebung (gleitet fast geräuschlos und kann frei positioniert werden, der Klemmhebel ist von zwei Seiten immer leicht zu erreichen). Höhe 345 - 705 mm, Hub 360 mm. Gewicht 10,9 kg. **Nr. 91849** **472,—**

7. PRIMERO Comfort - HVD. Mit 360° drehbarer Fuß- und Tischplattenverschiebung (gleitet fast geräuschlos und kann frei positioniert werden, der Klemmhebel ist von zwei Seiten immer leicht zu erreichen). Höhe 350 - 710 mm, Hub 360 mm. Gewicht 12,3 kg. **Nr. 91853** **561,—**

8. PRIMERO Comfort - HPK. Mit Plattenträger und kleiner Fußplatte. Höhe 300 - 600 mm, Hub 360 mm. Gewicht 7,7 kg. **Nr. 90283** **305,—**

9. PRIMERO Comfort - HSK. Mit Schwenkfunktion und kleiner Fußplatte. Höhe 325 - 685 mm, Hub 360 mm. Gewicht 7,9 kg. **Nr. 90284** **340,—**











FAWO



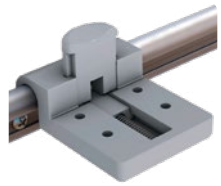













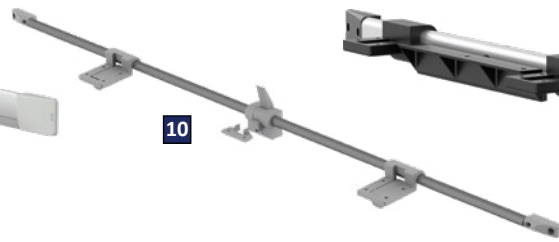



1. Tischgleitschienenset. Das Set ermöglicht es, Tische per Knopfdruck mühelos seitlich zu verschieben oder auszuhängen - ideal für Wohnmobile, enge Räume oder variable Wohnkonzepte. Set inklusive oberer Gleitschiene (950 mm), unterer Gleitschiene (500 mm), je 2 Endstücken (li/re), 2 Plattenträgern, Anleitung & Set-Verpackung. Material: Aluminium. Abmessungen (BxHxT) 950 x 70 x 40 mm.

Farbe Silbergrau	**Nr. 98471**	**41,50**
Farbe Schwarz	**Nr. 98472**	**43,50**

2. Tisch-Aufnahmeleiste. Aus Kunststoff. In diese greift die Scharnierleiste mit dem Tisch ein.

Länge 600 mm.	**Nr. 91330**	**5,50**

3. Tisch-Scharnierleiste. Aus Kunststoff. Wird an der Tischplatte montiert und greift in die Aufnahmeleiste. Länge 500 mm. **Nr. 91335** **4,10**

4. Halteleiste Tischgleitschiene. Material Aluminium, silber eloxiert, mit Anschraubbohrungen.

Halteleiste oben. Länge 950 mm.	**Nr. 96721**	**25,50**
Halteleiste unten. Länge 500 mm.	**Nr. 97234**	**17,50**

5. Plattenträger. Für Tischgleitschiene, Material Kunststoff. Farbe Grau. **Nr. 97480** **9,80**

6. Endstücke. Für Tischgleitschiene, Material Kunststoff. Farbe Grau. Passend für Nr. 96721 und Nr. 97234. **Nr. 97521** **2,50**

7. Tischgleitschiene. Per Knopfdruck lässt sich der Tisch seitlich verschieben. Lieferumfang: Halteleiste oben 950 mm lang, Halteleiste unten 500 mm lang, beide silber eloxiert, 4 Profil-Endstücke und 2 Plattenträger. **Nr. 91395** **61,95**

8. Tisch-Verbreiterungsbeschläge. Aluminium eloxiert. Kunststoff schwarz.

Länge 170 mm	**Nr. 91354**	**7,20**
Länge 250 mm	**Nr. 91356**	**8,30**
Länge 300 mm	**Nr. 91357**	**8,95**
Länge 400 mm	**Nr. 91358**	**10,95**
Länge 600 mm	**Nr. 91359**	**14,50**

9. Tischgleitschienen-Kit MITO. Verstellbares Halterungssystem zur Befestigung eines Tisches. Die verschiebbaren Halterungen lassen sich leicht an unterschiedliche Tischabmessungen anpassen. Aus Kunststoff und eloxiertem Aluminium. Länge 950 mm, Höhe 35 mm. **Nr. 97739** **22,50**

10. Tischgleitschienen-Kit PIN. Solide Halterung zur Befestigung des Tisches an der Wand. Die verschiebbaren Halterungen lassen sich leicht an unterschiedliche Tischabmessungen anpassen. Aus Kunststoff und rostfreiem Stahl. Länge 1.040 mm, Höhe 47 mm. **Nr. 97740** **32,95**

11. Tischgleitschienen-Kit STILO. Verstellbares Halterungssystem zur Befestigung des Tisches. Die verschiebbaren Halterungen lassen sich leicht an unterschiedliche Tischabmessungen anpassen. Aus Kunststoff und eloxiertem Aluminium. Länge 1.062 mm, Höhe 31 mm. **Nr. 97741** **32,95**

12. Stecktischfuß für freistehende Tische im Caravan oder Reisemobil. Herausnehmbar. Verchromtes Stahlrohr. Höhe 700 mm. **Nr. 91340** **27,95**

Aufschraub-Haltekonsole. Leichtmetall poliert, passend zu Stecktischfuß Nr. 91340. **Nr. 91345** **8,60**

Einlass-Haltekonsole. Leichtmetall poliert, passend zu Stecktischfuß Nr. 91340. **Nr. 91347** **8,60**



13. Table Legs. System von Einbautischfüßen, ideal für abbaubare und drehbare Tische. Tischbein (A) aus eloxiertem Aluminium. Länge 70 cm, kürzbar. Mit zwei kegelförmigen Kunststoffabdeckungen zum Einrasten. Separat ist der Adapter (F) des Tube Pro zur Anbringung an der Wand verfügbar. Einbauverbindungen aus Aluminium, serienmäßig mit sechs selbstschneidenden Schrauben, garantieren eine hohe Stabilität. Leichtes Auf- und Abbauen, die Einbauverbindung (C), steht nur gering vom Boden ab, separat ist der Schließungsdeckel (E) erhältlich. Verstärkter Dreifuß (B) aus UV-abweisendem Kunststoff.

Tube Pro (A)	**Nr. 91739**	**37,20**
Tripod Pro (B)	**Nr. 90053**	**80,40**
Conic Connection (C)	**Nr. 91745**	**16,—**
Recessed Connection (D)	**Nr. 91746**	**18,50**
Cap (E)	**Nr. 91747**	**5,10**
Adapter Tube Pro (F)	**Nr. 90054**	**14,20**



LIPPERT

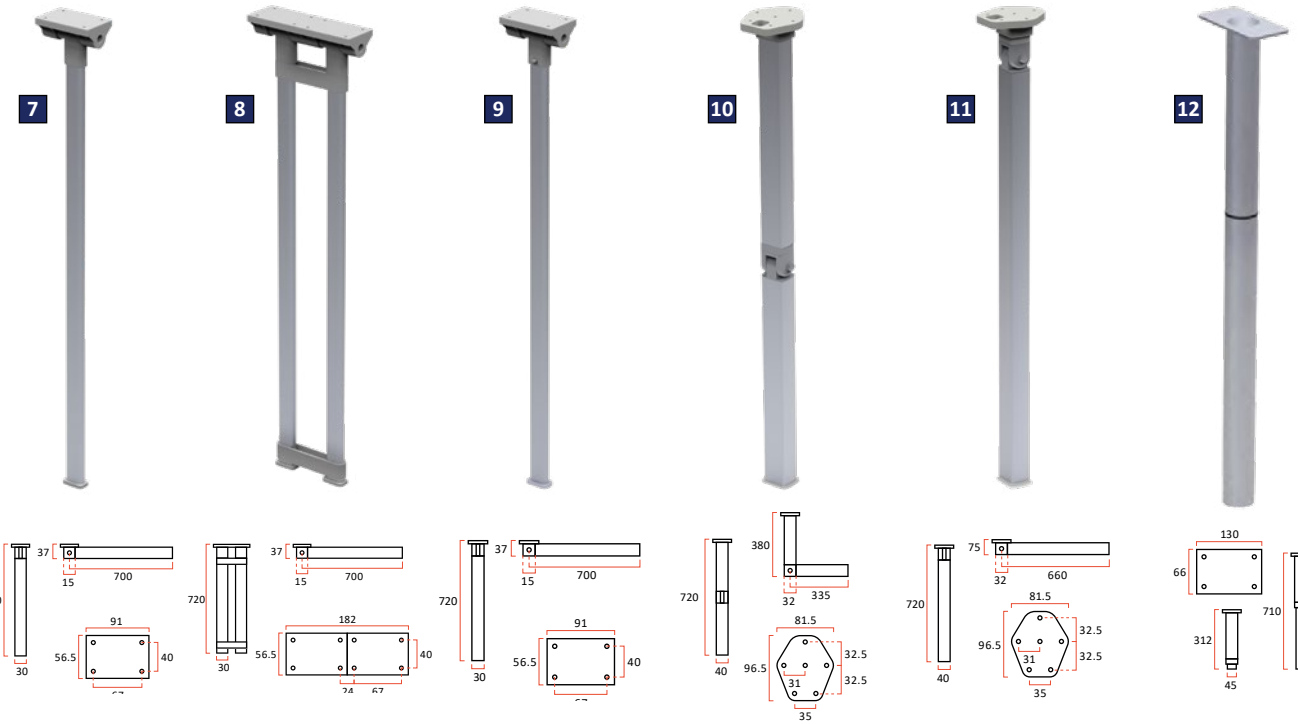

1. Klappstützfuß. Mit Rastautomatik mittels Schiebetaste, kann komplett abgeklappt werden. Gesamthöhe 675 mm.

Farbe Anthrazit Metallic	**Nr. 98473**	**36,50**
Farbe Mattschwarz	**Nr. 98474**	**36,50**
Farbe Braun (RAL 8014)	**Nr. 91315**	**36,50**
Farbe Lichtgrau (RAL 7035)	**Nr. 91317**	**36,50**

2. Gelenkstützfuß. Einrastbar in beiden Höhenstellungen. Rastautomatik mittels Schiebetaste. Gesamthöhe 675 mm. Abgeklappte Höhe 315 mm.

Farbe Anthrazit Metallic	**Nr. 98475**	**36,50**
Farbe Mattschwarz	**Nr. 98476**	**36,50**
Farbe Braun (RAL 8014)	**Nr. 91320**	**36,50**
Farbe Lichtgrau (RAL 7035)	**Nr. 91322**	**36,50**

3. Klappstützfuß STAR 1. Mit Gelenk aus Druckguss-Aluminium. Gewicht ca. 0,8 kg. Abmessungen 720 x 60 x 32 mm. Farbe Silber. **Nr. 91336** **49,95**

4. Gelenkstützfuß STAR 6. Mit Gelenk aus Druckguss-Aluminium. Gewicht ca. 0,8 kg. Abmessungen 720 x 60 x 32 mm. Farbe Silber. **Nr. 91332** **48,50**

5. T-Stützfuß STAR 8. Mit Gelenk aus Druckguss-Aluminium. Höhere Standfestigkeit durch den teleskopierbaren T-Fuß. Gewicht ca. 1,15 kg. Abmessungen 720 x 60 x 32 mm. Farbe Silber. **Nr. 91338** **63,50**

6. Gelenkstützfuß mit Rolle STAR 3. Mit Gelenk aus Druckguss-Aluminium. Gewicht ca. 0,85 kg. Abmessungen 720 x 60 x 32 mm. Farbe Silber. **Nr. 92384** **15,95**

7. Klappstützfuß COMET 1. Klappstützfuß aus extrudiertem, eloxiertem Aluminium. Abmessungen 720 x 37 x 30 mm. Größe Standfuß 50 x 32 mm. **Nr. 97522** **19,95**

8. Klappstützfuß COMET 2. Klappstützfuß aus extrudiertem, eloxiertem Aluminium. Abmessungen 720 x 37 x 30 mm. Größe Standfuß 139 x 32 mm. **Nr. 97523** **39,50**

9. Klappstützfuß COMET 4. Klappstützfuß aus extrudiertem, eloxiertem Aluminium. Sockel abnehmbar. Abmessungen 720 x 37 x 30 mm. Größe Standfuß 50 x 32 mm. **Nr. 97524** **20,95**

10. Gelenkstützfuß ASTRO 1. Mittig klappbarer Gelenkstützfuß aus extrudiertem, eloxiertem Aluminium. Abmessungen 720 x 40 x 32 mm. Größe Standfuß 49 x 41 mm. **Nr. 97525** **26,50**

11. Gelenkstützfuß ASTRO 3. Oben klappbarer Gelenkstützfuß aus extrudiertem, eloxiertem Aluminium. Abmessungen 720 x 40 x 32 mm. Größe Standfuß 49 x 41 mm. **Nr. 97526** **24,95**

Gelenkstützfuß ASTRO 3 Teleskop. Wie zuvor, jedoch teleskopierbar. **Nr. 97527** **34,95**

12. Teleskop-Stützfuß MISTRAL. Teleskopierbarer Stützfuß aus extrudiertem, eloxiertem Aluminium. Abmessungen 312/710 x 45 mm. Größe Standfuß 45 x 45 mm. **Nr. 97528** **109,—**

HEOSolution® Oskar Kubesch
caravan security tech & accessory

Türsicherungen

HEOSafe®
Das Original





Drehknopf mit Arretierung



Drehknopf mit Schließzylinder



HEOSafe Türsicherung für Fahrerhaustüren montiert am Türrahmen mit Edelstahl-Blechschrauben. Riegel greift hinter den Rahmen, für eine fettfreie Funktion sorgt eine spezielle Gliss-Coat Beschichtung.
Lieferumfang: 1 Paar (1 x links und 1 x rechts)

HEOSafe Türsicherung für Fahrerhaustüren Fiat Ducato X250/X290. Montage integriert in die Armlehne. Fahrzeug bleibt unversehrt.
Bei Fiat Ducato 244: Montage unter der Armlehne, ohne zusätzliche Bohrungen oder Verschraubungen.

HEOSafe Türsicherung für Fahrerhaustüren	Baujahr	Drehknopf	Nr.	Preis
HEOSafe Fiat Ducato X250/X290	2006 - 2021	mit Arretierung	**91483**	**135,—**
HEOSafe Fiat Ducato X250/X290	2006 - 2021	mit Schließzylinder	**91488**	**159,—**
HEOSafe Fiat Ducato X290	2021 -	mit Arretierung	**91157**	**135,—**
HEOSafe Fiat Ducato X290	2021 -	mit Schließzylinder	**91160**	**159,—**
HEOSafe MB Sprinter	2006 - 2018	mit Arretierung	**91538**	**135,—**
HEOSafe MB Sprinter	2006 - 2018	mit Schließzylinder	**91539**	**159,—**
HEOSafe MB Sprinter	2018 -	mit Arretierung	**97197**	**135,—**
HEOSafe MB Sprinter	2018 -	mit Schließzylinder	**97198**	**159,—**
HEOSafe Ford Transit	2000 - 2006	mit Arretierung	**91496**	**135,—**
HEOSafe Ford Transit	2006 - 2014	mit Arretierung	**91498**	**135,—**
HEOSafe Ford Transit	2006 - 2014	mit Schließzylinder	**91499**	**159,—**
HEOSafe Ford Transit	2014 -	mit Arretierung	**91754**	**135,—**
HEOSafe Ford Transit	2014 -	mit Schließzylinder	**91755**	**159,—**
HEOSafe Renault Master / Opel Movano HEOSafe Iveco Daily	2000 - 2010 2000 - 2014	mit Schließzylinder	**91489**	**159,—**
HEOSafe Renault Master / Opel Movano HEOSafe Iveco Daily	2010 - 2014 -	mit Arretierung	**91413**	**135,—**
HEOSafe Renault Master / Opel Movano HEOSafe Iveco Daily	2010 - 2014 -	mit Schließzylinder	**91677**	**159,—**

HEOSafe VAN Security	Farbe	Nr.	Preis
HEOSafe VAN Security Beschreibung siehe Seite 681	weiß grau/silber schwarz	**91682** **91757** **91764**	**98,95** **98,95** **98,95**
HEOSafe VAN Security 2er-Set gleichschließend	weiß grau/silber schwarz	**91684** **91758** **91707**	**198,—** **198,—** **198,—**
HEOSafe VAN Security Paket Fiat Ducato Bj. 2006 - 2021 Bestehend aus 2 x HEOSafe VAN Security und 1 x HEOSafe Türsicherung für das Fahrerhaus	weiß grau/silber schwarz	**91685** **91701** **91708**	**337,—** **337,—** **337,—**
HEOSafe VAN Security Paket Fiat Ducato ab Bj. 2021 Bestehend aus 2 x HEOSafe VAN Security und 1 x HEOSafe Türsicherung für das Fahrerhaus	weiß grau/silber schwarz	**91164** **91171** **91172**	**337,—** **337,—** **337,—**

HEOSolution Oskar Kubesch®
caravan security tech & accessory





HEOSafe VAN Security zur Sicherung von Schiebe-, Heck- und Flügeltüren von Kastenwagen, Gehäuse kugelgelagert, eloxiert und pulverbeschichtet (siehe Tabelle Seite 720).





HEOSafe Van Innensicherung
Zusatzsicherung für die Schiebetüren von Fiat Ducato X250/X290. Sichert die Schiebetür von innen, wenn Sie sich im Fahrzeug befinden. Material Aluminium Druckguss. Farbe Schwarz. **Nr. 90198 89,95**



HEOSafe Zusatzschloss
für Montage an Aufbautüren, Außenklappen sowie Türen von Heckgaragen von Reisemobilen und Caravans. Bei der Verschraubung wird die Türe zwischen Innenschloss und Außengehäuse eingeklemmt. Keine Zusatzbefestigung nötig. Riegel greift hinter den Rahmen. Außengehäuse eloxiert und pulverbeschichtet.

Farbe Weiß	**Nr. 95751**	**109,—**
Farbe Weiß 2er Set gleichschließend	**Nr. 90082**	**218,—**
Farbe Weiß 3er Set gleichschließend	**Nr. 92557**	**322,—**
Farbe Grau/Silber	**Nr. 95744**	**109,—**

Bis zu 5 Stück gleichschließend erhältlich.
Lieferzeit ca. 2-3 Wochen.



HEOSafe Door Frame Lock
mit Zusatzplatte für Befestigung am Türrahmen, Serviceklappen und Heckgarage (für Wohnmobile und Caravan). Montage: links, rechts, oben, unten.
Nr. 91679 109,—

Bis zu 5 Stück gleichschließend erhältlich.
Lieferzeit ca. 2-3 Wochen.

HEOSystem
Ein Schlüssel für alle HEOSafe Schlösser

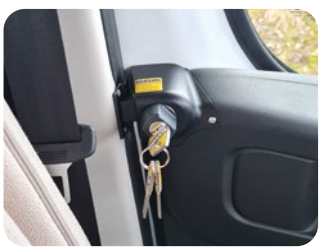

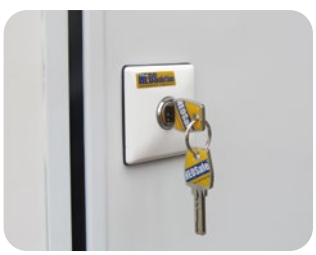

HEOSystem-Pakete: gleichschließende HEOSafe Schlösser Ihres Wohnmobils! Gleichschließende Pakete bestehend aus HEOSafe Schlösser für Fahrerhaustüren, Aufbautüren, Heckgaragen, Klappen

1 HEOSafe Türsicherung für Fiat Ducato X250/290 + 1 Zusatzschloss	**Nr. 90117**	**264,—**
1 HEOSafe Türsicherung für Fiat Ducato X250/290 + 2 Zusatzschlösser	**Nr. 97298**	**367,—**
1 HEOSafe Türsicherung für Fiat Ducato X250/290 + 3 Zusatzschlösser	**Nr. 90085**	**473,—**
1 HEOSafe Türsicherung für Fiat Ducato X290 + 1 Zusatzschloss	**Nr. 97556**	**264,—**
1 HEOSafe Türsicherung für Fiat Ducato X290 + 2 Zusatzschlösser	**Nr. 97557**	**367,—**
1 HEOSafe Türsicherung für Fiat Ducato X290 + 3 Zusatzschlösser	**Nr. 97558**	**473,—**

HEOSafe Adapter für Montage von Zusatzschlössern an Türen von Caravans oder Reisemobilen mit Innenverkleidung. **Nr. 97146 27,95**
HEOSafe Adapter mit geradem Winkel **Nr. 95769 27,95**



HEOSystem® für die Fahrerhaustüren Ford Transit Bj. 2013 - 2019 und das Zusatzschloss für das Außenschloss HARTAL-ARCH. Passend für viele Fahrzeuge aus der Trigano-Gruppe.
Nr. 90060 238,—



HEOSolution-Austausch-Innengriff für die Schiebetüre (rechts) für Fiat Ducato, Peugeot Boxer, Citroën Jumper ab Baujahr 2006. Material: Kunststoff PA6. Farbe: Schwarz. **Nr. 97786 19,95**

HEOSolution Oskar Kubesch®
caravan security tech & accessory



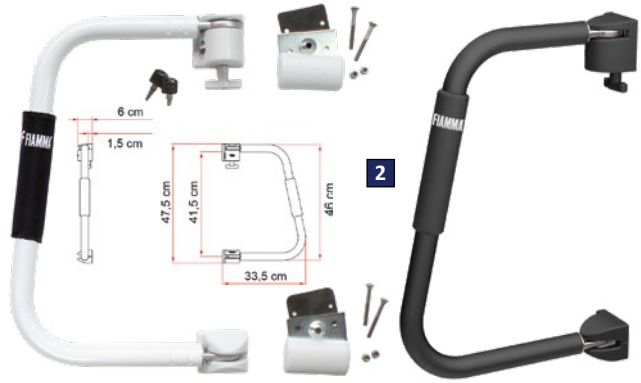

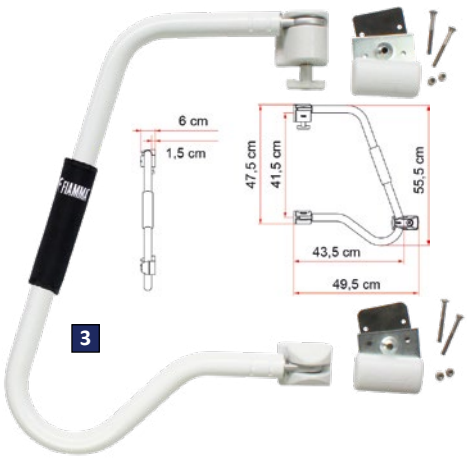









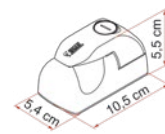

FIAMMA

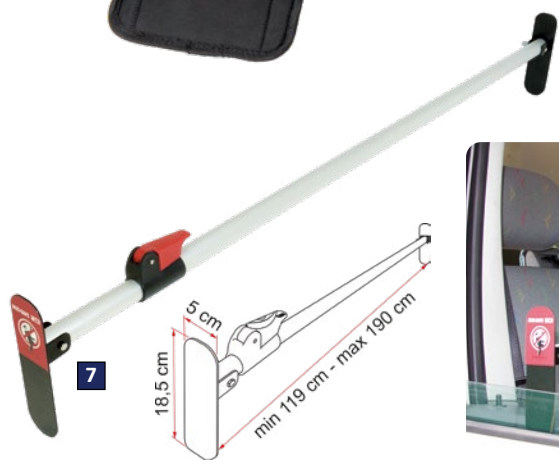





Einstiegshilfe Security. Einstiegshilfebügel für sicheres Ein- und Aussteigen in/aus dem Fahrzeug. Elegantes Design, aus leichtem und solidem Aluminium (ø 30 mm, Stärke 2 mm), weiß lackiert. Griffabdeckung mit Klettverschluss für einen besseren Halt. Während der Fahrt liegt der Security elegant an der Fahrzeugwand und nimmt wenig Platz ein. In offener Stellung fungiert der Griff als bequeme Einstiegshilfe. Passend für alle Türen mit rechter und linker Öffnungsrichtung. Für mehr Sicherheit und für einen besseren Diebstahlschutz.

1. Einstiegshilfe Security 31. Bügelhöhe 31 cm. Gewicht 1,1 kg.

Farbe Weiß	**Nr. 91950**	**122,—**
Farbe Deep Black	**Nr. 98171**	**124,—**

2. Einstiegshilfe Security 46. Bügelhöhe 46 cm. Gewicht 1,2 kg.

Farbe Weiß	**Nr. 91955**	**140,—**
Farbe Deep Black	**Nr. 98172**	**143,—**

3. Einstiegshilfe Security 46 PRO. Die Erweiterung des Klassikers mit niedrigerem Handlauf für noch mehr Sicherheit beim Einsteigen. Im geschlossenen Zustand dient der Security 46 Pro als zuverlässiger Diebstahlschutz. Im Lieferumfang ist der Kit Security Lock und Kit Security Grip enthalten. Bügelhöhe 55,5 cm. Gewicht 1,7 kg. **Nr. 91956** **182,—**

4. Einstiegshilfe Security S. Einstiegshilfebügel in M-Form. Höhe 46 cm. Der reduzierte Überstand vereinfacht den Einstieg in das Fahrzeug. Gewicht 1,1 kg. **Nr. 91916** **143,—**

5. Kit Security Lock. Kit bestehend aus einem zusätzlichen Sicherheitsschloss, zum Nachrüsten an Security 31, 46, 46 Pro und Security S. Montage an der Einstiegstür. Komplett mit Schlüssel und innerer Gegenplatte. Gewicht 0,5 kg. **Nr. 91948** **63,20**

6. Kit Security Grip. Praktische Griffabdeckung aus rutschfestem Neopren zum Schutz des Security und für einen besseren Halt. Zum Nachrüsten für alle Vorgängermodelle. **Nr. 91944** **8,40**

7. Sicherheitsstange DUO-SAFE PRO. Verbesserter und flexibler Diebstahlschutz für die Fahrertür. Durch den Schließmechanismus kann die Länge der Stange stufenlos eingestellt werden.
Universalmodell angepasst für:
- Bis 06/2006: Fiat Ducato, Citroën Jumper, Peugeot Boxer und Renault Master
- Ab 06/2006: Mercedes Sprinter, Fiat Ducato, Renault Master und Ford Transit
- Iveco Daily

Gewicht 1 kg. **Nr. 91969** **69,10**

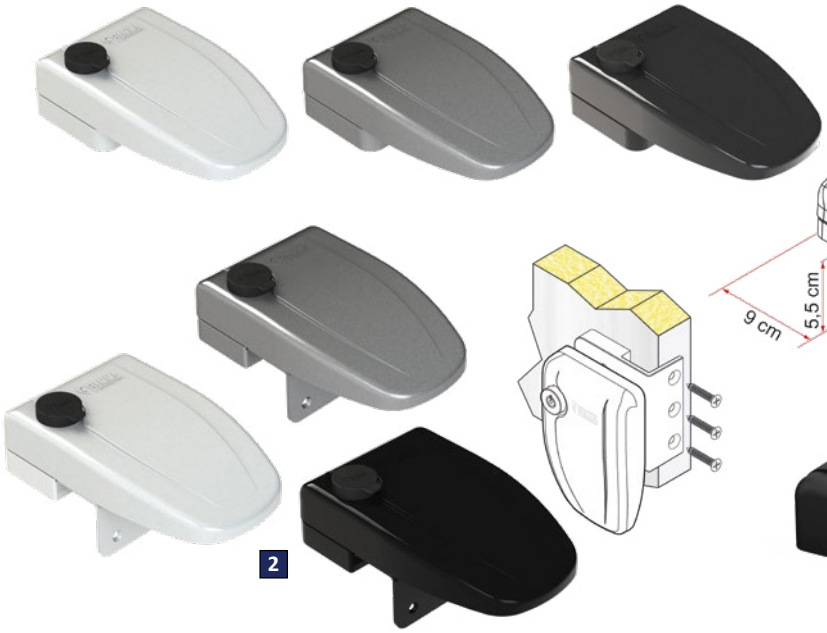

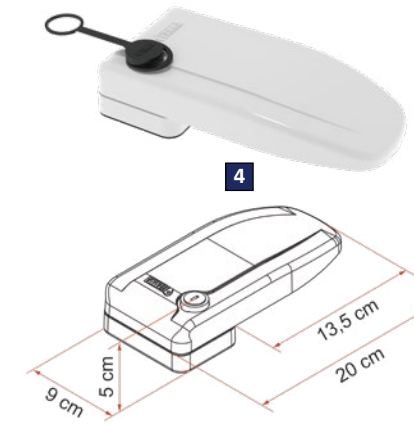

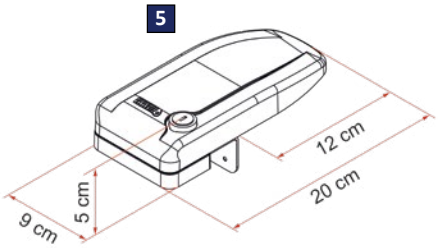

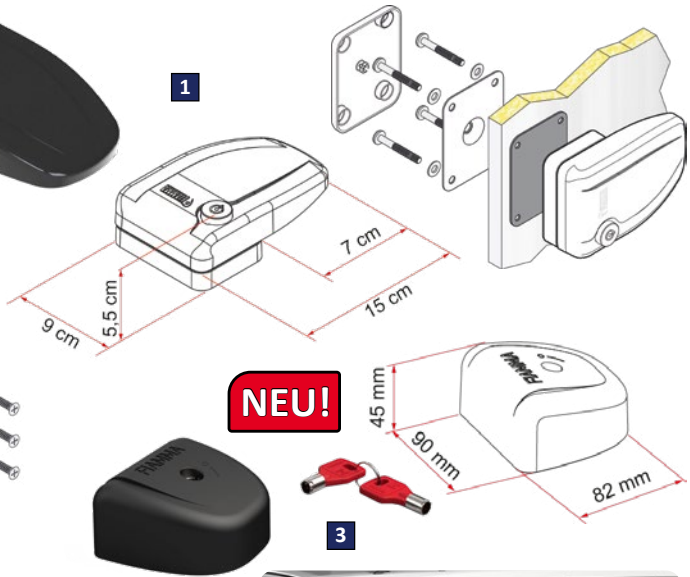



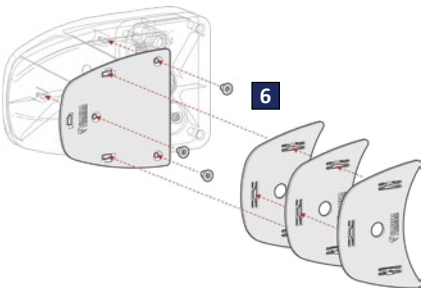



1. Safe Door. Neuer Look für das bewährte Safe Door. Sicherheitsblock für Wohnwagen- und Reisemobiltüren, Deichselkasten, Garagentüren und für die Montage im Inneren der Fahrzeugtür. Optimale Diebstahlsicherung aus eloxiertem Aluminium. Wandmontage mit 4 Schrauben und Gegenhalter. Maße 15 x 9 x 5,5 cm. Gewicht 0,6 kg.
Version „3“ mit One Key System - bestehend aus 3 Stück mit der gleichen Schließung.

Safe Door weiß	**Nr. 91951**	**69,50**
Safe Door grau	**Nr. 91503**	**69,50**
Safe Door schwarz	**Nr. 90055**	**69,50**
Safe Door 3 weiß	**Nr. 91957**	**199,—**
Safe Door 3 grau	**Nr. 91977**	**199,—**
Safe Door 3 schwarz	**Nr. 90056**	**199,—**

2. Safe Door Frame. Wie Safe Door, jedoch erfolgt die Montage auf dem Türprofil aus Aluminium oder dem Garagenprofil mit 3 selbsteinschneidenden Schrauben. Notwendig bei Fahrzeugen, die links von der Tür keinen Platz für eine Gegenplatte haben. Maße 15 x 9 x 5 cm. Gewicht 0,5 kg.
Version „3“ mit One Key System - bestehend aus 3 Stück mit der gleichen Schließung.

Safe Door Frame weiß	**Nr. 91954**	**72,50**
Safe Door Frame grau	**Nr. 91506**	**72,50**
Safe Door Frame schwarz	**Nr. 90057**	**72,50**
Safe Door Frame 3 weiß	**Nr. 91962**	**207,—**
Safe Door Frame 3 grau	**Nr. 91979**	**207,—**
Safe Door Frame 3 schwarz	**Nr. 90058**	**207,—**

3. Safe Door Van. Neues Sicherheitsschloss für Kastenwagen und Campingbusse für einen effektiven Diebstahlschutz. Gehäuse aus Zamak und Platten aus rostfreiem Stahl, Schloss mit gehärtetem und zementiertem Kern – für lange Lebensdauer und hohe Widerstandsfähigkeit. Die Montage ist sowohl an der Hecktür als auch an der Seitentür möglich. Kompatible Fahrzeuge: Citroën Jumpy/Spacetourer ab 2016, Jumper ab 2014, Fiat Ducato ab 2006, Talento ab 2016, Ford Transit Custom ab 2018, Transit Van ab 2019, Iveco Daily ab 2014, Mercedes Sprinter ab 2018, Nissan NV300 ab 2014, NV400 ab 2011, Opel Movano Van ab 2010, Vivaro ab 2019, Peugeot Boxer ab 2006, Expert ab 2016, Renault Master ab 2010, Trafic ab 2014, VW Caddy ab 2015, Transport ab 2015, Crafter ab 2017.
Maße 9 x 8,2 x 4,5 cm. Gewicht 1,1 kg.

Safe Door Van einzeln	**Nr. 98469**	**101,—**
Safe Door Van 2. 2er-Set gleichschließend.	**Nr. 98470**	**201,—**

4. Safe Door Magnum. Eine Gesamtlänge von 20 cm, um auch das Schloss der Reisemobiltüre abzudecken. Anbringung an der Wand mit vier durchgehenden Schrauben und innerer Gegenplatte.
Maße 20 x 9 x 5 cm. Gewicht 0,6 kg.
Nr. 91964 **83,20**

5. Safe Door Magnum Frame. Eine Gesamtlänge von 20 cm, um auch das Schloss der Reisemobiltür abzudecken. Montage auf dem Türprofil aus Aluminium oder dem Garagenprofil mit drei selbsteinschneidenden Schrauben. Maße 20 x 9 x 5 cm. Gewicht 0,6 kg.
Nr. 91504 **85,20**

6. Kit Spacer Safe Door >2017. Distanzkits, um den Abstand zwischen dem Sicherheitsschloss Safe Door und der Wand zu verringern. Gewicht 0,1 kg. Erhältlich in den gleichen Farben wie die des Safe Door:

weiß	**Nr. 90926**	**13,20**
grau	**Nr. 90928**	**13,20**
schwarz	**Nr. 90934**	**13,20**

7. Safe Door Guardian. Sicherheitsblock aus robustem Aluminium zur Anbringung im Inneren der Tür oder Garage von Wohnmobilen und Wohnwagen, zum Blockieren der Vordertür des Wohnmobils. Wird anstelle der serienmäßig schwachen Schlösser, an denselben Bohrungen angebracht.
Kit bestehend aus 2 Stück. Gewicht 0,3 kg.
Nr. 91968 **63,10**

Safe Door Guardian fahrzeugspezifisch.
Passend für

Fiat Ducato ab 06/06 bis 09/09	**Nr. 91513**	**77,20**
Fiat Ducato ab 09/2009	**Nr. 91608**	**78,40**
Ford Transit bis 09/2006	**Nr. 91519**	**81,60**
Ford Transit ab 09/2006	**Nr. 91389**	**73,30**

Sicherheitsprodukte























1. Door Lock. Hochwertige, robuste Türverriegelung. Für rechts und links angeschlagene Türen und Serviceklappen geeignet. Robuster Schiebemechanismus bietet hohen Widerstand gegen Einbruchsversuche. Stabiles, pulverbeschichtetes Aluminium. Farbe Weiß.

Einzelverpackung	**Nr. 93290**	**64,—**
3er Pack gleichschließend	**Nr. 93292**	**182,—**

2. Door Frame Lock. Dieses Schloss wird an die Innenseite des Türrahmens geschraubt, so kann ein Schloss montiert werden, auch wenn, beispielsweise aufgrund von Mobiliar, der Platz für eine Montageplatte fehlt. Es wird ein minimaler Türspalt von 5 mm benötigt. Stabiles, pulverbeschichtetes Aluminium. Farbe Weiß.

Einzelverpackung	**Nr. 93291**	**64,—**
3er Pack gleichschließend	**Nr. 93293**	**182,—**

3. Security Handrail. Einstiegshilfe mit einzigartigem Doppelverriegelungsdesign für extra Sicherheit: In verriegelter Position ist es für besseren Schutz über die Tür geklappt. In offener Position hilft der stabile Haltegriff Ihnen in und aus Ihrem Fahrzeug. Farbe Weiß. **Nr. 93294** **122,—**

4. Security Handrail Türrahmenadapter. Montage-Set für Fahrzeuge, bei denen die innere Montageposition durch Möbel verdeckt wird und dadurch eine Montage der inneren Gegenplatte nicht möglich ist. Der Montagehalter wird seitlich im Türrahmen verschraubt. Es wird ein minimaler Türspalt von 5 mm benötigt. **Nr. 93295** **34,—**

5. Cab Lock. Stabiles Sicherheitsschloss für Vans und Reisemobile. Zum zusätzlichen Verriegeln der Fahrerhaustüren von innen mit einem Schlüssel. Farbe harmoniert mit der Verkleidung (grau). 2er Pack.
Cab Lock Ducato. Passend für Fiat Ducato, Citroën Jumper, Peugeot Boxer ab 2006 und Ford Transit ab 2004. **Nr. 93289** **124,—**
Cab Lock Sprinter. Passend für MB Sprinter ab 2006, VW Crafter 2006 - 2016 und Renault Master, Opel Movano ab 2010. **Nr. 93288** **142,—**

6. Van Lock. Hochwertige Sicherheitsverriegelung zur Sicherung von Heck- und seitlichen Schiebetüren.

Einzelverpackung	**Nr. 93296**	**86,—**
2er Pack	**Nr. 93297**	**162,—**

7. Inside-Out Door Lock. Dieses Hochsicherheitsschloss sichert Ihr Wohnmobil oder Ihren Wohnwagen sowohl von innen als auch von außen. Durch das intelligente Konzept können Sie das Fahrzeug von innen immer ohne Schlüssel öffnen, auch wenn es von außen abgeschlossen wurde. **Nr. 93298** **109,—**

8. Universal Lock. Hochsicherheitsschloss zur Sicherung von Reisemobilen, Wohnwagen und Vans. Drei verschiedene Montageoptionen: Oberflächenmontage für die Schiebetür, die Fahrer- und Beifahrertüren oder die Heckflügeltüren eines Vans, Wandmontage für die Eingangstür, die Heckgaragentür oder die Serviceklappen eines Reisemobils oder Wohnwagens, Türrahmenmontage für die Eingangstür, die Heckgaragentür oder die Serviceklappen eines Reisemobils oder Wohnwagens. Hohe Sicherheit durch große Überdeckung mit der Tür. Für rechts und links angeschlagene Türen und Serviceklappen geeignet. Robustes Rotationsschließsystem mit einer starken 8-mm-Achse. Stabiles pulverbeschichtetes Aluminium. In zwei Farben erhältlich.

Universal Lock weiß		
Einzelverpackung	**Nr. 93865**	**86,—**
2er Pack	**Nr. 93866**	**162,—**
3er Pack gleichschließend	**Nr. 93867**	**243,—**
Universal Lock schwarz		
Einzelverpackung	**Nr. 93868**	**86,—**
2er Pack	**Nr. 93869**	**162,—**



1

NEU!



2



3



4





5



6



7



8

ABUS



9

Prickstop Einbruchschutz für Fiat Ducato. Fahrer- und Hecktürsicherungen für Wohnmobile und Kastenwagen. Die Prickstop Fahrer- und Hecktürsicherungen schützen den besonders gefährdeten Bereich rund um das Türschloss auf der Fahrerseite oder an der Hecktür. Einbrecher versuchen hier häufig, mit einem Schraubenzieher durch das Türblech zu stechen, um das Gestänge der Zentralverriegelung zu manipulieren. Das 1,5 mm starke Edelstahlblech verstärkt diesen Bereich gezielt und verhindert effektiv das Aufbrechen durch Manipulation.
Passend für folgende Fahrzeuge: Fiat Ducato (ab 2006), Peugeot Boxer (ab 2006), Citroën Jumper (ab 2006), Opel Movano (ab 2021). Kompatibel mit OE-Nummern: 7192001, 735426421WO, 5801577667.
Die Prickstop Türsicherung bietet hohe Wirksamkeit ohne Eingriff in die Optik. Sie kann selbst montiert werden, ist wartungsfrei und schützt zuverlässig und dauerhaft vor dieser gängigen Aufbruchmethode.
Sicher - praxiserprobt - in der EU gefertigt.
Lieferumfang: 1 × Edelstahl-Schutzblech, 3 × Warnaufkleber zur Abschreckung potenzieller Einbrecher.
1. Für Fahrertür **Nr. 98420** **13,95**
2. Für Hecktür. Wichtig: Bitte prüfen Sie, ob Ihre Hecktür über einen Schließzylinder verfügt - nur dann ist die Montage möglich und sinnvoll.
Nr. 98421 **13,95**
3. Set für Fahrer- und Hecktür
Nr. 98422 **24,95**

4. AdBlue Verschluss Sicherung. Passend für Fiat Ducato, Citroën Jumper und Peugeot Boxer ab 2016. Beim Fiat Ducato und ähnlichen Kastenwagen und Wohnmobilen ist der Ad Blue Tank nicht versperrt. Das bedeutet, das jeder Passant den Verschluss herausdrehen kann und die Flüssikeit entnehmen könnte. Noch schlimmer wäre, wenn Fremdstoffe in den Tank gelangen. Der Verschlussriegel wird hinter dem versperrten Tankdeckel angebracht. Dadurch wird beim Absperren des Tankdeckels, auch der Ad Blue Deckel versperrt. Der Verschlussbügel ist für alle Campervans und teilintegrierte Fahrzeuge geeignet. Passt nicht für vollintegrierte Wohnmobile. Alle Modelle sind auch für schräg stehende Ad-Blue Deckel geeignet. **Nr. 98423** **12,50**

5. Hecktürverriegelung Prickstop. Die Hecktürverriegelung für den Fiat Ducato ab 2006 ist ein nützliches Zubehörteil für Wohnmobile und Campingfahrzeuge der Bauart „Kastenwagen". Es bietet eine zusätzliche Türsicherung, die den Schutz des Prickstop noch einmal erweitert. Kein Bohren nötig - Montage mit den originalen Schrauben. Passt für alle Bauhöhen (H1, H2, H3) - durch großen Einstellbereich und für folgende Fahrzeuge: Fiat Ducato (ab 2006), Peugeot Boxer (ab 2006), Citroën Jumper (ab 2006), Opel Movano (ab 2021). Die Hecktürverriegelung ist die ideale Ergänzung zum Prickstop Einbruchschutz. Sie wirkt auch wenn das Schloss geknackt wurde. Inklusive Klappsplint - der Splint kann in der zweiten Bohrung sicher aufbewahrt werden. Die Hecktürverriegelung wird an die Schrauben für Türschlossfalle angebracht. Dadurch ist sie mit dem massivsten Teil der Hecktür stabil verbunden. Der massive 6 mm Stahlsplint verbindet die beiden Hälften der Verriegelung und verhindert das Öffnen der Türen von Außen. Selbst wenn ein Einbrecher das Schloss geknackt hat, kann er die Tür nicht öffnen. Für die Montage der Hecktürverriegelung benötigen Sie ca. 3 cm Abstand zwischen der Tür und eventuell vorhandenen Oberschränken. Bitte vorab prüfen. **Nr. 98424** **17,95**

6. Unterwegs-Tresor. Mit Sicherheitsschloss, einschiebbar in eine im Fahrzeug zu befestigende Sicherheitsbox. Ein Handgelenkband ermöglicht die sichere Mitnahme des Safes. Die Halterung kann wegen der kompakten Bauweise des Safes an beliebigen Plätzen angeschraubt werden. Farbe Schwarz. Abmessungen (LxBxH) 22,5 x 16,5 x 8,5 cm. Gewicht ca. 2 kg. **Nr. 91410** **29,95**

7. AL-KO Tresor. Mit dem AL-KO Tresor für Caravans, Wohnmobile und Boote sind Ihre Wertsachen vor fremdem Zugriff geschützt. Verriegelung durch zwei stabile Rundbolzen. Die Befestigung erfolgt am Caravanboden oder individuell im Fahrzeug (z. B. im Kleiderschrank, im Staukasten oder an anderen geeigneten Stellen). Die Befestigungsmuttern befinden sich zur Sicherheit innerhalb des Tresors. Grundiert und lackiert. Volumen 14 Liter. Abmessungen (LxBxH) 30 x 24 x 20 cm. Gewicht 12,5 kg.
Nr. 91420 **239,—**

8. KEYGARAGE™ 797 LED. Sichere Aufbewahrung auch Unterwegs. Schlüssel oder auch kleinere Wertgegenstände können sicher verstaut werden. Befestigung mit Bügel für flexiblen und temporären Einsatz, z. B. an Türknäufen, Geländern oder Griffen. Beleuchtete Zahlenwalzen zur besseren Lesbarkeit bei dunkleren Bedingungen. LEDs leuchten ca. 30 Sekunden. Leicht austauschbare handelsübliche Knopfzellenbatterie (CR2032), Lebensdauer bei üblichen Gebrauch (1x/Tag) ca. 2 Jahre. Gehäuse und Bügel kunststoffummantelt zum Schutz vor Kratzern. Individuell einstellbarer 4 stelliger Zahlencode. Außenmaße des Gehäuses 8,4 x 12 x 4,4 cm. Farbe Schwarz-Silber. **Nr. 91107** **63,50**

9. ALARMBOX 2.0. Die mobile Alarmanlage sichert Fahrräder, Kinderwagen, E-Scooter und vieles mehr - zuverlässig und mit intelligentem Alarmsystem. Das elektronische Gerät entfaltet einen intelligenten, stoß- und bewegungssensitiven Alarm für Ihr Objekt - sei es für das Fahrrad, den Grill oder das Werkzeug. Die Alarmbox 2.0 lässt sich einfach an runden Rohren, zum Beispiel am Fahrradrahmen, anbringen und mittels Schlüssel sichern. Bei leichten Stößen oder Bewegungen ertönt eine kurze, 5-sekündige Warnung. Bei einem anhaltenden Diebstahlversuch löst der 100 dB laute Alarm aus. Gewicht 430 g.
Nr. 97792 **59,95**

Sicher ist sicher:
Sei schlauer als der Klauer!

Mobil-Safe®


1


2


3


4


5


6


7


8


9

Mobil-Safe. Dank seiner innovativen Konstruktion lässt sich der Mobil-Safe wahlweise liegend, stehend, seitlich oder hängend in jeden Winkel Ihres Fahrzeugs einbauen. Da die Tür nach dem Entriegeln herausnehmbar ist, benötigen Sie keinerlei Schwenkbereich. 2 - 3 cm genügen, um die Tür zu entfernen. Der Mobil-Safe wird aus 3 mm SM-Stahl gefertigt und ist mit einem schlag- und kratzfesten 2K Strukturlack lackiert. Die Tür ist aus 6 mm SM-Stahl gefertigt und mit einem Doppelbart-Sicherheitsschloss versehen. Das Schloss ist ein deutsches Markenprodukt mit 7 Zuhaltungen. Eine mangangehärtete Schlossplatte verhindert ein Aufbohren. Durch die 3 cm innenliegende Tür ist der Mobil-Safe optimal gegen das Aufhebeln gesichert. Zusätzlich ist die Tür mit einem 15 mm Hintergriffwinkel auf der gesamten Breite gesichert. Befestigungsmaterial für den Einbau der Tresore wird mitgeliefert.
Beim Einbau des Mobil-Safes in ein Wohnmobil wird der Safe fest mit dem Fahrzeugboden verschraubt. Die moderne Bauweise der Sandwich-Böden ist sehr stabil, sodass ein Herausbrechen des Mobil-Safe unmöglich ist.

1. Mobil-Safe Größe 0. Breite 22 cm, Höhe 13 cm, Tiefe 13 cm. Gewicht 4,2 kg. 4 Bohrungen Boden, 2 Bohrungen Rückwand. **Nr. 94810 129,—**

2. Mobil-Safe Größe 1. Breite 22 cm, Höhe 13 cm, Tiefe 25 cm. Gewicht 6,0 kg. 4 Bohrungen Boden, 2 Bohrungen Rückwand. **Nr. 94811 165,—**

3. Mobil-Safe Größe 2. Breite 25 cm, Höhe 13 cm, Tiefe 33 cm. Gewicht 8,2 kg. 4 Bohrungen Boden, 2 Bohrungen Rückwand. **Nr. 90507 195,—**

4. Mobil-Safe Größe 3. Breite 25 cm, Höhe 22 cm, Tiefe 13 cm. Gewicht 6,5 kg. Türe oben. 4 Bohrungen Boden. **Nr. 94812 165,—**

5. Mobil-Safe Größe 3A. Breite 30 cm, Höhe 40 cm, Tiefe 16 cm. Gewicht 12 kg. Türe oben. 4 Bohrungen Boden. **Nr. 97319 269,—**

6. Mobil-Safe Größe 4. Breite 35 cm, Höhe 13 cm, Tiefe 46 cm. Gewicht 13 kg. Lieferumfang: 1 Mobil-Safe mit 2 Bohrungen in der Rückwand und 4 Bohrungen im Boden, Einbauset. Auch passend für Notebooks bis 17". **Nr. 94813 255,—**

7. Mobil-Safe Größe 5. Breite 36 cm, Höhe 18 cm, Tiefe 50 cm. Gewicht 19 kg. Lieferumfang: 1 Mobil-Safe mit 4 Bohrungen im Boden, Einbauset. Auch passend für Notebooks bis 17". **Nr. 94814 325,—**

Mobil-Safe Sitzsockelsafe Ducato, Jumper & Boxer Easy-Fix. Die Befestigung des Safes geschieht über die werksseitigen Befestigungsverschraubungen Ihrer Sitzkonsole. Einfach die vorderen Verschraubungen der Konsole lösen, den Sockelsafe darunter setzen und die Schrauben wieder fest anziehen. Die Befestigung sollte mit der optional erhältlichen Sicherungsschraube (Nr. 92216, siehe Seite 751) durchgeführt werden (ab Bj. 2006).

8. Easy-Fix Typ 244/X250. Breite 28 cm, Höhe 18 cm, Tiefe 26 cm. Türdurchgangsmaß 25 x 15 cm. Gewicht 8 kg. **Nr. 94816 199,—**

9. Easy-Fix Typ X250/X290. Breite 28 cm, Höhe 18 cm, Tiefe 35 cm. Türdurchgangsmaß 25 x 15 cm. Gewicht 10 kg. **Nr. 94817 235,—**

Easy-Fix Laptop Typ X250/X290. Passend für Laptops bis 17". Breite 28 cm, Höhe 18 cm, Tiefe 45 cm. Türdurchgangsmaß 25 x 15 cm. Gewicht 12 kg. **Nr. 94863 329,—**

Mobil-Safe Sitzsockelsafe Ducato, Jumper & Boxer Batterieversion Typ X250/X290. Für Fahrzeuge mit in Fahrtrichtung quer verbauter Batterie hinten unter der Sitzkonsole. Die Befestigung des Safes geschieht ebenfalls über die werksseitigen Befestigungsverschraubungen der Sitzkonsole. Breite 28 cm, Höhe 18 cm, Tiefe 20 cm. Türdurchgangsmaß 25 x 15 cm. Gewicht 7 kg. **Nr. 90528 199,—**

Mobil-Safe Sitzsockelsafe Ducato, Jumper & Boxer Sitzkonsole Sportscraft Typ X250/X290. Für Fahrzeuge mit der abgesenkten Sitzkonsole von Sportscraft. Die Befestigung des Safes geschieht ebenfalls über die werksseitigen Befestigungsverschraubungen der Sitzkonsole. Breite 28 cm, Höhe 13/11 cm, Tiefe 45 cm. Türdurchgangsmaß 25 x 10 cm. Gewicht 10 kg. **Nr. 90540 269,—**

Sicher ist sicher:
Sei schlauer als der Klauer!

Mobil-Safe®

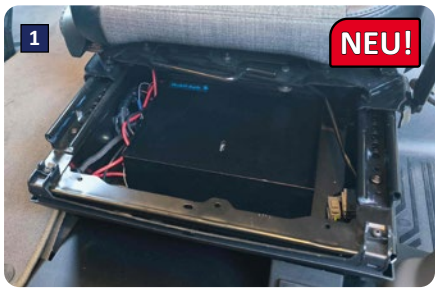















1. Mobil-Safe Sitzsockelsafe Ford Transit ab Modelljahr 2019 - Tür oben. Zum Einbau in die Sitzkonsole auf der Fahrer- oder Beifahrerseite. Der Sitz muss zur Bedienung des Safes in die vordere Position geschoben werden. Befestigung mit der Original-Verschraubung der Konsole. Abmessungen (BxTxL) 30 x 13 x 39 cm, Innenmaß 29 x 9,5 x 38,5 cm, Türdurchgangsmaß 27,3 x 22,5 cm. Gewicht 10 kg.
Nr. 98468 340,—

2. Mobil-Safe Sitzsockelsafe VW T4/T5/T6. Dieser Mobil-Safe passt maßgenau unter die Sitzkonsole des Fahrer- oder Beifahrersitzes des VW T4/T5/T6. Der Safe kann so eingebaut werden, dass die Tür entweder vom Fußraum der vorderen Sitze geöffnet werden kann oder der Einbau erfolgt so, dass der Safe vom Fahrgastraum zu bedienen ist. Die Befestigung des Safes erfolgt über die werksseitig vorhandenen Schraubeinheiten der Sitzkonsolen. Sicherung der Verschraubung mit der optionalen Sicherungsmutter. Breite 25 cm, Höhe 13 cm, Tiefe 33 cm. Gewicht 9 kg.
Nr. 94815 199,—

3. Sicherungsschraube für Sockelsafe Fiat Ducato ab Baujahr 2006. Die neue Sicherungsschraube wird einfach gegen eine der Originalschrauben ausgetauscht. Die Schraube kann nur mit der mitgelieferten Codenuss angezogen oder gelöst werden. Ideal auch zum Nachrüsten.
Nr. 92216 24,50

Vorsatztüren für Sitzkonsolen. Die Vorsatzüren für die Sitzkonsole werden aus 5 mm Stahlblech hergestellt. Wie auch bei den Safes kommen bei den Türen unsere bewährten Sicherheitsschlösser zum Einsatz. Die Türen sind standardmäßig für den Fiat Ducato Typ 230 (Bj. 1994 bis 2001), Renault Master (bis Bj. 2010) und den Mercedes Sprinter erhältlich. Bitte beachten Sie, dass die Türen nur in die Original Sitzkonsolen eingebaut werden können.
Passend für:
4. Fiat Ducato Typ 230 Bj. 1994 bis 2001
Nr. 94818 115,—
5. Renault Master & Opel Movano bis Bj. 2010
Nr. 94820 115,—
Mercedes Sprinter Bj. 2006 bis 2016
Nr. 94821 115,—
Mercedes Sprinter ab Bj. 2016
Nr. 94822 115,—





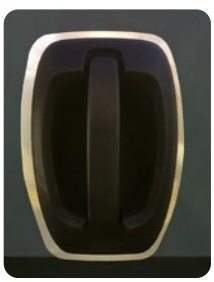

6. Türsafe „große Ausführung" Fiat Ducato. Der Türsafe für den Fiat Ducato kann sowohl an der Fahrer- als auch an der Beifahrertür der Original-Fiat-Fahrerhaustüren ab dem Baujahr 2006 (Typ X250/290) verbaut werden. Hierzu werden die Original-Befestigungspunkte, der dort befindlichen Kartentasche, verwendet. Der Safe ist groß genug um ein 13-Zoll-Notebook darin zu verstauen. Verschlossen wird der Safe mit einem Doppelbart-Sicherheitsschloss mit 7 Zuhaltungen.
Türsafe Fahrer- und Beifahrerseite Modelljahr 2006 - 2019. Außenmaße (BxHxT) 55 x 14 x 33 cm. Gewicht 9 kg. **Nr. 90061 335,—**
Türsafe Beifahrerseite (nur passend für die Beifahrertür) Modelljahr 2020 - 06/2021. Außenmaße (BxHxT) 52,5 x 13,5 x 32,5 cm. Gewicht 9 kg.
Nr. 97205 335,—

7. Türsafe „kleine Ausführung". Der eigens entwickelte Beifahrertürsafe ist von außen nicht als solcher zu erkennen. Er ist leicht zu befestigen, da man ihn hinter das Original-Kartenfach montiert. Er bietet ausreichend Platz für die wichtigsten Dinge auf die man unterwegs nicht verzichten möchte, wie z. B. Kreditkarten, Handys, Ausweispapiere, Bargeld oder Schmuck. Der Deckel ist zudem vor dem Aufhebeln geschützt, da keine Ansatzpunkte vorhanden sind. Verschlossen werden die Safes mit dem VDS zertifizierten 3-Bolzenschloss mit 7 Zuhaltungen.
Beifahrertürsafe Fiat Ducato bis Modelljahr 2019. Außenmaße (BxHxT) 26,5 x 10,5 x 21 cm. Gewicht 5,5 kg. **Nr. 98198 252,—**
Beifahrertürsafe Fiat Ducato Modelljahr 2020 bis 06/21. Außenmaße 24 (oben)/14 (unten) x 17 x 9,5 cm. Gewicht 4,5 kg. **Nr. 98199 252,—**
Beifahrertürsafe Fiat Ducato 8 ab Modelljahr 2021. Außenmaße (BxHxT) 26,5 x 10 x 12 cm. Gewicht 3,8 kg. **Nr. 98200 252,—**
Beifahrertürsafe Ford Transit ab 06/2019. Außenmaße (BxHxT) 27,5 x 7 x 16,5 cm. Gewicht 3,5 kg.
Nr. 98101 239,—

8. Stechschutzplatte Fiat Ducato ab 2006. Es ist mittlerweile gängige Praxis geworden, einen Schraubendreher zwischen die Griffschale und das Blech zu treiben, um so an das darunter liegende Gestänge der Schlossmechanik zu kommen. Mit dem Schraubendreher wird dann die Funktion des Schlüssels übernommen. Die Tür ist somit entriegelt und kann geöffnet werden. Die Stechschutzplatte ist aus Edelstahl gefertigt und passt sich den Konturen der Griffschale an. Befestigt wird die Stechschutzplatte mit den in der Tür vorhandenen Befestigungspunkten der Griffschale. Es müssen keine zusätzlichen Löcher in die Tür gebohrt werden. Da die Platte gut sichtbar ist, wird der Abschreckungsfaktor nochmals erhöht. Wir empfehlen, den Einbau in einer Fachwerkstatt durchführen zu lassen. Passend auf Fahrer- und Beifahrertür, sowie Hecktür und Schiebetür.
Nr. 90550 32,95

Schließsysteme und Schlösser von STS Oberholz



Schließsysteme & Schlösser von STS. Der Serien-Lieferant für alle führenden Wohnwagen-/Reisemobil-Hersteller. Alle Tür-Schlösser, Klappenschlösser und Tankverschlüsse können mit gleichschließendem Zylinder ausgerüstet werden.
Auch das **Innenbahn-Schließzylinder-System** passt in die Buchsen der gängigen Schlösser. Alle Schlösser werden entweder mit Zylinder und 2 Schlüsseln oder ohne Zylinder zum Nach- und Umrüsten/Neubau angeboten.

Inklusive Zylinder und 2 Sicherheits-STS-Schlüssel (3 mm stark) werden folgende Artikel geliefert:

1. Türschloss rechts EUROPA. Außen- und Innenschloss, Dichtung, 4 Schrauben.

29 - 34 mm	**Nr. 95732**	**59,95**
35 - 40 mm	**Nr. 95734**	**59,95**

2. Innenschloss mit Einbruchsicherung.
Nur solange Vorrat reicht.

31 - 35 mm	**Nr. 95736**	**20,95**

3. STS Klappenschloss rechteckig. 70 x 40 x 65 mm.

Farbe Schwarz	**Nr. 96705**	**42,50**
Farbe Fiat Bianco-Weiß	**Nr. 96252**	**42,50**

4. STS Klappenschloss quadratisch.

Farbe Schwarz	**Nr. 96254**	**42,50**
Farbe Fiat-Bianco-Weiß	**Nr. 96256**	**42,50**

5. STS Gaskastenschloss. Mit Schmutzkappe schwarz, Riegel. **Nr. 96305** **41,95**

6. STS Tankdeckel mit Belüftung.

Farbe Signalweiß	**Nr. 96262**	**30,95**
Farbe Fiat-Bianco-Weiß	**Nr. 96271**	**30,95**
Farbe Schwarz	**Nr. 96273**	**30,95**
Farbe Blau	**Nr. 96277**	**30,95**

Folgende Artikel werden mit STS-Buchse, aber ohne Zylinder geliefert. Ideal für Umrüstung/Neubau. Passende Zylinder-Schließsysteme finden Sie unten!

7. STS Drehspannverschluss ELLIPSE. Wird (wurde) bei Hymer, Hobby, Knaus, Frankia, Pilote, Eura Mobil, Rapido, Niesmann & Bischoff in Serie für Klappen eingesetzt. Mit Riegel und Montageplatte.

78 x 42 Fiat-Bianco-Weiß, STS-Buchse (Knaus, Sunlight, Carado)	**Nr. 96279**	**31,50**
78 x 42 Fiat-Bianco-Weiß, HSC-Buchse (LMC)	**Nr. 96284**	**31,50**
78 x 42 Schwarz, STS-Buchse (Esterel, Eura Mobil, Frankia, La Strada, Robel)	**Nr. 96780**	**31,50**
78 x 42 Schwarz, HSC-Buchse (Forster, Hymer, Hobby, Niesmann & Bischoff)	**Nr. 96781**	**31,50**
110 x 42 Schwarz, STS-Buchse (Rapido)	**Nr. 96782**	**31,50**

8. STS Drehspannverschluss SALINO. Absolut wasserdicht und korrosionsgeschützt, für Türblattstärke von 26 - 45 mm, wird bereits in Serie eingesetzt bei TRIGANO Gruppe: Chausson, Challenger, Caravelair, Autostar, Benimar, Arca. 150 x 70 Weiß-Grau (249F), STS/Zadi-Steckzylinder **Nr. 96288** **46,95**

9. STS Klappenschloss quadratisch.

Farbe Schwarz	**Nr. 96317**	**23,95**
Farbe Fiat-Bianco-Weiß	**Nr. 96323**	**23,95**

10. Außenschloss rechts, für Türstärken 30 - 45 mm. Für Caravan und Reisemobil. **Nr. 95723** **59,95**
Außenschloss rechts, komplett mit Dichtung. Runde Einbauversion für Caravans. **Nr. 95724** **22,50**

11. STS Klappenschloss rechteckig. 70 x 40 x 65 mm.

Farbe Schwarz	**Nr. 95728**	**24,50**
Farbe Fiat Bianco-Weiß	**Nr. 96331**	**24,50**

12. STS Gaskastenschloss mit Schutzkappe. **Nr. 95731** **25,50**

13. STS Mulden-Klappenschloss KUBUS. Für größere Klappen (wird (wurde) bei Bürstner, Carthago, Concorde, Eura, Frankia, Hymer, LMC, Morelo, Niesmann, Phoenix u. a. in Serie eingesetzt).

Farbe Schwarz	**Nr. 95785**	**49,50**
Farbe Fiat-Bianco-Weiß	**Nr. 96333**	**49,50**

14. STS Wasser-Tankeinfüllstutzen. Ohne Tankdeckel. Schriftzug „Wasser“ blau. Länge 100 mm, 40 mm ø.

Farbe Signalweiß	**Nr. 96343**	**26,50**
Farbe Fiat-Bianco-Weiß	**Nr. 96345**	**26,50**
Farbe Schwarz	**Nr. 95725**	**26,50**

15. STS Tankdeckel mit Belüftung.

Farbe Signalweiß	**Nr. 96336**	**17,95**
Farbe Fiat-Bianco-Weiß	**Nr. 96338**	**17,95**
Farbe Blau	**Nr. 96341**	**17,95**
Farbe Schwarz	**Nr. 96350**	**17,95**

16. STS Steckzylinder-Set.

1 Zylinder/2 Schlüssel	**Nr. 95737**	**22,50**
3 Zylinder/2 Schlüssel	**Nr. 95738**	**36,50**
Demontageschlüssel	**Nr. 95749**	**51,95**

17. STS Steckzylinder-Set Innenbahn. Steckzylinder STS, Innenbahn-Schlüssel, Stärke 3,0 mm. Formschöner, sicherer und gleichzeitig leichtschließender Zylinder. Aufgrund identischer Buchse mühelos im Austausch gegen ältere STS/Zadi-Schließ-Systeme.

1 Zylinder/2 Schlüssel	**Nr. 96347**	**23,95**
3 Zylinder/2 Schlüssel	**Nr. 96349**	**41,95**
5 Zylinder/2 Schlüssel	**Nr. 96352**	**60,50**
Demontageschlüssel	**Nr. 96354**	**53,95**

18. Demontageschlüssel 93. Passend zu Serie 93. **Nr. 97607** **53,95**

FF-Schließsystem von FAWO


1


2


3


4


5


6


7


8


9


10


11

FF-Schließungssystem. Für sämtliche Schlosselemente wird nur ein Schließzylindertyp benötigt. Damit ist es möglich, alle Schlösser am Fahrzeug mit **einem** Schlüssel zu schließen.

1. Schließzylinder FF-System HSC. Hochsicherheitszylinder Caravan, neueste Technik, mit gegenläufiger Schließplättchen-Verriegelung. Zylinderkorpus mit Zusatznippel gegen gewaltsame Zylinderentnahme. Zylinder-ø 13,5 mm, Anzahl Schließplättchen 8+1, Sicherheitsstandard *****. **Nr. 95425 7,10**

2. Schlüssel FF-System HSC (2 Stück). Mit Innenbahn-Fräsung (Automobilstandard). Material Neusilber, hohe Verdreh- und Verschleißfestigkeit, Stärke 3 mm, Schlüsselkopf kunststoffumspritzt.
Nr. 95424 11,95

3. Schließzylinder FF-System ZWO. Standard-Plättchenzylinder, ø 13,5 mm, Anzahl Schließplättchen 8+1, Sicherheitsstandard ****. **Nr. 95761 6,30**

4. Schlüssel FF-System ZWO (2 Stück). Mit Standard-Fräsung. Material Stahl vernickelt, Stärke 2,5 mm, Schlüsselkopf kunststoffumspritzt.
Nr. 95763 5,60

5. FF-Türschloss. Aus schwarzem Kunststoff, rhomboide Form, mit Schrauben und Kunststoff-Flachdichtung. Komplett-Einheit aus Außen- und Innenschloss.
Nr. 95760 19,95

6. FF-Türschloss CAR-LOCK. Aus schwarzem Kunststoff, mit Sicherheitsinnengriff, Dichtungen und Schrauben.
Nr. 96749 31,95

7. FF-Drehspannverschluss OLIVE S. Aus schwarzem Kunststoff, mit Vorreiber, kleine Ausführung, Breite 78 mm. **Nr. 95755 18,50**

8. FF-Knebelverschluss. Aus schwarzem Kunststoff. Mit Hülse, Moosgummidichtung und Vorreiber.
Nr. 95770 15,95

9. FF-Klappenverschluss. Hülse aus Metall, mit Verdrehschutzplatte und Vorreiber.
Nr. 95771 11,50

10. FF-Einfüllstutzendeckel. Aus Kunststoff. Farbe Blau. **Nr. 95756 14,50**

11. Türschloss-Zuziehgriff. Aus Kunststoff. Farbe Schwarz. **Nr. 95765 2,75**

Türschlösser


12


13

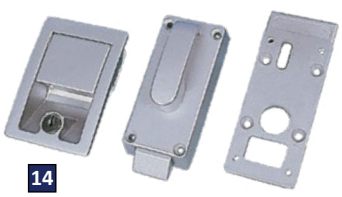
14


15

12. Türschloss rechts. Einbau-ø 92 mm. Komplett-Einheit aus Außenschloss, Innenschloss und zwei Schlüsseln. Für Wandstärke 25 - 35 mm.
Nr. 95700 41,50

13. Türschloss (runde Form). Komplett-Einheit aus Außen- und Innenschloss. Aus schwarzem Kunststoff, komplett mit 2 Schlüsseln, eingebautem Zylinder, Dichtungsring und Schrauben. **Nr. 90576 38,95**

14. Türschloss MC 700. Innen- und Außenteil aus Metall, mit Dichtrahmen. Massive Ausführung. Maße 75 x 100 mm. Für Wandstärke 25 - 35 mm.
Nr. 95705 77,95

15. Türschloss MC 400. Innen- und Außenteil aus Metall. Mit Dichtrahmen. Massive Ausführung. Maße 75 x 155 mm. Für Wandstärke 25 - 35 mm.
Nr. 95708 99,95























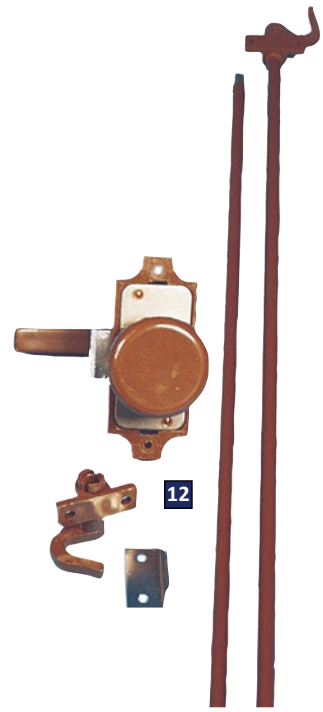

1. Aufschraub-Riegelschloss Push-Lock. Mit Druckknopf-Verriegelung. Dornmaß 25 mm. Anschlag links und rechts. Aus Kunststoff. Farbe Braun. Ohne Schnappriegel.

Einseitig bedienbar	**Nr. 96500**	**9,20**

2. Drehstangenschloss. Mit Druckknopf-Verriegelung. Dornmaß 25 mm. Aus Kunststoff. Farbe Braun. Lieferumfang: 1 Drehstangenschloss, 1 Paar Fanghaken. Ohne Schnappriegel.

Einseitig bedienbar	**Nr. 90924**	**11,95**
Beidseitig bedienbar	**Nr. 90925**	**14,95**

3. Profilstange. Durchmesser 6 mm. Aus Stahl mit Kunststoffschlauch. Länge 120 cm.

	Nr. 90578	**13,50**

4. Schließbolzen. Mit Anschraubplatte. Zinkdruckguss, vernickelt poliert. 2er Pack.

	Nr. 90579	**2,50**

5. Stangenführung. Zur Führung der Profilstangen bei hohen Schränken. Aus Kunststoff. Farbe Braun. 2er Pack.

	Nr. 90584	**3,50**

6. Druckknopf. Für Drehstangen-Schlösser oder Aufschraubschlösser Push-Lock. Aus Kunststoff.

verchromt matt	**Nr. 90589**	**8,20**
braun	**Nr. 90592**	**2,55**
schwarz	**Nr. 90593**	**2,55**

7. Rosette. Für Drehstangen-Schlösser oder Aufschraubschlösser Push-Lock. Für Plattendicke 16 mm. Aus Kunststoff.

verchromt matt	**Nr. 90650**	**3,60**
braun	**Nr. 90651**	**1,85**
schwarz	**Nr. 90652**	**1,85**

8. Drehstangenschloss. Schlosskasten Kunststoff. Dornmaß 15 mm, links und rechts verwendbar.

Farbe Braun.	**Nr. 90653**	**5,60**

Verschluss Caravan-Mot-3. Griff, Schloss und Schließwinkel. Für Klappen und Staukästen. Aus hochschlagfestem Kunststoff hergestellt.

9. Farbe Grau	**Nr. 96560**	**6,30**
10. Farbe Braun	**Nr. 96562**	**6,30**

11. Toilettenschloss. Aufschraub-Fallenschloss mit Drehstangenausschnitten (links und rechts verwendbar), 3-Punkt-Verriegelung, Länge variabel durch kürzbare Drehstangen. **Nr. 90654** **47,95**

12. Drehstangenschloss. Für alle Toilettenraum- und Kleiderschranktüren, schließt absolut dicht. Komplett mit Drehknopfschloss (Schlosskasten Kunststoff), 2 kürzbaren Drehstangen (je 860 mm), 2 Schließhaken und Schellen, Schließwinkel, Drehknopf und Drücker. **Nr. 96700** **47,95**





13. Rangiergriff aus Kunststoff. Mit 4 Schraublöchern (Abstand 147 mm). 2er Pack.

Farbe Schwarz	**Nr. 96267**	**17,95**
Farbe Grau	**Nr. 95714**	**17,95**

14. Rangiergriff. Aus Polycarbonat. Abstand der Schraublöcher 172 mm. Zweiteilige Ausführung.

Farbe Grau.	**Nr. 96276**	**8,95**

15. Rangiergriff. Aus Kunststoff. Abstand der Schraublöcher 140 mm. Farbe Schwarz.

	Nr. 96250	**5,75**



1. Door Holder. Praktischer Kunststofftürstopper für außen, welcher das zufällige Schließen der Fahrzeugtür verhindert. Geeignet für Türen und Garagen von Wohnmobil und Wohnwagen. Gewicht ca. 100 g.
Nr. 96303 **8,—**

2. Türfeststeller. Aus Kunststoff. 2-teilig.

Farbe Weiß (RAL 9010)	**Nr. 96301**	**2,40**
Farbe Hellgrau (RAL 7035)	**Nr. 96322**	**2,40**
Farbe Schwarz	**Nr. 96327**	**2,40**

3. Türfeststeller TRIGANO. Wird bei Challenger und Chausson in Serie eingesetzt. Aus Kunststoff. Farbe Weiß. **Nr. 96790** **14,50**

4. Türfeststeller PLOPP. Aus Kunststoff. Inklusive Unterlegplatte 10 mm. Lochabstand Wohnwagenwand 6 cm, Tür 4,25 cm.

Farbe Schneeweiß (FIAT 210)	**Nr. 96328**	**4,60**
Farbe Reinweiß (RAL 9010)	**Nr. 90701**	**4,60**
Farbe Dunkelgrau (NCS S 7000 N)	**Nr. 90702**	**4,60**
Farbe Schwarz	**Nr. 98374**	**4,60**

5. Türschnapper. Beim Öffnen der Reisemobiltür wird die Fahrzeugwand vor Beschädigung geschützt. Lange Nutzungsdauer durch integrierten Federmechanismus. Maße ca. 9,5 x 5 cm. Farbe Weiß.
Nr. 96304 **7,95**

6. Türfeststeller Kunststoff. Aus Kunststoff. 2-teilig.
Farbe Weiß. **Nr. 90704** **2,75**

7. Unterlegplatte zu Türfeststeller Kunststoff
Nr. 90705 **1,95**

8. Türfeststeller inklusive Türhalter. Der Gleitschnappverschluss passt sich aufgrund seines beweglichen Unterteils jedem Türanschlag an.
Material: Polypropylen.
Cliplänge 17 mm mit 3 mm Unterlage.

Farbe Weiß	**Nr. 90965**	**4,50**
Farbe Grau	**Nr. 90966**	**4,50**

Cliplänge 17 mm mit 9 mm Unterlage.

Farbe Weiß	**Nr. 90969**	**4,95**
Farbe Grau	**Nr. 90970**	**4,95**

9. Magnettürhalter flach. Hält Türen und Klappen sicher geöffnet. Leises, gedämpftes Schließen der Magneten durch soften Kunststoff. Schützt Tür und Fahrzeugwand. Hohe Haltkraft von 6,4 kg. Wetter/UV-beständig. Ausgezeichnet mit dem European Innovation Award 2022 in der Kategorie „Bloggers Favourite“. Maße (øxH) ca. 80 x 14 mm. Gewicht ca. 70 g. Farbe Hellgrau/Dunkelgrau. Mit Schrauben und Schraubenabdeckung. Bei Herzschrittmachern bitte Abstand halten. **Nr. 91207** **23,95**

10. Magnettürhalter hoch. Der Magnettürhalter schützt die Fahrzeugwand vor Beschädigung beim Öffnen der Reisemobiltür und hält sie sicher geöffnet. Der integrierte Federmechanismus garantiert eine lange Nutzungsdauer. Über die Magnetkraft werden Türen und Klappen offen gehalten und über einen einfachen Händedruck wieder geschlossen. Inklusive Winkelausgleich als zusätzliches Ausgleichselement zwischen Magnet-Türschnapper und Fahrzeugwand. 16-teiliges Set.
Maße (øxH) ca. 60 x 20 mm. Gewicht ca. 100 g.

Farbe Weiß	**Nr. 96306**	**25,95**
Farbe Schwarz	**Nr. 96309**	**25,95**



1. Möbelschnäpper. Aus Kunststoff. 2er-Pack.
Farbe Weiß **Nr. 90707** **2,35**

2. Doppelrollenschnäpper. Zum Anschrauben, aus starkem, elastischem Nylon. 2er-Pack.
Farbe Braun **Nr. 96650** **7,95**
Farbe Weiß **Nr. 96671** **7,95**

3. Doppelrollenschnäpper. Metallausführung, altmessingfarbig brüniert. 2er-Pack.
Nr. 96656 **2,65**

4. Doppelrollenschnäpper. Metallausführung, verzinkt. 2er-Pack. **Nr. 90710** **2,10**

5. Federschnapp-Verschluss Mini-Latch. Verschluss mit Gegenhalterung. Ein leichter Druck auf die Tür und diese öffnet sich. Verschluss aus Stahl, Gegenstück aus Kunststoff. **Nr. 96580** **4,15**

6. Klappengriff COMBI-LINE. Sehr elegant, super zuverlässig. Aus Kunststoff. Bestehend aus Gehäuse mit Abdeckung. Gehäuse schwarz, Abdeckung chrom. **Nr. 96542** **5,60**

7. Möbelschnäpper. Aus weichem Kunststoff mit Gegenstück. Farbe Ockerbraun. **Nr. 96522** **3,50**

8. Türdämpfer STOP-IT. Türdämpfer und Aufschraublager mit Frontanschlag-Steg. Luftgedämpft.
ø 10 mm. Farbe Grau. **Nr. 96314** **1,95**

9. Tür-Verbindungsriegel. Verchromt.
mit 5 mm Platte **Nr. 96290** **16,95**
mit 9 mm Platte **Nr. 96293** **16,95**
mit 11 mm Platte **Nr. 96291** **16,95**
mit 18 mm Platte **Nr. 96292** **16,95**

10. Tür-Verbindungsriegel. Aus Kunststoff, mit Gegenplatte. Farbe Weiß. **Nr. 96295** **3,95**

11. Klappenfeststeller/-halter. Aus Kunststoff, federunterstützt, mit 2 Anschraubbohrungen. Farbe Weiß.
Nr. 96792 **3,95**

12. Möbelverbinder. Aus Kunststoff. Mit zwei Anschraublöchern. 5er Pack.
Farbe Anthrazit **Nr. 96738** **2,80**
Farbe Braun **Nr. 96739** **2,80**

13. Mini-Eckverbinder. Aus Kunststoff. Für Kleinkorpusse, für geringe Belastungen. Mit Abdeckkappe. Breite 18 mm. 5er Pack.
Farbe Beige **Nr. 96752** **6,20**
Farbe Weiß **Nr. 96754** **6,20**

14. Eckverbinder. Zum Bau von Sitzbänken, Schränken, Staukästen, etc. Für Schrauben bis 4 mm. Mit Abdeckplatte. 6-teiliges Set. Farbe Braun.
Eckverbinder groß. Abmessungen 100 x 21 x 21 mm.
Nr. 90711 **20,95**
Eckverbinder klein. Abmessungen 60 x 21 x 21 mm.
Nr. 90713 **21,50**

15. Magnetverschluss. Gehäuse Kunststoff, Gegenstück Ganzmetall. Zum Anschrauben. 2er-Pack.
Nr. 96655 **7,95**

16. Kunststoffscharnier, gelenklos. Ideal für alle Staukastendeckel, weil ganz flach.
4er-Pack.
Farbe Braun **Nr. 96630** **3,15**
Farbe Schwarz **Nr. 96632** **3,15**
Farbe Weiß **Nr. 96641** **3,15**

17. Verbindungsbeschlag. Aus Kunststoff. Einpressbar. Farbe Beige. 5er Pack.
Nr. 96745 **6,20**

18. Abdeckkappe zu Verbindungsbeschlag. Aus Kunststoff. Farbe Beige. 10er Pack.
Nr. 96750 **3,95**

19. Möbelscharnier. Messing, verzinkt und schwarz chromatisiert, gerade. Größe 50 x 20 mm.
Nr. 90877 **2,65**

20. Möbelscharnier. Aus Stahl, altmessingfarbig brüniert, gerade. Größe 50 x 18 mm.
Nr. 90920 **2,15**

21. Möbelscharnier. Stahl, ein Lappen gekröpft. Länge 50 mm.
bronzefarbig brüniert **Nr. 90921** **2,15**
vermessingt poliert **Nr. 90803** **2,15**



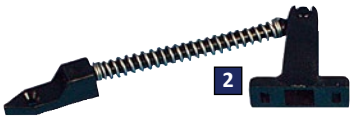















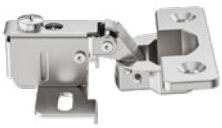

















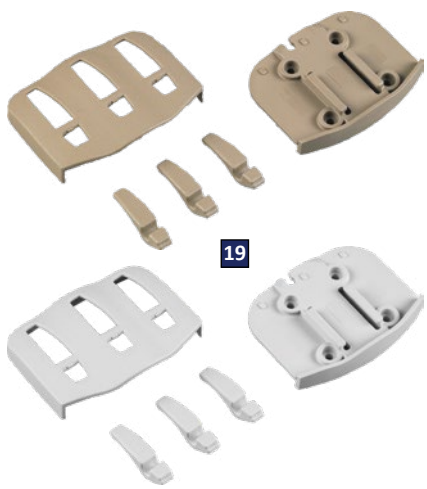

1. Klappenhochsteller. Kunststoff. Farbe Hellbraun.
Nr. 90714 **2,50**

2. Klappenstütze SESAM. Mit verstärkter Feder und Aufnahme. Die Feder aus verzinktem Stahl sorgt für eine hohe Schließ- und Stützkraft. Links und rechts verwendbar. **Nr. 96765** **3,90**

3. Staukasten-Teleskop-Aussteller. Stabile, verzinkte Ausführung. Länge 150 mm. **Nr. 96605** **4,30**

4. Klappen-Konsole. Für Spülbeckenklappe aus robustem Kunststoff.
Farbe Braun **Nr. 96610** **4,80**
Farbe Weiß **Nr. 90716** **4,80**

5. Arretierungsstop. Aus Kunststoff. Farbe Braun.
Nr. 96725 **3,15**

6. Schiebetürgleiter. Abmessungen 28 x 20 x 10 mm. Farbe Weiß. 5er Pack. **Nr. 96668** **6,30**

Hochklappenscharnier. Für leichte Klappen bis 2,1 kg. Mit Öffnungs- und Schließautomatik. Haltekraft über Verstellschraube einstellbar. Stahl, vernickelt, zum Anschrauben. Seiten- und Höheneinstellung über Langlöcher. Max. Klappenmaß 800 x 340 mm, Klappendicke 15 oder 16 mm.
7. für Anschlag mit Blende **Nr. 96716** **15,50**
8. für aufliegenden Anschlag **Nr. 96718** **15,50**

9. Möbelscharnier. Stabile, verzinkte Ausführung. Ideal für Stauraumklappen. Öffnungswinkel 90°. Mit eingebauter Feder. **Nr. 96640** **7,15**

10. Kurzarmscharnier. Für leichte Drehtüren. Korpusanschraubplatte mit Positionierhilfe. Für Türdicke ab 12 mm, Türgröße max. 1800 x 400 mm, Bohrtiefe Topf 9,8 mm. Öffnungswinkel 95°. Zum Schrauben. Aus Stahl, vernickelt. **Nr. 96658** **6,60**

11. Zysa-Scharnier. Öffnungswinkel 180°. Rechts und links verwendbar. Zum Schrauben. Aus Messing, Oberfläche matt. 2er Pack.
Bohr-ø 10 mm für Holzdicke 14 - 19 mm
Nr. 96662 **17,95**
Bohr-ø 12 mm für Holzdicke 17 - 22 mm
Nr. 96664 **18,95**

12. Garderoben-Haken. Aus Zink-Druckguss. Abmessungen (BxHxT) 57 x 58 x 12/30 mm. Mit zwei klappbaren Haken.
Farbe Silber **Nr. 90717** **8,95**
Farbe Chrom **Nr. 90719** **10,50**

13. Garderoben-Haken. Aus Zink-Druckguss. Abmessungen (BxHxT) 70 x 70 x 12/30 mm. Mit drei klappbaren Haken.
Farbe Silber **Nr. 96648** **9,50**
Farbe Chrom **Nr. 96673** **11,50**

14. Kleiderhaken. Kunststoff, schwarz. Abmessungen (BxHxT) 23 x 70 x 40 mm. **Nr. 96660** **5,10**

15. Wandhaken 3-fach. Haken lassen sich ausklappen und sind einzeln verwendbar. Material Kunststoff, schwarz/silber. Max. Belastbarkeit 4 kg. Abmessungen (BxHxT) 91 x 78,5 x 19,5/38 mm. Gewicht 40 g. **Nr. 97529** **15,95**

Klebehaken. Klappbarer Haken, Befestigung mittels beiliegender Klebepads. Hält auf nahezu allen Oberflächen, läßt sich leicht und ohne Rückstände entfernen. Material Kunststoff.
16. SMALL FLIP. Belastbarkeit 0,45 kg pro Haken. Gewicht 8 g. 3 Stück. **Nr. 97783** **8,60**
17. MEDIUM FLIP. Belastbarkeit 1,36 kg pro Haken. Gewicht 14 g. 2 Stück. **Nr. 97784** **7,60**
18. LARGE FLIP. Belastbarkeit 2,27 kg pro Haken. Gewicht 20 g. 1 Stück. **Nr. 97785** **6,60**

19. Wandhaken 3-fach. Wandhaken mit 3 manuell ein-/ausklappbaren Haken. Einfach an der Wand zu befestigen, inkl. Schraubenset.
Abmessungen (BxH) 88 x 65 mm.
Farbe Beigegrau **Nr. 97742** **11,95**
Farbe Lichtgrau **Nr. 97743** **11,95**

Profile für Vorzelte, Sonnenvordächer und Fenstermarkisen


1


2


3


4


5


6


7

Aluminium-Profile

1. 27 x 13,6 mm.
Länge 450 cm **Nr. 98263** **23,95**

2. 20 x 11 mm.
Länge 450 cm **Nr. 96719** **36,95**

3. 31 x 12 mm.
Länge 500 cm **Nr. 96911** **58,95**

4. 34 x 14 mm.
Länge 450 cm **Nr. 96907** **26,95**

5. 12,5 x 13 mm.
Länge 450 cm **Nr. 96908** **18,95**

6. 25 x 13 mm.
Länge 450 cm **Nr. 96724** **34,95**

7. 24 x 13 mm.
Länge 450 cm **Nr. 96910** **31,95**

Abgewinkelte Kantenprofile


8


9

8. 35 x 23 mm. Farbe Weiß.
Länge 450 cm **Nr. 96920** **49,95**

9. 27 x 13,6 mm. Farbe Weiß.
Länge 450 cm **Nr. 96922** **34,95**

Flache Profile


10


11

10. Breite 30 mm.
Länge 450 cm **Nr. 96930** **26,95**

11. Breite 30 mm.
Länge 450 cm **Nr. 96931** **44,95**

Endkappen und Leistenfüller


12


13



NEU!

12. Endkappen-Set. Breite 30 mm. Linke und rechte Kappe.
Nr. 96940 **4,70**

13. Leistenfüller, schmal (12 mm). Packung zu je 10 m.
Farbe Schwarz **Nr. 96143** **10,95**
Farbe Rot **Nr. 96145** **10,95**
Farbe Weiß 210 **Nr. 98466** **10,95**

Kunststoff-Profile für Türen, Fenster und Aluminium-Profile


1


2

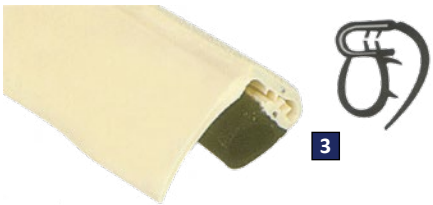
3

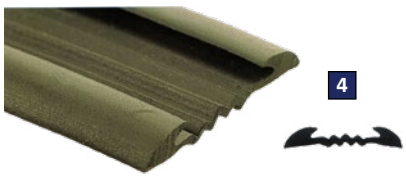
4


5

Umleimer für Tisch- und Möbelplatten


6

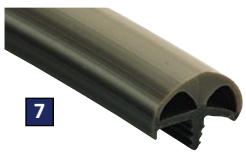
7


8

Profile für den Möbelzusammenbau

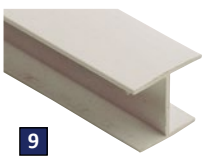
9


10

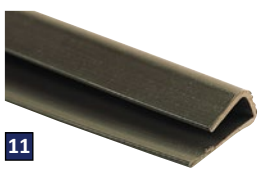
11


12

Kunststoff-Profile.

1. Preis per m. **Nr. 96950 2,95**
2. Preis per m. **Nr. 96951 7,90**
3. Preis per m. **Nr. 96955 12,95**
4. Breite 25 mm. Preis per m. **Nr. 96958 6,30**
Breite 30 mm. Preis per m. **Nr. 96959 7,90**
5. 20 x 11 mm. Preis per m. **Nr. 96120 6,30**

Umleimer.

6. Preis per m. **Nur solange Vorrat reicht.** **Nr. 96971 1,20**
7. Preis per m. **Nur solange Vorrat reicht.** **Nr. 96972 2,65**
8. Preis per m. **Nur solange Vorrat reicht.** **Nr. 96973 4,15**

Möbel-Kunststoffprofile.

9. Länge 275 cm. Farbe Weiß. 16 mm.
Nur solange Vorrat reicht. **Nr. 96980 2,95**
10. Länge 275 cm. Farbe Weiß. 20 mm.
Nr. 96983 7,40
11. Länge 275 cm. Farbe Braun. **Nr. 96985 1,45**
12. Länge 260 cm. Farbe Braun. **Nr. 96986 4,70**

Gardinensysteme


13

NEU!


14


15

13. Gardinenschiene C-Profil. Einläufiges Kunststoff-Profil. Farbe Weiß. Stange mit 250 cm.
Nr. 96690 7,60

14. Gardinengleiter C-Profil. Höhe 15 mm. Farbe Weiß. Pack mit 25 Stück. **Nr. 98467 2,75**

15. Universal-Gardinenfeststeller. 10er Pack.
Nur solange Vorrat reicht. **Nr. 96687 3,50**

Sika Kleb- und Dichtstofflösungen für Reparatur und Ausbau

Sika ist Technologie- und Entwicklungspartner vieler namhafter Hersteller von Caravans und Wohnmobilen. Als Serienlieferant sind wir bereits bei der Entstehung neuer Modelle von Anfang an involviert. Die Sika® Kleb- und Dichtstoffe haben sich in jahrzehntelangem Einsatz bewährt und wesentlich zur Weiterentwicklung von Caravans und Wohnmobilen beigetragen und sorgen für eine dauerhafte Verbindung sowie Abdichtung. Sika® Kleb- und Dichtstoffe können für vielfältige Anwendungen an Caravans und Wohnmobilen eingesetzt werden.

REINIGUNG UND VORBEHANDLUNG



Sika® Remover-208

ist ein farbloses, klares Reinigungsmittel auf Lösemittelbasis für lackierte Untergründe.

Gefahr
H222, H229, H336, H412

400 ml	**Nr. 96212**	**23,95**
	(Grundpreis pro l	59,88)



Sika® Aktivator-205

ist ein lösemittelhaltiger, farbloser, klarer Haftreiniger, der mit Feuchtigkeit reagiert und auf der Oberfläche haftaktive Verbindungen hinterlässt. Diese wirken als Bindeglied zwischen Untergrund und Primer oder Klebstoff.

Gefahr
H225, H319, H336

30 ml	**Nr. 96125**	**11,95**
	(Grundpreis pro l	398,33)
250 ml	**Nr. 96205**	**23,95**
	(Grundpreis pro l	95,80)



Sika® Primer-210

ist ein farbloser bis leicht gelblicher Voranstrich auf Lösemittelbasis, der mit Feuchtigkeit reagiert und eine dünne Schicht bildet (filmbildend). Diese Schicht wirkt als Bindeglied zwischen Untergrund und Klebstoff.

Gefahr
H225, H319, H336, H412

30 ml	**Nr. 96122**	**15,95**
	(Grundpreis pro l	531,67)
250 ml	**Nr. 96210**	**43,95**
	(Grundpreis pro l	175,80)



Sika® Primer-507

ist ein schwarzer Voranstrich auf Lösemittelbasis, der mit Feuchtigkeit reagiert und eine dünne Schicht bildet. Diese Schicht wirkt als Bindeglied zwischen Untergrund und Klebstoff.

Gefahr
H225, H317, H319, H336

30 ml	**Nr. 98206**	**21,50**
	(Grundpreis pro l	716,67)
250 ml	**Nr. 98207**	**58,95**
	(Grundpreis pro l	235,80)

KLEBEN



Sikaflex®-554

ist ein alterungs- und witterungsbeständiger STP*-Montageklebstoff, geeignet für hohe dynamische Belastungen und große Bauteile. Auf vielen Untergründen primerlos anwendbar. Frei von Isocyanat, Lösemitteln und Phthalat.

Weiß 300 ml	**Nr. 96159**	**21,50**
Schwarz 300 ml	**Nr. 96115**	**21,50**
	(Grundpreis pro l	71,67)

* STP = silanterminiertes Polymer

DICHTEN



Sikaflex®-522

ist ein universeller STP*-Klebdichtstoff mit hoher Alterungs-, Schimmel- und Witterungsbeständigkeit. Auf vielen Untergründen ohne Primer anwendbar. Frei von Isocyanat, Lösemitteln und Phthalat.

Achtung
H317, H412

Weiß 100 ml	**Nr. 96101**	**10,95**
	(Grundpreis pro l	109,50)
Weiß 300 ml	**Nr. 96108**	**12,95**
Schwarz 300 ml	**Nr. 96114**	**12,95**
Grau 300 ml	**Nr. 96110**	**12,95**
	(Grundpreis pro l	43,17)



Sikaflex®-521FC

ist ein vielseitig einsetzbarer Kleb- und Dichtstoff, der auf vielen Untergründen wie z. B. Glas, glasierten Oberflächen, Emaille und lackiertem Holz ohne Primer eingesetzt werden kann. Das Produkt ist elastisch, geruchsarm und witterungsbeständig.

transparent 290 ml	**Nr. 96197**	**18,95**
	(Grundpreis pro l	65,34)



SikaLastomer®-710/-514

sind pastöse, standfeste Dichtstoffe auf Butylbasis, die Lösemittel enthalten. Diese Dichtstoffe sind besonders gut geeignet für Verbindungen, die zu einem späteren Zeitpunkt wieder gelöst werden müssen.

Achtung
H315, H412

710: Weiß 310 ml	**Nr. 96207**	**11,50**
	(Grundpreis pro l	37,10)
514: Schwarz 310 ml	**Nr. 98202**	**15,50**
	(Grundpreis pro l	50,—)
514: Grau 310 ml	**Nr. 98201**	**15,50**
	(Grundpreis pro l	50,—)



Sika® MultiSeal BT

ist ein selbstklebendes Dichtband, bestehend aus einer Butylkautschuk-Verbindung mit einem verstärkten Metallfilm aus Aluminium.

3 m/100 mm Rolle	**Nr. 97520**	**15,95**

BUILDING TRUST

REPARIEREN & SCHÜTZEN



SikaForce®-302 EasyBox Kunststoffreparaturkit

Das Kunststoffeparatur Kit Easy Box ist mit Produkten und Hilfsmitteln ausgestattet die für die Reparatur von Kunststoff benötigt werden. Verschiedene Anwendungen rund um die Kunststoffreparatur lassen sich damit problemlos durchführen.



Gefahr
H315, H317, H319, H332, H334, H335, H351, H373

Nr. 97531 **169,—**



SikaForce®-420

ist ein standfester, toleranzausgleichender und lösemittelfreier 2K-Polyurethanklebstoff für das Verkleben von Profilen und Sandwichelementen aus GFK, Holz, Metall, Keramik und vorbehandelten Kunststoffen.

Nr. 97532 **42,95**



SikaTack® DRIVE (Purform®)

ist ein kalt verarbeitbarer Scheibenklebstoff für die PKW-Ersatzverglasung mit einer sicheren Wegfahrzeit von 60 Minuten. Das System ist für den mobilen und stationären Einsatz ganzjährig geeignet und wurde geprüft nach FMVSS 212. Er ist ohne zusätzliches REACH-Training verarbeitbar.

Nr. 98208 **33,50**



SikaGard®-6470

ist eine beständige, thixotrope, kautschukbasierte Schutzbeschichtung mit hervorragenden Rostschutz- und Anti-Dröhn-Eigenschaften. Das Produkt eignet sich für einen effektiven Steinschlagschutz der Fahrzeugkarosserie und besitzt eine hohe Leistungsfähigkeit im Einsatz. Durch seine hervorragenden Applikationseigenschaften können die ursprünglichen Oberflächenstrukturen einfach reproduziert werden.



Gefahr
H225, H315, H336, H411

Schwarz 1000 ml **Nr. 97534** **18,95**

HILFSMITTEL



Sika® PowerClean

Reinigungstücher sind für das Handwerk entwickelte feuchte Reinigungstücher für den täglichen Einsatz in der Werkstatt oder auf der Baustelle. Sie reinigen universell, schnell und gründlich ohne Wasser.

100 Stück **Nr. 97535** **11,95**



Sika® Abglättmittel N

ist ein wasserbasierendes, lösemittelfreies Hilfsmittel für das Abglätten elastischer Sika® Kleb- und Dichtstoffe.

1000 ml **Nr. 96403** **7,40**



Ersatz-Kartuschenspitzen

Standard-Kartuschenspitzen. Passend für alle handelsüblichen Kartuschen mit normalem Grob-Gewinde. 10er Pack.

Nr. 97745 **2,50**

Hier gibt es weitere Informationen



DEKALIN
Profiprodukte mit PROFIWISSEN

So geht Kleben & Dichten richtig!

Kleben und Dichten für die Ewigkeit



Mit über 100 Jahren Erfahrung bietet Dekalin Besitzern von Freizeitfahrzeugen hochwertige Kleb- und Dichtlösungen an. Eine SAT- oder Solaranlage auf dem Fahrzeugdach verkleben, den Unterbodenschutz des Wohnmobils erneuern, die Kederleiste reparieren oder undichte Fenster abdichten - wer auf Profiprodukte von Dekalin setzt, kann sich einer Sache sicher sein: Das Kleb- und Dichtergebnis hält ewig.

Dekalin-Produkte eignen sich auch für viele weitere Anwendungsbereiche wie beispielweise Ausbesserungs- und Reparaturarbeiten an Booten, Markisen und Surfbrettern/Skibobs oder zur Verschönerung der Innenräume - ob im Reisemobil oder zu Hause.

Tipps rund um das Thema Kleben und Dichten finden Sie hier!

Kleben wie ein Profi.
Für jede Anwendung gerüstet!

Im Einsatz bei:

MOBILVETTA DESIGN
Challenger
KARMANN Mobil
Forster
EURA MOBIL
ROLLER TEAM
benimar

Mehr Infos unter:

www.dekalin.de

Reinigen

DEKACLEAN ULTRA

Der schnell trocknende und rückstandsfreie Reiniger entfettet und reinigt Flächen zuverlässig. Ohne Beeinflussung der Aushärtung.



Gefahr
H319, H225, H336

Inhalt 1 l	**Nr. 96396**	**22,50**

DEKAVATOR 22 NF

Der Haftaktivator verbessert die Klebbarkeit, denn er fungiert als chemische Brücke zwischen dem Fügeteil und dem Klebstoff. Schnell trocknend und für viele Oberflächen geeignet.



Gefahr
H319, H225, H336

30 ml	**Nr. 96397**	**17,50**
	(Grundpreis pro l	583,33)
250 ml	**Nr. 96398**	**43,50**
	(Grundpreis pro l	174,—)

DEKAfinisher Glättmittel

Das wasserbasierende Glättmittel ist ein gebrauchsfertiges, mildes, neutrales Hilfsmittel zum Glätten von Oberflächen im Sichtfugenbereich bei frischer Fugenoberfläche.



500 ml	**Nr. 96190**	**23,95**
	(Grundpreis pro l	47,90)

Kleben & Dichten

DEKASYL MS-1

Haftstarker Dichtstoff. Optimale Haftung auf den meisten Untergründen auch ohne zusätzlichen Primer. Elastisch, geruchsarm, UV- und alterungsbeständig. Nicht korrosiv, überlackierbar und schleifbar. Optimal für Sichtfugen. Lebensmittelrechtlich zugelassen.
290 ml Kartusche.



Farbe Schwarz	**Nr. 96375**	**13,95**
Farbe Weiß	**Nr. 96376**	**13,95**
	(Grundpreis pro l	48,10)

DEKASYL MS-2

Haftstarke Kleb- und Dichtmasse mit UV- und alterungsbeständig. Ideal für kleine Verklebungen wie Rückfahrkameras, Haken und Zierleisten.
290 ml Kartusche.



Farbe Grau	**Nr. 96239**	**20,50**
Farbe Schwarz	**Nr. 96241**	**20,50**
Farbe Weiß	**Nr. 96237**	**20,50**
	(Grundpreis pro l	70,69)

DEKASYL MS-5

Kraftkleber für den Fahrzeugausbau. Strukturelle Verklebung von Polyesterteilen auf Metallrahmen, Eckprofilen aus Alu, Klimaboxen, Solar- und SAT-Anlagen, etc.
290 ml Kartusche.



Farbe Schwarz	**Nr. 96243**	**24,50**
Farbe Weiß	**Nr. 96242**	**24,50**
	(Grundpreis pro l	84,48)

DEKAsyl MS-6

Haftstarker Spezial-Kleb- und Dichtstoff mit ausgezeichneter Haftung auf vielen im Wohnwagen und Reisemobilen verwendeten Materialien mit hoher Elastizität und niedriger Härte.
Inhalt 310 ml.



Farbe Weiß	**Nr. 96158**	**21,95**
	(Grundpreis pro l	70,81)

DEKASYL MS-7

Transparenter Dichtstoff (klar). Elastischer Kleb- und Dichtstoff. Universell anwendbar. Polymer Kleb- & Dichtstoff geeignet für transparente, elastische Verbindungen und Verfugungen. Sehr gute UV- und Alterungsbeständigkeit. Für die Haftung auf Aluminium, lackiertem Edelstahl, verzinktem Stahl, Zink, Kupfer, Messing, pulverbeschichtetem Metall, Glas, PVC, Polyester und lackiertem Holz. Es ist zur Verarbeitung kein Primer nötig.
290 ml Kartusche.



	Nr. 96418	**22,50**
	(Grundpreis pro l	77,59)

DEKAsyl MS-8

Scheibenklebstoff auf MS-Polymerbasis mit einer sehr hohen Anfangsfestigkeit und einem schnellen Kraftaufbau zur Direktverglasung mit einer Wegfahrzeit von ca. 60 Minuten.
290 ml Kartusche.



Farbe schwarz	**Nr. 96128**	**23,95**
	(Gundpreis pro l	82,59)

DEKAlin Klebeset

Optimal zum Verkleben von Solarmodulen, Spoilern und Dachdurchführungen. Enthält: Schritt-für Schritt-Anleitung, Reinigungstuch, Aktivator, Wollwischer, Schleifpapier, DEKAsyl MS-5.



Gefahr
H225, H319
H336

Farbe Schwarz	**Nr. 96214**	**55,95**
Farbe Weiß	**Nr. 96218**	**55,95**

DEKALIN
Profiprodukte mit PROFIWISSEN

So geht Kleben & Dichten richtig!

Dichten

DEKASEAL 8936



Dauerelastische, UV-beständige, abtupfbare Dichtmasse. Der Klassiker unter den Dichtungsmassen. Das Dichtmittel Dekalin Dekaseal 8936 besticht durch hohe Dichtigkeit, UV-Beständigkeit sowie Elastizität, da sie nicht aushärtet und etwas dauerklebrig bleibt. Optimal für den Einsatz bei Anwendungen ohne sichtbaren Fugenrand (Klappen, Luken, Seitenfenster, Kederleisten, Außensteckdosen, Dachhauben, Türen und Luken, Klappen etc.). Zusätzliche Reinigungsarbeiten entstehen nicht, da sich überstehende Reste durch Abtupfen leicht und ohne Rückstände entfernen lassen.

Achtung, H225, H315,H412

310 ml Kartusche.

Farbe Dunkelgrau	**Nr. 96230**	**17,50**
Farbe Lichtgrau	**Nr. 96234**	**17,50**
Farbe Schwarz	**Nr. 96245**	**17,50**
	(Grundpreis pro l	56,45)

560 ml Schlauchbeutel.

Farbe Dunkelgrau	**Nr. 98279**	**22,95**
Farbe Lichtgrau	**Nr. 96229**	**22,95**
Farbe Schwarz	**Nr. 98088**	**22,95**
	(Grundpreis pro l	40,98)

DEKASEAL 1512



Spritzfähige, elastische Dichtmasse auf Butyl-Basis, überlackierbar und frei von aromatischen Lösemitteln. Anwendungsbereiche: Abdichtung von Nuten und überlappenden Verbindungen aus Metall, Holz und Mauerwerk. Gute Haftung ohne Vorbehandlung im Temperaturbereich von -30 °C bis +100 °C.
310 ml Kartusche.

H412

Farbe Cremeweiß	**Nr. 96361**	**21,50**
Farbe Schwarz	**Nr. 96399**	**21,50**
	(Grundpreis pro l	69,35)

DEKA BUTYL-TAPE



Profiliertes, dauerelastisches Dichtband.
20 x 2 mm, Länge 3 m.

Farbe Schwarz	**Nr. 96419**	**14,50**

DEKAPLAST 7303



DEKAPLAST 7303 ist ein nicht aushärtendes Kunststoff-Klebeband mit guten Haftungseigenschaften. Das Klebeband wird als Dichtmittel zwischen zwei mechanisch verbundenen Teilen verwendet (bspw. in Dachleuchten und -leisten).

Größe 20 x 2 mm, Länge 26 m.

Farbe Grau	**Nr. 98284**	**68,50**

Größe ø 8 mm, Länge 17,5 m.

Farbe Grau	**Nr. 97622**	**70,50**

Schützen

DEKAPHON 9735



Spritzbarer, atmungsaktiver Unterbodenschutz bildet einen schwarzen, elastischen Film, der Holz-/GFK-Unterboden angrenzende Rahmenteile aus Metall wirksam vor Steinschlag und Streusalz schützt

Gefahr
H222, H229, H319, H336,H304, H411

500 ml Sprühdose.

Farbe Schwarz	**Nr. 96236**	**22,50**
	(Grundpreis pro l	45,—)

DEKAPHON 958



Allround-Unterbodenschutz zum Streichen und Spritzen. Atmungsaktiver, umweltfreundlicher, wasserbasierter Allround-Unterbodenschutz zum Streichen und Spritzen. Er bildet einen schwarzen, elastischen Film, der sowohl den Holz-/GFK-Unterboden als auch angrenzende Rahmenteile aus Metall wirksam vor Steinschlag und Streusalz schützt. 1 l Dose.

Farbe Schwarz	**Nr. 96369**	**29,50**

DEKAphon Pro-Wax



Perfekt für Hohlraumschutz (z. B. in Türen), Korrosionsschutz von Stahlteilen, Schutz von Punktschweißnähten und allen schwierig erreichbaren Stellen, die gegen Korrosion geschützt werden sollen.
Inhalt 500 ml.

Gefahr
H222, H229, H332, H336, H412, EUH066, EUH208

Farbe Schwarz	**Nr. 96127**	**18,50**
	(Grundpreis pro l	37,—)

Klebstoff oder Dichtstoff

„Diese Frage höre ich ständig!

Eine einfache Faustregel dazu:

Alles, was geschraubt, geklemmt oder irgendwie mechanisch gehalten wird, dichten wir ab.
Soll das Objekt zugleich halten und abdichten, dann kleben wir."

~ Michael Windecker

Kleben & Reparieren

DEKAPREN 3649



Aromatenfreier Kontaktklebstoff mit hohem Temperaturstand zur Anwendung bei Reparaturarbeiten, Aufbauarbeiten und beim Fahrzeugbau. Verklebt zuverlässig eine breite Vielfalt an Materialien wie Resopal, Gummi, Leder, Kork, Metall etc.

Gefahr
H225, H411, H315, H319, H336

Inhalt 660 g. **Nr. 96247** **32,50**
(Grundpreis pro kg 49,24)

PLASTIGUM 77 TF



Spezialklebstoff zur Verklebung von Markisen, PVC-Folien, Planen, Kunstleder, Weich-PVC miteinander sowie mit Textilien, Metall, Holz und anderen Materialien. Zur Herstellung von Cabriolet-Faltdächern.

Gefahr
H225,H315 H319, H336, H361, H373

210 g Pinseldose.	**Nr. 98283**	**19,50**
	(Grundpreis pro kg	92,86)
638 g Dose.	**Nr. 96224**	**28,50**
	(Grundpreis pro kg	44,67)

DEKATOOL KARTUSCHENSCHNEIDER



Der Kartuschenschneider ist das perfekte Werkzeug für präzises Öffnen von allen Kartuschen, die scharfe Klinge ermöglicht ein sauberes Schneiden.

Nr. 98280 **13,50**

DEKATOOL E-Kartuschenpistole



Die Akku-Kartuschenpresse für Klebstoffe und Dichtstoffe bietet 3,50 kN Druckkraft, 310 ml Füllvolumen für präzises auftragen und ist für Kartuschen geeignet. Dank des Bosch 18 V-System liefert sie lange Laufzeit und schnelle Einsatzbereitschaft.

Nr. 98281 **679,—**

KLEBT NICHT, GIBT'S NICHT!



Das neue Standardwerk „Klebt nicht, gibt's nicht!" von Branchenexperte Michael Windecker bietet auf rund 150 Seiten geballtes Fachwissen, anschauliche Anleitungen und praxisnahe Tipps für Klebe- und Dichttechniken im Caravaning-Bereich. Ein unverzichtbarer Begleiter für alle Wohnwagen- und Reisemobilbesitzer, die ihr Fahrzeug mit professionellem Know-how instand halten möchten.

Nr. 39805 **37,50**

DEKAPUR 2K-90



Kunststoffreparatur für Zierblenden, Radabdeckungen und Heckschürzen. Anwendung auf ABS, PMMA, GFK, schleif- und überlackierbar, sehr schnelle Härtung - nur 5 Minuten!

Gefahr
H315, H317, H319, H332, H334, H335, H351, H373, EUH204

Inhalt 50 ml.

Farbe Schwarz	**Nr. 97472**	**19,95**
	(Grundpreis pro l	399,—)

DEKATOOL 2K-Kartuschenpistole



2-Komponenten Kartuschenpistole für den DEKApur 2K-90.

Nr. 96181 **46,95**

DEKATOOL Kartuschenpistole



Die Kartuschenpresse bietet eine 18:1 Kraftübersetzung und automatische Schubstangen-Entlastung. Robuste Mechanik mit Edelstahlschubstange, leichtes Gewicht und bis zu 250 kg Schubkraft perfekt für anspruchsvolle Verfugungen.

Nr. 98282 **72,95**

DEKAPUR 2K-6000 A+B



DEKAPUR 2K-6000 ist ein thixotroper, lösungsmittelfreier 2-Komponenten-Polyurethan-Klebstoff für die Reparatur von Seitenwänden und die Folie von Wohnmobilen und Wohnwagen. Allgemein gute Haftung ohne Vorbehandlung auf Polyester, Styroporschaum, Polyurethanschaum, Gipsmörtel und Sperrholz.

Gefahr
H315, H317, H319, H332, H334, H335, H351, H373

5 kg + 1 kg A+B Komponente

Nr. 90954 **455,—**

PETEC

WOHNWAGEN | WOHNMOBIL
KASTENWAGEN | KLEINBUS



Kleben & Dichten Montagekleber – „der ALLESKÖNNER“



Elastischer 1-Komponenten Kleb- und Dichtstoff, einsetzbar bei saugenden und nichtsaugenden Klebeflächen.

- primerlose Anwendung
- breites Haftspektrum, hervorragende Dichteigenschaften
- extrem hohe Anfangshaftung und starke Endfestigkeit
- elastisch und dynamisch hoch belastbar
- witterungs-, alterungs-, UV-, wasser- & salzwasserbeständig

SEHR EMISSIONSARM
geprüft für den indirekten Lebensmittelkontakt

je 290 ml Kartusche

weiß	**Nr. 98210**	**13,95**
grau	**Nr. 98211**	**13,95**
schwarz	**Nr. 98212**	**13,95**
	(Grundpreis pro l	48,10)
transparent	**Nr. 98213**	**14,95**
	(Grundpreis pro l	51,55)

Scheiben- & Karosseriedichtmasse



Dauerklebrige Scheiben- & Karosseriedichtmasse auf Butylkautschukbasis zum dauerhaften Abdichten von Front-, Heck- und Seitenscheiben, Karosserie- und Anbauteilen.

- dauerklebrig, härtet nicht aus
- mit sich selbst abtupfbar

H412

je 310 ml Kartusche

weiß	**Nr. 98214**	**15,95**
schwarz	**Nr. 96923**	**15,95**
	(Grundpreis pro l	51,45)

Sprühkleber



Mit hoher Sofortklebekraft für flächige Verklebungen im Innen- und Außenbereich. Für saugende und nichtsaugende Materialien.



Verstellbarer Sprühkopf

Gefahr
H222 H229
H315 H317
H319 H336
H412

400 ml
Nr. 96879 **14,95**
(Grundpreis pro l 37,38)

Profilgummikleber



Zur hochfesten und dauerelastischen Verklebung.

- für saugende und nichtsaugende Materialien geeignet
- witterungs-, UV- und feuchtigkeitsbeständig

Gefahr
H225 H319 H336 H411
EUH066 EUH208

70 ml Tube
Nr. 96871 **7,95**
(Grundpreis pro l 113,57)

350 ml Pinseldose
Nr. 98223 **21,95**
(Grundpreis pro l 62,71)

SpeedBond-Set



Hochleistungsklebstoff & Filler

Verklebung von unterschiedlichen Materialien mit- und untereinander innerhalb weniger Sekunden.

- schnell, stark, vielseitig
- kleben
- füllen
- reparieren

Achtung
H315
H319
H335
EUH202
EUH208

20 g Klebstoff
30 g Filler
Nr. 96076 **17,95**

POXY 2K Universalklebstoff



Transparenter 2-Komponenten Universalklebstoff auf Epoxidharz-Basis mit starker Klebekraft.

- transparente Verklebung
- hervorragende Haftung
- schnelle Aushärtung
- hohe Zug- und Schlagfestigkeit

Achtung
H315 H317 H319
H411 EUH205

Achtung
H412 H315 H317
H319

24 ml Doppelspritze
inkl. Mischrohr
Nr. 96916 **14,95**
(Grundpreis pro l 622,92)

PlastBond



Kleben / Füllen / Spachteln

Schnellhärtender 2-Komponenten Klebstoff zur Reparatur und Verklebung von Kunststoffen.

- superschnelle Aushärtung
- schnelle Nachbearbeitung
- hochfeste Verbindung
- leicht flexibel und bruchsicher

Achtung
H332 H319
H317
H335
EUH204

24 ml Doppelspritze
inkl. Mischrohr
Nr. 96924 **19,95**
(Grundpreis pro l 831,25)

Reifenpannenspray



Eignet sich für alle standardmäßigen Autoreifen. Lecks, Schadstellen und Löcher bis zu 5 mm Durchmesser in der Lauffläche werden innerhalb von wenigen Minuten beseitigt.

- Abdichten und Aufpumpen in einem Arbeitsgang
- für alle standardmäßigen PKW Reifen

Gefahr
H222 H229
H319 H336
EUH066

400 ml
Nr. 98215 **14,95**
(Grundpreis pro l 37,38)

Intensiv-Schaumreiniger



Vielseitiges und hochwirksames Reinigungsmittel, welches hartnäckige Flecken & Verschmutzungen schnell und schonend entfernt.

Für Oberflächen, wie z. B. Polster, Stoffe, Textilien, Leder, Kunststoffplanen, Glas, Scheiben, Chrom, Kunststoff, Metall und lackierte Oberflächen geeignet.

Gefahr
H222 H229
H319

500 ml
Nr. 96012 **6,95**
(Grundpreis pro l 13,90)

Intensiv-Citrusreiniger



Vielseitiger, hochwirksamer und universeller Spezial-Reiniger auf Basis natürlicher Stoffe.

- intensive Reinigungswirkung, sehr kurze Einwirkzeit
- schnell trocknend, nicht korrosiv
- angenehmer Duft

Gefahr
H222 H229 H315 H317
H319 H336 H411

500 ml
Nr. 96016 **11,95**
(Grundpreis pro l 23,90)

Imprägnierspray „One for all“



Transparenter Langzeitschutz gegen Feuchtigkeit und Schmutz.

- keine Farbveränderung des Stoffes
- farblos
- verhindert Schimmelbefall
- bleibt atmungsaktiv

Gefahr
H222 H229 H315 H336
H319 H412

500 ml
Nr. 98216 **8,95**
(Grundpreis pro l 17,90)

Kleben | Dichten | Reparieren | Schützen
Technik | Installation | Pflegen

PETEC

Multifunktionsspray MF500



Universelles Produkt zum Reinigen, Lösen, Schmieren, Schützen und Pflegen.

- universell einsetzbar
- schmiert und schützt
- reinigt und pflegt
- löst verrostete Teile

Gefahr
H222 H229 H315 H336
EUH066 H412

500 ml
Nr. 96836 **7,50**
(Grundpreis pro l 15,—)

Silikonspray



Transparentes und fettfreies Schutz-, Schmier-, Gleit-, Trenn- und Pflegemittel. Behandelte Oberflächen erhalten Glanz und werden nicht porös.

- schmiert, schützt, pflegt und imprägniert dauerhaft
- kein Verharzen, fett- und klebfrei

Gefahr
H222 H229
H315 H412

500 ml
Nr. 96834 **7,30**
(Grundpreis pro l 14,60)

Bremsenreiniger Spray



Zum schnellen Reinigen und Entfetten von Trommel- und Scheibenbremsen, Bremsenzubehör und Kupplungsteilen.

- acetonfrei
- universell einsetzbar
- sehr gutes Eindringvermögen
- multifunktionell

Gefahr
H222 H315 H336
H411 H229

500 ml
Nr. 98217 **4,95**
(Grundpreis pro l 9,90)

POWER Tape Panzerband



Hochwertiges Klebeband, stark gewebt und speziell beschichtet.

- sehr hohe Klebekraft
- extrem belastbar
- lässt sich in Webrichtung trennen
- rückstandsfrei zu entfernen
- feuchtigkeitsbeständig

je Rolle 50 m x 50 mm
schwarz **Nr. 96848** **20,95**
silber **Nr. 96851** **20,95**

Isolierband – VDE geprüft

- hohe Klebekraft
- hervorragende Dehnungs- und Entspannungseigenschaften
- witterungs- und alterungsbeständig

DVE 60454-3-1



10 m x 15 mm x 0,15 mm
Nr. 96857 **2,65**

Kabelschutzband – Protection-Tape



- gute Klebekraft
- stoßabweisend
- verhindert Geräuschbildung
- für Innen- und Außenanwendungen

10 m x 19 mm x 0,3 mm
Nr. 96863 **5,95**

Multi UBS Wax – translucent



Bietet optimalen Korrosions- und Steinschlagschutz in korrosionsgefährdeten Bereichen und haftet auf vielen Oberflächen.

- schnelltrocknender, dauerplastischer Schutzfilm
- sehr gute Haftung
- hitzebeständig bis +200 °C
- feuchtigkeitsverdrängend

Gefahr
H222 H229
H315 H317
H319 H336
H412

500 ml
Nr. 98218 **12,50**
(Grundpreis pro l 25,—)

Hohlraumschutz & -Konservierung translucent



Bietet optimalen Schutz in vielen korrosionsgefährdeten Bereichen. Durch die hervorragende Kriechfähigkeit werden auch schwer zugängliche Karosseriehohlräume erreicht.

- schnelltrocknender, dauerplastischer Schutzfilm

Gefahr
H222 H229
H315 H317
H319 H336
H412

500 ml
inkl. 60 cm Sprühsonde
Nr. 96926 **12,95**
(Grundpreis pro l 25,90)

Schaumstoff-Montageband



Doppelseitiges Schaumstoff-Klebeband mit guter Klebekraft.

- für viele Materialkombinationen
- hohe Klebekraft
- ausgezeichnete Scherfestigkeit
- vibrationshemmend

2 m x 12 mm x 1 mm
schwarz
Nr. 98219 **5,95**

10 m x 19 mm x 1 mm
schwarz
Nr. 96861 **10,50**

Dieselsystemreiniger



Premium-Additiv für das gesamte Kraftstoffsystem, verbessert die Zündfähigkeit und erhöht den Wirkungsgrad.

Einfache, schnelle und effektive Anwendung über den Kraftstofftank.

Gefahr
H226 H336 H304
H412 EUH066

300 ml
Nr. 98220 **11,95**
(Grundpreis pro l 39,83)

Dieselpartikelfilter Reiniger flüssig



Premium Kraftstoff-Additiv, löst und entfernt Kohlenstoff- und Ascheablagerungen im Dieselpartikelfilter während der Fahrt.

Einfache, schnelle und effektive Anwendung über den Kraftstofftank, ohne aufwendigen Ausbau.

Gefahr
EUH066
H304 H412

300 ml
Nr. 98221 **16,95**
(Grundpreis pro l 56,50)

Bikeline-Set



Bike-Cleaner, 500 ml / Kettenreiniger Spray, 500 ml
Kettenöl Spray, 100 ml / Kettenwachs Spray, 100 ml
Reifenpannenspray, 75 ml

Nr. 98222 **35,95**





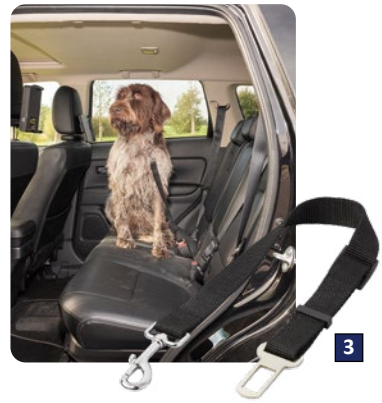



1. Hunderampe. Geeignet für ältere oder verletzte Hunde, die den Schritt zu hoch finden und nicht mehr springen können. Lässt sich einklappen und ist mit einer Anti-Rutsch-Lauffläche ausgestattet. Maximale Belastung 90 kg.
Abmessungen ca. 78/155 x 39,5 x 10 cm.
Gewicht ca. 4,8 kg. **Nr. 49206** **77,95**

2. Lüftungsgitter für Autoscheibe. Das Lüftungsgitter kann einfach zwischen die geöffnete Fensterscheibe und Karosserie geklemmt werden, sodass Ihre Fellnase ausreichend Frischluft bekommt. Abmessungen geöffnet 50 x 17,5 cm, gefaltet 24 x 11,3 cm.
Nr. 38500 **7,80**

3. Hundeleine Sicherheitsgurt. Für den sicheren Transport von Hunden und Katzen. Verstellbarer Sicherheitsgurtverbinder für den Halsbereich. Länge 45 - 65 cm. **Nr. 49219** **5,10**

4. Thermo-Haustierunterlage. Diese Thermomatte dient als warme Unterlage für den vierbeinigen Beifahrer, welche sowohl im als auch vor dem Reisemobil oder Wohnwagen genutzt werden kann. Bei Nichtgebrauch kann die Unterlage platzsparend aufgerollt werden. Hergestellt aus einem freundlich wirkenden Material, dass im Kern einen ca. 8 mm dicken PU-Schaum in Sandwichkonstruktion aufweist. Zum Wohnraum hin gerichtet ist ein Polyestervelours in hellgrau. Nach unten zeigt ein offenporiges Meshgewebe, welches rutschhemmend ist. Farbe Hellgrau.
Größe 70 x 50 cm **Nr. 49221** **19,50**
Größe 100 x 50 cm **Nr. 49222** **24,50**



5. Peggy Pet PetPeg. Ein praktischer Erdbodenanker mit Stoßdämpfer zum Anleinen von Hunden, Katzen etc., der in sehr vielen Böden eingesetzt werden kann. Durch die flexible Höhenverstellung wirkt die Zugkraft immer in Bodennähe und der PetPeg bleibt fest verankert. Einfach Feder auf den Boden legen, Schraube durch das offene Auge der Feder, so tief wie möglich, manuell oder maschinell einschrauben. Anschließend auf festen Sitz prüfen. Der PetPeg ist geeignet für Tiere bis max. 45 kg. Der Ruckdämpfer verhindert, dass sich das angeleinte Tier durch die eigene Kraft verletzt. **Hinweis:** Da Bodenbeschaffenheiten und Anwendungsverhalten sehr unterschiedlich sein können und somit auch die Auszugskräfte, verbleibt und obliegt die endgültige Aufsichtspflicht beim Tierhalter. Länge 33 cm, Schlüsselweite 17 mm.
Nr. 19981 **17,50**

6. Schraub-Zeltanker mit Hundeleine. Korkenzieherförmig gedrehter Anker aus Stahl, der in den Boden eingeschraubt wird. Mit Ring zur Befestigung der Hundeleine. Länge 40 cm. Inklusive Hundeleine, Länge 400 cm. **Nr. 49526** **14,50**



1. Tiernapf-Set faltbar. Das Tiernapf-Set aus Silikon mit zwei Hundenäpfen ist zusammenfaltbar und in einer schönen Tasche verpackt. Somit ist es ideal für unterwegs. Die Hundenäpfe sind mit Klettverschluss befestigt und leicht von der Tasche zu lösen.
Abmessungen 33,5 x 16,5 x 7,5 cm.
Packmaß ø 16,5 x 4,5 cm. Gewicht 350 g.
Farblich sortiert. **Nr. 49493** **13,95**

2. Hundenapf HUNGRY. Hundeschüssel aus hochwertigem Melamin mit Edelstahleinsatz und praktischem Antislip-Ring.
Abmessungen (øxH) 17,5/14 x 6 cm.
Nr. 49491 **9,90**
Abmessungen (øxH) 22/18,5 x 6 cm.
Nr. 49492 **14,95**

Hunde-Flasche. Trink-/Futterflasche für Unterwegs. Das Silikonblatt lässt sich als Ausgabe des Wassers/Futters verwenden.
Volumen 0,6 l. Gewicht 150 g.
3. Hunde-Trinkflasche **Nr. 49494** **11,95**
4. Hunde-Futterflasche **Nr. 49498** **10,40**

5. Hygieneset für Hunde. Jeder Hundehalter weiß, wie wichtig es ist, die Hinterlassenschaften seines geliebten Vierbeiners zu beseitigen. Hier bietet Ihnen das Hygieneset für Hunde eine angenehme Alternative zum Beutel. Der Kot-Sammler mit integrierter Beutelrolle greift die Hinterlassenschaften sicher auf. Der Beutel kann dann in dem Einsammler verstaut und durch den angebrachten Karabinerhaken problemlos transportiert werden. Abmessungen (BxTxH) 15 x 20 x 7 cm. Gewicht 210 g. Farbe Blau.
Nur solange Vorrat reicht. **Nr. 49499** **7,50**

6. Hundekotbeutel. Bestehend aus 6 Rollen á 10 Beutel und einer Sammelbox. Abmessungen (BxTxH) 7 x 4 x 10 cm. Gewicht 200 g. Farblich sortiert.
Nur solange Vorrat reicht. **Nr. 49643** **3,95**

7. Dog-Sitter. Die robuste und massive Edelstahlplatte wird mit einem der PKW- oder Wohnmobilreifen blockiert und bietet an der stabilen Öse die Möglichkeit, eine Hundeleine zu befestigen.
Abmessungen (BxHxT) 12 x 31 x 5,5 cm.
Gewicht 314 g. **Nr. 49489** **23,50**



FIAMMA Markise F35









Safety-Strip F35. Ein 39 cm langer Gurt mit entsprechendem Schieber zur zusätzlichen Schließung des Gehäusekastens für mehr Sicherheit bei unebenen Strecken.
Nr. 19858 11,50



NEU!

FIAMMA®-Markise F35. Die Markise für Ihren Wohnwagen, Campingbus, Geländewagen oder Kombi. Robustes, eloxiertes Aluminiumgehäuse mit manueller Funktion. Restyling der manuellen Markise F35pro, gekennzeichnet durch ein modernes und elegantes Design sowie einen neuen Mechanismus zur Tuchspannung und neue Profile für Stützstangen und Arme. Aluminium-Markise mit kompaktem Design, ausgestattet mit einem Druckknopf und einem Federmechanismus, der ein schnelles Öffnen ermöglicht und eine sichtbare Anzeige für das korrekte Schließen bietet. Dank der verschiedenen Halterungen (siehe unten) kann die F35 an jegliche Campingbusse angebracht werden.
Fahrzeugtyp - Besonders geeignet für Campingbusse, Geländewagen und Wohnwagen.
Montageart - Wandmontage, Adapter als Zubehör erhältlich (siehe unten).
Farben & Materialien - Gehäuse aus stabilem Aluminium. Gehäusefarbe: Deep Black. Tuch aus wasserdichtem Vinyl (90 % Polyvinylchlorid + 10 % Polyester), lichtdurchlässig, beidseitig bedruckt. Tuchfarbe: Royal Grey.

	Markisenlänge	Tuchlänge	Auszug	Max. Höhe vom Boden	Schatten-fläche	Gewicht	Gehäuse	Royal Grey	Preis
F35 200 Deep Black	191 cm	162 cm	180 cm	195 cm	2,9 m²	9,0 kg	Deep Black	**67788**	**535,—**
F35 230 Deep Black	231 cm	202 cm	225 cm	225 cm	4,5 m²	11,0 kg	Deep Black	**67789**	**589,—**
F35 260 Deep Black	261 cm	232 cm	225 cm	225 cm	5,2 m²	12,0 kg	Deep Black	**67790**	**603,—**
F35 290 Deep Black	283 cm	254 cm	250 cm	225 cm	6,4 m²	13,5 kg	Deep Black	**67791**	**613,—**
F35 320 Deep Black	313 cm	282 cm	250 cm	225 cm	7,1 m²	14,5 kg	Deep Black	**67792**	**637,—**

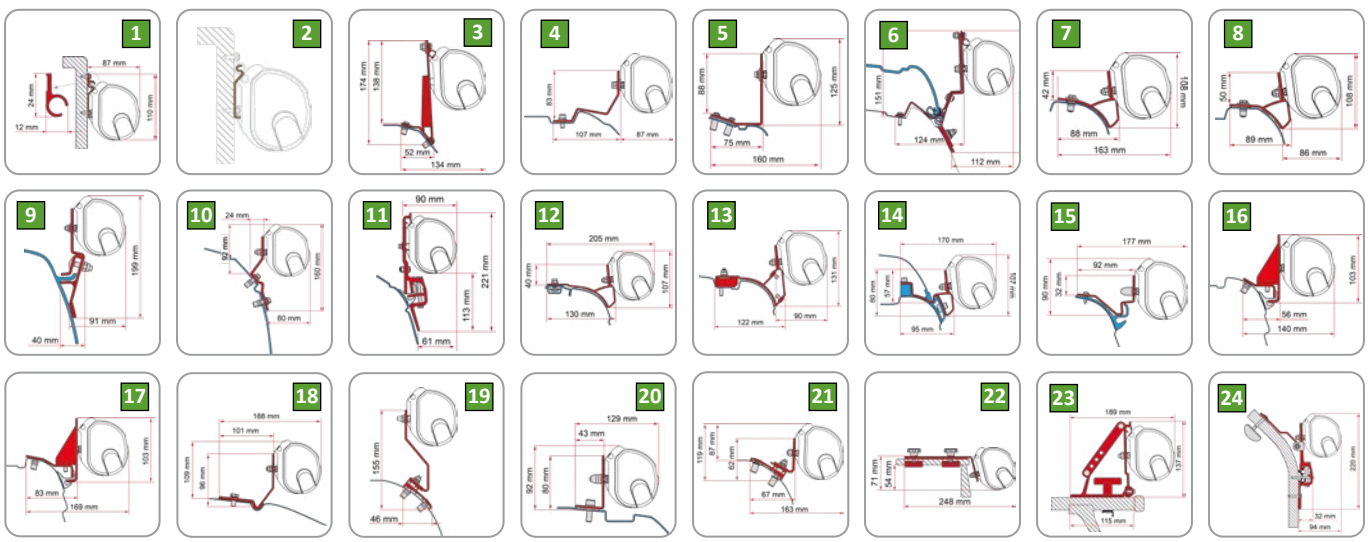

Adapter F35 - zur Montage an der Fahrzeugwand oder an einer Dachreling unbedingt erforderlich.

1. Rail 300 cm **Nr. 16751** **31,80**
Rail 400 cm **Nr. 16748** **39,60**
2. Kit Wall Adapter. Zur Montage der Markise F35 mit Rail 300/400 cm zu verwenden. **Nr. 67849** **15,30**
3. Kit Ford Custom. Achtung: Das Öffnen und Schließen der Markise muss bei geschlossener Schiebetür erfolgen. Farbe Schwarz **Nr. 67693** **164,—**
4. Kit Mercedes Viano/Viano Marco Polo/Vito/V-Klasse. Vito ab 2004, V-Klasse ab 2014, nicht geeignet für V-Klasse mit Aufstelldach und Viano mit elektrischem Dach. **Nr. 67847** **105,—**
5. Kit Mercedes Vito/Vito Marco Polo bis 2004 - nur für manuelles Aufstelldach **Nr. 67846** **109,—**
6. Kit V-Klasse Marco Polo ab 2014 - nur für manuelles Aufstelldach **Nr. 67054** **248,—**
7. Kit Renault Trafic/Opel Vivaro/Nissan Primastar/Fiat Talento 2001 - 2014 **Nr. 67844** **89,10**
8. Kit Renault Trafic/Nissan NV300/Fiat Talento ab 2014 **Opel Vivaro** 2014 - 2018 **Nr. 67845** **93,70**
9. Kit VW T3 / VW T3 Lift Roof **Nr. 67841** **96,—**
10. Kit VW T4 / VW T4 Lift Roof **Nr. 67842** **255,—**
11. Kit Brandrup VW T4 **Nr. 67843** **112,—**
12. Kit VW T5/T6 Multivan/Transporter. 2 x 12 cm. Montage auf die Original-Aluschiene von VW. **Nr. 67838** **96,30**
13. Kit VW T5/T6 Multivan/Transporter. 2 x 21,5 cm. Montage ohne C-Schiene. **Nr. 67839** **112,—**
14. Kit VW T5/T6 California **Nr. 67840** **101,—**
15. Kit Westfalia VW T6 Kepler **Nr. 67837** **124,—**
16. Kit Combi Rail Bracket (Rail Brandrup - Vamoose) **Nr. 67613** **113,—**
17. Kit VW T5/T6 Multirail Reimo. Auch für Modelle mit Aufstelldach. **Nr. 67614** **119,—**
18. Kit VW Caddy Maxi ab 2016 **Nr. 16299** **101,—**
19. Kit VW Caddy Maxi Lift Roof ab 2016 **Nr. 16298** **136,—**
20. Kit Nissan NV200. Ab 2009, Nissan Evalia ab 2010, Mitsubishi Delica V ab 2007. **Nr. 67481** **112,—**
21. Kit Stellantis. Auch für Modelle mit Aufstelldach. **Nr. 67480** **146,—**
22. Kit Standard. Montage an Dachreling. **Nr. 67848** **87,60**
23. Kit Auto. Montage an Dachreling. **Nr. 17104** **95,20**
24. Kit Eriba Touring **Nr. 66325** **99,95**

BullTron

Die innovative Batterie aus Deutschland

Vorteile von BullTron Batterien
- Entwicklung, Design & Montage in Deutschland
- 5 Jahre deutsche Herstellergarantie (10 Jahre optional)
- Service und Reparatur in Deutschland (innerhalb 1 Tag)
- verschraubtes Gehäuse (kann geöffnet werden)
- alle elektronischen Komponenten auswechselbar (geschraubt)
- Verwendung hochwertiger & langlebiger Komponenten
- bis 75 % höhere Zyklen-Lebensdauer als andere LiFePO4 Batterien
- bis 45 % kleiner und bis 35 % leichter als andere LiFePO4 Batterien
- Batterie-Größen bis 700 Ah für die Untersitzmontage geeignet

DIN Gehäuse für den schnellen 1 zu 1 Austausch

Mit diesen Modellen ist die Umstellung auf Lithiumbatterien ein Kinderspiel, da die gleichen Gehäuse wie bei Blei-Batterien oder Gehäuse mit gleichen Abmessungen verwendet werden. Zudem funktionieren diese Batterien problemlos mit der vorhandenen Ladetechnik. Kein Austausch der Ladetechnik notwendig.
Und die Ausstattung kann sich auch sehen lassen:

- Max. nutzbare Kapazität durch den Twin-Balancer (passiver und aktiver Balancer)
- Unübertroffene effiziente Heizung für eine Nutzung bis -30 °C
- Extrem leicht bei max. Kapazität (bis zu 6-fache nutzbare Kapazität im Vergleich zu einer Blei-Batterie mit gleichen Abmessungen)
- Hohe Entladeströme und somit der Einsatz von Wechselrichtern bis 2.000 W möglich
- Über Bluetooth & WLAN per App sowie über CAN-Bus alle Batteriedaten immer im Blick
- Immer optimal ausgeglichene Zellen (bei jedem Ladezustand)
- Unglaubliche Lebensdauer von bis zu 7.000 Zyklen bei 80 % Entladungstiefe

NEU!



Ausführung	105 Ah Polar	165 Ah Polar	170 Ah Polar	185 Ah Polar	210 Ah Polar	270 Ah Polar
Ersatz für DIN Maß	DIN 70 Ah	DIN 95 Ah	DIN 70 Ah	DIN 95 Ah	DIN 80 Ah	DIN 95 Ah
Ausstattung	ON/OFF Schalter, Bluetooth & WiFi App, CAN-Bus, automatische 10 A Heizung, Twin Balancer (passiver + 5 A aktiver Balancer)					
Pol-Anschluss	Rundpole + M8	Rundpole + M8	M8	Rundpole + M8	M8	M8
Strom (Dauer/Spitze)	150 A/300 A	200 A/400 A	200 A/400 A	200 A/400 A	200 A/400 A	200 A/500 A
Einbau Untersitz	2 x	2 x	2 x	2 x	2 x	2 x
Gehäuse Material	Kunststoff ABS	Kunststoff ABS	Metall	Kunststoff ABS	Metall	Metall
Wasserfestigkeit	IP65	IP65	IP22	IP65	IP22	IP22
Abmessungen (BxHxT)	279 x 189 x 175 mm	355 x 189 x 175 mm	267 x 178 x 163 mm	355 x 189 x 175 mm	315 x 209 x 155 mm	355 x 189 x 178 mm
Gewicht	10,5 kg	15,4 kg	14,8 kg	16,4 kg	19,8 kg	24 kg
Nr.	**82181**	**82182**	**82183**	**82184**	**82185**	**82186**
Preis	**839,—**	**1.159,—**	**1.239,—**	**1.319,—**	**1.519,—**	**1.999,—**

Untersitz-Batterien (für die max. Kapazität unter dem Sitz)

- Sehr geringe Abmessungen
- Sehr hohe Entladeströme
- Wechselrichter bis 3.000 W Dauerleistung nutzbar
- Teilweise mit Doppel-BMS
- Redundante Absicherung mit nur 1 Batterie möglich
- Unglaubliche Lebensdauer von bis zu 7000 Zyklen



Ausführung	320 Ah Polar	350 Ah Untersitz	540 Ah Untersitz	700 Ah Untersitz
Ausstattung	ON/OFF Schalter, Bluetooth & WiFi App, CAN-Bus, 10 A Heizung, Twin Balancer (passiv + 5 A aktiv)			
Pol-Anschluss	M8	M8	M10	M10
Strom (Dauer/Spitze)	200 A/500 A	300 A/1.000 A	300 A/1.000 A	500 A/1.000 A
Einbau Untersitz	Fiat, Peugeot, Citroen, Renault, Ford, Mercedes			Fiat Ducato
Gehäuse Material	Kunststoff ABS	Metall	Metall	Metall
Abmessungen (BxHxT)	367 x 252 x 189 mm	355 x 189 x 220 mm	355 x 189 x 350 mm	360 x 220 x 385 mm
Gewicht	26 kg	30,6 kg	46,5 kg	56 kg
Nr.	**82187**	**82188**	**82189**	**82190**
Preis	**2.119,—**	**2.239,—**	**3.839,—**	**4.399,—**

12,8 V LiFePO4 DIN Batterien

12,8 V LiFePO4 Starter Batterien

NEU!



Ausführung	100 Ah Standard	150 Ah Standard	55 Ah Starter	55 Ah Starter	105 Ah Starter	118 Ah Starter
Ersatz für DIN Maß	DIN 80 Ah	DIN 95 Ah	DIN 70 Ah	DIN 95 Ah	DIN 70 Ah	DIN 95 Ah
Ausstattung	Bluetooth App / aktiver Balancer		5 A aktiver Balancer	5 A aktiver Balancer	5 A aktiver Balancer	5 A aktiver Balancer
Pol-Anschluss	Rundpole	Rundpole + M8	Rundpole + M8	Rundpole + M8	Rundpole + M8	Rundpole
Strom (Dauer/Spitze)	100 A/300 A	100 A/300 A	150 A/1.400 A	150 A/1.400 A	300 A/2.000 A	300 A/2.000 A
Abmessungen (BxHxT)	315 x 189 x 175 mm	355 x 189 x 175 mm	279 x 189 x 175 mm	355 x 189 x 175 mm	279 x 189 x 175 mm	355 x 189 x 175 mm
Gewicht	11,2 kg	15,2 kg	6,0 kg	6,5 kg	9,0 kg	9,5 kg
Nr.	**82191**	**82192**	**82193**	**82194**	**82195**	**82196**
Preis	**719,—**	**999,—**	**479,—**	**479,—**	**719,—**	**719,—**

BullTron

Die innovative Batterie aus Deutschland

Vorteile von BullTron Batterien
- Entwicklung, Design & Montage in Deutschland
- 5 Jahre deutsche Herstellergarantie (10 Jahre optional)
- Service und Reparatur in Deutschland (innerhalb 1 Tag)
- verschraubtes Gehäuse (kann geöffnet werden)
- alle elektronischen Komponenten auswechselbar (geschraubt)
- Verwendung hochwertiger & langlebiger Komponenten
- bis 75 % höhere Zyklen-Lebensdauer als andere LiFePO4 Batterien
- bis 45 % kleiner und bis 35 % leichter als andere LiFePO4 Batterien
- Batterie-Größen bis 700 Ah für die Untersitzmontage geeignet

LiFePO4 Mover Batterie

Für alle Wohnwagen (auch mit Doppelachse) geeignet. Durch die hohe Kapazität auch als Autarkpaket nutzbar. Optional mit passendem 11 A Ladegerät für optimale Ladung. Einfacher Austausch gegen ihre vorhandene AGM Mover Batterie.

Ausführung	50 Ah Mover	50 Ah Mover + 11 A
Ausstattung	aktiver Balancer	mit 11 A Ladegerät
Pol-Anschluss	M6	M6
Strom (Dauer/Spitze)	50 A/300 A	50 A/300 A
Einbauort	Wohnwagen	Wohnwagen
Abmessungen (BxHxT)	196 x 167 x 132 mm	196 x 167 x 132 mm
Gewicht	5,2 kg	5,9 kg
Nr.	**82197**	**82198**
Preis	**359,—**	**399,—**

NEU!



Clesana LiFePO4 Batterie

Diese 6 Ah Batterie kann in Kombination mit dem Clesana Power-Management + Anschlusskabeln betrieben werden. Diese Installation benötigt jedoch mehr Platz und ist aufwändiger. Die Kombination aus 6 Ah Batterie mit integriertem Clesana Power-Management als Komplettpaket inkl. Anschlusskabel, Sicherung und Befestigungsmaterial spart sehr viel Zeit bei der Installation.

NEU!





Ausführung	6 Ah Clesana	6 Ah Clesana
Ausstattung	aktiver Balancer	aktiver Balancer
Pol-Anschluss	M5	M5
Zubehör inkl.	Nutzung in Verbindung mit dem externen Clesana Power-Management (separat bestellen), inkl. Batterieschale + Gurt	Clesana Power-Management bereits in der Batterie integriert, Anschlusskabel inkl. 30 A Sicherung, Batterieschale + Gurt, Anschluss-Schrauben
Strom (Dauer/Spitze)	50 A/300 A	50 A/300 A
Abmessungen (BxHxT)	196 x 167 x 132 mm	196 x 167 x 132 mm
Gewicht	5,2 kg	5,9 kg
Nr.	**82199**	**82210**
Preis	**79,—**	**229,—**

BullTron

Wechselrichter mit Netzvorrangschaltung

Vorteile von BullTron Wechselrichtern
- extrem kleine Abmessungen
- sehr geringes Gewicht
- integrierte Netzvorrangschaltung
- integrierte 16 A Sicherung
- integrierter FI-Schutzschalter
- keine zusätzliche Absicherung oder Verkabelung notwendig
- kein zusätzlicher Material- und Arbeitsaufwand
- beleuchteter Fern-ON/OFF Schalter mit 5 m Kabel
- Verwendung hochwertiger & langlebiger Komponenten
- AC-Anschluss mit Wago Winsta inkl. Zugentlastung
- Untersitzmontage zusammen mit der Batterie möglich
- Kurzschluss-Schutz integriert

Extrem kleine & leichte Wechselrichter mit hoher Leistung und Vollausstattung

Optimale Wechselrichter mit allen Komfortfunktionen
BullTron Wechselrichter sind nach den Anforderungen von spezialisierten Wohnmobil-Werkstätten entwickelt und ausgestattet. Sie ermöglichen einen einfachen und zeitsparenden Einbau, ohne dabei auf Komfortfunktionen und Sicherheit zu verzichten. Alle wichtigen Funktionen und Ausstattungsdetails sind bereits integriert. Das spart viel Material und Zeit bei der Installation. Hinzu kommt die erhebliche Platz- und Gewichtsreduzierung, welche im Wohnmobil auch immer eine entscheidende Rolle spielt.

Ausführung	1000 W-NVS	2000 W-NVS	3000 W-NVS
Ausstattung	ON/OFF (Fernbedienung) / Optionales Display		
Netzvorrangschaltung	Ja	Ja	Ja
Sicherung / FI-Schutz	16 A/30 mA	16 A/30 mA	16 A/30 mA
Last (Dauer/Spitze)	1.000 W/2.000 W	2.000 W/4.000 W	3.000 W/6.000 W
Arbeitsmodus	ECO / Standard (umschaltbar über Display)		
Abmessungen (BxHxT)	320 x 82 x 197 mm	320 x 82 x 197 mm	352 x 82 x 197 mm
Gewicht	2,7 kg	3,7 kg	3,9 kg
Nr.	**82211**	**82212**	**82213**
Preis	**599,—**	**849,—**	**1.099,—**
Display			
Nr.		**82214**	
Preis		**39,—**	

NEU!



Weitere Wechselrichter von BullTron sind auf Anfrage erhältlich.

NEXT LEVEL SYSTEMS
GERMANY

! WELTNEUHEIT
Gebrauchsmuster geschützt

German Engineering by
NEXT LEVEL SYSTEMS

NEU!

BEGEHBAR · FLACH · UNTERLÜFTET · ABNEHMBAR

NL Solarmodul FLAT AIR 130 Wp

Das monokristalline 130 Wp-Hochleistungsmodul ist eingebettet in einem extrem flachen und leichten Aufbaurahmen. Diese aus witterungsbeständigem PUR hergestellte Unterkonstruktion wird ohne Bohren auf das Fahrzeugdach aufgeklebt und gewährleistet durch seine Konstruktion bei nur 18 mm Bauhöhe eine optimale Unterlüftung.
Somit ist es jetzt auch möglich auf die zumeist empfindliche Dachfläche direkt aufzukleben, da das eingebettete Solarmodul und die Dachhaut thermisch entkoppelt sind.
Die Solarleistung bleibt dadurch auch bei hohen Außentemperaturen stabil. Das Solarmodul bleibt begehbar, ist auf dem Aufbaurahmen aufgeschraubt und kann bei Bedarf abgenommen werden. Die Anschlussdose sowie die Kabelführung befinden sich auf der Unterseite des Solarmoduls. Die Anschlusskabel (3 m) sind mit MC4-Steckverbindungen versehen und können seitlich, aber auch nach hinten aus dem Aufbaurahmen ausgeführt und in die NL Solar-MC4-Dachdurchführung eingesteckt werden.

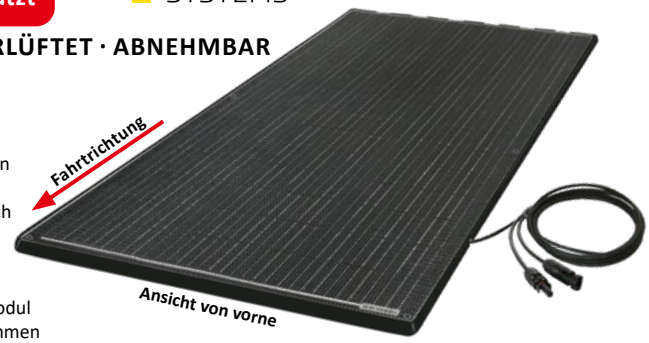



	NL FA 130 M
Nennleistung	130 Wp
Maße (LxBxH) in mm	1180 x 610 x 18
Gewicht	6,3 kg
Nr.	**84890**
Preis	**549,—**



Die aufklebbare und begehbare Solarhalterung hat auf der Rückseite offene Luftkanäle.

Unser Preis
ab 549,—

Solar-Komplettanlage FLAT AIR-SYSTEM

Komplettset ausgestattet mit allen erforderlichen Bauteilen, die benötigt werden um die NL FLAT AIR Solaranlage aufzukleben. Innenraumkabel (6 m) liegt ebenso bei wie das aufklebbare MC4-Dachdurchführungs-Set. Wago-Klemmen und ein EBL-Steckverbinder zur Stromeinspeisung für fast alle Reisefahrzeuge werden mitgeliefert. Der MPP-Regler (NL SR 400 MPP) ist belastbar bis 400 Wp, verfügt über eine Temperatur-Steuerung und kann auch optimal um eine Fernanzeige (NL SF) und / oder ein Bluetooth-Modul für die App-Anzeige erweitert werden. Zum Aufkleben wird ein Klebeset benötigt. Falls nicht vorhanden, das NL Solar-Klebeset einfach mitbestellen.

	NL FA 130	NL FA 260-2
Nennleistung	130 Wp	260 Wp
Maße (LxBxH) in mm	1180 x 610 x 18	2 x 1180 x 610 x 18
Gewicht	7,5 kg	13,9 kg
Nr.	**84891**	**84892**
Preis	**698,—**	**1.198,—**



W8 GASCONTROL SMART

BRUNNER

W8 SMART Gasflaschenfüllstandsanzeige: Der W8 SMART ist ein innovatives elektronisches Gerät, das mühelos den Füllstand von Gasflaschen misst und diese Informationen über das Internet direkt an Ihr Smartphone überträgt. Bemerkenswert ist, dass diese neue Version des W8 keine spezielle App mehr benötigt, was die Benutzerfreundlichkeit erheblich verbessert. Der W8 ist kompakt gebaut und eignet sich für den Dauerbetrieb in den Gasflaschenschächten der meisten Freizeitfahrzeuge, sodass Sie immer eine genaue Anzeige zur Hand haben.

Eigenschaften:
- Universelle Kompatibilität: Geeignet für alle Gasflaschentypen (Stahl, Aluminium, Kunststoff und Glasfaser) mit einem maximalen Durchmesser von 30 cm
- Schnelle Messungen: Liefert schnelle Einblicke in den Füllstand
- Kapazitätsüberwachung: Zeigt die verbleibende nutzbare Kapazität Ihrer Gasflasche an
- Praktisches Display: Einfacher Zugriff auf Füllstands- und Kapazitätsinformationen auf Ihrem Smartphone oder Tablet
- Effizienter Stromverbrauch: Betrieb mit handelsüblichen Batterien (nicht wiederaufladbar), die sich leicht austauschen lassen
- Robuste Konstruktion: Hergestellt aus robusten Kunststoffmaterialien, um verschiedenen Umgebungsbedingungen standzuhalten
- Benutzerfreundliches Design: Einfache und intuitive Bedienoberfläche für eine problemlose Bedienung
- Hergestellt und getestet in der EU: Hergestellt und streng getestet in der Europäischen Union zur Qualitätssicherung
- Abmessungen (øxH) 29,2/31 x 3,2/4,1 cm
- Tragfähigkeit max. 50 kg
- Benötigte Batterien: 4 x Typ AA (nicht im Lieferumfang)
- Betriebszeit max. 1.600 h

Nr. 63146 119,—







NEU!





#

7-polige Stecker 425
12 V Stecker 424
13-poliger Elektrokabelsatz 596
13-polige Stecker 425

A

Abdeckungen/-planen 49, 57, 589, 590, 689 - 701
Abdichtgummis 76, 90
Abfallbehälter 153, 262, 263
Ablagenetze 151
Abreiß-Sicherungsseile 647
Absorber-Kühlboxen 270
Absorber-Kühlschränke 276 - 277
Abspannbänder 37, 44, 76
Abstellzelte 24
Abwasserkanister 350
Abwassertanks 349, 352, 353, 409, 410
Abwasserzubehör 347 - 354, 392 - 398
ACSI 172
Adapterkabel 425, 430 - 431
Adapter für Markisen 61, 65, 66, 82 - 92
AGM-Batterien 450 - 452
Alarm-Systeme 549 - 554
Alden-Anlagen 505
Alkovenleitern 599
Alufelgen 608
Alugestänge 32 - 34
Aluminium Profilschienen 730
Andruckstangen 32
Anhängekupplungen 596
Anhänger-Diebstahlsicherungen 637 - 639
Anhängerstabilisierungen 640, 641
Antennen 486 - 515
Anti-Rutschmatten 257, 708
Arretierungsstop 729
Aschenbecher 260, 261
Atera-Fahrradträger 564
Aqua Kem 418
Aufbauspots 474
Auffahrkeile 618 - 622
Auffahrrampen 593, 594
Aufklemm-/Aufsteckspiegel 650 - 653
Ausdrehstützen 612 - 614
Ausgleichskeile 616, 618 - 622
Auslaufhähne 346
Außenduschen 351
Außenisoliermatten 689 - 693
Außensteckdosen 339, 432, 529
Ausstellfenster 674, 675

B

Backöfen 190, 208, 210, 216
Badausstattungen 396 - 402
Bad-Heizteppiche 318, 319
Batteriekästen 381, 457
Batterie-Ladegeräte 435 - 437, 440
Batterien 381, 450 - 456
Batterietester/Batteriewächter 457
Batteriezubehör 435 - 458
Becherhalter 257
Beckenabläufe 397
Begrenzungsleuchten 485, 595
Beinauflagen 110 - 134
Benzinkocher 200
Besen 263
Besteck 247
Besteckkästen 258
Bettsysteme 709, 710
Blasebalge 167
Blockbatterien 381
Bodenplatten 53
Bodenschürzen 56
Boiler 356 - 359
Bollerwagen 165
Boote 166
Boots-Zubehör 166, 167
Bordatlas 172
Brausegarnituren 387
Bremsleuchten 484
Brenngastanks 336
Brennspiritus 200
Brennstoffzellen 459
Bücher 172 - 176
Bus-Vorzelte 16 - 19
Butyl-Dichtbänder 735

C

CAMPERDICE Produkte 110, 140, 440, 454, 495
Caramatic 326 - 329
CAN Produkte 204 - 207
Caravan-Schutzhüllen 696 - 698
CARAVANSTORE/ZIP 92
Caravan-Sonnenvordächer 14 - 19
Caravan-Vorzelte 8 - 19
Caravan-Waagen 646, 647
CARRY BIKE Fahrradträger 576 - 584
CARRY-BIKE Zubehör 586 - 589
Cassetten-Toiletten 406, 415
CEE-Kupplung/Stecker 429 - 432
Citronella Kerzen 170
City-Wasseranschlüsse 375, 432
COMBI Heizungen 309
CP-Plus Truma 305, 308

D

Dachboxen 604, 605
Dachdurchführungen 462, 467, 469, 493
Dachhauben/-fenster 662 - 673
Dachhauben-Ventilatoren 662 - 673
Dach-Klimaanlagen 286 - 301
Dachluken 677
Dachmarkisen 62 - 64, 86, 87, 91
Dachrelings 560, 600 - 605
Dachschutzplanen/-hüllen 695
Deckenleuchten 473
Deichselfahrradträger 563, 572, 561, 576
Deichselhauben 701
Deichselstützräder 648, 649
Deichselwaagen 647
DEKALIN-Produkte 734, 735
Dichtungsmaterialien 732 - 737
Diebstahlsicherungen 598, 637
Dieselheizungen 309, 312 ,313
Dimmer 426
Doppeltrittstufen 657, 658
Drehkonsolen 704 - 707
Dreiflammkocher 194
Druckausgleichstanks 380
Druckknöpfe 46, 684, 685, 692, 726
Druckminderer 321, 333
Druckwasserpumpen 379
Druckregler 191, 329, 330, 333
Druckschalter 381
Dunstabzugshauben 211
Duo Control 324
Duschen 351
Duschwannen 396
DVB-T/T2 Antennen & Receiver 494, 521

E

E-Bike-Träger 558, 571
easydriver Rangiersysteme 633, 634
easydriver safetyre 635
Eckwaschbecken 396
Efoy Comfort + Zubehör 459
Eimer 252 - 254, 262
Einbau-Backöfen 208
Einbaukocher 202 - 206
Einbauspots 474
Einbruchsicherungen 548 - 554
Einflammkocher 194
Einfüllstutzen 375, 432, 724
Einhebelmischer 382 - 391
Einparkhilfen 544 - 547
Einspeisestecker/-dosen 431, 432
Einstiegshilfen 605, 654 - 661
Einstiegsleuchten 101, 654
Eis-Ex 333
Elektrische Stützen 615, 627
Elektrische Trittstufen 654 - 656
Elektroinstallationen 422 - 428
Elektrokabelsätze 425
Elektro-Kühlboxen 269 - 274
Elektro-Pumpen 167
Elektro-Zusatzheizung 306
ELGENA-Boiler 356
Emailkocher 194
EMUK-Spiegel 652, 653
Entfeuchter 370
Entkeimer 362 - 369
Erdnägel 40 - 43
Ersatzbirnen 475
Ersatzräder 648, 649
Ersatzradhalter 642
EuroCarry Fahrradträger 558 - 560
Europa-Flaschenset 335
EXIDE-Batterien 451
Expanderkabel 606

F

Fahrerhaus-Isolierungen 685 - 692
Fahrerhaus-Teppiche 708
Fahrerhaus-Verdunkelungen 678 - 680
Fahrradschutzhüllen 589 - 591
Fahrradträger 558 - 585
Fahrzeughüllen 694 - 698
Fahrzeugortung 548
Fahrzeugstützen 616 - 622
Fäkalientanks 349, 353, 409, 410
Faltboxen 150, 152, 153
Faltenbalg 647
Faltkanister 344, 350
Faltstühle 116, 121, 124, 126, 135
Fan-Tastic-Vent 672
Feldbetten 137
Felgen 608
Fenster 674, 675
Fensteraussteller 674, 675
Fensterriegel 674, 675
Fensterschutzfolien 695
Fernanzeigen 306, 325, 332, 463, 468, 471
Fernseher 491 - 522
Fernsehhalterungen 523 - 527
Feuerlöscher 645
Feuerzeuge 191
Flachschläuche 371
Flachsicherungen 449
Flauschvorhänge 55
Fliegenschutztüren/-rollos 681 - 684
Flötenkessel 215
Folien-Deichselhauben 701
Frischwassertanks 347 - 354
Frischwasser-Taxis 350
FROLI-Keile 618, 619
Frontscheiben-Rollos 678 - 680
Frontschutzplanen 689 - 693
Frostschutz 355
Frostwächter 317, 355
Füllstandsanzeigen 336, 337, 340, 342
Fußabstreifer 54
Fußböden für Zelte 53
Fußmatten 54

G

Garderoben-Haken 729
Gardinen 69, 71, 93
Gardinengleiter/-schienen 45, 731
Gasanzünder 191
Gasboiler 358
Gasarmaturen 329 - 333
Gas-Dichtpasten 338
Gas-Dichtprüfgeräte 338
Gasfernschalter 325
Gasflaschen 337
Gasflaschenhalterungen 337
Gasflaschenkasten 340
Gasflaschenmessgeräte 340, 341
Gasflaschenwaagen 340
Gasfilter 325

Gas-Füllstandsanzeigen 340 - 342
Gas-Heizgeräte 320, 321
Gasheizungen 305, 306, 320, 321
Gas-Hinweisschilder 334
Gaskartuschen 182, 196, 199, 200
Gaskastenschloss 724
Gaskocher 193 - 198
Gaskupplungen 335
Gasleuchten 198, 199
Gasregler 324 - 330
Gasrohre 335
Gasschläuche 324, 330, 332, 334
Gas-Steckdosen 339
Gas-Stromerzeuger 458
Gaswarngeräte 551, 553
Gel-Batterien 450, 451
Generatoren 458
Gerätezelte 24
Geruchsverschlüsse 397, 398
Geschirr 216 - 254
Geschirrabtropfer 255, 256
Gestänge 32, 33
Gestängespanner 35
Getränkehalter 119, 125, 134
Gewerberegler 333
Gewürzregale 258
Gewürzstreuer 260
Gläser 245 - 250
Gläserhalter 256, 257, 401
Glühbirnen 475
Glühstrümpfe 190, 198
Grillanzünder 191
Grillbesteck 179, 181, 191
Grills 178 - 193
Grillzubehör 179 - 191
Gummihammer 48
Gurtbock-Säulen 705

H

Haartrockner 211
Hagelschutzhauben 700
HAGUS-Spiegel 650
Hakenleisten 258, 261, 401
Hammer 48
Handbrausen 386, 387
Handkurbeln 100, 613, 614
Handpumpen 167, 322
Handtuchhalter 401
Hängelampen 477
Hängematten 168
Haustierzubehör 738
HDMI-Adapter/Kabel 426, 528, 529
HD-Schläuche 324
Heckklappenzelte 22
Heckleitern 598
Heckleuchten 482
Heckträger 556 - 584
Heißluftfriteuse 210
Heizbänder/-matten 318, 355
Heizlüfter/-strahler 316, 317, 320
Heizteppiche 318, 319
Heizungen 355, 358, 305 - 317
Heizungszubehör 303 - 317
Hekis 303 - 317
HELLA-Leuchten 668, 669
Heringe 481 - 485
Hinweisschilder 334, 375
Hochlastsicherungen 443, 448, 449
Höhenausgleichskeile 616, 618 - 622
Holzkohlegrills 179
Hubstützen 612, 613
Hubtische 713
Hundezubehör 738

I

Igluzelte 25
Imprägniermittel 104, 106, 108
Infrarot-Heizofen 320
Innenisolierungen 685 - 688
Innenraumleuchten 472 - 476
Innenschlösser 724, 725
Insektenschutz 170, 171, 678, 680
Isolationsplatten 701
Isomatten 158, 159

J

JOKON-Leuchten 482 - 485

K

Kabelsafe 431
Kabeltrommeln 429
Kaffeemaschinen 213, 215
Kajak 166
Kaltwasserschläuche 392
Kanister 344, 345, 350, 645
Kartuschenpistolen 735
Kartuschenkocher 193 - 200
Kassettentoiletten 406, 415
Keder 45
Kederbürsten 45
Kederdorn 45
Kederschienen 45
Kehrbesen 263
Kennzeichenleuchten 484
Keramiktoiletten 406
Keramik-Heizgebläse 316, 317
KFZ-Beleuchtungen 482 - 485
KFZ-Ladekabel 423
KFZ-Verbandstaschen 644
Kinderbetten 710
Kindergeschirr 247
Kinderstühle 135
Kinderspielzeug 170
Klappenschlösser 724
Klappleitern 597 - 599
Klappspaten 48
Klebeband 49, 47
Klebe-/ Dichtmittel 732 - 737
Kleiderhaken 34, 729
Klemmhalter 259, 648, 649
Klimaanlagen 286 - 303
Knott ETS Plus 641
Koaxkabel/-stecker 528
Kochbücher 176
Kochgeschirr 216 - 228
Kochmulden 201 - 206
Kompressoren 644
Kompressor-Kühlboxen 271 - 273
Kompressor-Kühlschränke 278 - 283
Kordel-Vorhänge 55
Küchenschränke 154 - 156
Küchenzelte 24
Kühlakkus 268
Kühlboxen 268 - 275
Kühlschrank-Zubehör 285
Kühlschränke 277 - 283
Kühltaschen 217, 268
Kulturtaschen 151, 152
Kunstrasenplatten 53
Kurbelstützen 612
Kurzadapter 425

L

Ladegeräte 435 - 448, 626
Laderegler 463, 467, 470
Lampen 476 - 480
Lampenöle 170, 200
Lastenträger 592 - 595
Lautsprecher 531, 539, 541
Lecksuchsprays 107, 338
Leichtmetallfelgen 608
Leistenfüller 730
Leiter-Abspannelement 36
Leitern 597 - 599
LevelCheck/Control TRUMA 341
Liegebetten/-matratzen 157, 158, 168
Liegen 112, 136
Lithiumbatterien 452, 456, 623
Luftbetten 157
Luftentfeuchter 370
Luftfedern 609, 610
Luftkompressoren 644
Luftmatratzen 168
Luftpumpen 167
Lüftungsgitter 285, 703, 738

M

Marder-Abwehr 646
Markisen 58 - 92
Markisen-Adapter 61, 65, 66, 67, 82 - 85, 88, 90 - 92
Markisenbeleuchtungen 77, 101
Markisenmotoren 61, 65, 66, 67, 82 - 85, 88, 90 - 92
Markisenreiniger 77
Masten für Antennen 495, 496
Matratzen 710
Melamin-Geschirr 229, 240, 241
MICROPUR 368
Micro-/Mignonzellen 481
Midi-/Mini-Heki's 668, 669
Möbel 110 - 157
Möbelbeschläge 726 - 731
Modellautos 170
Mobilduschen 351
Mobile Toiletten 403 - 417
Mobil-Safe 722, 723
Monitorhalter 523 - 527
MonoControl 324
Monozellen 481
Motorradträger 592 - 594
Mover 624 - 633
MPK-Dachhaube 662, 663
Müllbehälter/Mülleimer 262
Müslischalen 233 - 247
Multimatik-Regleranlagen 332

N

Nahtdichter 104
Navigationssysteme 534 - 538
Niederdruckregler 329, 330
Nieten 46
Normstecker 422
Nummernschildleuchten 582 - 584

O

Ösen 35, 45, 46, 49, 685
OMNISTOR Markisen 58 - 68
OPTIMA Batterien 450, 626
Organizer 93, 117, 150 - 153
Orkanstützen 32
Oyster 490, 491, 507 - 511

P

Pannensets 736
Parkstopper 618
Pavillons 30, 31
Peggy Peg 42 - 44
Pfannen 220 - 228
Pflegemittel 104 - 108
Pilotensitze 704
Pilzlüfter 673
Planen 49
Ponchos 169
Power-Sets 626
Porta Potti Toiletten 405
Positionsleuchten 485
PRIVACY-ROOM 79, 92 - 98
Profildichtungen 676
Prüfeinrichtungen 338
Pumpen 167, 376 - 381

R

Rad-Entlastungsstützen 616
Radkastenabdeckungen 56, 57
Radkrallen 637
Rad- u. Wagenschürzen 56, 57, 701
Radschutzhüllen 701
Rafter-Spannstangen 92, 99
Rain-Blocker 74
Rangiergriffe 649, 726

Rangierhilfen 623 - 635
Rasendorn 164
Rastrollos 676
Ratschen-Spanngurte 606
Raumentfeuchter 370
Reduzierverbinder 394
Regenhütchen 35
Regenrinnen 45, 682
Regenstreifenentferner 104 - 108
Regiestühle 121, 135
Regleranlagen 336
Reibbeläge 637
Reifen-Pannensets 736
Reinigungsmittel 104 - 108
Reiseduschen 351
Reiseführer 172 - 174
Reise-Haartrockner 211
Reiseliteraturen 172 - 175
Reisemobil-Schutzhüllen 694 - 698
Relings 600
REMIS-Produkte 670, 677 - 681
Reparaturmaterialien 46, 168
Rohrklemmen 34
Roll-Tanks 350
Rollos 664, 671, 675
Rückfahr-Videosysteme 529, 533, 538, 546, 547
Rückschlagventile 376, 377, 394
Rückspiegel 650 - 653

S

Safes 716 - 725
Sanitärmittel 409, 411, 415, 418
Sat-Antennen/-Zubehör 494 - 529
Sat-Stative 495, 496
Sat-Kabel 528
Saugnäpfe 19, 264, 685
Scheibenreiniger 370
Scheren-Wagenheber 644
Schiebefenster 674, 675
Schlafsäcke 159, 160
Schlafzelte 16, 18, 24
Schlauchboote 166
Schlauchbruch-Sicherungen 331, 334
Schlauchhalterungen 397
Schlauchkupplungen 394
Schlauchtrommeln 371
Schließsysteme/Schlösser 716 - 725
Schlussleuchten 482 - 485
Schneeketten 645
Schneidringe 335
Schrankleuchten 474
Schraubglühkörper 198
Schuhabstreifer 54
Schuhorganizer 152, 153
Schutzhüllen 182, 183, 589 - 591, 694 - 701
Schutzkappen 335, 426, 647
Schutzkontakt-Kupplungen/-Stecker 431
Seitenlüfter 703
Seitenmarkierungsleuchten 485
Selbstaufblasende Matten 158
Serviceklappen/-türen 702
Sessel 110 - 134
Sicherheitsregler 333
Sicherheitsschlösser 716 - 721
SIKA Produkte 732, 733
Siphons 203, 398
SOG-Entlüftungen 416, 417
Solaranlagen 739, 460 - 466
Solarduschen 351
Solar-Fernanzeigen 463, 468, 469
Solar-Laderegler 470, 463
Solarmodule 460 - 466, 471
Sonderlasten-Warntafeln 591
Sonnenschirme 164
Sonnensegel 163, 164
Sonnenvordächer 14, 15
Spannfix-Spirale 45
Spanngurte 9, 606
Spannstäbe 32, 76, 99, 103
Spiegel 650 - 653
Spirituskocher 200
Spülbecken 201, 203, 207
Spülschüsseln 253
Stadtwasserregler 374
Stadtwasserspülungen 415
Starthilfekabel 644
Staubehälter 152
Staubsauger 212
Staukastenaussteller 729
Staukastenklimaanlagen 287, 293, 302
Stechgaskartuschen 198
Steckerhalter 649
Stellplatzführer 172 - 174
Strandmatten 169
Strandmuscheln 164
Strandstühle 169
Stromerzeuger 458, 459
Stühle 112 - 135
Stützböcke 616
Stützlastwaagen 646, 647, 649
Stützplatten 616
Stützräder 648, 649
Super B Batterien 456

T

Tagfahrlicht 484
Tankbefestigungs-Sets 354
Tankdeckel 724
Tankheizungen 310, 355
Tankpatronen Methanol 459
Tankreiniger 106, 360, 368
Tankverschraubung 346
Taschenmarkisen 68, 92
Tauchpumpen 361, 376, 377
Teleskopleitern 599
Tellerhalter 256, 257
Teppiche 708
Textilkeder 45
TFT-Haltearme 523 - 527
Thermoelektrische Kühlboxen 269
Thermomatten 685 - 693
Thermometer 181, 216
Thermoskannen / -flaschen 251
Thermovorhänge 688
THETFORD-Toiletten 405 - 408
Tischbeine 714
Tische 138 - 149
Tischgestelle 713
Tischleuchten 476
Toaster 194
Toiletten 403 - 408
Toilettenbürsten 402
Toiletteneinsätze 407
Toilettenpapier 420
Toilettenpflegemittel 417 - 420
Töpfe 189, 216 - 228
Toter-Winkel-Spiegel 591
Transportwägen 165, 266
Tresore 106, 721
Trinkwassereinfüllstutzen 432
Trinkwasserhygiene 106, 360 - 369
Trinkwasserschläuche 392
Trittstufen 428, 654 - 661
Trittstufenbeleuchtungen 654
Trolleys 186, 266
Türfeststeller 727
Türmülleimer 262
Türschlösser 725
Türsicherungen 716 - 721
Türvorhänge 55
TV-Zubehör 517 - 528

U

Überbrückungskabel 644
Überspannungsschutz 434
Ultraheat Zusatzheizungen 306
Umrissleuchten 485
Umschaltventile 331
UniQuick-System 362
Universalspiegel 651, 653
Unterlegkeile 617 - 622
Unterbodenschutz 735
Unterstellböcke 616
USB-Einbau-/Ladesteckdosen 423
Utensilientaschen 150 - 154

V

Ventilblöcke 334
Verbandstaschen 644
Verdunkelungssysteme 676 - 680
Versorgungsbatterien 450 - 456
Versorgungsklappen 339, 375
Verstärkerpumpen 376
Verzurrgurte 606
Vorhänge 55, 685, 688
Vorratsschränke 154, 155
Vorzeltböden 49 - 53
Vorzelte 8 - 21
Vorzeltgestänge 32 - 35
Vorzeltleuchten 478, 479
Vorzeltregenrinnen 45
Vorzeltsteckdosen 432
Vorzeltteppiche 51 - 54

W

Waagen 646, 647
Wagenheber 643, 644
Wagenschürzen 10, 71
Wandhaken 401, 729
Wandhalter TV 523 - 527
Wandkamine 305, 308, 309
Wandmarkisen 58 - 60, 66 - 68, 78, 80 - 84
Wandösen 35
Warnblinkleuchten 481
Warndreiecke 644
Warntafeln 591
Warnwesten 644
Waschbecken 387, 396
Waschbürsten 371, 372
Wäschebehälter, -leinen 264
Wäschespinnen, -trockner 265
Wassereinfüllstutzen 432
Wasserentkeimungsmittel 362 - 369
Wasserhähne 382 - 391
Wasserkanister 344 - 354
Wasserkocher 214
Wasserpumpen 379 - 381
Wasserreiniger 362 - 369
Wasserschläuche 371, 392
Wassersteckdosen 374, 432
Wassertanks 107, 344 - 354
Wasserwaagen 646, 647
WC-Entlüftungen 416, 517
WC-Papier 420
WC-Zubehör 401
WEBASTO-Heizungen 312
Wechselrichter 433 - 439
Weingläser 235, 249, 250
Weithals-Kanister 344, 345
Windschutz 20, 56, 162
WM AQUATEC 365 - 367
Wohnwagenspiegel 650 - 653
Wok 189

X

XZENT Navigationssysteme 536 - 538

Z

Zeltböden 49 - 54
Zelte 22 - 29
Zeltgarderoben 34
Zeltgestänge 32 - 35
Zeltnägel 40 - 45
Zeltleinen 36
Zeltleuchten 477 - 481
Zeltteppiche 49 - 53
Zerhackerpumpe 415
Zündautomaten 306
Zurrgurte 606
Zusatzluftfedern 610
Zweiflammkocher 194

Alle Angaben entsprechen dem technischen Stand bei Drucklegung im Januar 2026. Die Auswahl des Sortiments dieses Kataloges wurde sorgfältig und gewissenhaft vorgenommen.

Druckfehler, technische Änderungen, Änderungen in Form, Farbe, Ausstattung, Weiterentwicklungen und Preis der einzelnen Produkte, sowie Irrtümer sind vorbehalten. Hierfür übernehmen wir keine Haftung.

Alle Preisangaben in EURO einschließlich der im Zeitpunkt der Abrechnung gültigen gesetzlichen Mehrwersteuer. Bilddaten: CAMPING-PROFI GmbH und die Hersteller der einzelnen Produkte.

Gefahrstoffkennzeichnung & H-Sätze

Verschiedene Produkte, wie z. B. Spraydosen, Reiniger, Toilettenchemie etc. von denen bestimmte Gefahren und Eigenschaften ausgehen, werden auf dem jeweiligen Produkt durch Gefahrsymbole gekennzeichnet. Wir führen in unserem Katalog kennzeichnungspflichtige Produkte. Bitte beachten Sie bei Produkten, die mit Gefahrstoffkennzeichnungen versehen sind, die Anwendungshinweise und das entsprechende Sicherheitsdatenblatt.



GHS01 = Explosionsgefährlich



GHS04 = Gase unter Druck



GHS07 = Warnung



GHS02 = Entzündlich



GHS05 = Ätzend



GHS08 = Gesundheitsgefahr



GHS03 = Brandfördernd



GHS06 = Giftig



GHS09 = Umweltgefährlich

H200 Instabil, explosiv.
H201 Explosiv, Gefahr der Massenexplosion.
H202 Explosiv, große Gefahr durch Splitter, Spreng- und Wurfstücke.
H203 Explosiv, Gefahr durch Feuer, Luftdruck oder Splitter, Spreng- und Wurfstücke.
H204 Gefahr durch Feuer oder Splitter, Spreng- und Wurfstücke.
H205 Gefahr der Massenexplosion bei Feuer.
H220 Extrem entzündbares Gas.
H221 Entzündbares Gas.
H222 Extrem entzündbares Aerosol.
H223 Entzündbares Aerosol.
H224 Flüssigkeit und Dampf extrem entzündbar.
H225 Flüssigkeit und Dampf leicht entzündbar.
H226 Flüssigkeit und Dampf entzündbar.
H228 Entzündbarer Feststoff.
H229 Behälter steht unter Druck: kann bei Erwärmung bersten.
H230 Kann auch in Abwesenheit von Luft explosionsartig reagieren.
H231 Kann auch in Abwesenheit von Luft bei erhöhtem Druck und/oder erhöhter Temperatur explosionsartig reagieren.
H240 Erwärmung kann Explosion verursachen.
H241 Erwärmung kann Brand oder Explosion verursachen.
H242 Erwärmung kann Brand verursachen.
H250 Entzündet sich in Berührung mit Luft von selbst.
H251 Selbsterhitzungsfähig; kann in Brand geraten.
H252 In großen Mengen selbsterhitzungsfähig; kann in Brand geraten.
H260 In Berührung mit Wasser entstehen entzündbare Gase, die sich spontan entzünden können.
H261 In Berührung mit Wasser entstehen entzündbare Gase.
H270 Kann Brand verursachen oder verstärken; Oxidationsmittel.
H271 Kann Brand oder Explosion verursachen; starkes Oxidationsmittel.
H272 Kann Brand verstärken; Oxidationsmittel.
H280 Enthält Gas unter Druck; kann bei Erwärmung explodieren.
H281 Enthält tiefkaltes Gas; kann Kälteverbrennungen oder -verletzungen verursachen.
H290 Kann gegenüber Metallen korrosiv sein.
H300 Lebensgefahr bei Verschlucken.
H301 Giftig bei Verschlucken.
H302 Gesundheitsschädlich bei Verschlucken.
H304 Kann bei Verschlucken und Eindringen in die Atemwege tödlich sein.
H310 Lebensgefahr bei Hautkontakt.
H311 Giftig bei Hautkontakt.
H312 Gesundheitsschädlich bei Hautkontakt.
H314 Verursacht schwere Verätzungen der Haut und schwere Augenschäden.
H315 Verursacht Hautreizungen.
H317 Kann allergische Hautreaktionen verursachen.
H318 Verursacht schwere Augenschäden.
H319 Verursacht schwere Augenreizung.
H330 Lebensgefahr bei Einatmen.
H331 Giftig bei Einatmen.
H332 Gesundheitsschädlich bei Einatmen.
H334 Kann bei Einatmen Allergie, asthmaartige Symptome oder Atembeschwerden verursachen.
H335 Kann die Atemwege reizen.
H336 Kann Schläfrigkeit und Benommenheit verursachen.
H340 Kann genetische Defekte verursachen.
H341 Kann vermutlich genetische Defekte verursachen.
H350 Kann Krebs erzeugen.
H351 Kann vermutlich Krebs erzeugen.
H360 Kann die Fruchtbarkeit beeinträchtigen oder das Kind im Mutterleib schädigen.
H361 Kann vermutlich die Fruchtbarkeit beeinträchtigen oder das Kind im Mutterleib schädigen.
H362 Kann Säuglinge über die Muttermilch schädigen.
H370 Schädigt die Organe.
H371 Kann die Organe schädigen.
H372 Schädigt die Organe.
H373 Kann die Organe schädigen.
H400 Sehr giftig für Wasserorganismen.
H410 Sehr giftig für Wasserorganismen mit langfristiger Wirkung.
H411 Giftig für Wasserorganismen, mit langfristiger Wirkung.
H412 Schädlich für Wasserorganismen, mit langfristiger Wirkung.
H413 Kann für Wasserorganismen schädlich sein, mit langfristiger Wirkung.
H420 Schädigt die öffentliche Gesundheit und die Umwelt durch Ozonabbau in der äußeren Atmosphäre.



Starterpaket 2026

Praktisches Set, ideal für die Fahrzeugvermietung oder für Camping-„Neulinge“.

Bestehend aus:
- Vielzweckeimer VINIS
- Dometic PowerCare Tabs
- Toilettenpapier TOP-HIT 4er-Pack
- Micropur® Classic MC 1000 F
- CEE-Adapterkabel. Schuko-Kupplung + CEE-Stecker, 1,5 m
- CEE-Adapterkabel. Schuko-Stecker + CEE-Kupplung 1,5 m
- Dreiecks-Wasserwaage. Mit 2 Libellen
- THULE Levellers in Tasche
- GASLEVEL Classic

Nr. 97200 **145,—**



CAMPERDICE
be home everywhere

Evolution Paket 1

Set bestehend aus 2 x Sessel CAMPERDICE Evolution in bordeaux (siehe Seite 110) und 1 x Tisch CAMPERDICE Evolution 100.
Evolution Paket 1 Bordeaux
Nr. 22993 **249,—**



CAMPERDICE
be home everywhere

Evolution Paket 2

Set bestehend aus 4 x Sessel CAMPERDICE Evolution in blau, bordeaux oder grau (siehe Seite 110) und 1 x Tisch CAMPERDICE Evolution 120 (Nr. 21199, siehe Seite 140).
Evolution Paket 2 Blau
Nr. 22999 **449,—**
Evolution Paket 2 Bordeaux
Nr. 22994 **449,—**
Evolution Paket 2 Grau
Nr. 22992 **449,—**

